Riobel

Coude de raccordement

Supply elbow

Sortie d'eau
Water outlet
750

www.riobel.ca

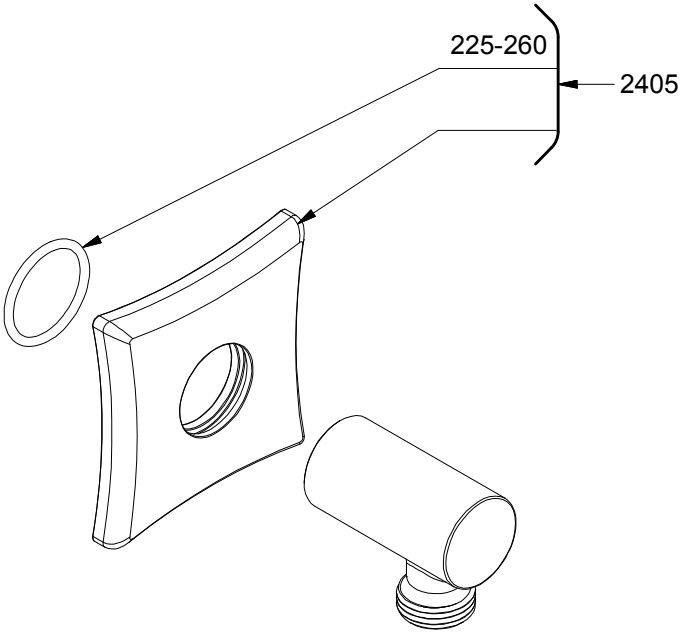

*Les dimensions, les modèles et les finis présentés peuvent différer. / Sizes, models and finishes may differ from those presented.