Dresser With Changing Top
Commode avec plan à langer
cómoda con el cambiador

Read all instructions before assembly and use. **KEEP INSTRUCTIONS FOR FUTURE USE**.

⚠ ADULT ASSEMBLY REQUIRED

Due to the presence of small parts during assembly, keep out of reach of children until assembly is complete.

Lisez toutes les instructions avant l'assemblage et l'utilisation. **CONSERVEZ LES INSTRUCTIONS POUR UN USAGE ULTERIEUR.**

⚠ L'ASSEMBLAGE DOIT ETRE FAIT PAR UN ADULTE

A cause de la presence de petites pieces, pendant l'assemblage gardez hors de portee des enfants jusqu'a ce que celui-ci soit termine.

Lea todas las instrucciones antes de ensamblar y usar. **MANTENGA LAS INSTRUCCIONES PARA SU USO FUTURO.**

⚠ DEBE SER ENSAMBLADO POR UN ADULTO

Debido a la presencia de piezas pequeñas durante el ensamblaje, mantenga fuera del alcance de los niños hasta que complete el ensamblaje.

Need Help?
Please visit www.DeltaChildren.com/assembly-videos to watch our easy and effective assembly videos

Besoin d'aide?
Veuillez visiter www.DeltaChildren.com/assembly-videos pour regarder nos vidéos faciles et efficaces concernant l'assemblage

Necesita ayuda?
Por favor, visite www.DeltaChildren.com/assembly-videos para que vea nuestros videos que muestran como ensamblar de una manera efectiva y fácil.

Consumer Care:
www.DeltaChildren.com
Delta Children's Products
114 West 26th Street
New York, NY 10001
Tele.212-645-9033

Style #:_____
Lot:_____
Date:_____

A
REV

This product is not intended for institutional or commercial use.
Ce produit ne pas destine a un usage institutionnel ou commercial.
Este producto no esta hecho para uso institucional o comercial.

When contacting Delta Consumer Care please reference the above information. Before contacting Delta Consumer Care please ensure that the information above matches the information found on the label on the *Back Panel*, please reference the information found on the product when contacting Delta Consumer Care.

Lorsque vous contactez le Service client de Delta, veuillez faire référence aux informations ci-dessus. Avant de contacter le Service client de Delta, veuillez vous assurer que les informations ci-dessus correspondent aux informations indiquées sur l'étiquette qui se trouve sur le panneau arrière; veuillez faire référence aux informations indiquées sur le produit lorsque vous contactez le Service client de Delta.

Al contactar al servicio al cliente de Delta, entregue la información anteriormente mencionada. Antes de contactar al servicio de atención al cliente de Delta, asegúrese de que la información anteriormente mencionada calza con la que aparece en la etiqueta en el panel trasero; al contactar al centro de atención al cliente de Delta, mencione la información que aparece en el producto.

To register your product for important safety alerts and updates to your product please visit www.DeltaChildren.com and click on Product Registration.

Pour enregistrer votre produit afin de recevoir des alertes de sécurité et des mises à jour importantes relatives à votre produit, veuillez visiter le site www.DeltaChildren.com, puis cliquer sur Enregistrement de produits.

Para registrar su producto a fin de recibir importantes alertas y actualizaciones de seguridad, visite www.DeltaChildren.com y haga clic en Registro de Productos (Product Registration).

August 01, 2017-552030-28251-R0

©2017 DELTA ENTERPRISE CORP.

SAFE SLEEP TIPS

- The safest place for your baby to sleep is in a JPMA Certified crib.
- Adult beds are not safe for babies: **NEVER** co-sleep
- Pillows and Blankets have caused infants to suffocate, **NEVER** use in a crib.
- Read all warnings and follow all instructions.
- Missing or broken parts, any questions? CALL Delta Children Consumer Care
- **NEVER** place the crib near a window or any wall hangings.
- Your baby should sleep on a firm mattress.
- **DO NOT** place any items in the crib.
- AAP Recommends: Always lay your baby on its back to sleep. Consult your doctor.

The SAFE Delta CHILDREN SLEEP Campaign

"Every baby deserves a safe place to sleep."

Visit DeltaChildren.com/Safety for more safety information.

CONSEILS POUR FAIRE DORMIR VOTRE BÉBÉ EN TOUTE SÉCURITÉ

- ✔ L'endroit le plus sûr pour faire dormir votre bébé, c'est dans un Lit de Bébé approuvé par JPMA.
- ✔ Les lits d'adultes ne sont pas un lieu sûr pour les bébés: **NE** dormez **JAMAIS** ensemble.
- ✔ Des oreillers et couvertures ont parfois été responsables d'étouffements de nourrissons. **N'**en utilisez **JAMAIS** dans un lit de bébé.
- ✔ Lisez tous les avertissements et respectez toutes les consignes de sécurité.
- ✔ Des pièces manquantes ou cassées, questions? APPELEZ le Service client de Delta Children
- ✔ **NE** placez **JAMAIS** le Lit de Bébé à proximité d'une fenêtre ou de tentures.
- ✔ Votre bébé doit dormir sur un matelas ferme.
- ✔ **NE** déposez aucun objet dans le Lit de Bébé.
- ✔ Conseils de l'AAP: Placez toujours votre bébé sur le dos pour dormir. Consultez votre médecin.

The SAFE Delta CHILDREN SLEEP Campaign

« Tous les bébés méritent de dormir en lieu sûr. »

Visitez DeltaChildren.com/Safety pour plus d'informations de sécurité.

CONSEJOS PARA UN SUEÑO SEGURO

- El lugar más seguro para que su bebé duerma es una cuna con certificación JPMA.
- Las camas para adultos no son seguras para los bebés: **JAMÁS** duerma con ellos.
- Las almohadas y frazadas han provocado asfixia en menores; por lo tanto, **JAMÁS** se deben utilizar en una cuna.
- Lea todas las advertencias y siga todas las instrucciones.
- ¿Le faltan piezas o vienen rotas, preguntas? LLAME al Servicio al Cliente de Delta Children
- **JAMÁS** coloque la cuna cerca de una ventana o elementos colgados en las paredes.
- Su bebé debe dormir sobre un colchón firme.
- **NO** coloque artículos en la cuna.
- APP recomienda: Haga que su bebé duerma siempre boca arriba. Consulte a su médico.

The SAFE Delta CHILDREN SLEEP Campaign

"Cada bebé se merece un lugar seguro donde dormir".

Visite DeltaChildren.com/Safety para obtener más información.

FURNITURE SAFETY TIPS

Serious or fatal crushing injuries can occur from furniture tip-over.

- ✓ **DO NOT** set TV's or other heavy objects on the top of bedroom or nursery furniture.
- ✓ **ALWAYS** use provided tipover restraints.
- ✓ **NEVER** allow children to climb or hang on drawers, doors,or shelves.
- ✓ Place heaviest items in the lowest drawers.
- ✓ **NEVER** open more than one drawer at a time.
- ✓ **DO NOT** leave drawers open when not in use.
- ✓ Read all warnings and follow all instructions.
- ✓ Missing or broken parts, any questions?
  CALL Delta Children Consumer Care

Delta® CHILDREN

Visit DeltaChildren.com/Safety for more safety information.

CONSEILS DE SÉCURITÉ RELATIFS AUX MEUBLES.

Le renversement du meuble peut entraîner des blessures graves ou mortelles.

- **NE** déposez **PAS** de postes de télévision ou d'autres objets lourds sur des meubles de chambre à coucher ou de chambre d'enfants.
- Utilisez **TOUJOURS** les dispositifs de non-renversement fournis.
- **NE** laissez **JAMAIS** les enfants monter sur ou se suspendre aux tiroirs, portes et ou tablettes.
- Placez les objets les plus lourds dans les tiroirs du bas.
- **N'OUVREZ JAMAIS** plus d'un tiroir en même temps.
- **NE** laissez **PAS** les tiroirs ouverts lorsque vous ne les utilisez pas.
- Lisez tous les avertissements et respectez toutes les consignes de sécurité.
- Des pièces manquantes ou cassées, questions? APPELEZ le Service client de Delta Children

Delta® CHILDREN

Visitez DeltaChildren.com/Safety pour plus d'informations de sécurité.

CONSEJOS DE SEGURIDAD SOBRE MUEBLES.

Pueden producirse lesiones graves o mortales por aplastamiento al volcarse muebles

- **NO** posicione televisores u otros objetos pesados sobre la cama o muebles para infantes.
- Utilice **SIEMPRE** las retenciones contra volcamiento incluidas
- **NUNCA** permita que los niños trepen sobre cajones, puertas o baldas de estantería ni que se cuelguen de ellos.
- Coloque los artículos de mayor peso en los cajones inferiores.
- **NUNCA** abra más de un cajón al mismo tiempo.
- **NO DEJE** cajones abiertos si no los está utilizando.
- Lea todas las advertencias y siga todas las instrucciones.
- ¿Le faltan piezas o vienen rotas, preguntas? LLAME al Servicio al Cliente de Delta Children

Delta® CHILDREN

Visite DeltaChildren.com/Safety para obtener más información.

⚠WARNING

Serious or fatal crushing injuries can occur from furniture tip-over. To help prevent tip-over:
·Install tipover restraint provided.
·Place heaviest items in the lowest drawers.
·Unless specifically designed to accommodate, **do not** set TV's or other heavy objects on the top of this product.
·**Never** allow children to climb or hang on drawers, doors,or shelves.
·**Never** open more than one drawer at a time.
Use of tip-over restraints may only reduce, but not eliminate, the risk of tip-over.
·Always monitor your child's activity when in the nursery.
·**Do not** allow standing in drawers.
·**Do not** allow standing on top of this product.
·Accessory Items must be securely fastened to this product according to the instructions provided with those items.
·To avoid head injury, do not allow children to play underneath open drawers.
·Do not leave drawers open when not in use.

⚠ AVERTISSEMENT

Le renversement du meuble peut entraîner des blessures graves ou mortelles. Pour aider à prévenir tout renversement :
·Installez le système anti-basculement fournie.
·Placez les objets les plus lourds dans les tiroirs du bas.
·Ne déposez pas de postes de télévision ou d'autres objets lourds sur ce meuble, à moins qu'il ne soit conçu spécifiquement à cet effet.
·Ne laissez jamais les enfants monter sur ou se suspendre aux tiroirs, portes et ou tablettes.
·N'ouvrez jamais plus d'un tiroir en même temps.
·L'utilisation de dispositif anti-renversement peut uniquement réduire les risques de renversement, mais ne les élimine pas totalement.
·Surveillez toujours les activités de votre enfant lorsqu'il se trouve dans la chambre d'enfants.
·Ne lui permettez pas de se tenir debout dans les tiroirs.
·Ne lui permettez pas de se tenir debout sur ce meuble.
·Les accessoires doivent être solidement fixés sur ce produit conformément aux instructions fournies avec lesdits éléments.
·Afin de prévenir toute blessure à la tête, ne laissez pas les enfants jouer sous les tiroirs ouverts.
·Ne laissez pas les tiroirs ouverts lorsque vous ne les utilisez pas.

⚠ADVERTENCIA

Pueden producirse lesiones graves o mortales por aplastamiento al volcarse muebles. Para evitar vuelcos:
·Instale las herramientas de contención de vuelcos suministrada.
·Coloque los artículos de mayor peso en los cajones inferiores.
·No coloque televisiones ni ningún otro objeto pesado en la parte superior de este producto, a no ser que esté específicamente diseñado para acomodarlo.
·Nunca permita que los niños trepen sobre cajones, puertas o baldas de estantería ni que se cuelguen de ellos.
·Nunca abra más de un cajón al mismo tiempo.
·El uso de herramientas de contención de vuelcos tan solo puede reducir, pero no eliminar, el riesgo de vuelco.
·Vigile siempre la actividad de su hijo cuando se encuentre en su cuarto.
·No permita que nadie se ponga de pie en los cajones.
·No permita que nadie se ponga de pie encima de este producto.
·Los artículos accesorios deben ser fijados a este producto de forma segura según las instrucciones que acompañan a dichos artículos.
·Para evitar lesiones en la cabeza, no permita que los niños jueguen debajo de cajones abiertos.
·No deje cajones abiertos si no los está utilizando.

NOTES ON ASSEMBLY:
-During the assembly process whenever using screws or bolts, check each by placing the screw/bolt on the diagram of the item which is drawn actual size and design. Be sure to use the proper size and shape specified in the instructions.
-To assemble this unit you may be required to place the unit on it's side and face. It is strongly recommended that assembly is done on a soft, non-abrasive surface to avoid damaging the finish.

NOTES ON CARE AND MAINTENANCE:
- **Do not** scratch or chip the finish.
- Inspect the product periodically, contact delta children's products for replacement parts or questions.
- **Do not** store the product or any parts in extreme temperatures and conditions such as a hot attic or a damp, cold basement. These extremes can cause a loss of structural integrity.
-To preserve the luster of the high quality finish on your product, it is recommended to place a doily or felt pad under any items you place on the finish.
-Clean with a damp cloth, then a dry cloth to preserve the original luster and beauty of this fine finish.
-**Do not** use abrasive chemicals.
-**Do not** spray cleaners directly onto furniture.
-Lift slightly when moving on carpeting to prevent leg breakage.
-Use of a vaporizer near furniture will cause wood to swell and finish to peel.

REMARQUES SUR L'ASSEMBLAGE :
-Lors de l'assemblage, quand vous utilisez vis ou boulons, vérifiez chaque pièce en plaçant le vis/boulon sur le diagramme de la pièce concernée qui est dessine en taille et forme réelle. Assurez vous d'utiliser la taille et la forme exacte comme il est spécifie dans les instructions.
-Pour assembler cet élément vous pourriez avoir besoin de le placer sur le cote latéral et sur le cote frontal. Il est fortement recommandé de faire l'assemblage sur une surface lisse, non abrasive pour éviter d'endommager les finitions.

REMARQUES SUR LE SOIN ET L'ENTRETIEN :
-Ne pas rayer ou ébrécher la finition.
-Examinez de près le produit régulièrement, contactez delta children's products pour les pièces de rechange ou pour poser des questions.
-Ne pas ranger le produit ou des pièces a des températures extrêmes ou dans des conditions comme un grenier chaud ou une cave froide et humide. Ces extrêmes peuvent causer une perte de l'intégrité de la structure du produit
-Pour préserver le lustre original et la beauté de ce fini raffiné nettoyer avec un chiffon humide, puis un chiffon sec.
-Ne pas utiliser des produits chimiques abrasifs
-Ne pas pulvériser un nettoyant directement sur le meuble, pulvériser sur le torchon et puis appliquer sur le meuble. Testez le produit nettoyant sur un endroit discret avant de l'utiliser sur la totalité du meuble
-Lors d'un déplacement sur une moquette ou tapis, soulevez légèrement le meuble pour éviter de casser les pieds.
-L'utilisation d'un vaporisateur près du meuble causera le gonflement du bois et l'écaillage de la finition.

INFORMACIÓN SOBRE EL MONTAJE:
-Durante el proceso de montaje, ya utilice pernos o tornillos, compruebe cada uno de ellos colocando el perno/tornillo en el diagrama del artículo donde está dibujado el tamaño y el diseño real. Asegúrese de que utiliza el tamaño y la forma adecuada que especifican las instrucciones.
-Para montar esta unidad, puede que se le solicite que coloque la unidad de lado y de cara. Se recomienda encarecidamente que realice el montaje sobre una superficie no abrasiva para evitar dañar el acabado.

INFORMACIÓN SOBRE CUIDADOS Y MANTENIMIENTO:
- No arañe ni desconche el acabado.
- Inspeccione el producto con regularidad, póngase en contacto con Delta Children's Products para el recambio de partes o para formular preguntas.
- No guarde el producto ni ninguna de sus partes a temperaturas ni en condiciones extremas como un ático caluroso o un sótano húmedo y frío. Estos extremos pueden provocar una pérdida de integridad estructural.
-Para preservar el brillo del acabado de alta calidad que recubre su producto, se recomienda que coloque un paño o una almohadilla de fieltro debajo de cualquier objeto que coloque sobre el acabado.
-Límpielo con un trapo húmedo y luego con uno seco para preservar el brillo y la belleza originales de este fino acabado.
-No utilice productos químicos abrasivos.
-No pulverice limpiadores directamente sobre el mueble.
-Elévelo ligeramente cuando lo mueva sobre alfombras o moqueta para evitar que se rompan las patas.
-El uso de vaporizadores cerca de muebles puede provocar que la madera se hinche y acabe desconchándose.

Parts:
Pièces:
Piezas:

MAKE SURE THAT ALL PRE-ASSEMBLED PARTS ARE TIGHT.
ASSUREZ-VOUS QUE TOUTES LES PIÈCES PRÉLASSÂMES SONT BIEN AJUSTÉES.
ASEGÚRESE DE QUE TODAS LAS PIEZAS PRE-ENSAMBLADAS ESTÉN APRETADAS.

M. Left Front Post x 1
Montant avant gauche
Poste frontal izquierdo
28239

Z. Right Front Post x 1
Montant avant droit
Poste frontal derecho
28240

K. Left Back Post x 1
Montant arrière gauche
Poste posterior izquierdo
28237

Y. Right Back Post x 1
Montant arrière droit
Poste posterior derecho
28238

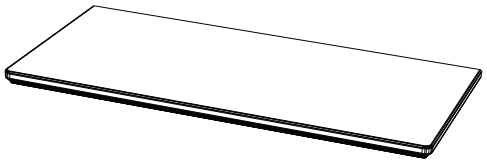

C. Top Panel
Panneausupérieur
Panel superior
28230

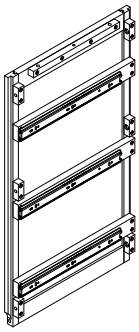

A. Left Side x1
Côté gauche
Lado izquierdo
28228

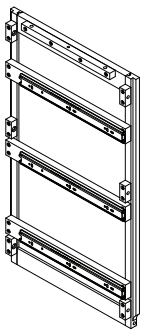

B. Right Side x1
Côté droit
Lado derecho
28229

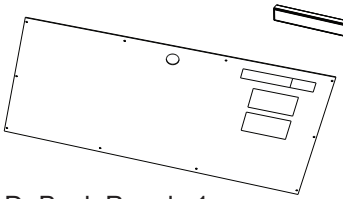

D. Back Panel x1
Panneau arrière
Panel trasero
28236

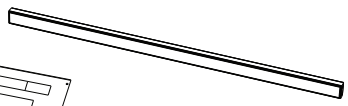

J. Drawer Rail x2
Barre de tiroir
Barra de la gaveta
28232

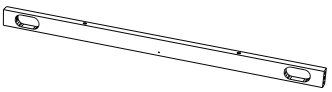

F. Top Back Rail x1
Barre arrière supérieur
Barra trasero superior
28234

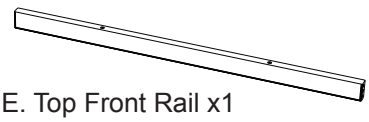

E. Top Front Rail x1
Barre avant supérieur
Barra frontal superior
28231

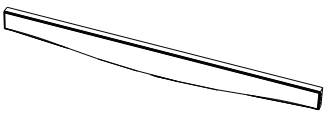

G. Bottom Front Rail x1
Barre avant inférieur
Barra frontal inferior
28233

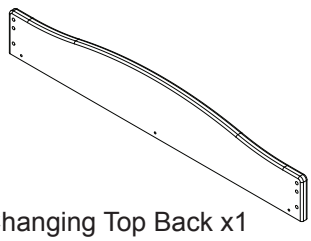

S. Changing Top Back x1
Partie postérieure du plan à langer
Parte posterior del cambiador
28246

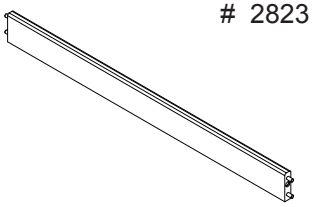

T. Changing Top Front x1
Partie frontale du plan à langer
Parte frontal del cambiador
28247

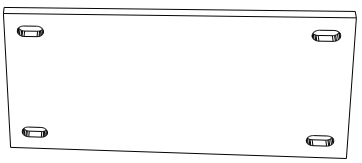

H. Bottom Back Rail x1
Barre arrière inférieur
Barra trasero inferior
28235

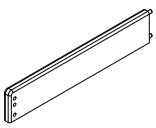

U. Changing Top Left Side x1
Coté gauche du plan à langer
Lado izquierdo del cambiador
28248

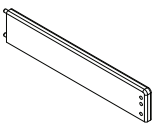

W. Changing Top Right side x1
Coté droit du plan à langer
Lado derecho del cambiador
28249

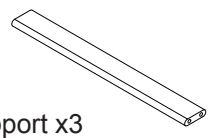

N. Drawer Support x3
Support du Tiroir
Soporte de la Gaveta
28244

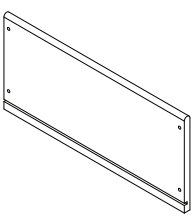

X. Drawer Side x6
Barre de tiroir
Barra de la gaveta
28241

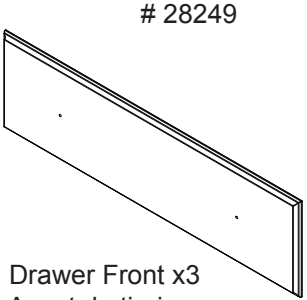

P. Drawer Front x3
Avant du tiroir
Parte frontal de la gaveta
28245

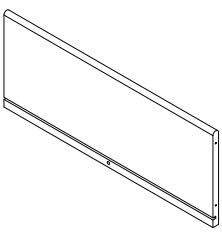

L. Drawer Back x3
Arrière du tiroir
Trasera de la gaveta
#28242

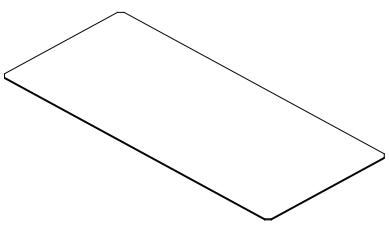

R. Drawer Bottom x3
Fond du tiroir
Fondo de la gaveta
28243

Parts:
Pièces:
Piezas:

Hardware kits Part# 28250
L'ensemble de quincaillerie - pièce n°28250
El kit de herramientas - Pieza #28250

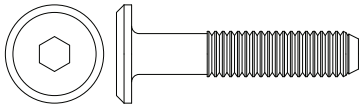

AA. 30mm Bolt x20
Boulon 30mm
Perno 30mm

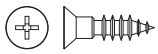

NN.12mm Screw x18
Vis 12mm
Tornillo 12mm

BB. Crescent Washer x10
Rondelle en croissant
Arandela de media luna

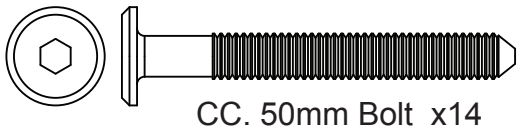

CC. 50mm Bolt x14
Boulon 50mm
Perno 50mm

JJ. Φ6x30mm Dowel x36
Cheville Φ6x30mm
Pasador Φ6x30mm

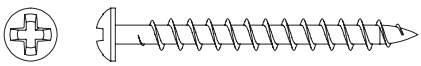

FF. 40mm Screw x18
Vis 40mm
Tornillo 40mm

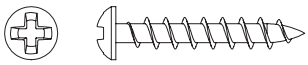

GG. 25mm Screw x15
Vis 25mm
Tornillo 25mm

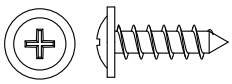

HH. Back Panel Screw x10
Vis pour Panneau Arrière
Tornillo de Panel Trasero

EE. Plastic Barrel Nut x15
Écrou à portée cylindrique
en plastique
Tuercacilíndricaplástica

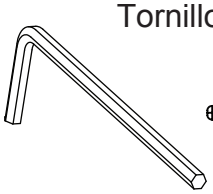

M4 Allen Wrench
Clé Allen M4
Llave Allen M4

M4 Ballend Screwdriver
tournevis M4 à tête sphérique
destornillador M4 con cabeza de bola

PP. Knob / Bouton / Perilla x6
#28227 or/ou/o #28252

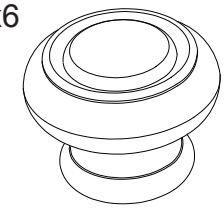

PP2. Knob Screw
Vis de Bouton
Tornillo para Perilla

PP1. Knob
Bouton
Perilla

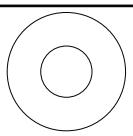

TT. Washer x2
Rondelle
Arandela

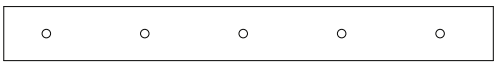

ZZ. (1) Wall Strap/Sangle murale/Abrazadera

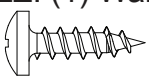

YY. Short Screw x1
Vis Court
Tornillo corto

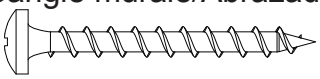

XX. Long Screw x1
Vis Longue
Tornillo Largo

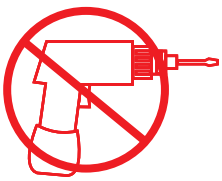

CAUTION: Do Not use a power screwdriver they can cause screws to break or strip.
ATTENTION: Ne Pas utiliser un tournevis électrique car les vis peuvent casser ou perdre leurs filets.
ATENCIÓN: No use un destornillador eléctrico ya que puede causar que los tornillos se rompan o rueden.

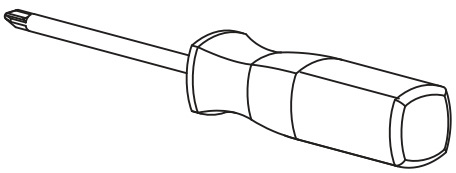

Phillips Screwdriver – Not included
Tournevis Phillips - non inclus
Destornillidor Phillips – no incluido

Hardware System - Review Before Assembly
Quincaillerie – Lire Avant D'effectuer Le Montage
Revise Antes De Armar- Elementos De Fijacion Y Ensamble

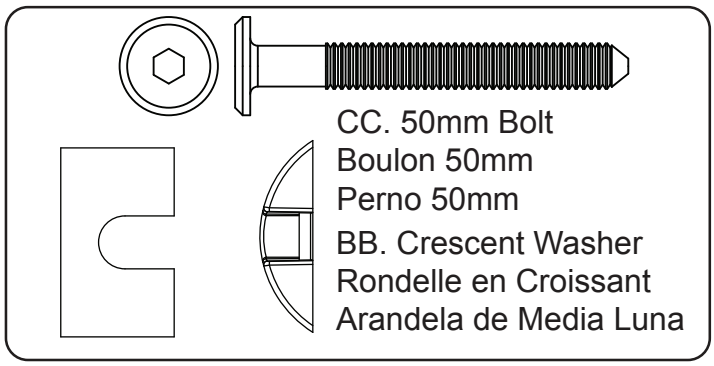

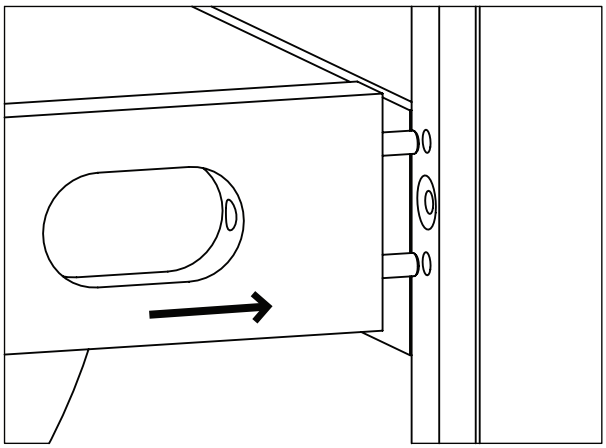

1. Insert the Dowels in the Rail into the holes in the Post.
1. Insérer les chevilles dans le rail dans les orifices dans le poteau.
1. Inserte los pasadores del Riel en los agujeros del Poste.

2. Insert the Bolt into the slot. Turn clockwise with fingers or the Ball End Screwdriver provided. **DO NOT** fully tighten, leave 1/2" (12mm) exposed.

2. Insérez le boulon dans la fente. Tournez dans le sens des aiguilles d'une montre à l'aide des doigts ou de la tournevis à tête sphérique. **Ne Pas** serrer complètement et laisser 12 mm (1/2 pouces) exposés.

2. Inserte el perno en la ranura. Gírelo en el sentido de las agujas del reloj con los dedos o con el destornillador con cabeza de bola. **NO** lo apriete del todo, deje 1/2" (12 mm) fuera.

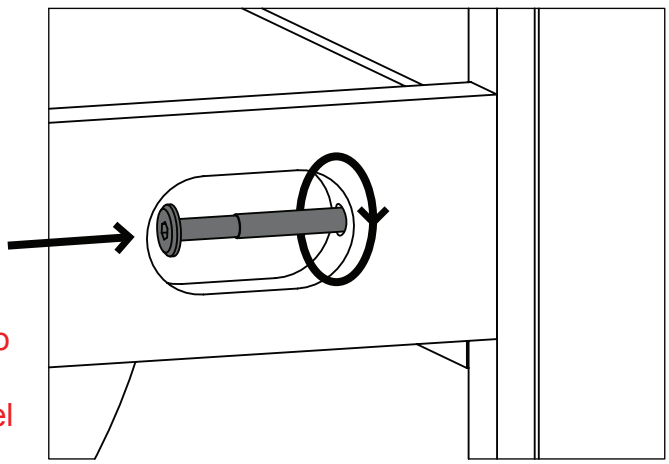

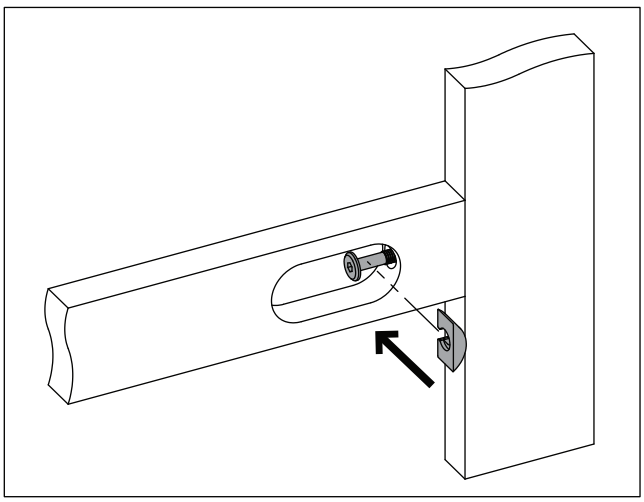

3. Slide the Crescent Washer over the exposed bolt, behind the head of the bolt.

3. Glissez la rondelle en croissant sur l'écrou exposé, derrière la tête de l'écrou.

3. Abrace la parte del Perno que quedó fuera, debajo de la cabeza del mismo, con la Arandela de media luna.

Install (1) bolt and (1) crescent washer at a time. Tighten until it looks like the picture.

Installez (1) boulon et (1) rondelle en croissant à la fois. Serrez jusqu'à ce que cela ressemble à l'image.

Instale (1) perno y (1) Arandela de media luna al mismo tiempo. Apriételos hasta que quede como en la ilustración.

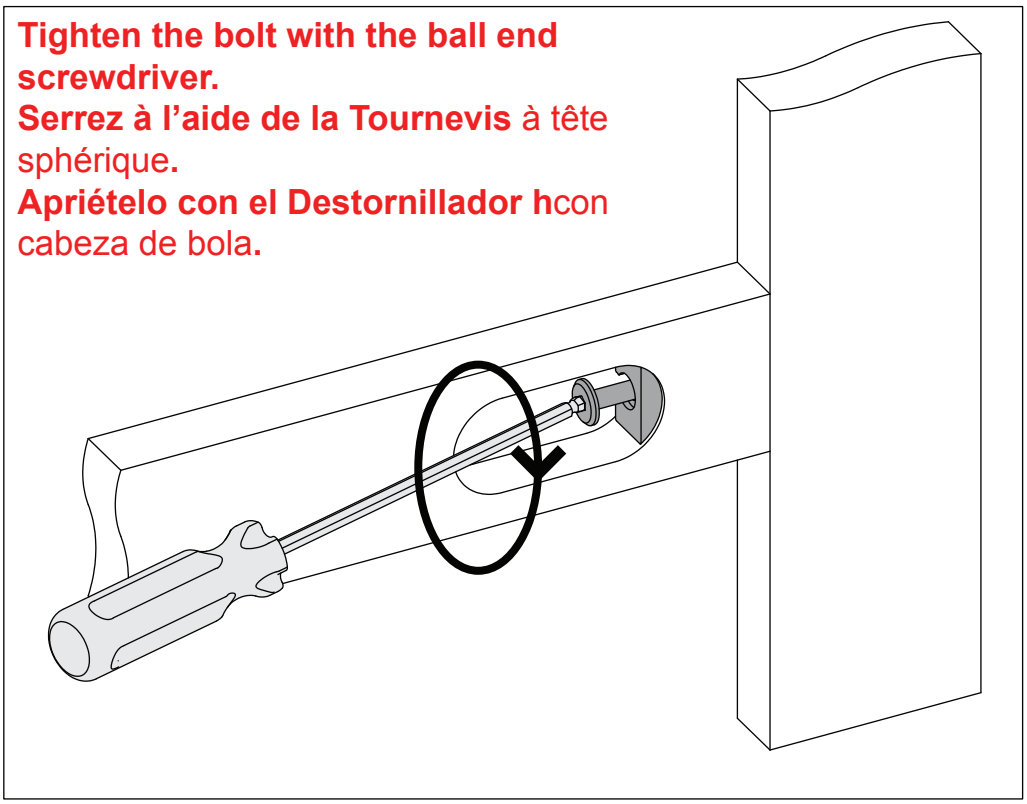

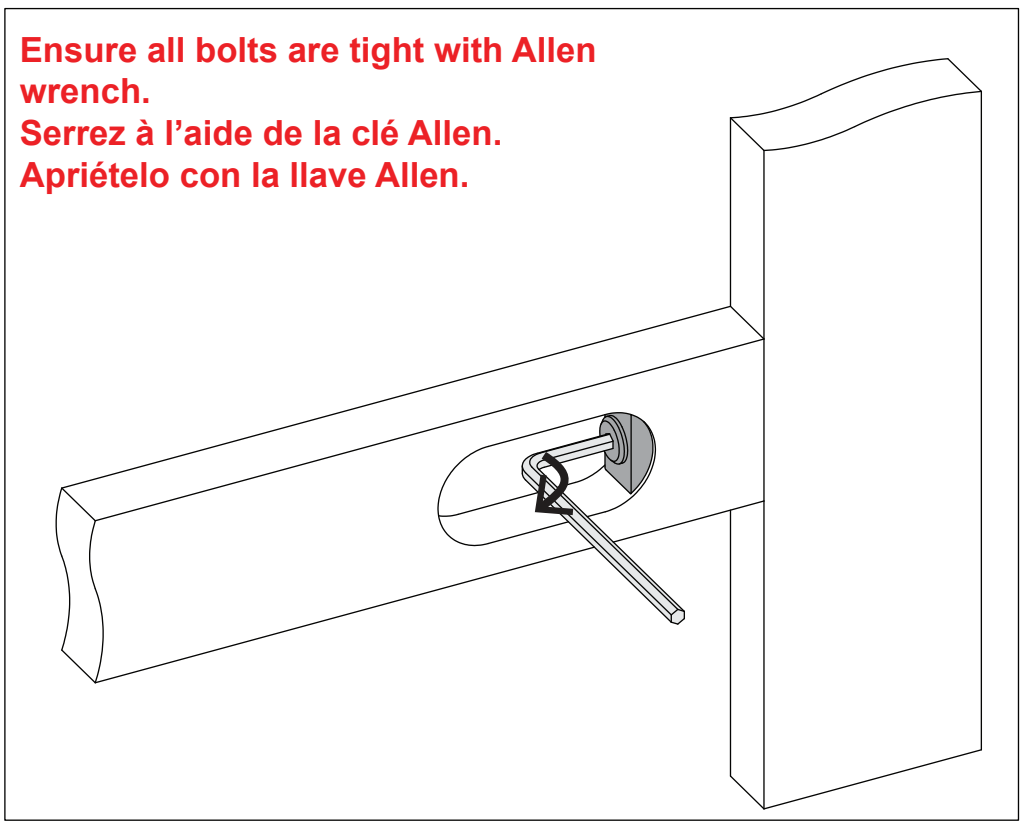

STEP #1
ÉTAPE N°1
PASO #1

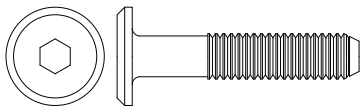

AA. 30mm Bolt x12
Boulon 30mm
Perno 30mm

JJ. Φ6x30mm Dowel x4
Cheville Φ6x30mm
Pasador Φ6x30mm

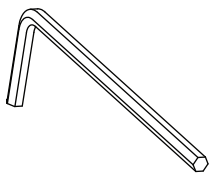

M4 Allen Wrench
Clé Allen M4
Llave Allen M4

M4 Ballend Screwdriver
tournevis M4 à tête sphérique
destornillador M4 con cabeza de bola

Attach (1) Left Back Post (Part K) and (1) Left Front Post (Part M) to the Left Side (Part A) using (6) M6 x 30mm Bolts (Part AA) and (2) Dowels (Part JJ).Tighten the Bolts with the M4 Ballend Screwdriver and M4 Allen wrench.
Repeat on the Right Side (Part B), Right Front Post (Part Z) and Right Back Post (Part Y).

Fixez (1) montant arrière gauche (pièce K) et (1) montant avant gauche (pièce M) à côté gauche (pièce A) à l'aide de (6) boulons M6 x 30 mm (pièce AA) et (2) Chevilles (Pièce JJ) à l'aide de dutournevis M4 à tête sphériqueet la clé Allen M4.
Répétez cette étape avec le côté droit (pièce B), le montant avant droit (pièce Z) et le montant arrière droit (pièce Y).

Fije (1) poste posterior izquierdo (Pieza K) y (1) poste frontal izquierdo (Pieza M) a Lado izquierdo (Pieza A) utilizando (6) pernos M6 x 30 mm (Pieza AA) y (2) Pasadors (Pieza JJ) utilizando el destornillador M4 con cabeza de bola y la llave Allen M4.
Repita con el Lado derecho (Pieza B), poste frontal derecho (Pieza Z) y poste posterior derecho (Pieza Y).

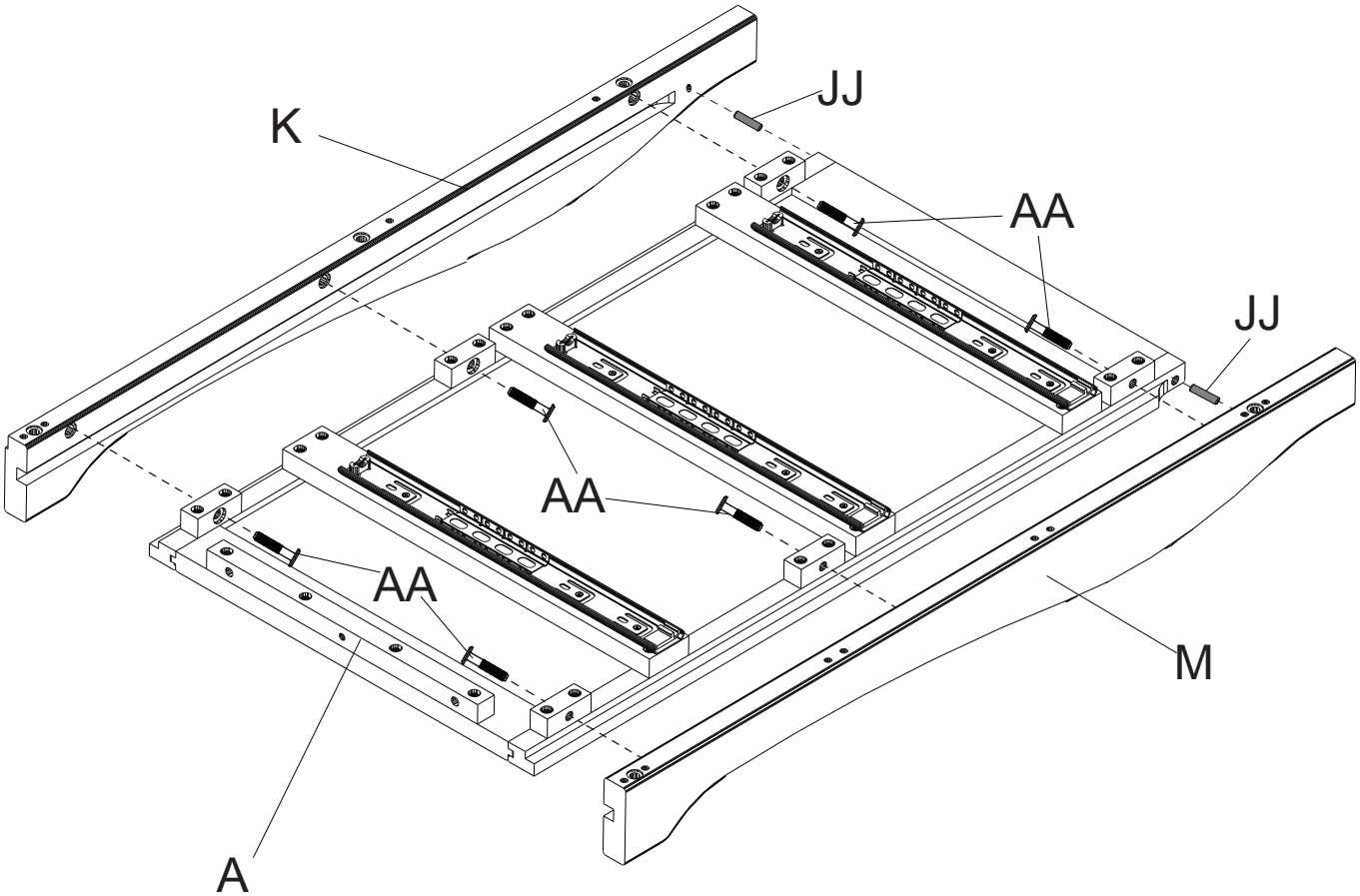
JJ
K
AA
JJ
AA
AA
M
A

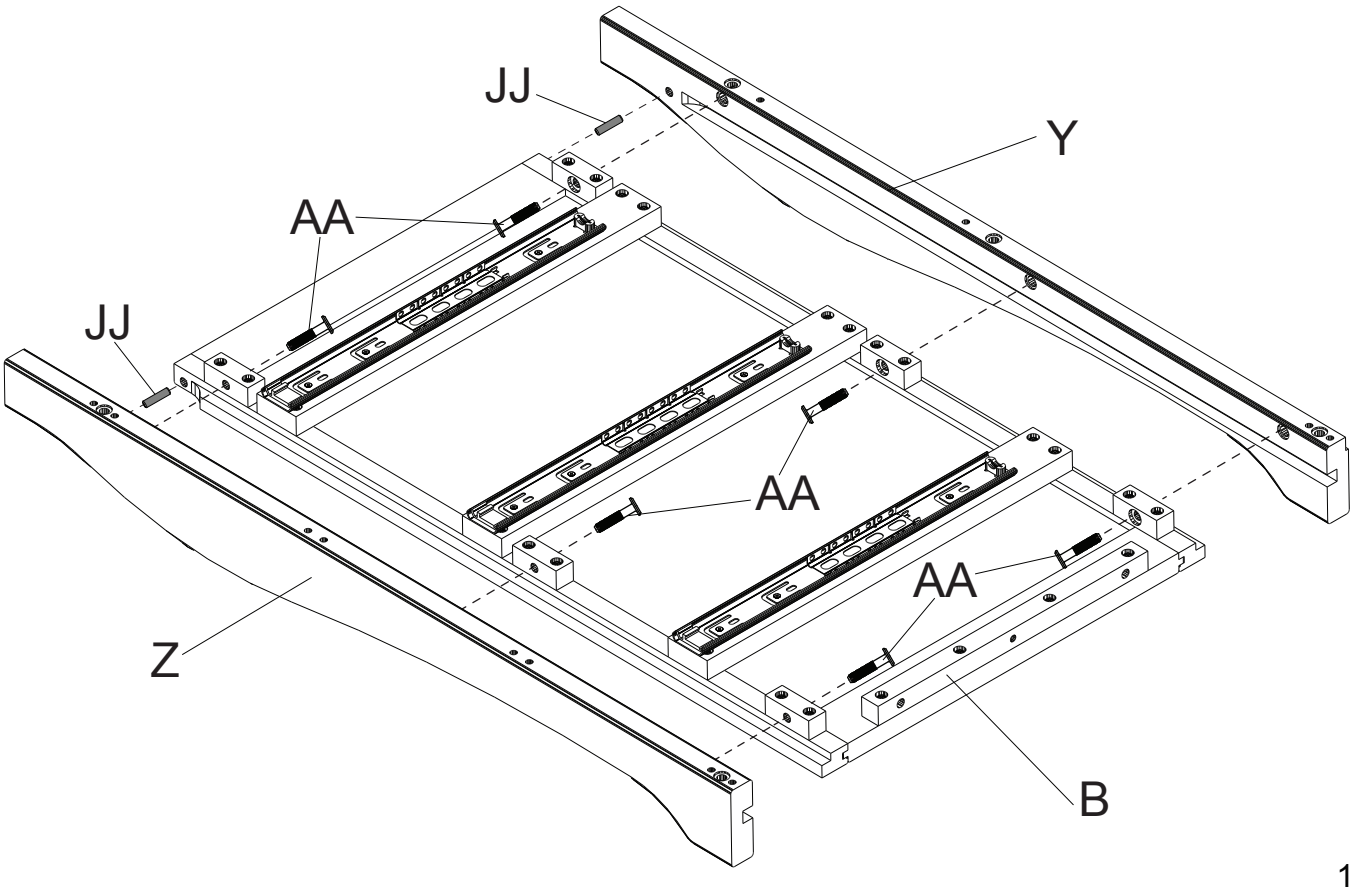
JJ
Y
AA
JJ
AA
AA
Z
B

STEP #2
ÉTAPE N°2
PASO #2

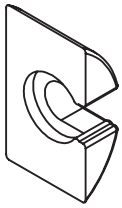

BB. Crescent Washer x5
Rondelle en croissant
Arandela de media luna

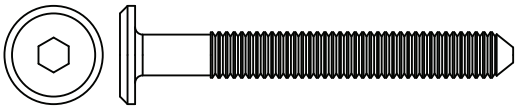

CC. 50mm Bolt x5
Boulon 50mm
Perno 50mm

JJ. Φ6x30mm Dowel x8
Cheville Φ6x30mm
Pasador Φ6x30mm

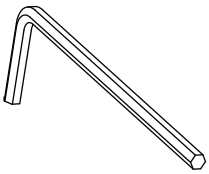

M4 Allen Wrench
Clé Allen M4
Llave Allen M4

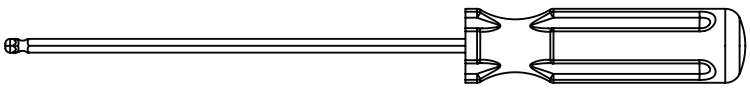

M4 Ballend Screwdriver
tournevis M4 à tête sphérique
destornillador M4 con cabeza de bola

Attach Bottom Front Rail (Part G), Bottom Back Rail (Part H), Top Front Rail (Part E) and Top Back Rail (Part F) to the Left Side (from Step 1) using (5) 50mm bolts (Part CC), (5) Crescent Washer (Part BB) and (8) Dowels (Part JJ). Tighten the Bolts with the M4 Ballend Screwdriver and M4 Allen wrench, following the instructions on pages 12 and 13.

Fixer le Barre avant inférieur (Pièce G), Barre arrière inférieur (Pièce H), Barre Supérieur avant (Pièce E) et Barre Supérieur Arrière (Pièce F) aux Côté gauche (à l'étape 1) à l'aide de (5) boulons de 50 mm (Pièce CC), (5) Rondelle en croissant (Pièce BB) et (8) Chevilles (Pièce JJ) à l'aide de dutournevis M4 à tête sphériqueet la clé Allen M4 ensuivant les instructions pages 12 et 13.

Fije la Barra frontal inferior (Pieza G), Barra trasero inferior (Pieza H), Barra Frontal Superior (Pieza E) y Barra Posterior Superior (Pieza F) al Lado izquierdo (del Paso 1) utilizando (5) Pernos 50mm (Pieza CC), (5) Arandela de media luna (Pieza BB) y (8) Pasadors (Pieza JJ) utilizando el destornillador M4 con cabeza de bola y la llave Allen M4 siguiendo las instrucciones de laspáginas 12 y 13.

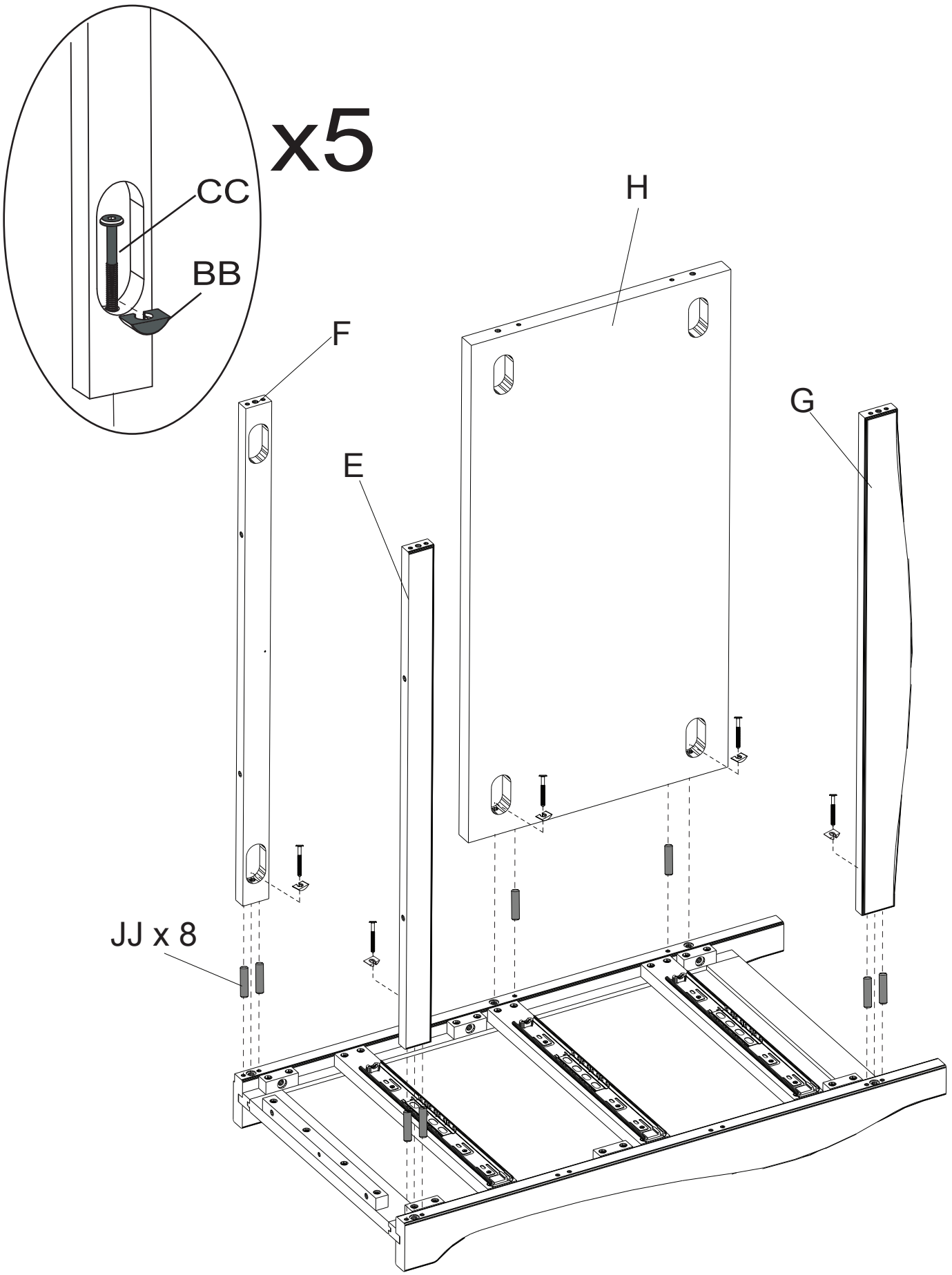
x5
CC
BB
H
F
G
E
JJ x 8

STEP #3
ÉTAPE N°3
PASO #3

JJ. Φ6x30mm Dowel x4
Cheville Φ6x30mm
Pasador Φ6x30mm

Install (2) Drawer Rails (Part J) as shown with the rounded edges facing the front using (4) Dowels (Part JJ).

Installer (2) Barres de Tiroir(Pièce J) comme montrésavec des bords arrondisvers l'avant à l'aide de (4) Chevilles (Pièce JJ) .

Instale (2) Barras de la Gaveta (Pieza J) como se muestra con bordes redondeadoshacia adelante utilizando (4) Pasadors (Pieza JJ)

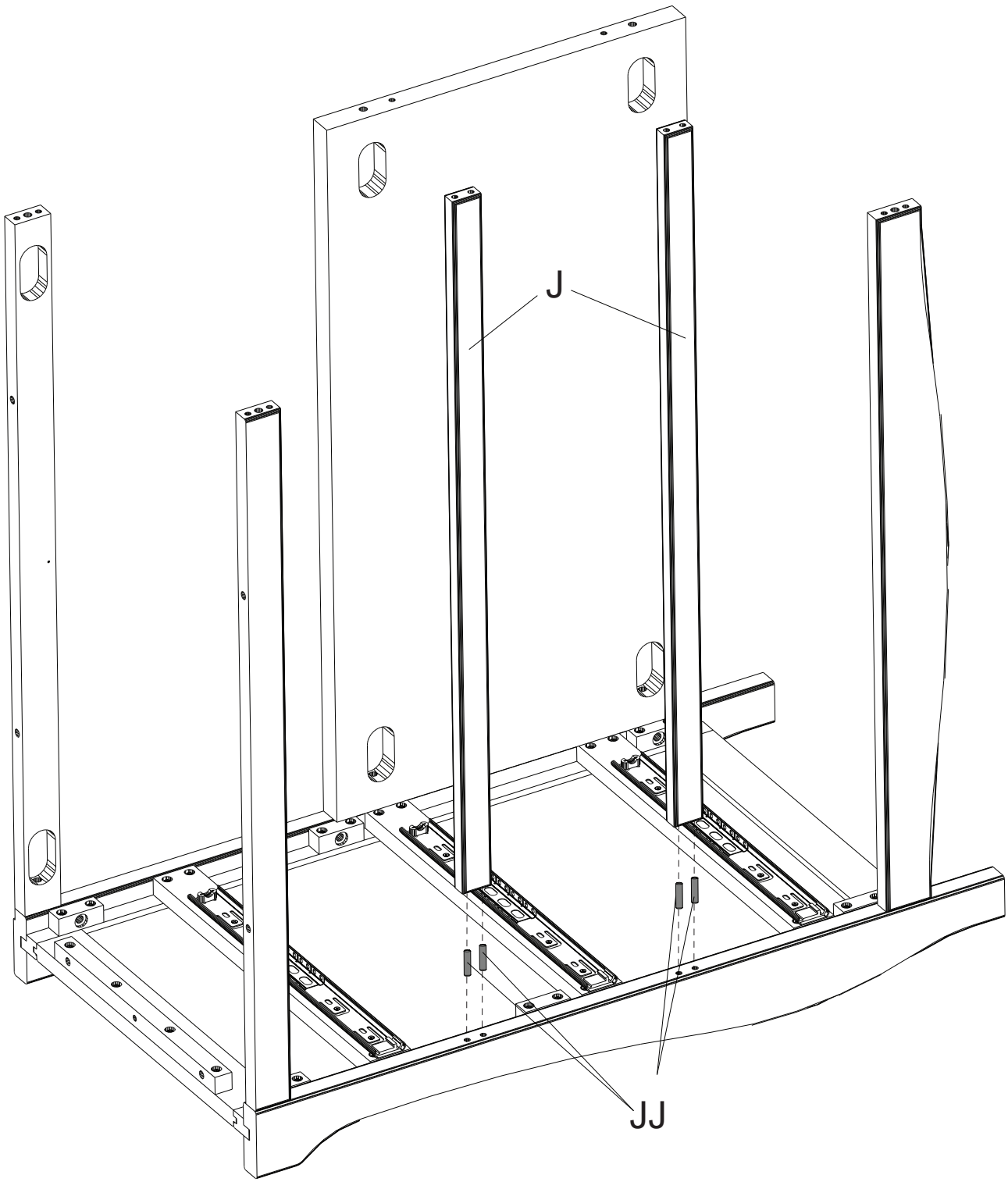
J
JJ

STEP #3
ÉTAPE N°3
PASO #3

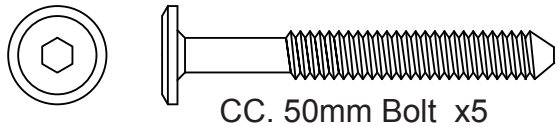

CC. 50mm Bolt x5
Boulon 50mm
Perno 50mm

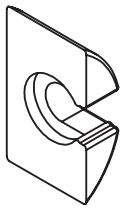

BB. Crescent Washer x5
Rondelle en croissant
Arandela de media luna

JJ. Φ6x30mm Dowel x12
Cheville Φ6x30mm
Pasador Φ6x30mm

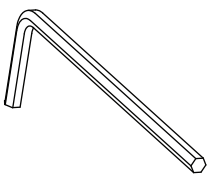

M4 Allen Wrench
Clé Allen M4
Llave Allen M4

M4 Ballend Screwdriver
tournevis M4 à tête sphérique
destornillador M4 con cabeza de bola

Attach Right Side (from Step 1) using (5) 50mm bolts (Part CC), (5) Crescent Washer (Part BB) and (12) Dowels (Part JJ). Tighten the Bolts with the M4 Ballend Screwdriver and M4 Allen wrench, following the instructions on pages 12 and 13.

Fixer le Côté droit (à l'étape 1) à l'aide de (5) boulons de 50 mm (Pièce CC), (5) Rondelle en croissant (Pièce BB) et (12) Chevilles (Pièce JJ) à l'aide de dutournevis M4 à tête sphériqueet la clé Allen M4 ensuivant les instructions pages 12 et 13.

Fije la Lado derecho (del Paso 1) utilizando (5) Pernos 50mm (Pieza CC), (5) Arandela de media luna (Pieza BB) y (12) Pasadors (Pieza JJ) utilizando el destornillador M4 con cabeza de bola y la llave Allen M4 siguiendo las instrucciones de laspáginas 12 y 13.

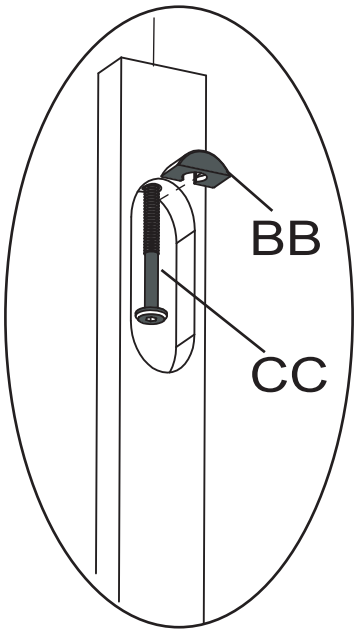

x5

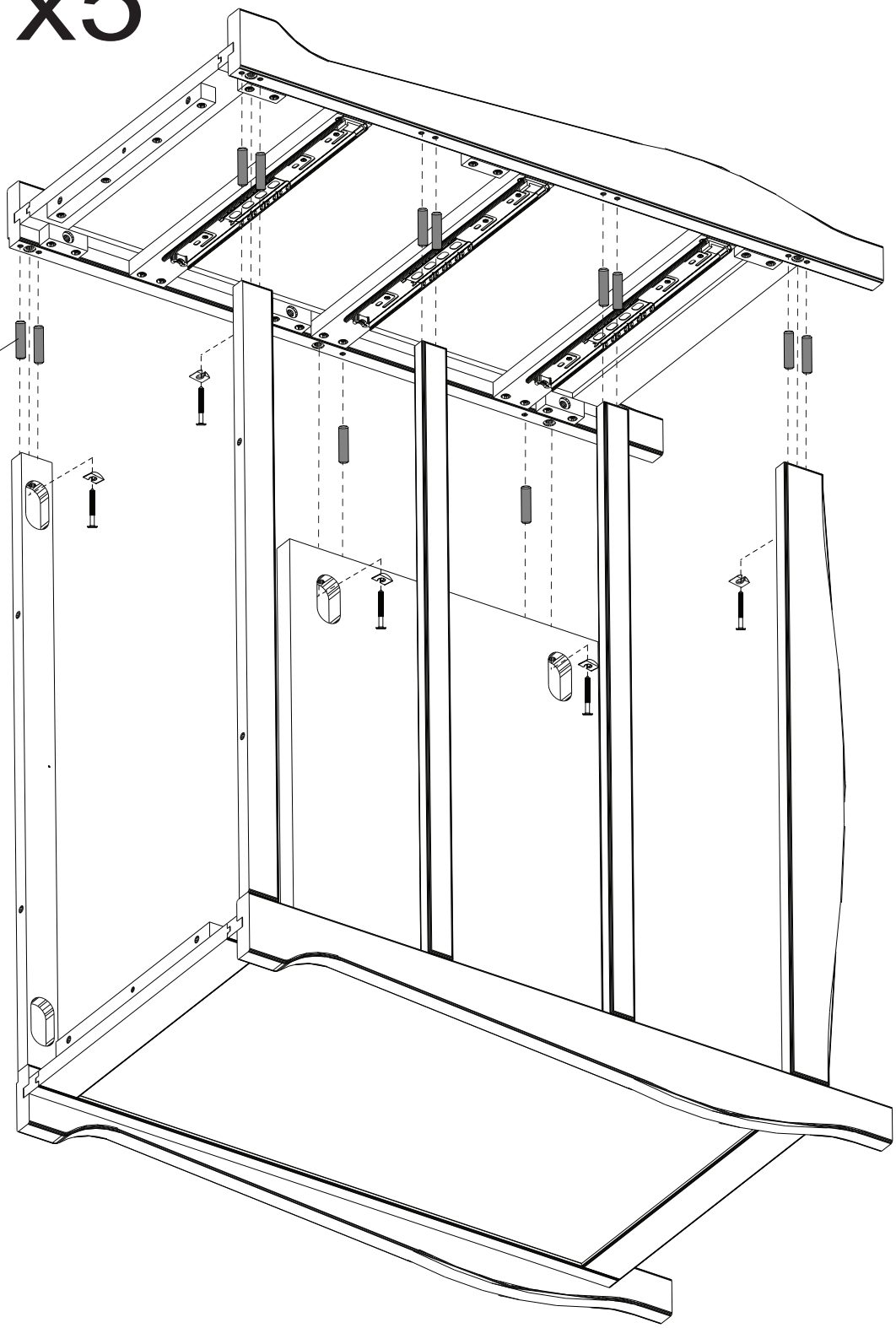

STEP #4
ÉTAPE N°4
PASO #4

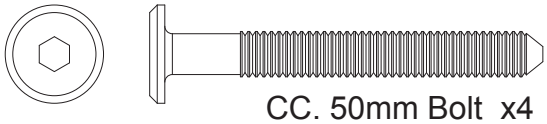

CC. 50mm Bolt x4
Boulon 50mm
Perno 50mm

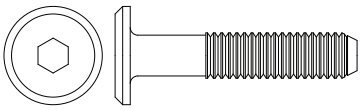

AA. 30mm Bolt x4
Boulon 30mm
Perno 30mm

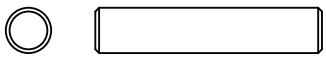

JJ. Φ6x30mm Dowel x2
Cheville Φ6x30mm
Pasador Φ6x30mm

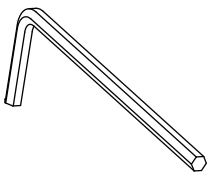

M4 Allen Wrench
Clé Allen M4
Llave Allen M4

M4 Ballend Screwdriver
tournevis M4 à tête sphérique
destornillador M4 con cabeza de bola

Attach the Top Panel (Part C) to the assembly from Step 3 using (2)Φ6x30mm Dowels (Part JJ), (4) 30mm Bolts (Part AA) and (4) 50mm Bolts (Part CC). Tighten the Bolts with the M4 Ballend Screwdriver and M4 Allen wrench.

Fixer le Panneau Avant (Pièce C) au montage assemblé à l'étape 3 à l'aide de (2) Chevilles Φ 6x30mm (Pièce JJ), (4) Boulons 30 mm (Pièce AA) et (4) Boulons 50 mm (Pièce CC) à l'aide de du tournevis M4 à tête sphériqueet la cléAllen M4.

Fije el Panel Superior(Pieza C) al ensamblaje del Paso 3 utilizando (2) Pasadores Φ6x30mm (Pieza JJ), (4) Pernos 30 mm (Pieza AA) y (4) Pernos 50 mm (Pieza CC) utilizando el destornillador M4 con cabeza de bola y la llave Allen M4.

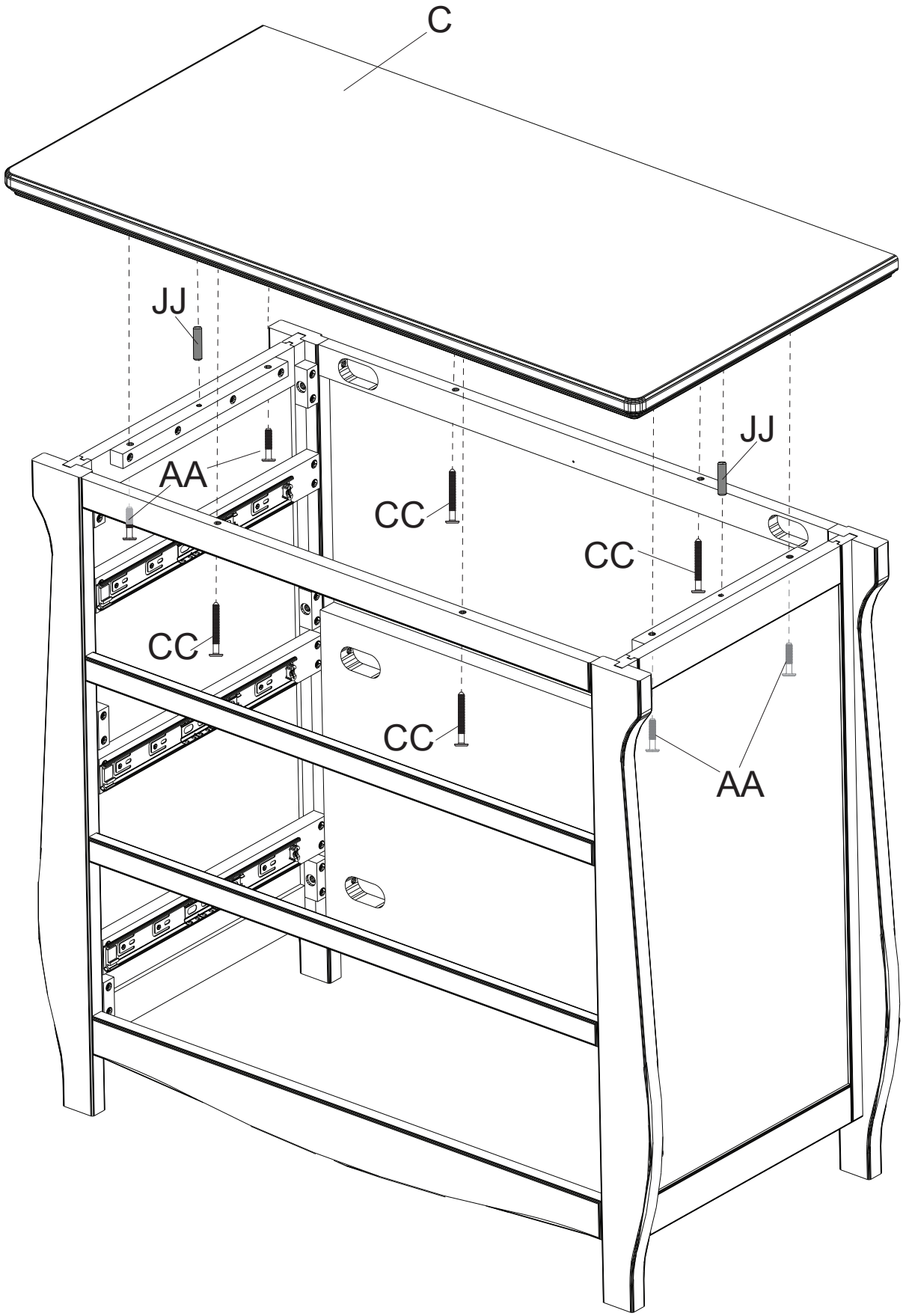
C
JJ
JJ
AA
CC
CC
CC
CC
AA

STEP #5
ÉTAPE N°5
PASO #5

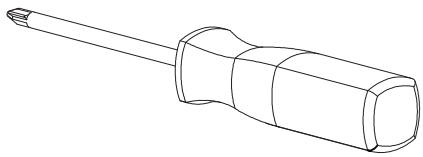

Phillips Screwdriver – Not included
Tournevis Phillips - non inclus
Destornillidor Phillips – no incluido

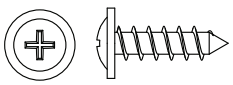

HH. Back Panel Screw x10
Vis pour Panneau Arrière
Tornillo de Panel Trasero

Attach Back Panel (Part D) using (10) Screws (Part HH), tighten with a Phillips screwdriver.

Fixez le panneau arrière (Pièce D) à l'aide de (10) vis (Pièce HH), serrez à l'aide d'un tournevis cruciforme.

Una el panel posterior (Pieza D) utilizando (10) tornillos (Pieza HH), apriete utilizando un destornillador Philips.

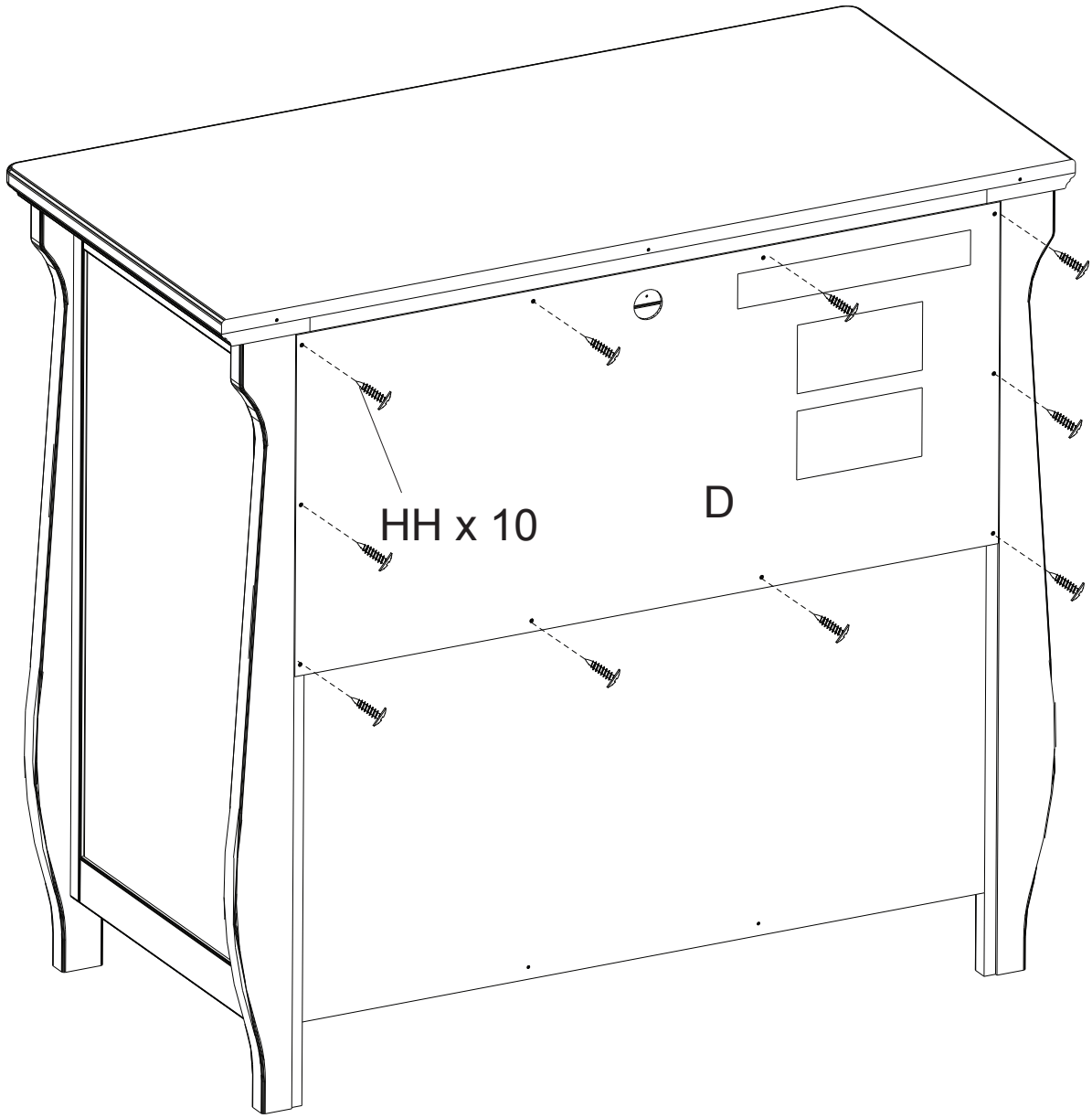
HH x 10
D

STEP #6
ÉTAPE N°6
PASO #6

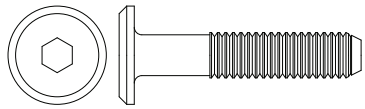

AA. 30mm Bolt x2
Boulon 30mm
Perno 30mm

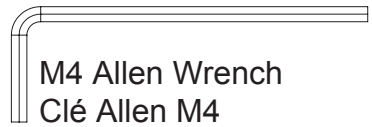

M4 Allen Wrench
Clé Allen M4
Llave Allen M4

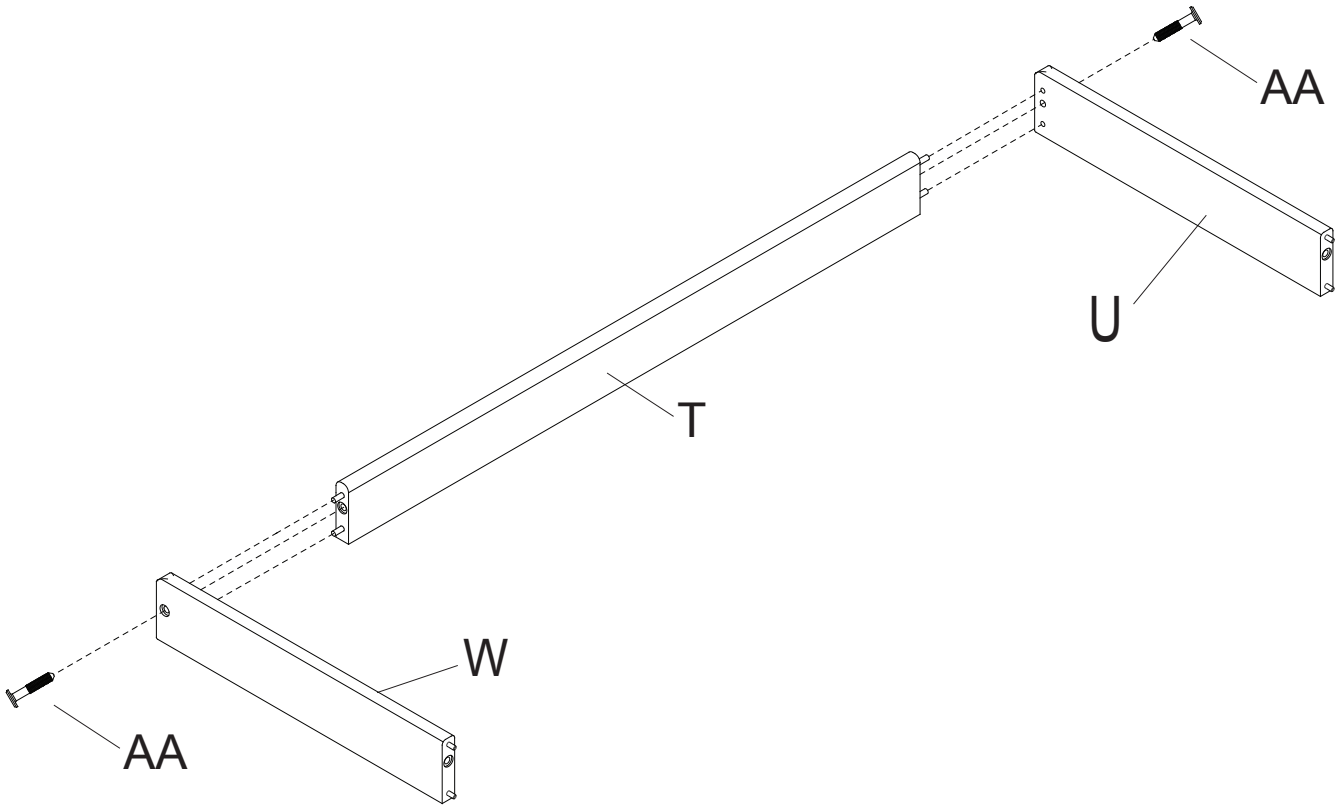

1. Attach Changing Top Right Side (Part W) to the Changing Top Front (Part T) using (1) 30mm Bolt (Part AA) . Tighten with the Allen Wrench.
2. Attach Changing Top Left Side (Part U) in the same manner

1. Fixer le coté droit du plan à langer (Pièce W) à la partie frontale du plan à langer (Pièce T) à l'aide de (1) Boulon 30mm (Pièce AA). Serrezavec la Clé Allen.
2. Fixer le coté gauche du plan à langer (Pièce U) de la même façon.

1. Fijar el lado derecho del cambiador (pieza W) con la parte frontal del cambiador (pieza T) utilizando (1) perno de 30mm (pieza AA). Apriete con la Llave Allen.
2. Fijar el lado izquierdo del cambiador (pieza U) de la misma manera.

STEP #7
ÉTAPE N°7
PASO #7

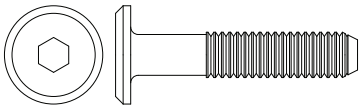

AA. 30mm Bolt x2
Boulon 30mm
Perno 30mm

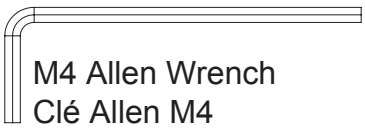

M4 Allen Wrench
Clé Allen M4
Llave Allen M4

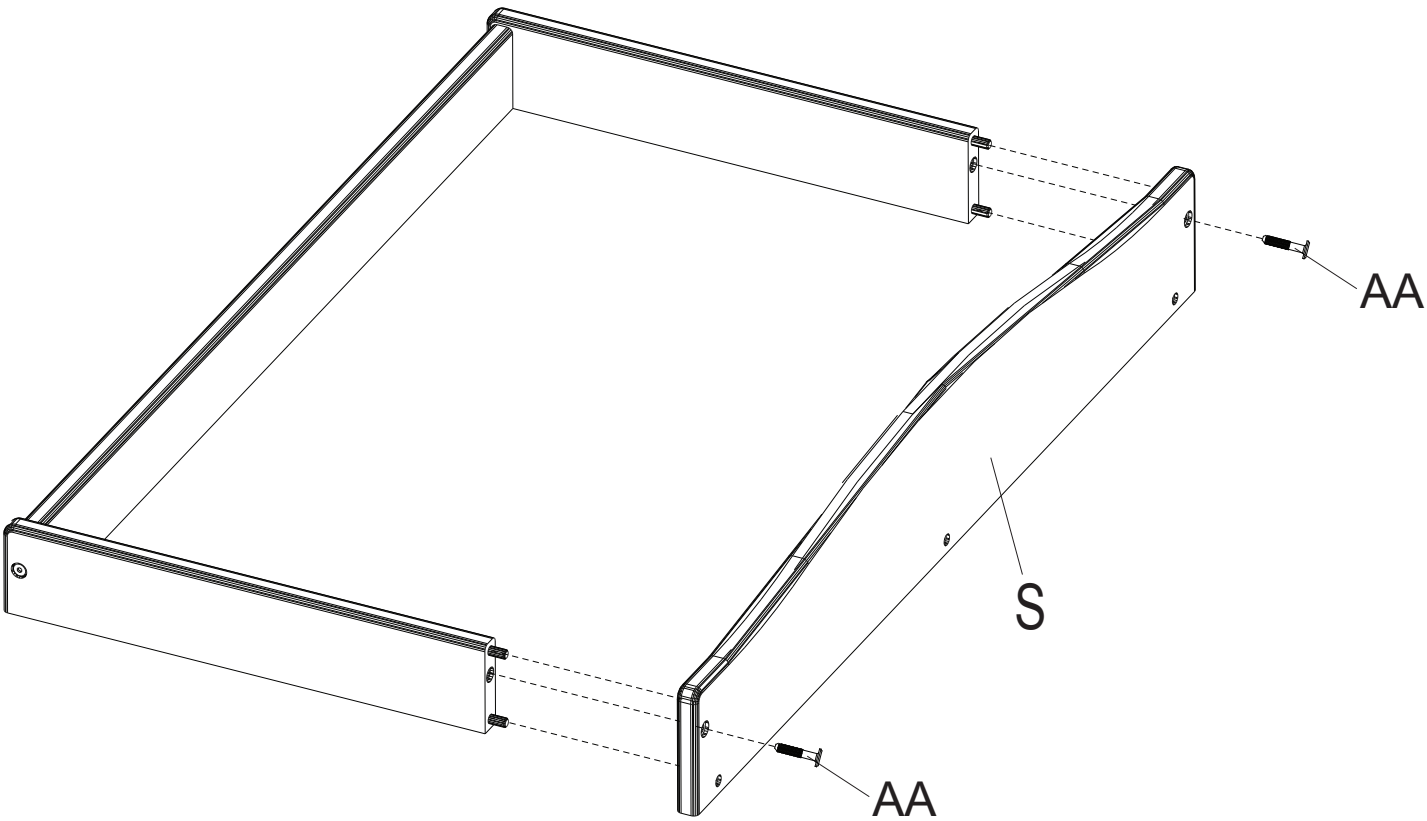

Attach Changing Top Back (Part S) to the Right and Left Sides using (2) 30mm Bolts (Part AA) . Tighten with the Allen Wrench.

Fixer la partie postérieure du plan à langer (Pièce S) au cotés droit et gauche à l'aide de (2) Boulons 30mm (Pièce AA) . Serrezavec la Clé Allen.

Fijar la parte posterior del cambiador (Pieza S) a los lados derecho e izquierdo utilizando (2) pernos de 30 mm (Pieza AA) . Apriete con la Llave Allen.

STEP #8
ÉTAPE N°8
PASO #8

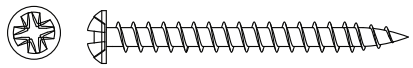

FF. 40mm Screw x3
Vis 40mm
Tornillo 40mm

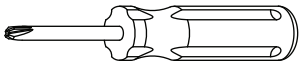

Phillips Screwdriver – Not included
Tournevis Phillips - non inclus
Destornillidor Phillips – no incluido

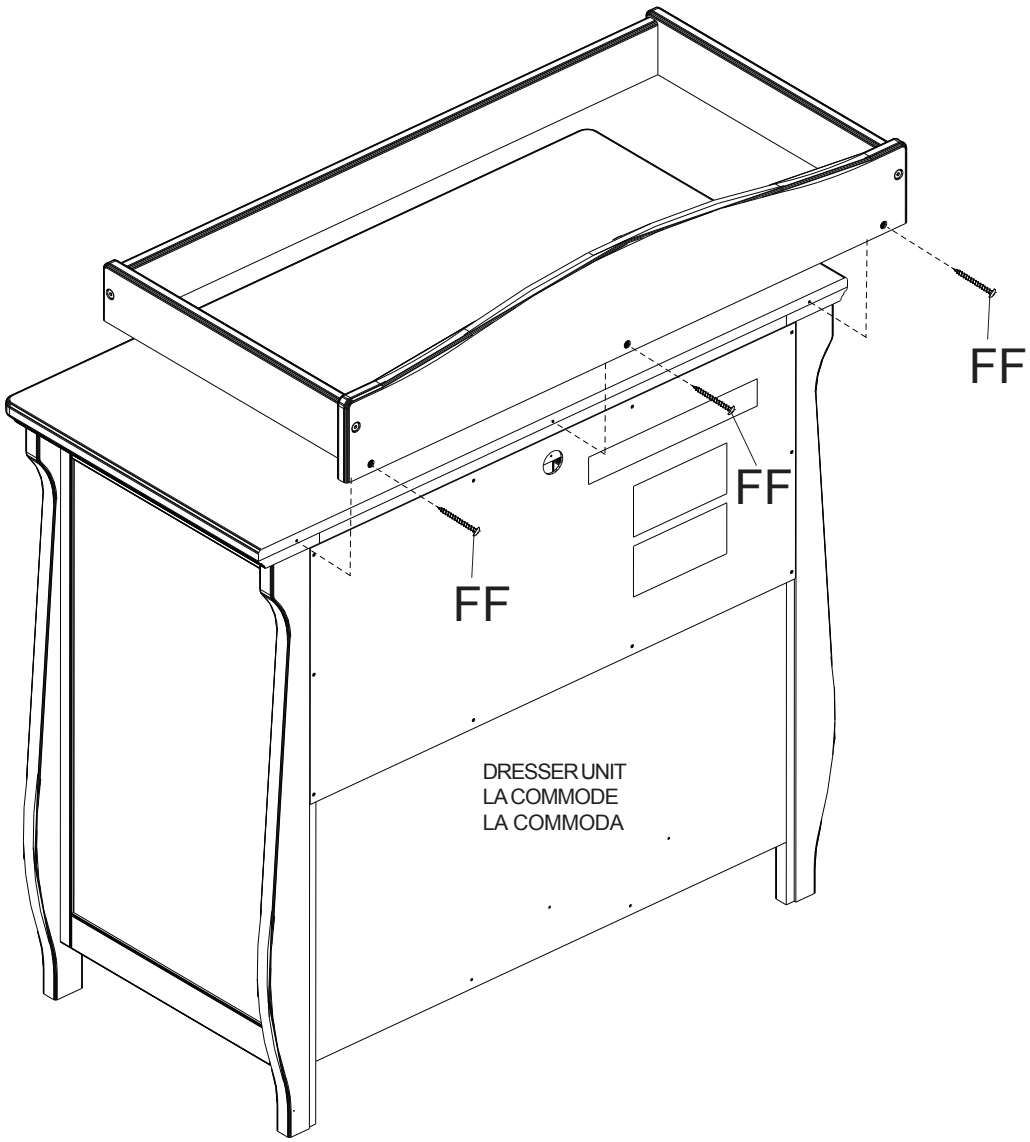

1. Set the Assembled Changing Top on the top of the Dresser as shown.
2. Insert (3) 40 mm screws (Part FF) through the back of the Changing Top, into the pre drilled holes the dresser.
3. Tighten with a Phillips Screwdriver.

1. Placer la Table à Langer maintenant assemblée sur ledessusde la commode.
2. Insérer (3) vis 40mm (pièce FF) à partir del'arrière de la table à langer, jusque dans les trous deguidage que l'onvientde percer dans la commode.
3. Serrer au moyen d'un tournevis phillips.

1. Poner el equipó de ensemblaje ensima del cambiador.
2.Inserta (3) tornillos 40 mm (pieza FF) en laparte de atras en los wecos pilót.
3.Apriete con destornillador phillips.

⚠WARNING

FALL HAZARD - To prevent death or serious injury, always keep child within arm's reach.
Read all instructions before use of the changing top.
KEEP THESE INSTRUCTIONS IN A SAFE PLACE FOR FUTURE USE.
Inspect the changing table periodically. Do not use the changing top if it is damaged or broken.
Contact Delta Children with any questions.
Tighten all loose screws and bolts before each use.
The maximum recommended weight of the child is 30lbs for the changing table.
Always secure the changing top to the changing surface using the screws provided. See Instructions.
Secure the changing top only to Delta Children item 552030.
The changing pad used should be 34" x 16" with a maximum thickness of 1".

⚠ AVERTISSEMENT

RISQUE DE CHUTE – Afin de prévenir tout risque de décès ou de blessure grave, toujours demeurer à portée de bras de l'enfant placé sur la table à langer.
Bien lire toutes les instructions avant d'utiliser la table à langer
CONSERVER CES INSTRUCTIONS DANS UN ENDROIT SÛR POUR RÉFÉRENCE ULTÉRIEURE.
Inspecter régulièrement la table à langer. Ne pas l'utiliser si elle est endommagée ou brisée. Si vous avez des questions contactez Delta Children.
Serrer tous les boulons et vis desserrés avant chaque usage.
Le poids maximum recommandé est de 30 livres (13,6kg).
Toujours fixer la table à langer à la surface de la table à langer en utilisant les vis fournies. Consulter les directives. La table à langer doit être fixé à seulement Delta Children produit 552030.
Le coussin à langer doit mesurer 34 po x 16 po et avoir une épaisseur maximale de 1 po

⚠ADVERTENCIA

PELIGRO DE CAIDAS - Para prevenir la muerte o lesiones graves, mantenga al niño al alcance de sus manos. Lea todas las instrucciones antes de usar el cambiador.
COLOQUE ESTAS INSTRUCCIONES EN UN LUGAR SEGURO PARA SU USO FUTURO.
Inspeccione este cambiador periodicamente. No use el cambiador si esta dañado o roto. Póngase en contacto con Delta Children para formular preguntas.
Apriete los tornillos y pernos flojos antes de cada uso.
El paso maximo recomendado 30 libras (13.6 g).
Coloque siempre el cambiador a la superficie cambiando con los tornillos suministrados. ea las Instrucciones.Asegure el kit de vestido sólo al producto Delta Children 552030.
La almohadilla usada debe ser 34" x 16" pulgadas con un grosor máximo de 1 pulgada.

STEP #9
ÉTAPE N°9
PASO #9

Tipover Restraint
Dispositif de non-renversement
Protección contra volcamiento

⚠WARNING

Use of tip-over restraints may only reduce, but not eliminate, the risk of tip-over.
Do not attempt to screw into the wallboard only. You must screw into a wood wall stud or other wood structure such as securely attached baseboard. If your wall is not wood stud construction, see your local hardware store or home center for a wall anchor system that will hold a pull force of 50 LBS in your wall type. If you are unsure of how to locate the wood stud, or of what type of wall you have, contact a professional contractor.

⚠AVERTISSEMENT

L'utilisation de dispositif anti-renversement peut uniquement réduire les risques de renversement, mais ne les élimine pas totalement.
Ne tentez pas de le visser dans le panneau de revêtement uniquement. Vous devez visser dans un poteau mural en bois ou toute autre structure en bois telle qu'une plinthe solidement fixée. Si votre mur n'est pas construit de montants de bois, voyez votre quincaillerie locale ou centre de rénovation pour une ancre de mur pouvant supporter 50 livres dans votre type de mur. Si vous êtes incertain par rapport à comment localiser le montant ou à quel type de mur vous avez, contactez un entrepreneur professionnel.

⚠ADVERTENCIA

El uso de herramientas de contención de vuelcos tan solo puede reducir, pero no eliminar, el riesgo de vuelco.
No intente atornillar a paredes hechas únicamente de paneles. Debe atornillar en un pilar u otra estructura de madera similar, como un zócalo fijado de manera segura. Si su pared no tiene vigas de Madera, visite su ferretería o tienda del ramo más cercana para conseguir un sistema de anclaje que soporte una fuerza de tiraje de hasta 50 LBS (22,7 Kgs) para su tipo de muro. Si no está seguro sobre cómo encontrar la viga de madera o tiene dudas sobre el tipo de muro, contacte a un contratista profesional.

1) Choose BOTTOM or TOP attachment. Remove the BOTTOM DRAWER or TOP DRAWER based on your selection.
2) Locate the through holes in the back of the dresser.
3) Align the hole to be used with the wood wall stud (For Open Bottom Installation, use wood wall stud closest to center)
1) Choisissez une fixation SUPÉRIEURE ou INFÉRIEURE. Retirez le TIROIR INFÉRIEUR ou le TIROIR SUPÉRIEUR en fonction de votre choix.
2) Repérez les trous percés au dos de la commode.
3) Alignez le trou à utiliser sur le poteau mural en bois (Pour une installation à fond ouvert, utilisez le poteau mural le plus près du milieu)
1) Seleccione el aditamento SUPERIOR o INFERIOR. Extraiga la GAVETA INFERIOR o GAVETA SUPERIOR según su elección.
2) Ubique los orificios pasantes en la parte posterior del mueble.
3) Alinee el orificio que utilizará con el pilar de la pared (para una instalación con fondo abierto, utilice el pilar de madera más cercano al centro)

4) Make a pencil mark on the wall using the wood rail as a guide, pencil mark must be over wood wall stud. Then move the case away from the wall.
4) Faites une marque sur le mur à l'aide d'un crayon en vous servant du barre en bois comme guide, la marque au crayon doit être au-dessus du poteau mural en bois. Ensuite, déplacez la caisse afin de l'éloigner du mur.
4) Utilizando un lápiz, haga una marca en la pared utilizando el barra de madera como guía; la marca debe estar sobre el pilar de madera. Luego, aleje la carcasa de la pared.

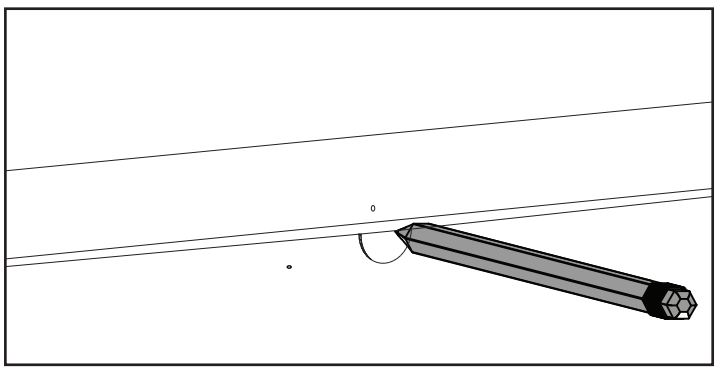

5) Drill Ø1/8" hole at Pencil Mark, in wood wall stud
5) Percez un trou de 1/8 po de diamètre à l'emplacement de la marque au crayon, dans le poteau mural en bois
5) Perfore un orificio de Ø1/8" en la marca del lápiz, sobre el pilar de madera

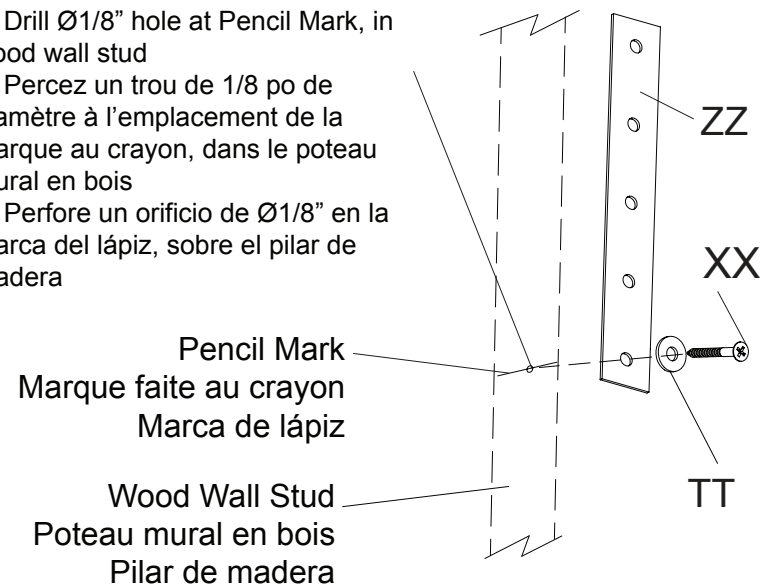

6) Attach the Tip-over restraint strap (ZZ) to the wall using (1) Long Screw (XX) and (1) washer (TT) as shown. The screw MUST be installed into a wood wall stud (See WARNINGS for additional information).
6) Fixez la sangle du dispositif de non-renversement (ZZ) au mur à l'aide de (1) vis longue (XX) et de (1) rondelle (TT) tel qu'illustré. La vis DOIT être serrez dans un poteau mural en bois (Pour de plus amples informations, veuillez vous référer aux AVERTISSEMENTS).
6) Fije la correa de retención contra volcamiento (ZZ) a la pared utilizando (1) tornillo largo (XX) y (1) arandela (TT), como se indica. El tornillo DEBE instalarse en un pilar de madera (para obtener más información consulte las ADVERTENCIAS).

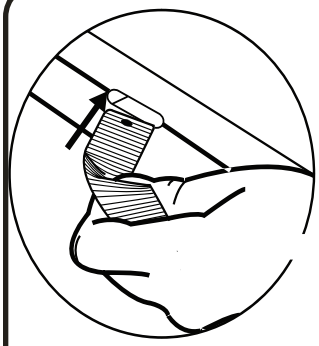

NOTE: Be sure to attach any accessory items to case before completing this step.
7)Feed the Tipover Restarint through the hole as you place the dresser in it's final position.
REMARQUE : Veillez à fixer tous accessoires sur la caisse avant de l'exécution de cette étape.
7) Faites entrer le dispositif de non-renversement à travers le trou lorsque vous placez la commode dans s position finale.
NOTA: Asegúrese de fijar todos los accesorios a la carcasa antes de completar este paso.
7) Pase el elemento de retención a través del orificio, a medida que posiciona el mueble en su posición final.

8) Pull the Tip-over restraint through the hole and fasten it securely to the case using (1) 15mm screw (YY) and (1) washer (TT).
8) Tirez le dispositif de non-renversement à travers le trou, puis fixez-le solidement sur la caisse à l'aide de (1) vis de 15 mm (YY) et de (1) rondelle (TT).
8) Pase el elemento de retención a través del orificio y fíjelo con seguridad a la carcasa utilizando (1) tornillo de 15 mm (YY) y (1) arandela (TT).

Attach to Top
Fixez-le à la partie supérieure
Fijar a la parte superior

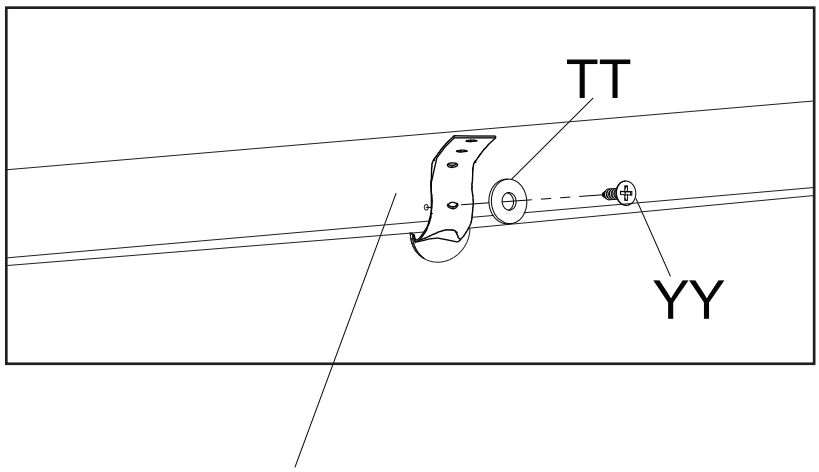

Top Back Rail
Barre Arrière Supérieur
Barra Trasero Superior

Attach to Bottom
Fixez-le à la partir inférieure
Fijar al fondo

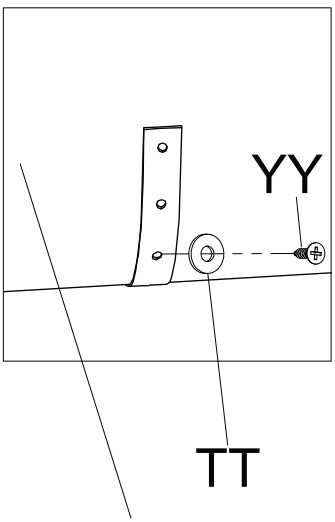

Bottom Back Rail
Barre Arrière Inférieur
BarraTraseroInferior

9)Pull case AWAY from wall until Restraint is SNUG.
9) Tirez la caisse afin de L'ÉLOIGNER du mur jusqu'à ce que le dispositif de non-renversement soit BIEN AJUSTÉ
9) Jale la carcasa ALEJÁNDOLA de la pared hasta que la retención esté TENSA.

10) Ensure restraint is not loose.
10) Assurez-vous que le dispositif de non-renversement n'est pas desserré.
10) Asegúrese de que la retención no esté suelta.

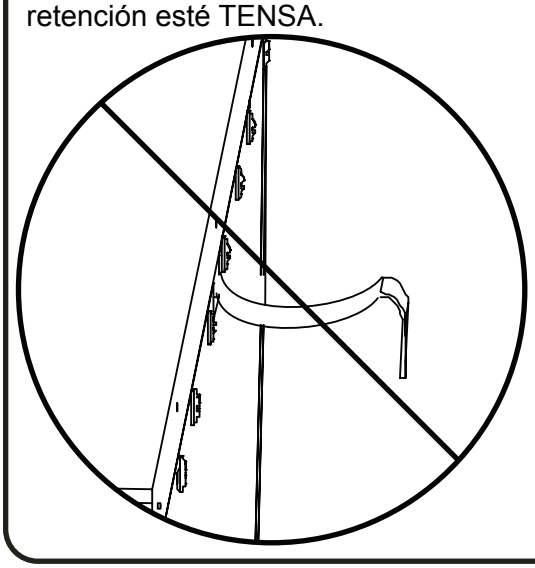

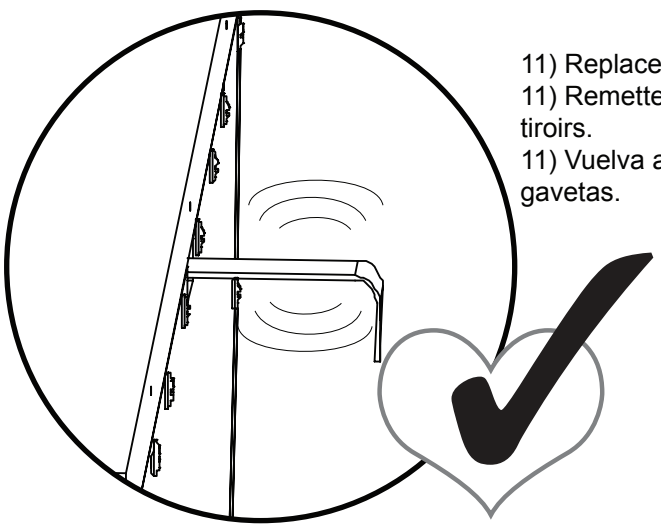

11) Replace the drawers.
11) Remettez en place les tiroirs.
11) Vuelva a poner las gavetas.

STEP #10
ÉTAPE N°10
PASO #10

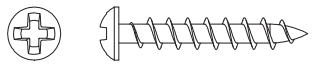

GG. 25mm SCREW x12
Vis 25mm
Tornillo 25mm

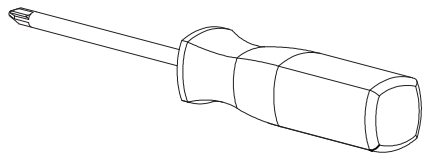

Phillips Screwdriver – Not included
Tournevis Phillips - non inclus
Destornillidor Phillips – no incluido

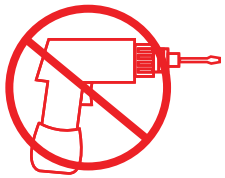

CAUTION: Do Not use a power screwdriver they can cause screws to break or strip.
ATTENTION: Ne Pas utiliser un tournevis électrique car les vis peuvent casser ou perdre leurs filets.
ATENCIÓN: No use un destornillador eléctrico ya que puede causar que los tornillos se rompan o rueden.

Attach the Drawer Sides (Parts X) to the Drawer Front (Part P) with (4) 25mm Screws (Part GG). Note: Grooves in Bottom must align. Tighten With Phillips Screwdriver. Repeat this step until 3 drawers are complete.

Fixer les côtés des tiroirs (Pièces X) à l'avant du tiroir (Pièce P) à l'aide de (4) vis 25mm (Pièce GG). Remarque: Les rainures inférieures doivent être alignées. Serrer avec un tournevis Phillips. Répéter cette étape jusqu'à ce que les 3 tiroirs soient montés.

Fije los lados de la gaveta (Pieza X) a la parte frontal de la gaveta (Pieza P) utilizando (4) tornillos 25mm (Pieza GG). Nota: Las ranuras al inferior deben alinearse. Apriete utilizando un destornillador Phillips. Repitaestepaso hasta haber completadolas 3 gavetas .

32

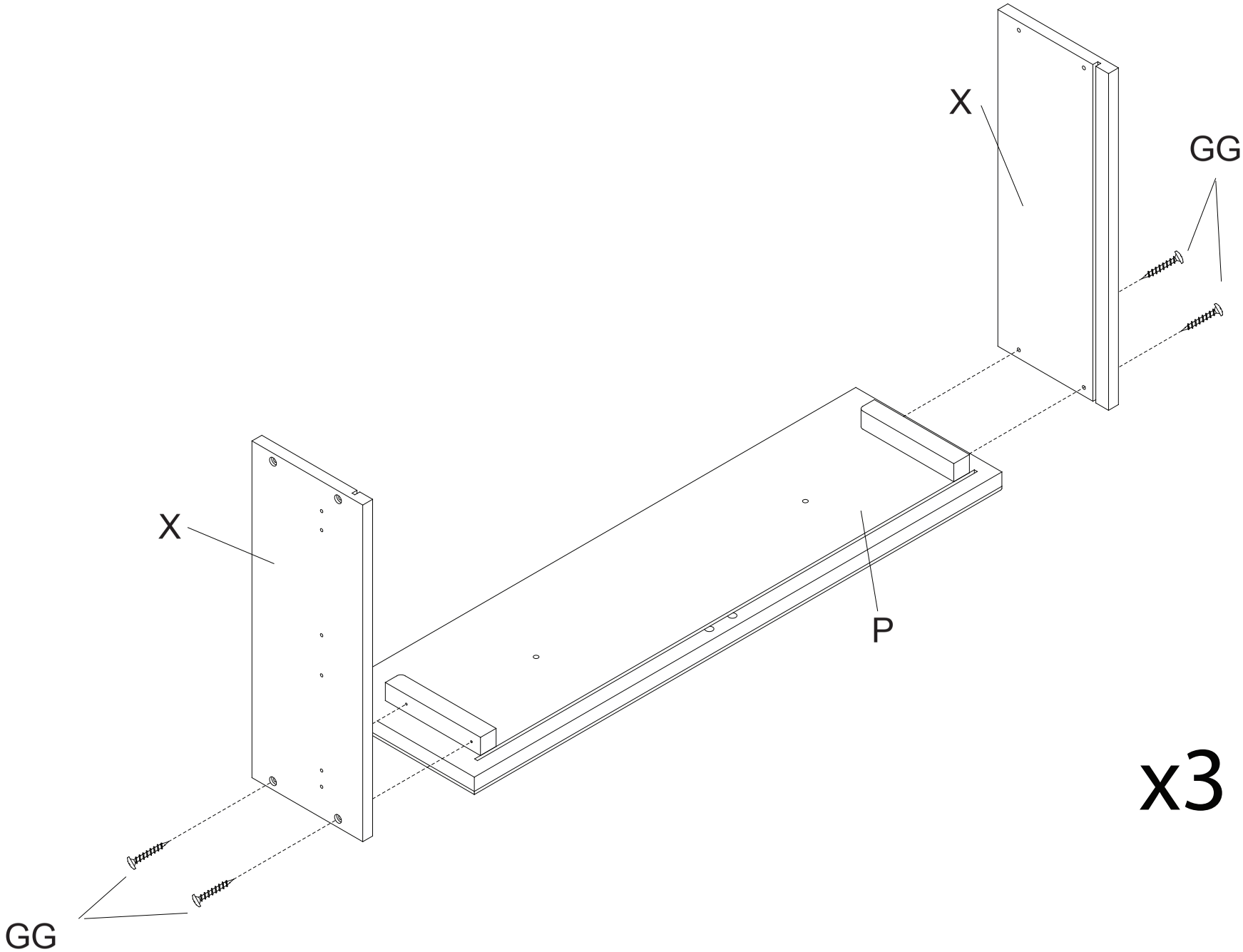

33

STEP #11
ÉTAPE N°11
PASO #11

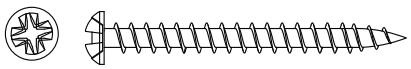

FF. 40mm SCREW x15
Vis 40mm
Tornillo 40mm

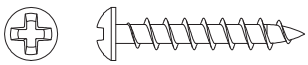

GG. 25mm SCREW x3
Vis 25mm
Tornillo 25mm

EE. Plastic Barrel Nut x15
Écrou à portée cylindrique en plastique
Tuercacilíndricaplástica

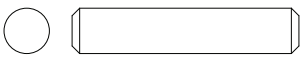

JJ. Φ6x30mm Dowel x6
Cheville Φ6x30mm
Pasador Φ6x30mm

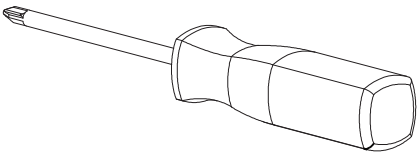

Phillips Screwdriver – Not included
Tournevis Phillips - non inclus
Destornillidor Phillips – no incluido

CAUTION: Do Not use a power screwdriver they can cause screws to break or strip.
ATTENTION: Ne Pas utiliser un tournevis électrique car les vis peuvent casser ou perdre leurs filets.
ATENCIÓN: No use un destornillador eléctrico ya que puede causar que los tornillos se rompan o rueden.

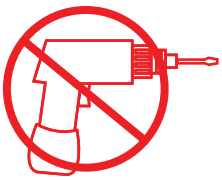

Slide Drawer Bottom (Part R) into the grooves. Install the Drawer Support (Part N) and Drawer Back (Part L), using (1) 25mm Screw (Part GG), (2) Φ6x30mm Dowels (Pièce JJ), (5) 40mm Screws (Part FF) and (5) Plastic Barrel Nuts (Part EE). Note: Grooves In Bottom Must Align. Repeat this step until 3 drawers are complete.

Glisser le fond du tiroir (Pièce R) dans les rainures. Installer le support du tiroir (Pièce N) et l'arrière du tiroir (Pièce L), à l'aide de (1) vis 25mm (Pièce GG), (2) Chevilles Φ6x30mm (Pièce JJ) (5) vis 40mm (Pièce FF) et de (5) Écrous à portée cylindriques en plastique (Pièce EE). Remarque: Les rainures inférieures doiventêtre alignées. Serrer avec un tournevis Phillips. Répéter cette étape jusqu'à ce que les 3 tiroirs soientmontés.

Deslice la Fondo de la gaveta (Pieza R) hacia las ranuras. Instale el soporte de gaveta (Pieza N) y Trasera de la gaveta (Pieza L) utilizando (1) tornillo 25mm (Pieza GG), (2) Pasadors Φ 6x30mm (Pieza JJ), (5) tornillos de 40 mm (Pieza FF) y (5) tuercas cilíndricas plásticas (Pieza EE). Nota: Las ranuras al inferior deben alinearse. Apriete utilizando un destornillador Phillips. Repita este paso hasta haber completado las 3 gavetas.

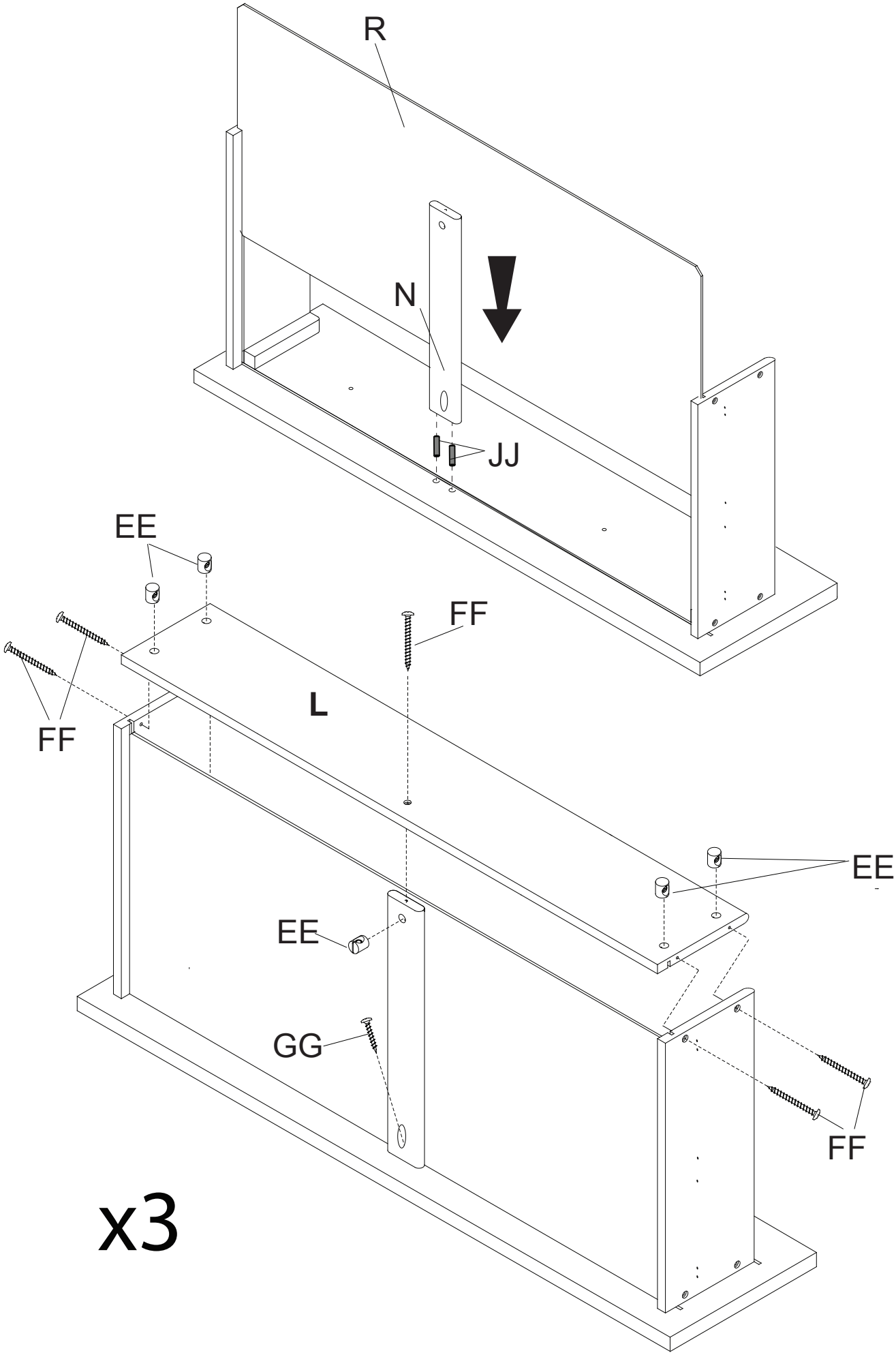
R
N
JJ
EE
FF
FF
L
EE
EE
GG
FF
x3

STEP #12
ÉTAPE N°12
PASO #12

PP. Knob / Bouton / Perilla x6

PP2. Knob Screw
Vis de Bouton
Tornillo para Perilla

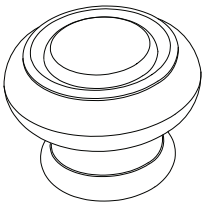

PP1. Knob
Bouton
Perilla

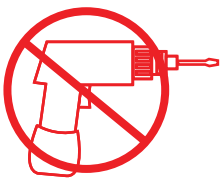

CAUTION: Do Not use a power screwdriver they can cause screws to break or strip.
ATTENTION: Ne Pas utiliser un tournevis électrique car les vis peuvent casser ou perdre leurs filets.
ATENCIÓN: No use un destornillador eléctrico ya que puede causar que los tornillos se rompan o rueden.

Attach (2) Knobs (Part PP1) to Drawer Assembly using (2) Knob Screws (Part PP2). Repeat this step until 3 drawers are complete.

Fixer le (2) boutons (Pièce PP1) au montage assemblé du tiroir à l'aide d'(2) vis de Bouton (Pièce PP2). Répéter cette étape jusqu'à ce que les 3 tiroirs soient montés.

Fije la(2) perillas (Pieza PP1) al ensamblaje de la gaveta utilizando (2) tornillos para Perilla (Pieza PP2). Repita este paso hasta haber completado las 3 gavetas.

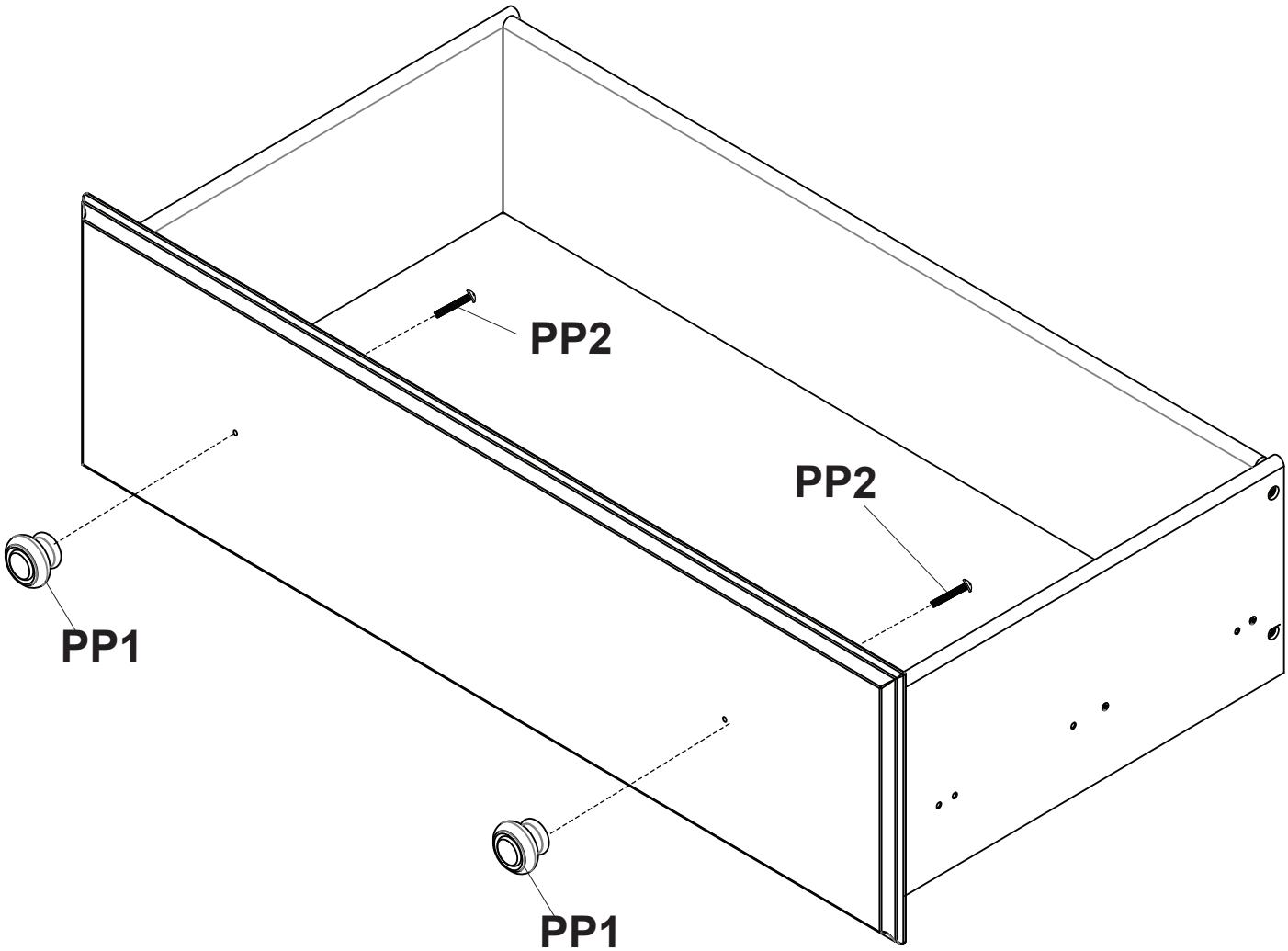

x3

STEP #13
ÉTAPE N°13
PASO #13

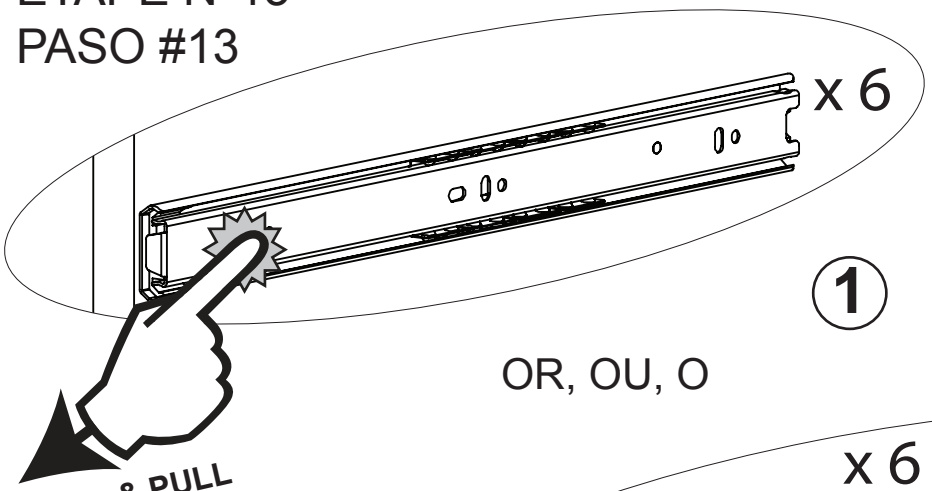

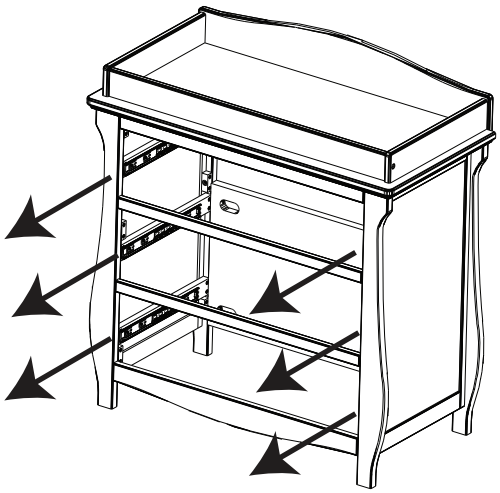

1

OR, OU, O

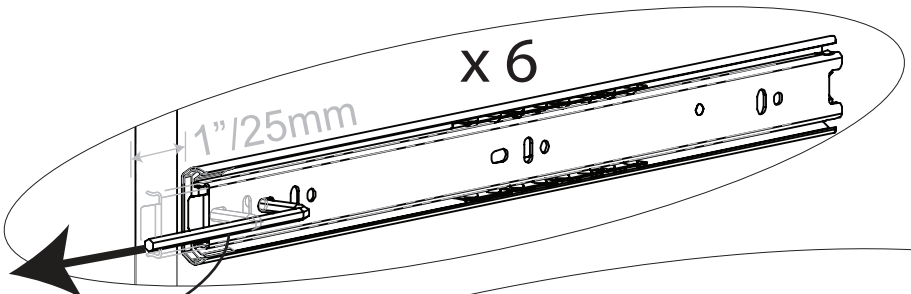

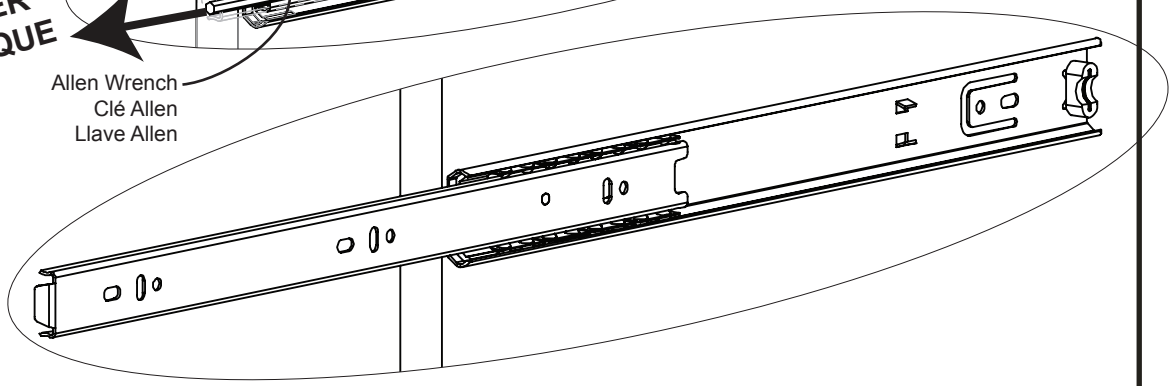

Left/Gauche/Izquiredo

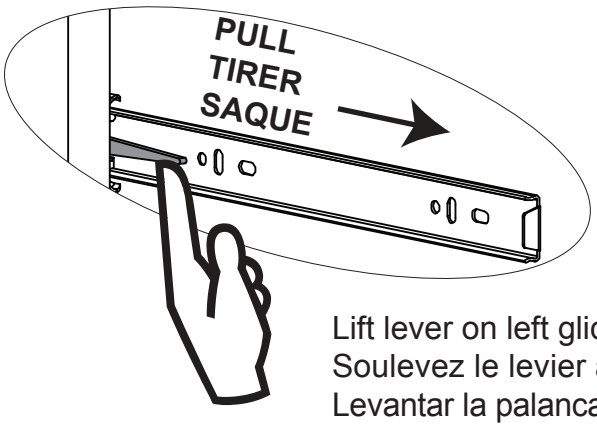

2

Lift lever on left glide up
Soulevez le levier à gauche
Levantar la palanca a la izquierda
se deslizan hacia arriba

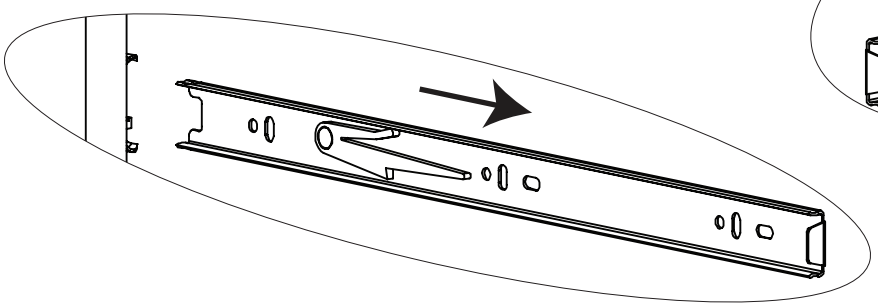

3

Right/Droite/Derecho

Press lever on right glide down
Glisser sur le levier sur la droite
glisser vers le bas
Empujar la palanca a la derecha se
deslizan por

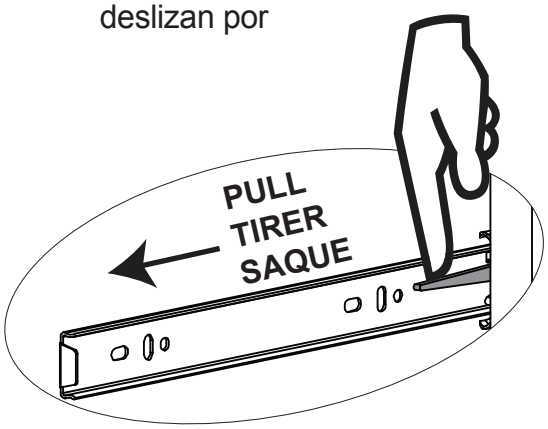

The silver portion of the glide must be pulled to the front of the glide when assembling the drawer into the case.

La partie argentée du glissement de doit être tirée vers l'avant de la glisse lors du montage du tiroir dans le boîtier.

La parte plateada de la guía de la gaveta debe estar al frente de la guía cuando se está armando la cómoda.

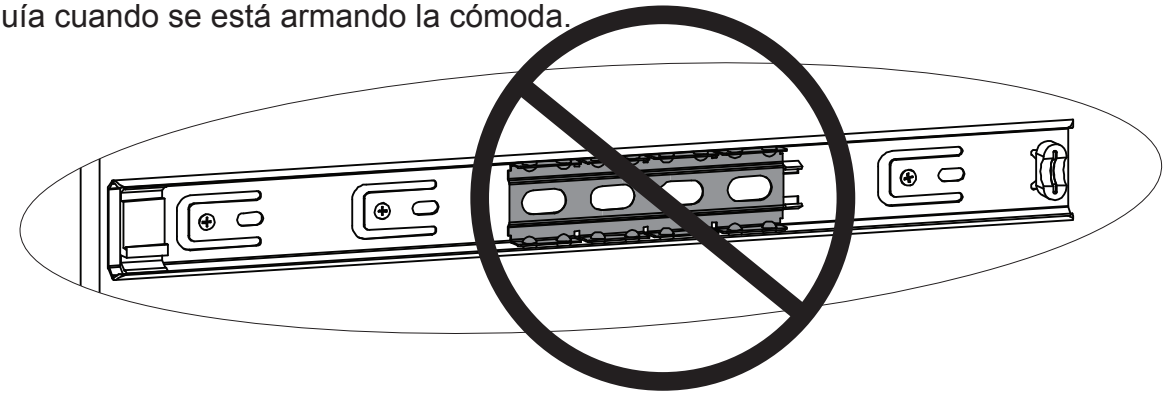

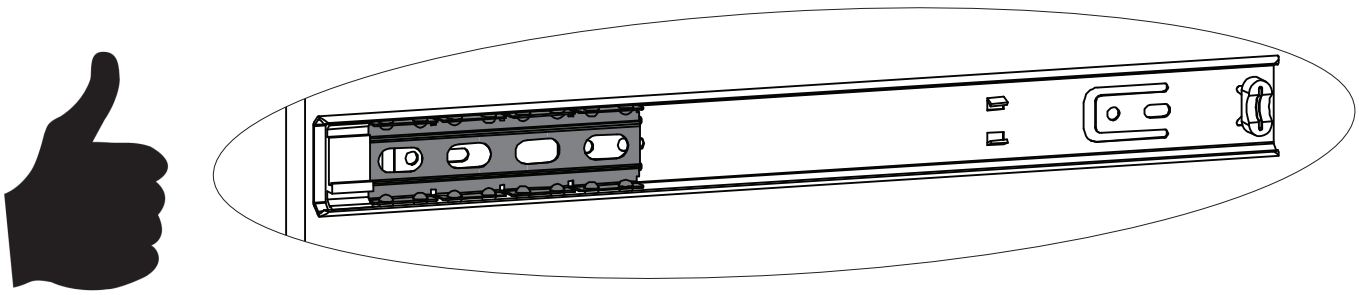

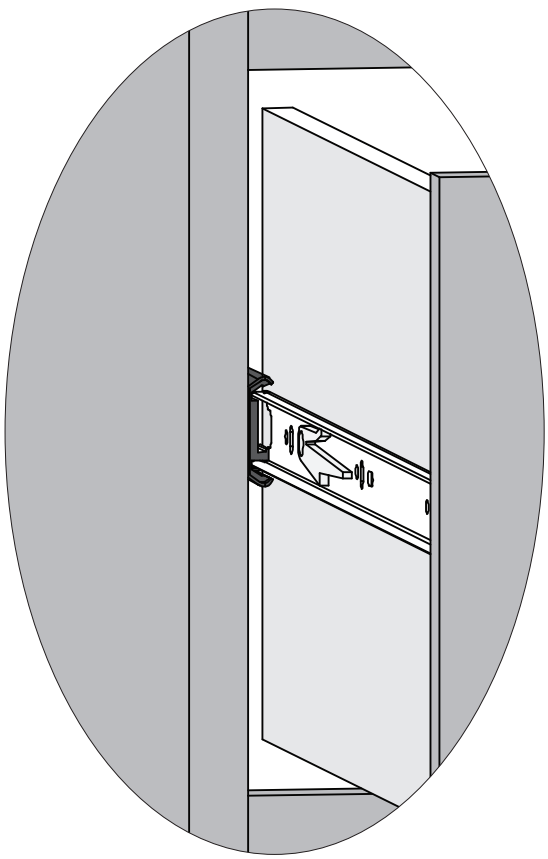

To insert drawer align male runner on drawer to female runner on case and push all the way in.

Pour insérer tiroir aligner runner homme sur le tiroir pour runner femme sur l'affaire et poussez jusqu'à ce qu'il repose.

Para insertar la gaveta alinear runner mujer en la gaveta para de hombre runner case y empuje hasta el fondo.

STEP #14
ÉTAPE N°14
PASO #14

NN.12mm Screw x18
Vis 12mm
Tornillo 12mm

Attach (2) Drawer Guide outer pieces to each assembled drawer. There are pre-drilled holes in each drawer side.
i)Place the end of the Drawer Guide with the tab against the Drawer Front, then align the holes in the Guide to the holes in the Side, tab should remain very close to the Drawer Front.
ii)Attach the Drawer Guide with (3) 12mm screws (Part NN). Install the screws from the back to the front (1st,2nd,3rd in the illustration). Tighten with a Phillips Screwdriver.
iii)Repeat with the other Drawer Side.
iv)Repeat until all (3) Drawers are complete.

Fixez (2) parties extérieures de glissière de tiroir sur chaque tiroir monté. Des trous prépercés se trouvent sur le côté de chaque tiroir.
i)Placez l'extrémité de la glissière de tiroir avec la patte contre l'avant du tiroir, puis alignez les trous de la glissière aux trous sur le côté. La patte doit rester très proche de l'avant du tiroir.
ii)Fixez la glissière du tiroir à l'aide de (3) vis de 12 mm (Pièce NN) Montez les vis de l'arrière vers l'avant (1st,2nd,3rd sur l'illustration). Serrez à l'aide d'un tournevis cruciforme.
iii)répétez cette étape avec le côté de l'autre tiroir.
iv)Répétez jusqu'à ce que les (3) tiroirs soient montés.

Fije (2) piezas externas de guía de gaveta en cada gaveta ensamblada. Hay agujeros pre taladrados en cada lado de la gaveta.
i)Coloque el extremo de la guía de gaveta, con la lengüeta contra la parte frontal de la gaveta, luego alinee la guía con los agujeros del lado; la lengüeta debe quedar muy cerca de la parte frontal de la gaveta.
ii)Fije la guía de gaveta con (3) tornillos de 12 mm (Pieza NN). Instale los tornillos desde la parte posterior hacia el frente (1st,2nd,3rd en la ilustración). Apriete con un destornillador Philips.
iii)Repita con el otro lado de la gaveta.
iv)Repita hasta completar las (3) gavetas.

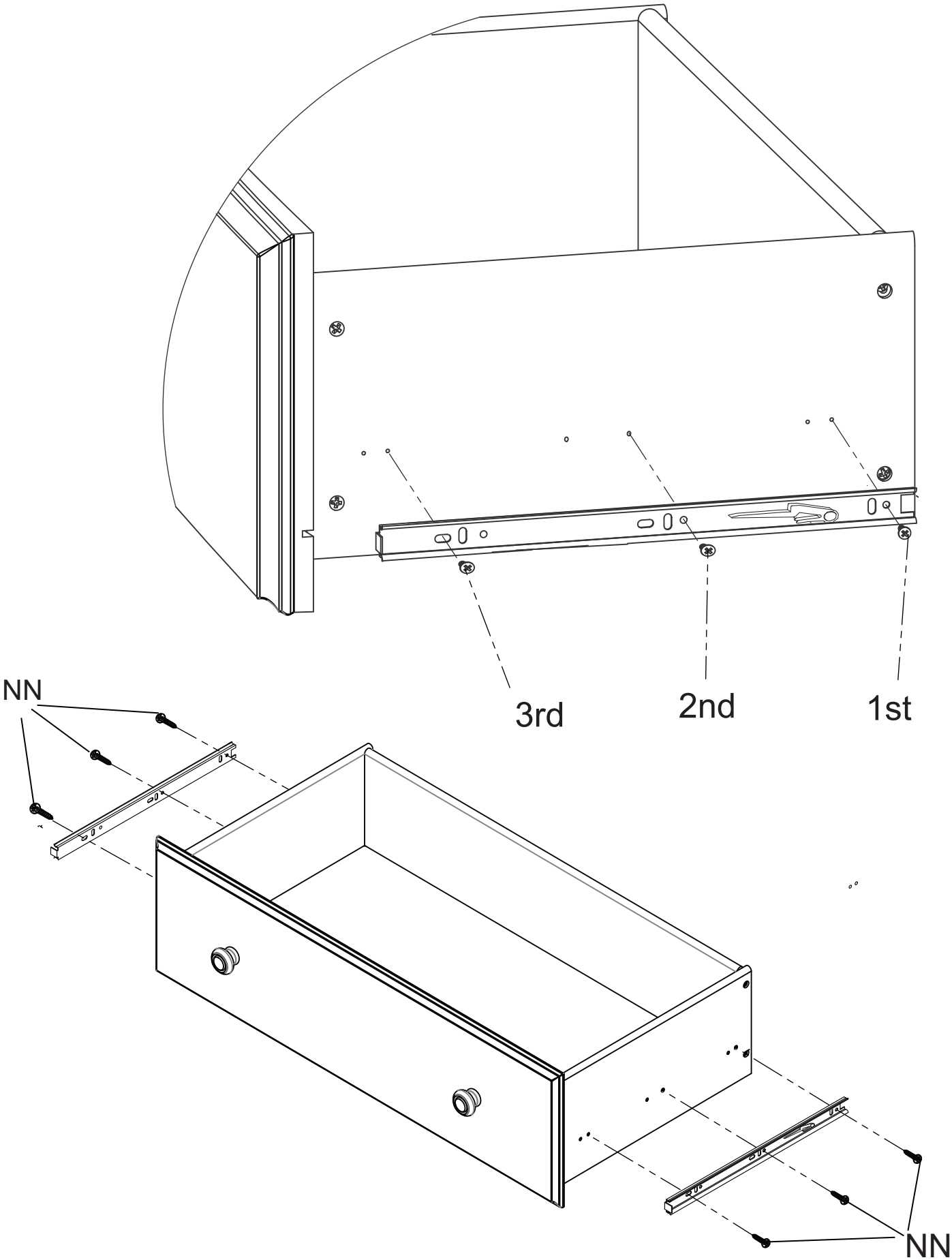
3rd
2nd
1st
NN
NN

STEP #15
ÉTAPE N°15
PASO #15

Install the drawers in the case body. Carefully align the Drawer Guides on each drawer with the Drawer Guides on the case. Push the drawer STRAIGHT in until it "clicks". Check that each side is fully secure. Open and close the drawer to ensure smooth operation. Changing the locations may improve fit or performance.

Installez les tiroirs dans le corps du boîtier. Prenez soin d'aligner les glissières de chaque tiroir avec les glissières destiroirs sur le boîtier. Poussez le tiroir HORIZONTALEMENT vers l'intérieur jusqu'à ce qu'il s'encastre. Vérifiez que chaque côté est bien fixé. Ouvrez et fermez le tiroir afin de vérifier qu'il fonctionne bien. Modifiez l'emplacement pour un meilleur ajustement ou de meilleures performances.

Instale las gavetas en el cuerpo del mueble. Alinee cuidadosamente las guías de gaveta en cada una de ellas con las guías del cuerpo del mueble. Presione la gaveta EN LÍNEA RECTA hasta que haga "clic". Revise que cada lado estébien asegurado. Abra y cierre la gaveta para asegurarse de que funciona correctamente. Cambiar las ubicaciones podría mejorar el funcionamiento.

Consumer Care:
www.DeltaChildren.com
Delta Children's Products
114 West 26th Street
New York, NY 10001
Tele.212-645-9033

Warranty: This Delta product is warranted to be free from defects for a period of 90 days from the date of purchase under normal use. This warranty extends only to the original retail purchaser and is valid only when supplied with proof of purchase, or if received as a gift, when the registration is on file with Delta.

Garantie: Ce produit Delta est garanti sans défauts pour une période de 90 jours a partir de la date d'achat et sous condition d'une utilisation normale. Cette garantie concerne seulement l'acheteur d'origine et est valide uniquement sur présentation de la preuve d'achat, ou si reçu en cadeau, lorsque l'enregistrement en a été fait chez Delta.

Garantía: Esta producto Delta tienen una garantía por defectos de 90 dias desde la fecha de su compra bajo uso normal. Esta garantía se ofrece solamente al compradororiginal y es válida solo si provee la prueba de su compra, o si fue recibido como regalo cuando elregistro se encuentra en el archivo de Delta.

To register your product for important safety alerts and updates to your product please visit **www.deltachildren.com**

Pour enregistrer votre produit pour avoir les alertes de sécurité et les mises a jour de votre produit veuillez visiter **www.DeltaChildren.com**

Para registrar su producto para alertas importantes de seguridad y estar al tanto sobre novedades de su producto por favor visite **www.DeltaChildren.com** y seleccione Product Registration.

To report a problem, please log on to **www.deltachildren.com** and click the Consumer Care Tab, or contact us by phone at (212) 645-9033.

Pour signaler un problème, veuillez vous connecter a **www.DeltaChildren.com** et cliquez sur la touche Consumer Care, ou contactez nous par téléphone au (212) 645-9033

Para reportarcualquier problema, por favor entre a **www.DeltaChildren.com** y de clicen Servicio al cliente o contáctenos por telefono al (212) 645-9033.

Date of Purchase: _____ (you should also keep your receipt)

Date d'Achat: _____(vous devriez aussi garder votre facture d'achat)

Fecha de Compra: _____ (debe además mantener su recibo)