TEST REPORT N°: ADLO-EGZ-P25040277

TEST REPORT

To:	Bloomingville A/S		To:	-
Attn:	Pia Gammelgaard, Yvonne. Wei		Attn:	-
Address:	Lene Haus Vej 3-5 DK-7430 Ikast Denmark		Address:	-
Fax:	-		Fax:	-
E-mail:	pga@bloomingville.com, yvonne.wei@yorkasia.comjody.che n@yorkasia.com cel@bloomingville.com ellen.zhang@yorkasia.com		E-mail:	-

This document includes: 147 pages / annex1: instruction sheet

Manufacturer name:	Bloomingville A/S	Offer:	ADLO-EGZ-Q25040902-A0
Location:	Lene Haus Vej 3-5 DK-7430 Ikast Denmark	Sample No:	EGZ-250409031
See photos on pages 12 to 53		Start date:	April 9, 2025
		Finish date:	June 20, 2025
		Standards used: (Date):	EN IEC 60598-1:2021+A11:2022 EN 60598-2-4: 2018 EN 62493: 2015+A1:2022
		Sections examined:	All sections
		Re-testing:	None
Portable luminaires Models: See model list		Remark / Note:	None

The results given in this report are related to the tested specimen of the described electrical apparatus.

CONCLUSION: **The samples comply with the requirements of the examined standards.**

STATEMENT of COMFORMITY:	*Unless specific mentioned, the uncertainties of measurement have been taken into account to declare the compliance or non-compliance to the specification.*

Test done by,	Approved by,
Senior Project Engineer: Tina Liu	Project Manager: Vincent Xu
Date: June 20, 2025	Date: June 20, 2025

This report is governed by, and incorporates by reference, the Conditions of Testing as posted at the date of issuance of this report at http://www.bureauveritas.com/home/about-us/our-business/cps/about-us/terms-conditions/ and is intended for your exclusive use. Any copying or replication of this report to or for any other person or entity, or use of our name or trademark, is permitted only with our prior written permission. This report sets forth our findings solely with respect to the test samples identified herein. The results set forth in this report are not indicative or representative of the quality or characteristics of the lot from which a test sample was taken or any similar or identical product unless specifically and expressly noted. Our report includes all of the tests requested by you and the results thereof based upon the information that you provided to us. Measurement uncertainty is only provided upon request for accredited tests. Statements of conformity are based on simple acceptance criteria without taking measurement uncertainty into account, unless otherwise requested in writing. You have 60 days from date of issuance of this report to notify us of any material error or omission caused by our negligence or if you require measurement uncertainty; provided, however, that such notice shall be in writing and shall specifically address the issue you wish to raise. A failure to raise such issue within the prescribed time shall constitute your unqualified acceptance of the completeness of this report, the tests conducted and the correctness of the report contents

STANDARD APPLIED

Other than the listed standard on page 1, the following BS standards were applied. They are identical to the standards listed on page 1 and 2.

BS EN IEC 60598-1:2021+A11:2022
BS EN 60598-2-4:2018
BS EN 62493:2015+A1:2022

HISTORICAL OF SAMPLE RECEIVED

LABORATORY	RECORDED N°	DETAIL OF THE SAMPLE	SPECIAL REMARKS
GZ	EGZ230528/030	Original sample	None
GZ	EGZ230926/006-012	Original sample	None
GZ	EGZ231106/011	Original sample	None
GZ	EGZ231108/001	Original sample	None
GZ	EGZ240403/017, EGZ240403/016, EGZ240403/015, EGZ240403/019	Original sample	None
GZ	EGZ-250409031	Original sample	None

EXAMINED SECTIONS

The products covered in this report are class II portable luminaires intended to indoor use only.

The tests have been performed on the products: See model list

Model list:

Models	Ratings and Principal Characteristics		product type	Product Photos
	Voltage (V) & Frequency (Hz)	Rated Wattage (W)		
82045196	220-240 V~, 50 Hz	E27, 1 × Max.40 W incandescent lamp or 1 x Max.14 W CFL lamp or 1 x Max.5 W self-ballasted LED lamp	Table lamp	
82045195		E27, 1 × Max.40 W incandescent lamp or 1 x Max.14 W CFL lamp or 1 x Max.5 W self-ballasted LED lamp	Table lamp	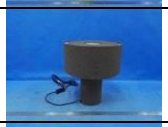
82044709		E27, 1 × Max.40 W incandescent lamp or 1 x Max.14 W CFL lamp or 1 x Max.5 W self-ballasted LED lamp	Table lamp	
82044698		E27, 1 × Max.40 W incandescent lamp or 1 x Max.14 W CFL lamp or 1 x Max.5 W self-ballasted LED lamp	Table lamp	
82047311		E27, 1 × Max.40 W incandescent lamp or 1 x Max.14 W CFL lamp or 1 x Max.5 W self-ballasted LED lamp	Table lamp	

82048614	220-240 V~, 50 Hz	E27, 1 × Max.40 W incandescent lamp or 1 x Max.14 W CFL lamp or 1 x Max.5 W self-ballasted LED lamp	Table lamp	
82049055		E27, 1 × Max.40 W incandescent lamp or 1 x Max.14 W CFL lamp or 1 x Max.5 W self-ballasted LED lamp	Table lamp	
82049612		E27, 1 × Max.40 W incandescent lamp or 1 x Max.14 W CFL lamp or 1 x Max.5 W self-ballasted LED lamp	Table lamp	
82053598		E27, 1 × Max.40 W incandescent lamp or 1 x Max.14 W CFL lamp or 1 x Max.5 W self-ballasted LED lamp	Table lamp	
82053871		E27, 1 × Max.40 W incandescent lamp or 1 x Max.14 W CFL lamp or 1 x Max.5 W self-ballasted LED lamp	Table lamp	
82053872		E27, 1 × Max.40 W incandescent lamp or 1 x Max.14 W CFL lamp or 1 x Max.5 W self-ballasted LED lamp	Floor lamp	
82053876		E27, 1 × Max.25 W incandescent lamp or 1 x Max.7 W CFL lamp or 1 x Max.3 W self-ballasted LED lamp	Floor lamp	
82055109		E27, 1 x Max.14 W CFL lamp or 1 x Max.5 W self-ballasted LED lamp	Floor lamp	
82055110		E27, 1 × Max.40 W incandescent lamp or 1 x Max.14 W CFL lamp or 1 x Max.5 W self-ballasted LED lamp	Floor lamp	
82044694		E27, 1 × Max.60 W incandescent lamp or 1 x Max.18 W CFL lamp or 1 x Max.8 W self-ballasted LED lamp	Floor lamp	
82047307		E27, 1 × Max.40 W incandescent lamp or 1 x Max.14 W CFL lamp or 1 x Max.5 W self-ballasted LED lamp	Floor lamp	

82049614	220-240 V~, 50 Hz	E27, 1 × Max.40 W incandescent lamp or 1 x Max.14 W CFL lamp or 1 x Max.5 W self-ballasted LED lamp	Floor lamp	
82054160		E27, 1 × Max.40 W incandescent lamp or 1 x Max.9 W CFL lamp or 1 x Max.5 W self-ballasted LED lamp	Table lamp	
82054154		E27, 1 × Max.40 W incandescent lamp or 1 x Max.9 W CFL lamp or 1 x Max.5 W self-ballasted LED lamp	Table lamp	
82054135		E27, 1 × Max.25 W incandescent lamp or 1 x Max.7 W CFL lamp or 1 x Max.3 W self-ballasted LED lamp	Table lamp	
82054157		E14, 1 × Max.5 W self-ballasted LED lamp	Table lamp	
82068032		E27, 1 × Max.25 W incandescent lamp or 1 x Max.7 W CFL lamp or 1 x Max.3 W self-ballasted LED lamp	Floor lamp	
82068055		E27, 1 × Max.40 W incandescent lamp or 1 x Max.9 W CFL lamp or 1 x Max.5 W self-ballasted LED lamp	Table lamp	
82068054		E14, 1 x Max.7 W CFL lamp or 1 x Max.3 W self-ballasted LED lamp; USB input: 5 V ⎓ 2 A	Table lamp	
82068039		E27, 1 × Max.40 W incandescent lamp or 1 x Max.9 W CFL lamp or 1 x Max.5 W self-ballasted LED lamp	Floor lamp	
82068069		E14, 1 x Max.7 W CFL lamp or 1 x Max.3 W self-ballasted LED lamp	Table lamp	
82068058		E27, 1 × Max.40 W incandescent lamp or 1 x Max.9 W CFL lamp or 1 x Max.5 W self-ballasted LED lamp	Table lamp	

82068057	220-240 V~, 50 Hz	E27, 1 × Max.40 W incandescent lamp or 1 x Max.9 W CFL lamp or 1 x Max.5 W self-ballasted LED lamp	Floor lamp	
82062410		E14, 1 x Max.7 W CFL lamp or 1 x Max.3 W self-ballasted LED lamp or 1 × Max.25 W incandescent lamp	Table lamp	
82068148		E27, 2 × Max.40 W incandescent lamp or 2 x Max.9 W CFL lamp or 2 x Max.5 W self-ballasted LED lamp	Floor lamp	
82068150		E27, 1 × Max.40 W incandescent lamp or 1 x Max.9 W CFL lamp or 1 x Max.5 W self-ballasted LED lamp	Table lamp	
82068228		E27, 1 × Max.40 W incandescent lamp or 1 x Max.9 W CFL lamp or 1 x Max.5 W self-ballasted LED lamp	Table lamp	
82063033		E27, 1 × Max.40 W incandescent lamp or 1 x Max.9 W CFL lamp or 1 x Max.5 W self-ballasted LED lamp	Floor lamp	
82068675		E27, 1 × Max.40 W incandescent lamp or 1 x Max.9 W CFL lamp or 1 x Max.5 W self-ballasted LED lamp	Table lamp	
82068682		E14, 1 x Max.7 W CFL lamp or 1 x Max.3 W self-ballasted LED lamp	Table lamp	

82068683		E14, 1 x Max.7 W CFL lamp or 1 x Max.3 W self-ballasted LED lamp	Table lamp	

The models are similar in constructions except for difference appearance and rated power.

According to information above, we perform tests as below:
1, Full tests for model 82044694, 82068054, 82068069;
2, Sections 0 to 8, 11, 12.3 and 12.4 for model 82045196;
3, Sections 0 to 8, 11, 12.3, 12.4 and 12.5 for model 82044698, 82062410, 82068148;
4, Sections 0 to 8, 11, 12 and 13 for model 82053876;
5, Sections 0 to 8, 11, 12.4 and 12.5 for model 82055109;
6, Sections 0 to 3, 4 and 12.4 for model 82048614;
7, Section 0 to 8, 11 for models 82049612, 82049614, 82068032, 82068055, 82068039, 82068058, 82068057, 82068228, 82068150, 82063033;
8, Sections 0 to 8, 11, 12.3 and 12.4 for model 82054157;
9, Section 12.4 for model 82054135;
10, Section 0 to 8, 11, 13.3.2 for model 82068675;
11, Sections 0 to 4 for other models.

For the EMF effect, all the models did not contain active electronic parts, which were considered effect on human body, therefore, the products were considered to be in accordance with the requirements of the standard EN 62493: 2015+A1:2022 without any testing.

For all models, these luminaires shall use EN 62560 and EN 62493 approved LED lamps with specified wattage, and used LED lamps shall comply with Exempt Group or Risk Group 1 required by EN 62471: 2008 and IEC TR 62778: 2014.

COPY OF RATING PLATE:

Rating label affixed on position where visible during installation

PO No.: 64572
MODEL NO.: 82045196
220-240V~ 50Hz E27 Max 5W LED / 14W CFL / 40W
Bloomingville A/S,Lene Haus Vej 3-5-DK-7430 Ikast
www.bloomingville.com

PO No.: 64572
MODEL NO.: 82045195
220-240V~ 50Hz E27 Max 5W LED / 14W CFL / 40W
Bloomingville A/S,Lene Haus Vej 3-5-DK-7430 Ikast
www.bloomingville.com

PO No.: 64572
MODEL NO.: 82044709
220-240V~ 50Hz E27 Max 5W LED / 14W CFL / 40W
Bloomingville A/S,Lene Haus Vej 3-5-DK-7430 Ikast
www.bloomingville.com

PO No.: 64572
MODEL NO.: 82044698
220-240V~ 50Hz E27 Max 5W LED / 14W CFL / 40W
Bloomingville A/S,Lene Haus Vej 3-5-DK-7430 Ikast
www.bloomingville.com

PO No.: 65012
MODEL NO.: 82047311
220-240V~ 50Hz E27 Max 5W LED / 14W CFL / 40W
Bloomingville A/S,Lene Haus Vej 3-5-DK-7430 Ikast
www.bloomingville.com

PO No.: 65459
MODEL NO.: 82048614
220-240V~ 50Hz E27 Max 5W LED / 14W CFL / 40W
Bloomingville A/S,Lene Haus Vej 3-5-DK-7430 Ikast
www.bloomingville.com

PO No.: 65459
MODEL NO.: 82049055
220-240V~ 50Hz E27 Max 5W LED / 14W CFL / 40W
Bloomingville A/S,Lene Haus Vej 3-5-DK-7430 Ikast
www.bloomingville.com

PO No.: 65901
MODEL NO.: 82049612
220-240V~ 50Hz E27 Max 5W LED / 14W CFL / 40W
Bloomingville A/S,Lene Haus Vej 3-5-DK-7430 Ikast
www.bloomingville.com

PO No.: 66998
MODEL NO.: 82053598
220-240V~ 50Hz E27 Max 5W LED / 14W CFL / 40W
Bloomingville A/S,Lene Haus Vej 3-5-DK-7430 Ikast
www.bloomingville.com

PO No.: 66998
MODEL NO.: 82053871
220-240V~ 50Hz E27 Max 5W LED / 14W CFL / 40W
Bloomingville A/S,Lene Haus Vej 3-5-DK-7430 Ikast
www.bloomingville.com

PO No.: 66998
MODEL NO.: 82053872
220-240V~ 50Hz E27 Max 5W LED / 14W CFL / 40W
Bloomingville A/S,Lene Haus Vej 3-5-DK-7430 Ikast
www.bloomingville.com

PO No.: 66998
MODEL NO.: 82053876
220-240V~ 50Hz E27 Max 3W LED / 7W CFL / 25W
Bloomingville A/S,Lene Haus Vej 3-5-DK-7430 Ikast
www.bloomingville.com

PO No.: 66998
MODEL NO.: 82055109
220-240V~ 50Hz E27 Max 5W LED / 14W CFL
Bloomingville A/S,Lene Haus Vej 3-5-DK-7430 Ikast
www.bloomingville.com

PO No.: 66998
MODEL NO.: 82055110
220-240V~ 50Hz E27 Max 5W LED / 14W CFL / 40W
Bloomingville A/S,Lene Haus Vej 3-5-DK-7430 Ikast
www.bloomingville.com

PO No.: 64572
MODEL NO.: 82044694
220-240V~ 50Hz E27 Max 8W LED / 18W CFL / 60W
Bloomingville A/S,Lene Haus Vej 3-5-DK-7430 Ikast
www.bloomingville.com

PO No.: 65459
MODEL NO.: 82047307
220-240V~ 50Hz E27 Max 5W LED / 14W CFL / 40W
Bloomingville A/S,Lene Haus Vej 3-5-DK-7430 Ikast
www.bloomingville.com

PO No.: 65901
MODEL NO.: 82049614
220-240V~ 50Hz E27 Max 5W LED / 14W CFL / 40W
Bloomingville A/S,Lene Haus Vej 3-5-DK-7430 Ikast
www.bloomingville.com

PO No.: 67710
MODEL NO.: 82054160
220-240V~ 50Hz E27 Max 5W LED / 9W CFL / 40W
Bloomingville A/S,Lene Haus Vej 3-5-DK-7430 Ikast
www.bloomingville.com

PO No.: 67710
MODEL NO.: 82054154
220-240V~ 50Hz E27 Max 5W LED / 9W CFL / 40W
Bloomingville A/S,Lene Haus Vej 3-5-DK-7430 Ikast
www.bloomingville.com

PO No.: 67710
MODEL NO.: 82054135
220-240V~ 50Hz E27 Max 3W LED / 7W CFL / 25W
Bloomingville A/S,Lene Haus Vej 3-5-DK-7430 Ikast
www.bloomingville.com

PO No.: 67710
MODEL NO.: 82054157
220-240V~ 50Hz E14 Max 5W LED
Bloomingville A/S,Lene Haus Vej 3-5-DK-7430 Ikast
www.bloomingville.com

PO No.: 68203
MODEL NO.: 82068032
220-240V~ 50Hz E27 Max 3W LED / 7W CFL / 25W
Bloomingville A/S,Lene Haus Vej 3-5-DK-7430 Ikast
www.bloomingville.com

PO No.: 68567
MODEL NO.: 82068055
220-240V~ 50Hz E27 Max 5W LED / 9W CFL / 40W
Bloomingville A/S,Lene Haus Vej 3-5-DK-7430 Ikast
www.bloomingville.com

PO No.: 68567
MODEL NO.: 82068054
220-240V~ 50Hz E14 Max 3W LED / 7W CFL
Bloomingville A/S,Lene Haus Vej 3-5-DK-7430 Ikast
www.bloomingville.com

PO No.: 68567
MODEL NO.: 82068039
220-240V~ 50Hz E27 Max 5W LED / 9W CFL / 40W
Bloomingville A/S,Lene Haus Vej 3-5-DK-7430 Ikast
www.bloomingville.com

PO No.: 68567
MODEL NO.: 82068069
220-240V~ 50Hz E14 Max 3W LED / 7W CFL
Bloomingville A/S,Lene Haus Vej 3-5-DK-7430 Ikast
www.bloomingville.com

PO No.: 68567
MODEL NO.: 82068058
220-240V~ 50Hz E27 Max 5W LED / 9W CFL / 40W
Bloomingville A/S,Lene Haus Vej 3-5-DK-7430 Ikast
www.bloomingville.com

PO No.: 68567
MODEL NO.: 82068057
220-240V~ 50Hz E27 Max 5W LED / 9W CFL / 40W
Bloomingville A/S,Lene Haus Vej 3-5-DK-7430 Ikast
www.bloomingville.com

PO No.: 69193
MODEL NO.: 82062410
220-240V~ 50Hz E14 Max 3W LED / 7W CFL / 25W
Bloomingville A/S,Lene Haus Vej 3-5-DK-7430 Ikast
www.bloomingville.com

PO No.: 69193
MODEL NO.: 82068148
220-240V~ 50Hz 2xE27 Max 5W LED / 9W CFL / 40W
Bloomingville A/S,Lene Haus Vej 3-5-DK-7430 Ikast
www.bloomingville.com

PO No.: 69193
MODEL NO.: 82068150
220-240V~ 50Hz E27 Max 5W LED / 9W CFL / 40W
Bloomingville A/S,Lene Haus Vej 3-5-DK-7430 Ikast
www.bloomingville.com

BPO No.: 69193
MODEL NO.: 82068228
220-240V~ 50Hz E27 Max 5W LED / 9W CFL / 40W
Bloomingville A/S,Lene Haus Vej 3-5-DK-7430 Ikast
www.bloomingville.com

PO No.: 70063
MODEL NO.: 82063033
220-240V~ 50Hz E27 Max 5W LED / 9W CFL / 40W
Bloomingville A/S,Lene Haus Vej 3-5-DK-7430 Ikast
www.bloomingville.com

PO No.: 70063
MODEL NO.: 82068675
220-240V~ 50Hz E27 Max 5W LED / 9W CFL / 40W
Bloomingville A/S,Lene Haus Vej 3-5-DK-7430 Ikast
www.bloomingville.com

PO No.: 70063
MODEL NO.: 82068682
220-240V~ 50Hz E14 Max 3W LED / 7W CFL
Bloomingville A/S,Lene Haus Vej 3-5-DK-7430 Ikast
www.bloomingville.com

PO No.: 70063
MODEL NO.: 82068683
220-240V~ 50Hz E14 Max 3W LED / 7W CFL
Bloomingville A/S,Lene Haus Vej 3-5-DK-7430 Ikast
www.bloomingville.com

Re-lamping label affixed on position where visible during replacing lamp	
E27 Max LED 5W /CFL 14W / 40W Re-lamping label for models 82045196, 82045195, 82044709, 82044698, 82047311, 82048614, 82049055, 82047307, 82049612, 82049614, 82053598, 82053871, 82053872, 82055110	E27 Max LED 8W /CFL 18W / 60W Re-lamping label for model 82044694
E27 Max LED 3W /CFL 7W / 25W Re-lamping label for model 82053876, 82068032	E27 Max LED 5W /CFL 14W Re-lamping label for model 82055109
E27 Max LED 5W /CFL 9W / 40W Re-lamping label for models 82054154, 82054160, 82068055, 82068039, 82068058, 82068057, 82068150, 82068228, 82063033, 82068675	E27 Max LED 3W /CFL 7W / 25W Re-lamping label for model 82054135
E14 Max LED 5W Re-lamping label for model 82054157	E14 Max LED 3W /CFL 7W Re-lamping label for models 82068054,

	82068069, 82068682, 82068683
E14 Max LED 3W /CFL 7W / 25W Re-lamping label for model 82062410	2XE27 Max LED 5W /CFL 9W / 40W Re-lamping label for model 82068148
Remark: 1. The height of letter and numbers is not less than 2 mm; 2. The height of symbol “WEEE” is not less than 7 mm; 3. The height of other symbols is not less than 5 mm.	

Only markings in English Language present on the sample tested were checked and validated during this examination.
The text required by the standard should be translated into the official language of the country where the appliance will be sold.

PICTURE OF THE SAMPLE TESTED:

For model 82045196

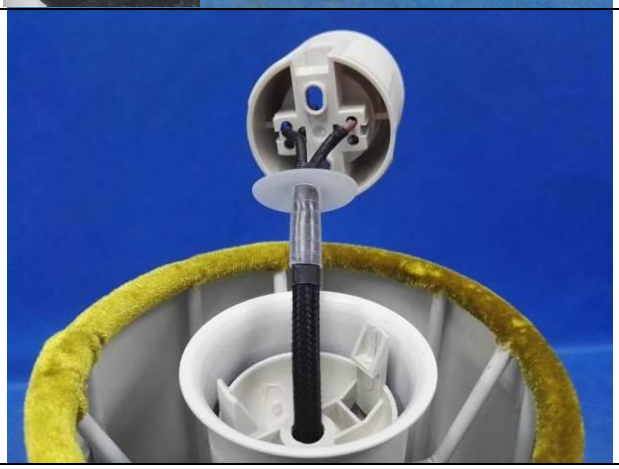

For model 82045195

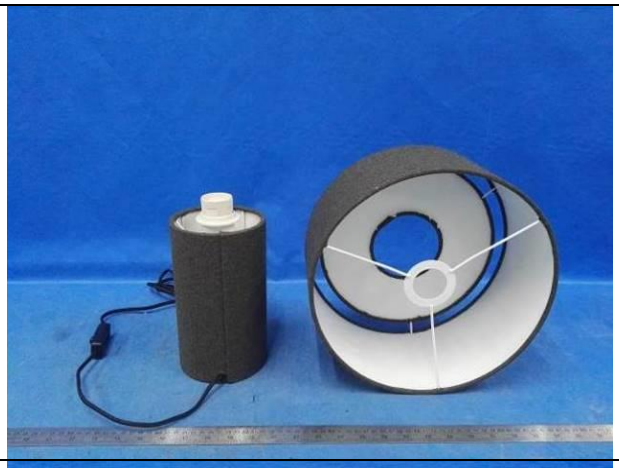

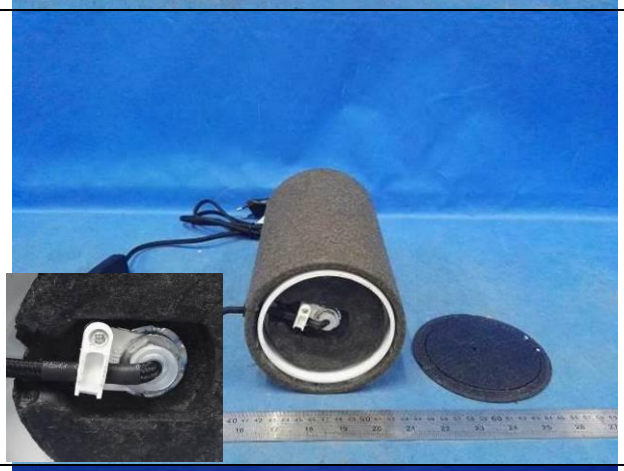

For model 82044709

For model 82044698

	None
For model 82044694	

For model 82047311

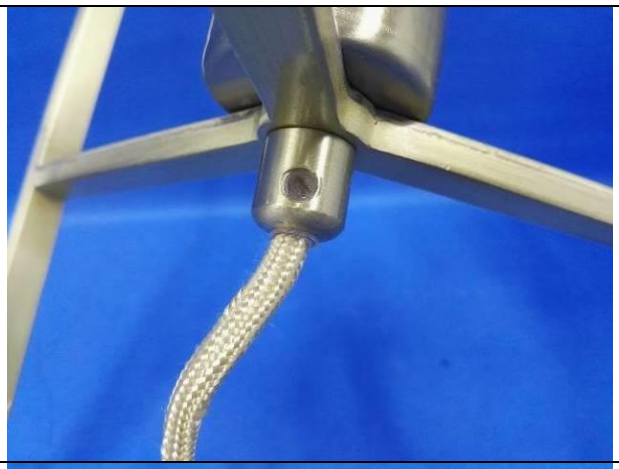	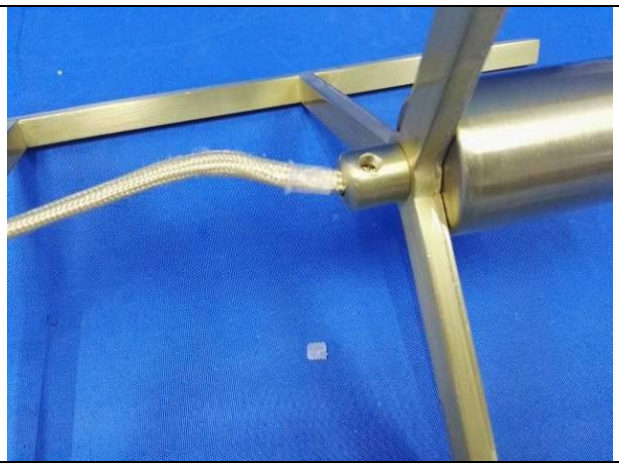
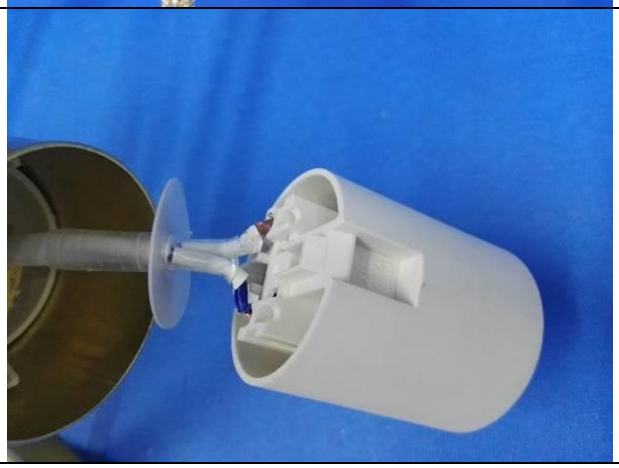	None
For model 82048614	

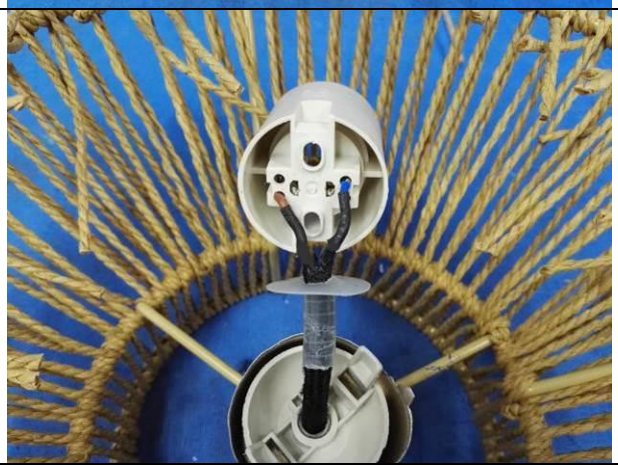	None
For model 82049055	

The screw for cord anchorage was fixed by glue.

For model 82047307

For model 82049612

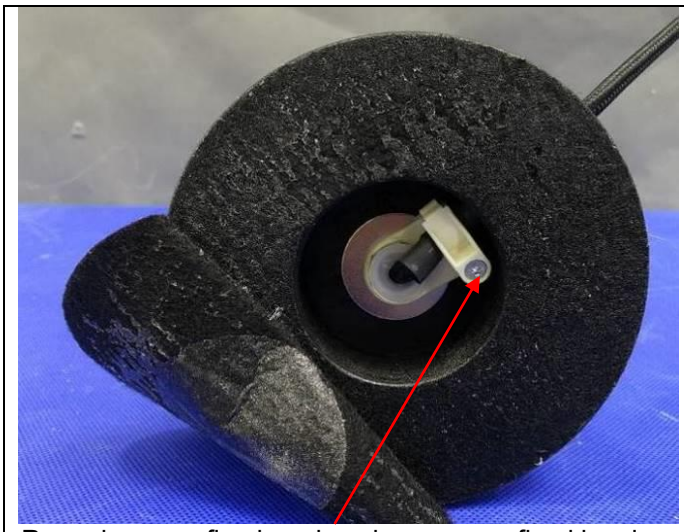 Remark: screw fixed cord anchorage was fixed by glue.	None
For model 82049614	
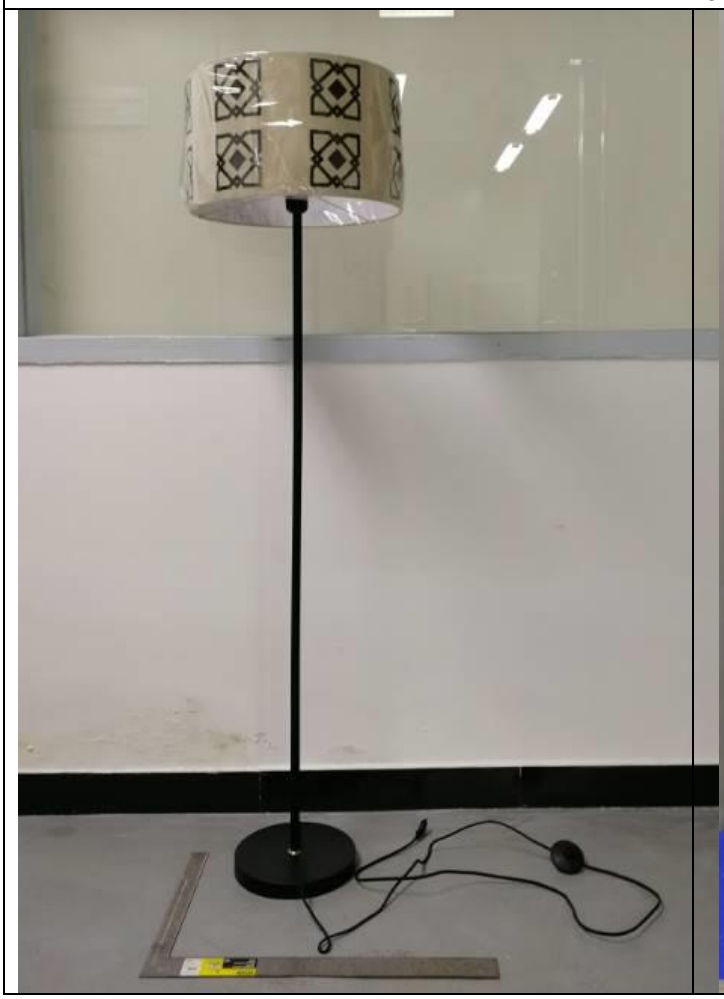	

Remark: screw fixed cord anchorage was fixed by glue.	
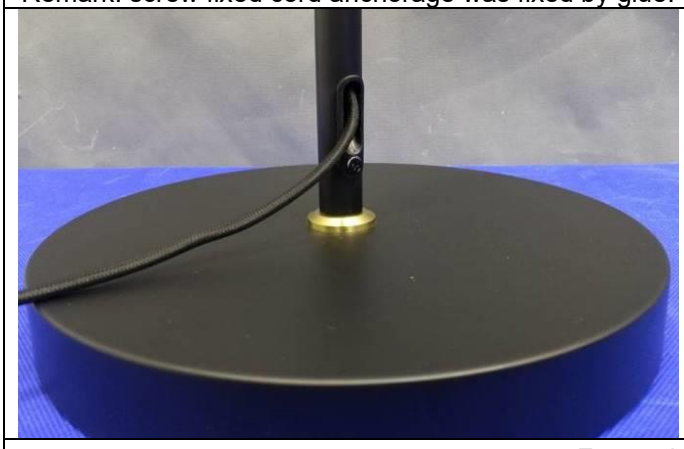	None
For model 82053598	

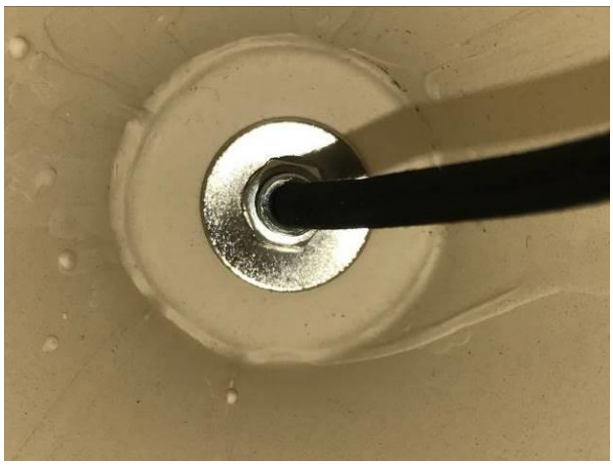

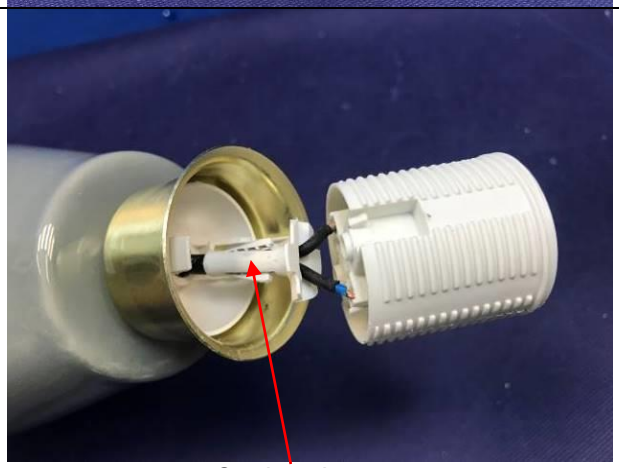

Cord anchorage

For model 82053871

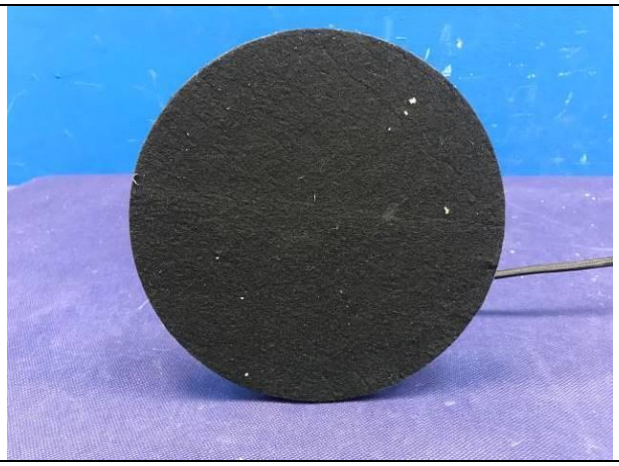	
	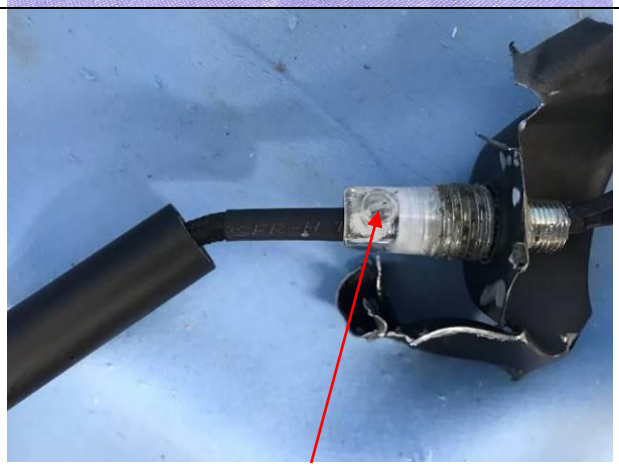 Cord anchorage
	None

For model 82053872

	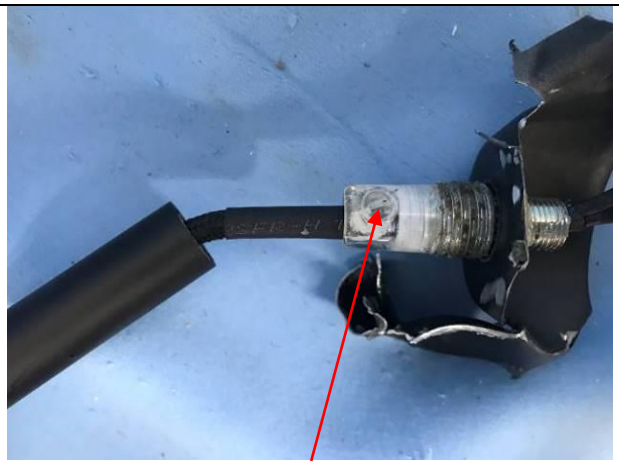 Cord anchorage
	None
For model 82053876	

Cord anchorage

For model 82055109

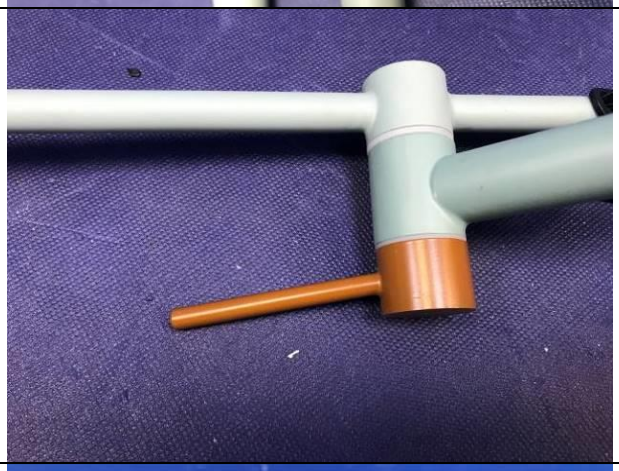
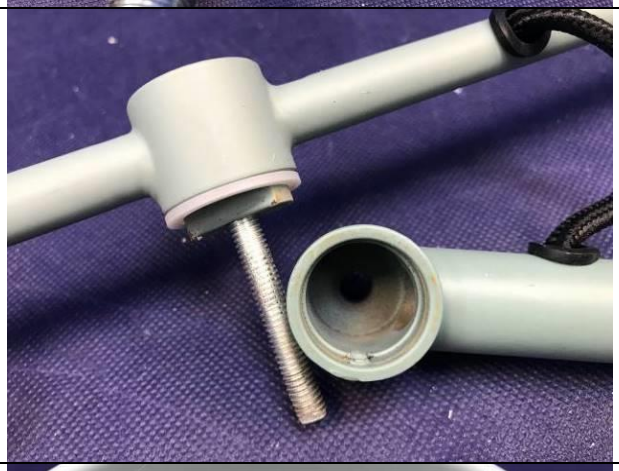

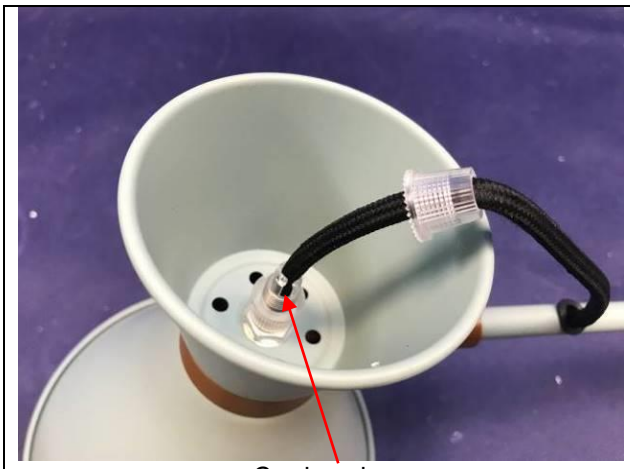

Cord anchorage

For model 82055110

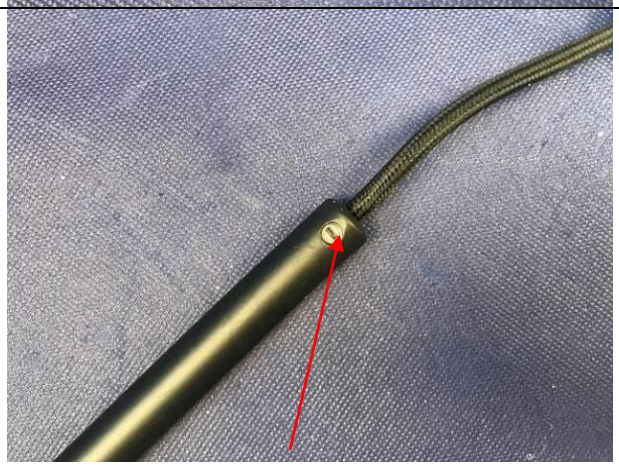

Cord anchorage

Cord anchorage

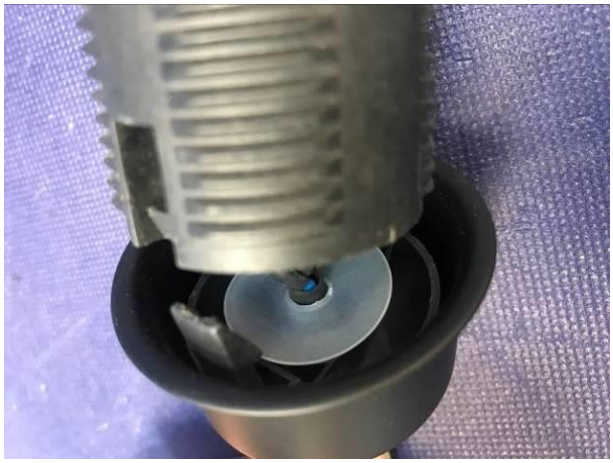

For model 82054135	
	None

For model 82054154

For model 82054157

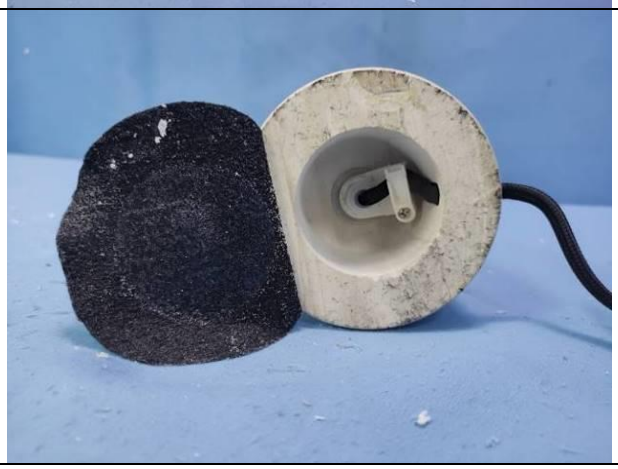

Cord anchorage

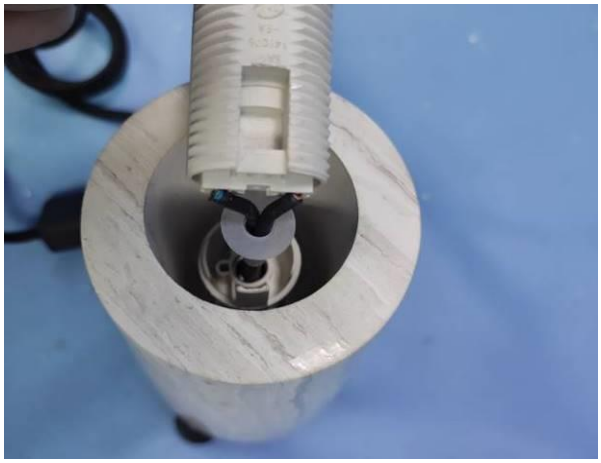

For model 82054160

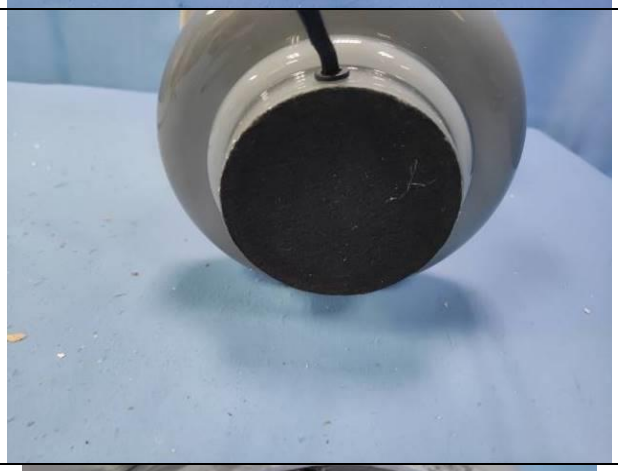
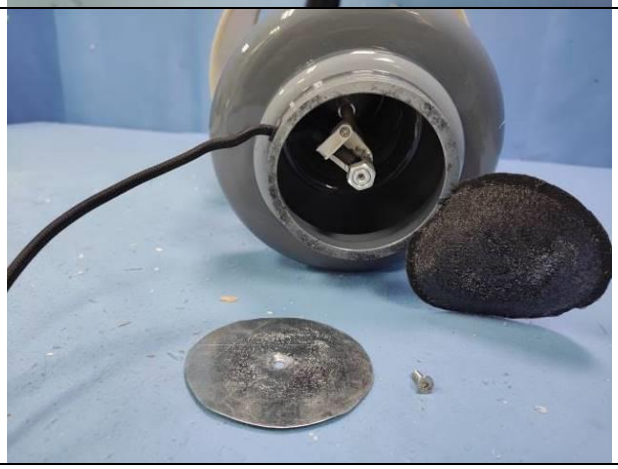

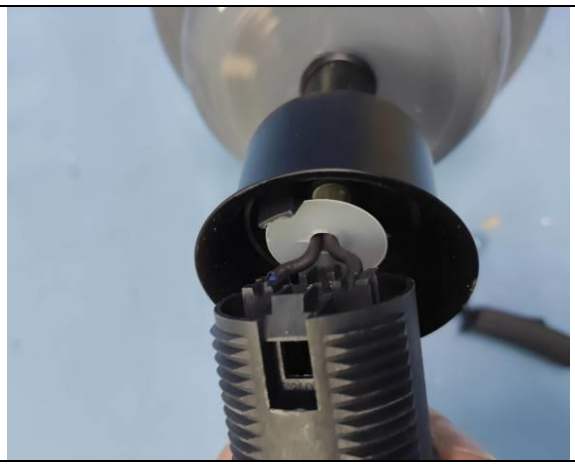	None

For model 82068032	
	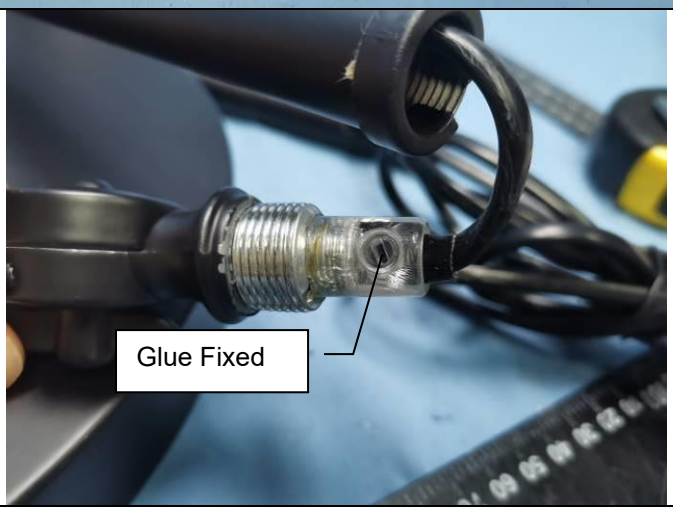

IDEA LIGHTING

For model 82068055

Joints

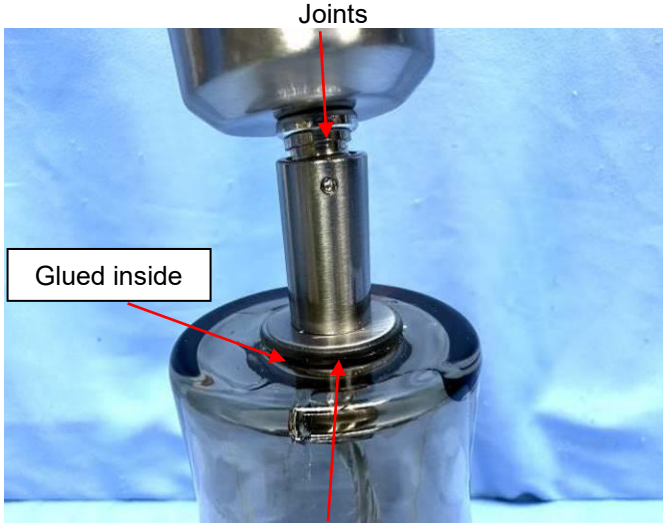

Rubber gasket

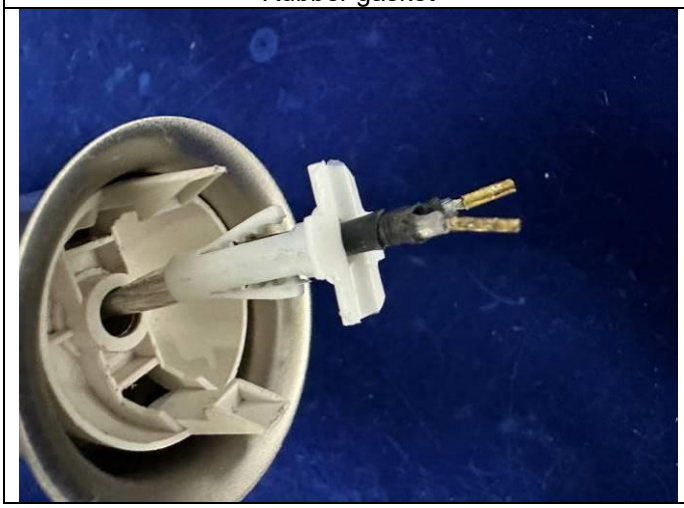

None

For model 82068054

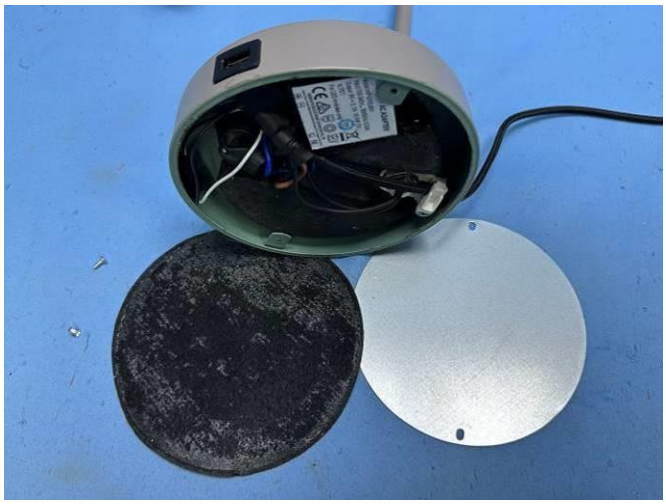

Bushing

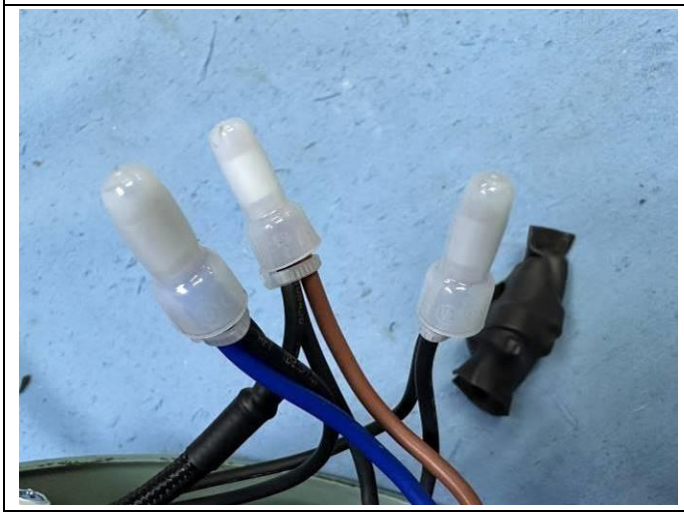

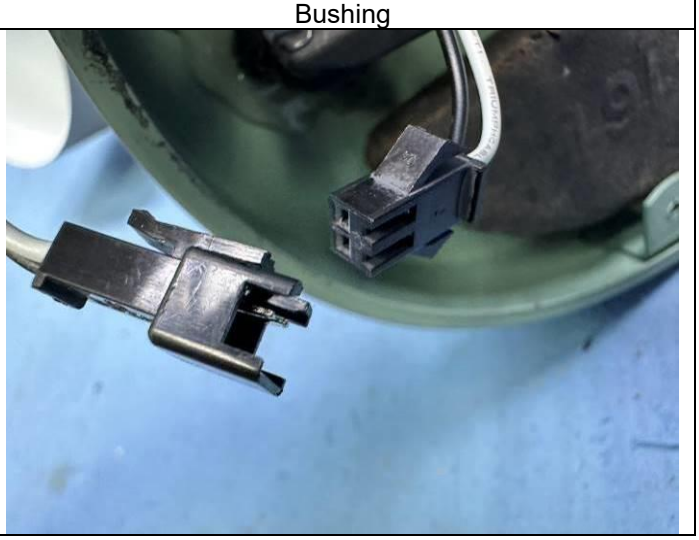

For model 82068039

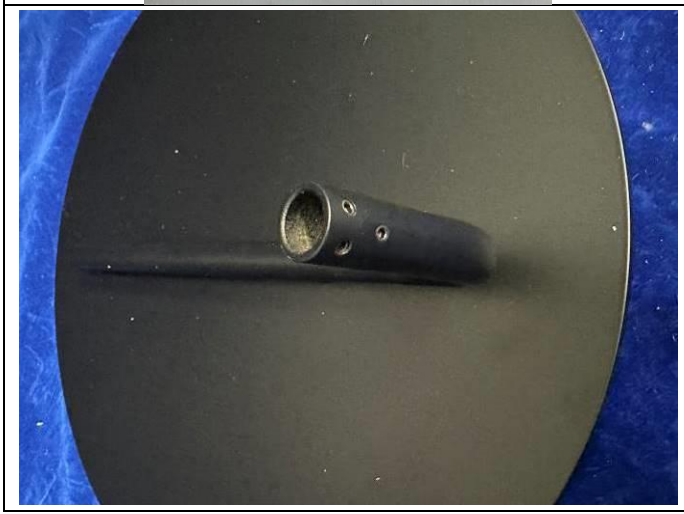

	Heat-shrinkable tube
	None

For model 82068069

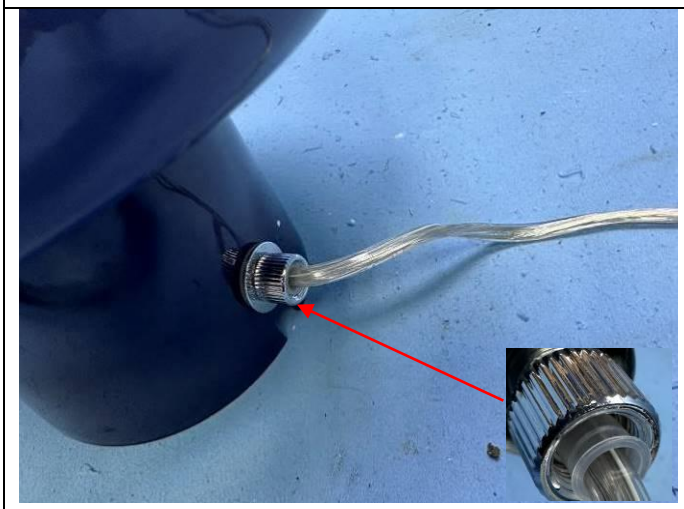

For model 82068058

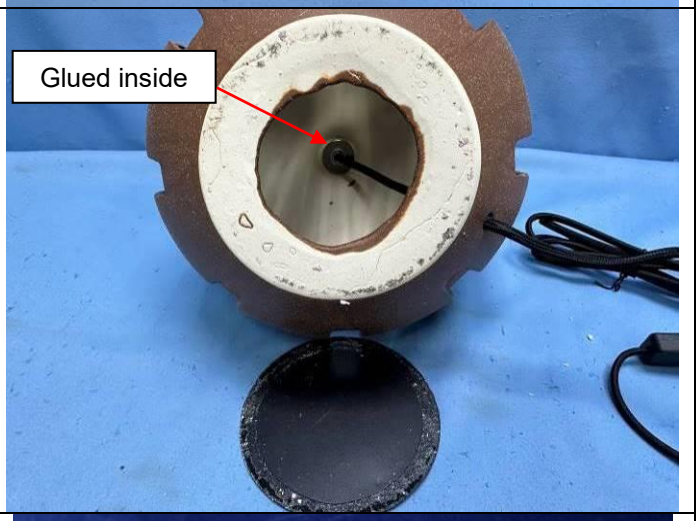

Joints

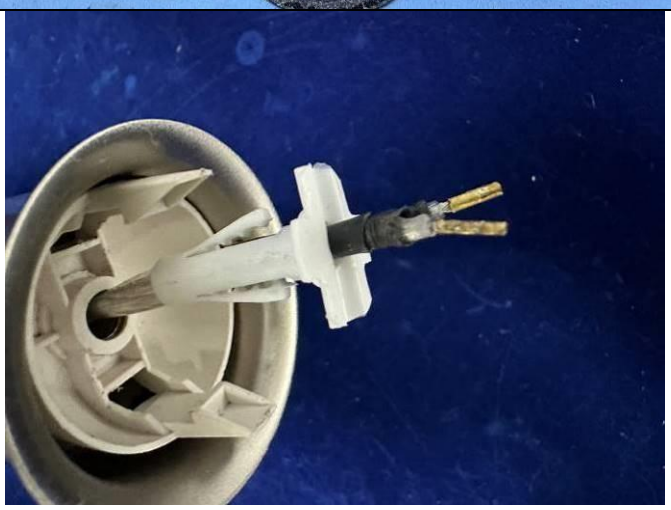

For model 82068057

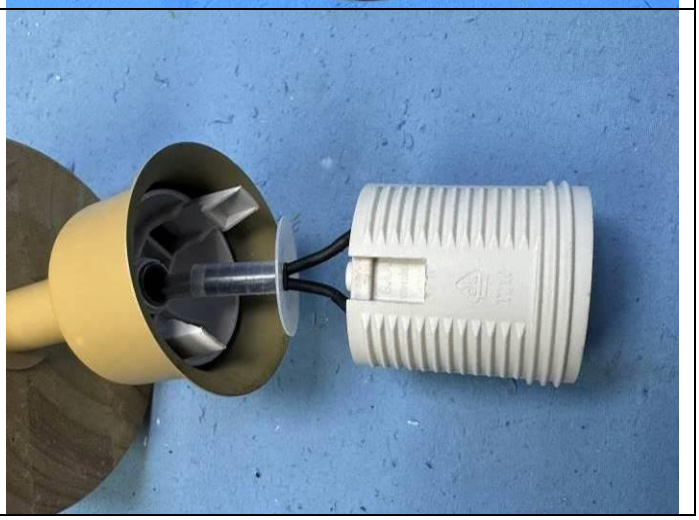

For model 82062410

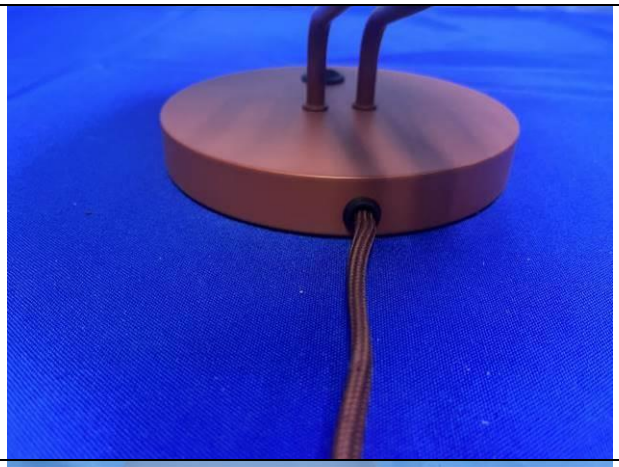

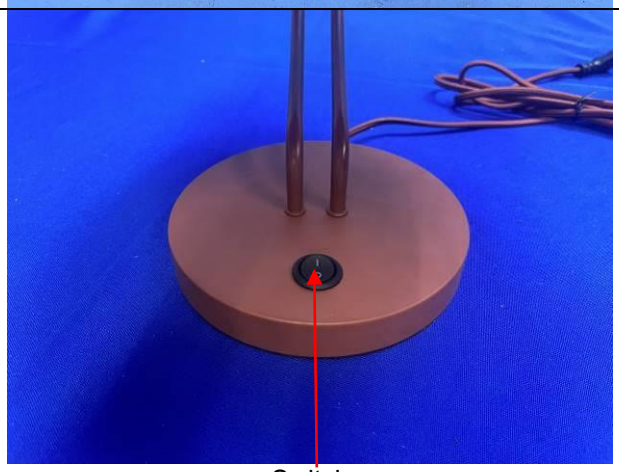

Switch

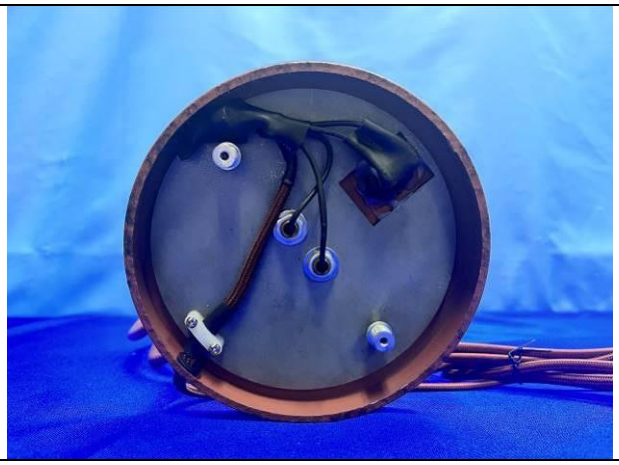

For model 82068148

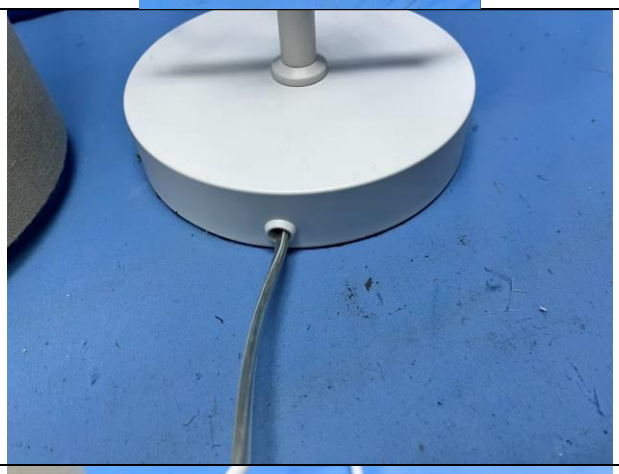

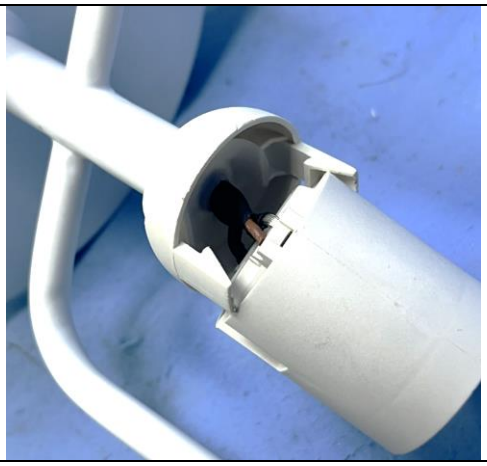

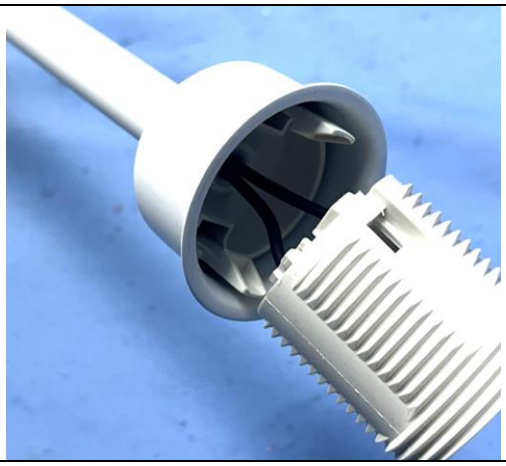

For model 82068150

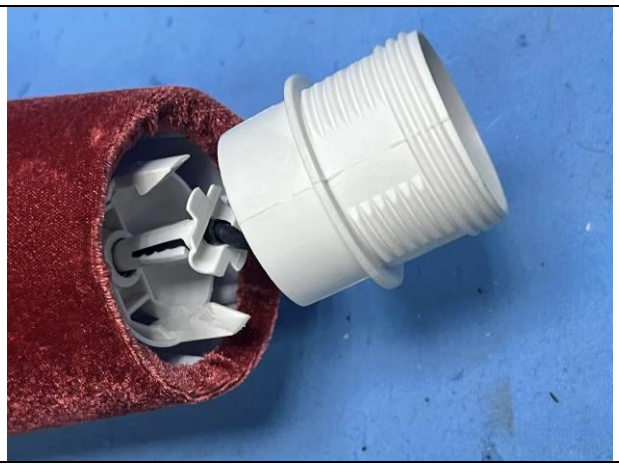

For model 82068228

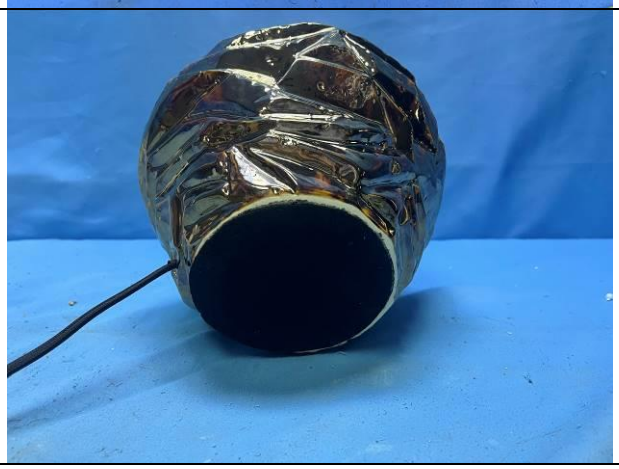

	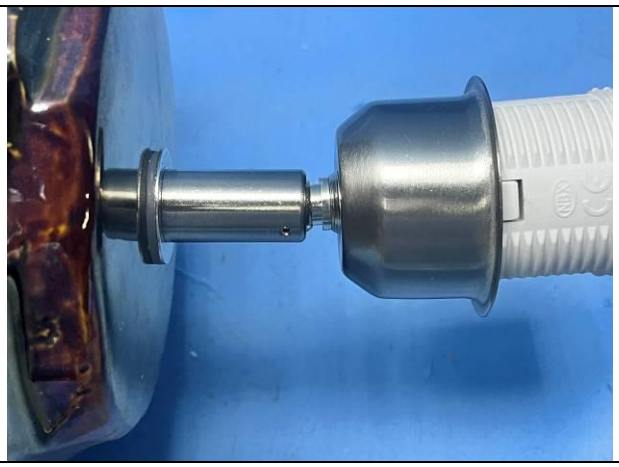
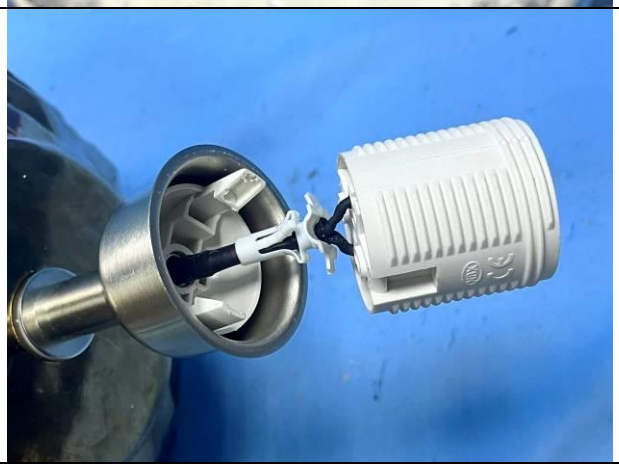	None
For model 82063033	

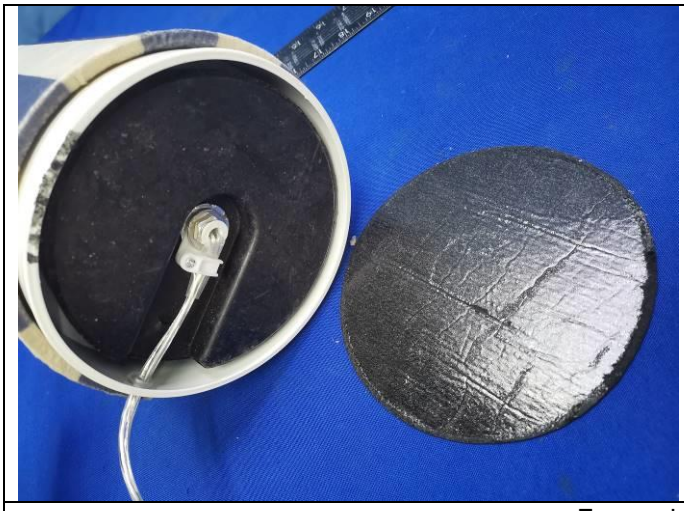

For model 82068675

Model 82068675 has the similar construction as model 82068150, the difference between them is the lamp body and lampshade material.

Models 82068682, 82068683 have the same construction as model 82068069, the difference between them is the color of appearance

For model 82068682	For model 82068683
	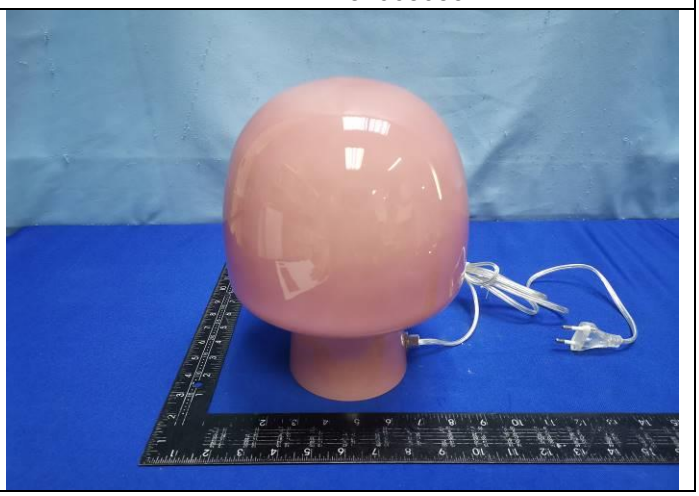

Cord switch for models 82045196, 82045195, 82044709, 82044698, 82047311, 82048614, 82049055, 82049612, 82053598, 82053871, 82054160, 82054157, 82054154, 82054135, 82068055, 82068054, 82068069, 82068058, 82068150, 82068228, 82068675, 82068682, 82068683	Cord switch for models 82044694, 82047307, 82049614, 82053872, 82053876, 82055109, 82055110, 82068032, 82068039, 82068057, 82068148, 82063033
Note: the cord switch can be different colour	Note: the cord switch can be different colour

Plug for all models	
Note: the plug can be different colour	Note: the plug can be different colour

General Information	
Trademark:	*Bloomingville
Type of appliance:	Portable luminaires
Type / model:	See model list
Color of enclosure:	See pictures on pages 12 to 53
Supply connection:	Non-detachable supply cord with plug
Type of switch:	Cord switch for all models except 82068054, 82062410 Rocker switch for model 82068054, 82062410
Marking of knob:	NA
CE marking:	Present
Accessory provided with the luminaire:	Instruction manual and lampshade
Technical Information	
Rated Voltage (V):	220 - 240 V
Nature of supply:	~
Rated power (W) of luminaire part:	See model list
Class of protection against electrical shock:	Class II
Degree of protection against moisture:	IP 20
Material of supporting surface:	Suitable for direct mounting on normally flammable surface
Type of fixation (X, Y, M, Z):	Type Y for all models except 82049055, 82049612, 82049614 Type Z for models 82049055, 82049612, 82049614
Other information:	See model list
Disclaimer: Technical information stated on this table are provided by client. All tests were conducted base on the technical information provided above.	

Possible test case verdicts:	
The measured values were observed in tolerance at the points tested. The specific false accept risk is up to 2.5%	P (Pass)
The measured values were observed in tolerance at the points tested. However, a portion of the expanded measurement uncertainty intervals about one or more measured values exceeded tolerance.	IC1 (Inconclusive Case-1)
One or more measured values were observed out of tolerance at the points tested. However, a portion of the expanded measurement uncertainty intervals about one or more measured values were in tolerance.	IC2 (Inconclusive Case-2)
One or more measured values were observed out of tolerance at the points tested. The specific false reject risk is up to 2.5%	F (Fail)
Test case does not apply to the test object	NA (Not applicable)
Test object does not demand	ND (Not demanded)
General remarks:	

"(See remark #)" refers to a remark appended to the report.

Throughout this report a comma is used as the decimal separator.

Revision history:

1st:
This report is based on report ADLO-EGZ-P23060147 issued on July 10, 2023 for below updates;
1, Added new models 82068055, 82068054, 82068039, 82068069, 82068058, 82068057 which have the similar construction with the previous models (See model list for the details);

According to information above, we perform tests as below:
1, Full tests for model 82068054, 82068069;
2, Section 0 to 8, 11 for models 82068055, 82068039, 82068058, 82068057.

The rest test data is copied from the original history test reports as mentioned above.

2nd:
This report is based on and replaced by original report ADLO-EGZ-P23060147-R1 dated on January 30, 2024 for below changes:
- Added new models for 82062410, 82068148, 82068150, 82068228.

According to the information above, tests Sections 0 to 8, 11, 12.3, 12.4 and 12.5 for models 82062410, 82068148, Section 0 to 8 and 11 for models 82068228, 82068150 was performed.

The rest test data is copied from the original history test reports as mentioned above.

3rd:
This report is based on and replaced by original report ADLO-EGZ-P23060147-R2 dated on May 14, 2024 for below changes:
- Added new models for 82063033, 82068675, 82068682, 82068683. Models 82068682, 82068683 are identical to model 82068069, differing only in exterior color. Model 82068675 is identical to model 82068150, differing only in lampshade material. Model 82068148 has similar construction to model 82068148, but the former has one lampholder while the latter has two.

According to the information above, Sections 0 to 8, 11, 13.3.2 for models 82068675, Section 0 to 8 and 11 for models 82063033, Section 0 to 4 for models 82068682, 82068683 were performed.

The rest test data is copied from the original history test reports as mentioned above.

EN IEC 60598-1			
Section	Requirement Test	Result – Value – Remark	Verdict
0	**COMPONENTS OF LUMINAIRES**		**P**
	Components comply with the requirements of the relevant standards		P
2	**CLASSIFICATION**		**P**
	. Compliance of the classification		P
3	**MARKING**		**P**
	. Marking on the luminaires		P
	. Other requirements		P
4	**CONSTRUCTION**		**P**
4.2	- Replaceable components		P
4.3	- Wire ways		P
4.4	- Lamp holders		P
4.5	- Starter holders		NA
4.6	- Terminal blocks		NA
4.7	- Terminals and supply connections		P
4.8	- Switch		P
4.9	- Insulating linings and sleeves		P
4.10	- Double and reinforced insulation		P
4.11	- Electrical connections and current-carrying parts		P
4.12	-Screws and connections (mechanical), glands		P
4.13	- Mechanical strength		P
4.14	- Suspensions and adjusting devices (1)		P
4.15	- Flammable materials		P
4.16	- Luminaires for mounting on normally flammable surfaces		P
4.17	- Drain holes		NA
4.18	- Resistance to corrosion		NA
4.19	- Ignitors		NA
4.20	- Rough service luminaires		NA
	- Vibrations requirements		NA
	- Protective shield		NA
4.21	- Protective shield		NA
4.22	- Attachments to lamps		NA
4.23	- Semi- luminaires		NA
4.24	- Photobiological hazards		NA
	- No excessive UV radiation		NA
	- Retinal blue light hazard		NA
4.25	- Mechanical hazard		P
4.26	- Short-circuit protection		NA
4.27	- Terminal blocks with integrated screwless earthing contacts		NA
4.28	Fixing of thermal sensing controls		NA

EN IEC 60598-1			
Section	Requirement Test	Result – Value – Remark	Verdict
4.29	Luminaire with non-replaceable light source		NA
4.30	Luminaires with non-user replaceable light sources		NA
4.31	Insulation between circuits		NA
4.32	Overvoltage protective devices		NA
4.33	Luminaire powered via information technology communication cabling		NA
4.34	Electromagnetic fields (EMF)		NA
4.35	Protection against moving fan blades		NA
4.36	Track-mounted luminaires		NA

1. Frequently adjusted [X] occasionally adjusted [ ] adjusted during installation only [ ]

11	**CREEPAGE DISTANCES AND CLEARANCES**		**P**
	Minimum distances (mm)		P
	Basic insulation for SELV 1,2 - 0,2		NA
	Basic insulation 2,5 - 1,5		P
	Supplementary insulation 2,5 - 1,5		P
	Reinforced insulation 5,0 - 3,0		P
7	**PROVISION FOR EARTHING**		**NA**
	. No provision for class II and class III appliances	Class II	NA
	. Earthing connections of low resistance		NA
	- Test: >10A, <12V – Result: R<0,5Ω		NA
	. Other requirements		NA
14	**SCREW TERMINALS**		**NA**
	. Compliance with the requirements of relevant standards		NA
	. Compliance with the requirements of this section		NA
15	**SCREWLESS TERMINALS AND ELECTRICAL CONNECTIONS**		**P**
	. Compliance with the requirements of relevant standards	Switch and Lampholder	P
	. Compliance with the requirements of this section		NA
5	**EXTERNAL AND INTERNAL WIRING**		**P**
5.2	. Supply connection and other external wiring		P
5.3	. Internal wiring		P
5.4	. Test to determine suitability of conductors having a reduced cross-sectional area		NA
8	**PROTECTION AGAINST ELECTRIC SHOCK**		**P**
	. Live parts not accessible		P
	. Other requirements		P
12	**ENDURANCE TEST AND THERMAL TEST**		**P**
12.3	**- Endurance test**		**P**
	. ta = 35°C [X] - ta = 25°C [ ]		P
	. U = 1,05 U to Pn [X] - P = 1,05 Pn [ ] - U = 1,1 Un [X]	1,1 Un for model 82054157, 82068054, 82068069	P

EN IEC 60598-1			
Section	Requirement Test	Result – Value – Remark	Verdict
		1,05 U to Pn for other models	
	. 10 cycles [X] - 7 cycles [ ]		P
	. Results		P
12.4	**- Thermal test (normal operation)**		**P**
	. ta = 25°C		P
	. P = 1,05 Pn [X] - U = 1,0 Un puis 1,06 Un [ ] - U = 1,06 Un [X] - U = 1,1 Un [ ]	1,06 Un for model 82054157, 82068054, 82068069; 1,05 U Pn for other models	P
	. Results (below)		P

PARTS	NA	Maximum temperature specified (°C+5°C)	Maximum temperature measured (°C)			
			82045196	82044698	82044694	82048614
. Lamps caps		210	99	163	141	101
. Ballast winding:	X					
- tw 130	X					
- tw	X					
. Transformer winding:	X					
- Class	X					
. Case:	X					
- Of starting device	X					
- Of ballast (LED driver @240 V)	X					
- Of convertor	X					
. Insulation of wiring not stressed (mechanical stress):	X					
- PVC (external)	X					
- PVC (internal)		90	42	88	56	49
- PVC with sleeve		105	47	103	60	52
- Silicone [ ] -glassfibre [ ]	X					
- FEP	X					
. Insulation of wiring stressed (mechanical stress):	X					
- PVC		75	<30	<30	<30	34
- Silicone [ ] -glassfibre [ ]	X					
. Heat-resisting sleeves	X					
. Contacts of ceramic lampholders	X					
. Insulating material	X					
- Of lampholder		210	76	160	119	81
- Of starter holder	X					
- Of lamp holder cover		Ref.	50	85	42	41
. Switches		55	<30	<30	<30	<30
. Insulating materials retaining current-carrying parts in position	X					
- DC connector	X					
- LED	X					
- LED PCB	X					

EN IEC 60598-1						
Section	Requirement Test		Result – Value – Remark			Verdict
- Close-end connector	X					
- Control board PCB	X					
. Insulating materials providing protection against electric shock	X					
. Mounting surface		90	<30	<30	<30	<30
. Means of adjustment		60	-	52	--	--
. Means of adjustment's surrounding space		60	-	50	--	--
. Objects lighted (d = 0,1m)		90	50	46	42	67
. Test recess	X					
. Track	X					
. Mains socket-outlet-mounted-luminaire and plug-ballast-transformer:	X					
- Case intended to be gripped by hand	X					
- Plug-socket interface	X					
- Other parts	X					
. Wood	X					
. Other requirements	X					
(1) No limit is specified, but these materials must satisfy the tests of clause 13						

PARTS	NA	Maximum temperature specified (°C+5°C)	Maximum temperature measured (°C)	
			82053876	82055109
. Lamps caps		210	106	-
. Lamps caps		145	-	57
. Ballast winding:	X			
- tw 130	X			
- tw	X			
. Transformer winding:	X			
- Class	X			
. Case:	X			
- Of starting device	X			
- Of ballast (LED driver @240 V)	X			
- Of convertor	X			
. Insulation of wiring not stressed (mechanical stress):	X			
- PVC (external)	X			
- PVC (internal)		90	55	43
- Silicone [ ] -glassfibre [ ]	X			
- FEP	X			
. Insulation of wiring stressed (mechanical stress):	X			
- PVC		75	<30	31
- Silicone [ ] -glassfibre [ ]	X			
. Heat-resisting sleeves	X			
. Contacts of ceramic lampholders	X			
. Insulating material	X			
- Of lampholder		210	70	51

EN IEC 60598-1				
Section	Requirement Test		Result – Value – Remark	Verdict
- Of starter holder	X			
- Of lamp holder cover		(1)	40	48
. Switches		55	<30	<30
. Insulating materials retaining current-carrying parts in position	X			
. Insulating materials providing protection against electric shock	X			
. Mounting surface		90	<30	<30
. Means of adjustment		60	33	39
. Means of adjustment's surrounding space		60	30	31
. Objects lighted (d = 0,1m)		90	<30	<30
. Test recess	X			
. Track	X			
. Mains socket-outlet-mounted-luminaire and plug-ballast-transformer:	X			
- Case intended to be gripped by hand	X			
- Plug-socket interface	X			
- Other parts	X			
. Wood	X			
. Other requirements	X			
(1) No limit is specified, but these materials must satisfy the tests of clause 13				

PARTS	NA	Maximum temperature specified (°C+5°C)	Maximum temperature measured (°C)	
			82054135	82054157
. Lamps caps		210	77	38,5
. Ballast winding:	X			
- tw 130	X			
- tw	X			
. Transformer winding:	X			
- Class	X			
. Case:	X			
- Of starting device	X			
- Of ballast (LED driver @240 V)	X			
- Of convertor	X			
. Insulation of wiring not stressed (mechanical stress):	X			
- PVC (external)	X			
- PVC (internal)		90	59,7	43,3
- Silicone [ ] -glassfibre [ ]	X			
- FEP	X			
. Insulation of wiring stressed (mechanical stress):	X			
- PVC		75	33,9	27
- Silicone [ ] -glassfibre [ ]	X			
. Heat-resisting sleeves	X			
. Contacts of ceramic lampholders	X			

EN IEC 60598-1				
Section	Requirement Test		Result – Value – Remark	Verdict
. Insulating material	X			
- Of lampholder		210	59,7	33,1
- Of starter holder	X			
- Of lamp holder cover		(1)	34,7	<30
. Switches		55	<30	<30
. Insulating materials retaining current-carrying parts in position	X			
. Insulating materials providing protection against electric shock	X			
. Mounting surface		90	<30	<30
. Means of adjustment	X			
. Means of adjustment's surrounding space	X			
. Objects lighted (d = 0,1m)		90	32,9	30.7
. Test recess	X			
. Track	X			
. Mains socket-outlet-mounted-luminaire and plug-ballast-transformer:	X			
- Case intended to be gripped by hand	X			
- Plug-socket interface	X			
- Other parts	X			
. Wood	X			
. Other requirements	X			
(1) No limit is specified, but these materials must satisfy the tests of clause 13				

PARTS	NA	Maximum temperature specified (°C+5°C)	Maximum temperature measured (°C)	
			82068054	82068069
. Lamps caps		210	57	49
. Ballast winding:	X			
- tw 130	X			
- tw	X			
. Transformer winding:	X			
- Class	X			
. Case:	X			
- Of starting device	X			
- Of ballast (LED driver @240 V)		75	62	-
- Of convertor	X			
. Insulation of wiring not stressed (mechanical stress):	X			
- PVC (external)	X			
- PVC (internal)		90	-	35
- Silicone [ ] -glassfibre [ ]	X			
- Input wire of driver		105	42	-
- Wire to rocker switch		180	35	-
- Wire to lampholder		180	38	-
- Input wire of USB		80	36	

EN IEC 60598-1			
Section	Requirement Test	Result – Value – Remark	Verdict

. Insulation of wiring stressed (mechanical stress):	X			
- PVC		75	31	35
- Silicone [ ] -glassfibre [ ]	X			
. Heat-resisting sleeves	X			
. Contacts of ceramic lampholders	X			
. Insulating material	X			
- Of lampholder		210	59	50
- Of starter holder	X			
- Of lamp holder cover		(1)	36	32
. Switches		55	32	<30
. Insulating materials retaining current-carrying parts in position	X			
- Closed-end connector		(1)	34	-
- Quick connector		(1)	35	-
- USB port		(1)	37	-
. Insulating materials providing protection against electric shock	X			
. Mounting surface		90	31	<30
. Means of adjustment		60	31	-
. Means of adjustment's surrounding space		60	35	-
. Objects lighted (d = 0,1m)		90	<30	<30
. Test recess	X			
. Track	X			
. Mains socket-outlet-mounted-luminaire and plug-ballast-transformer:	X			
- Case intended to be gripped by hand	X			
- Plug-socket interface	X			
- Other parts	X			
. Wood	X			
. Other requirements	X			
(1) No limit is specified, but these materials must satisfy the tests of clause 13				

PARTS	NA	Maximum temperature specified (°C+5°C)	Maximum temperature measured (°C)	
			82062410	82068148
. Lamps caps		210	126	132
. Ballast winding:	X			
- tw 130	X			
- tw	X			
. Transformer winding:	X			
- Class	X			
. Case:	X			
- Of starting device	X			
- Of ballast (LED driver @240 V)	X			
- Of convertor	X			

EN IEC 60598-1				
Section	Requirement Test		Result – Value – Remark	Verdict
. Insulation of wiring not stressed (mechanical stress):	X			
- PVC (external)	X			
- PVC (internal)		180	86	75
- Silicone [ ] -glassfibre [ ]	X			
. Insulation of wiring stressed (mechanical stress):	X			
- PVC		75	32	30
- Silicone [ ] -glassfibre [ ]	X			
. Heat-resisting sleeves	X			
. Contacts of ceramic lampholders	X			
. Insulating material	X			
- Of lampholder		210	115	122
- Of starter holder	X			
- Of lamp holder cover		(1)	f	57
. Switches		55	32	<30
. Insulating materials retaining current-carrying parts in position	X			
- Closed-end connector		(1)	34	-
. Insulating materials providing protection against electric shock	X			
. Mounting surface		90	31	<30
. Means of adjustment	X			
. Means of adjustment's surrounding space	X			
. Objects lighted (d = 0,1m)		90	<30	<30
. Test recess	X			
. Track	X			
. Mains socket-outlet-mounted-luminaire and plug-ballast-transformer:	X			
- Case intended to be gripped by hand	X			
- Plug-socket interface	X			
- Other parts	X			
. Wood	X			
. Other requirements	X			
(1) No limit is specified, but these materials must satisfy the tests of clause 13				

12.5	**- Thermal test (abnormal operation)**		**P**
	. ta = 25°C		P
	. P = 1,05 Pn [X] - U = 1,1 Un [ ] -U = 1,06 Un [ ]	For models 82044694, 82053876, 82062410, 82068148	P
	. P = 1,05 Pn [ ] - U = 1,1 Un [X] -U = 1,06 Un [ ]	For models 82055109, 82068054	P
	. Abnormal circuit condition applied:		P
	- Short-circuit of starter contacts [ ]		NA
	- Overturning [X]	** For models 82044694, 82053876, 82055109,	P

EN IEC 60598-1			
Section	Requirement Test	Result – Value – Remark	Verdict
		82068054, 82062410, 82068148	
	- Unfavorable adjusting to the lighted surface [ ]		NA
	- Secondary circuit short-circuited [ ]		NA
	- Other condition [ ]:		NA
	. Results (below)		P

(**) The samples were not stable to 15°

PARTS	NA	Maximum temperature specified (°C+5°C)	Maximum temperature measured (°C)			
			82044694	82053876	82055109	82068054
. Ballast winding:	X					
- tw 130	X					
- tw	X					
. Transformer winding:	X					
- Magnet wire of T1	X					
- Triple insulated wire of T1	X					
- Magnet wire of LF1	X					
- Magnet wire of LF2	X					
- Class	X					
. Case of capacitor	X					
. Mounting surface [X]		130	<30	<30	<30	<30
. Lighted surface [X]		175	31	33	<30	<30
. Test recess	X					
. Track	X					
. Mains socket-outlet-mounted-luminaires and plug-ballast/	X					
. Transformer case parts intended to be gripped by hand	X					
- The plug/socket interface	X					

PARTS	NA	Maximum temperature specified (°C+5°C)	Maximum temperature measured (°C)	
			82062410	82068148
. Ballast winding:	X			
- tw 130	X			
- tw	X			
. Transformer winding:	X			
- Magnet wire of T1	X			
- Triple insulated wire of T1	X			
- Magnet wire of LF1	X			
- Magnet wire of LF2	X			
- Class	X			
. Case of capacitor	X			
. Mounting surface [X]		130	47	35
. Lighted surface [X]		175	<30	<30

EN IEC 60598-1			
Section	Requirement Test	Result – Value – Remark	Verdict

. Test recess	X			
. Track	X			
. Mains socket-outlet-mounted-luminaires and plug-ballast/	X			
. Transformer case parts intended to be gripped by hand	X			
- The plug/socket interface	X			

12.6	**- Thermal test (failed lamp control gear conditions)**		**NA**
	. ta = 25°C		NA
12.6.1	- Ballast/transformer without thermal cut-outs:		NA
	. Abnormal condition applied:		NA
	- Lamp not start [ ]		NA
	- Other condition [ ] :		NA
	. Results (below):		NA
	- T° of mounting surface 180°C for T° winding = 350°C		NA

Supply voltage	Temperatures (°C)	
	Of ballast winding	Of mounting surface
0,9 Un		
1,0 Un		
1,1 Un		

12.6.2	- Ballast/transformer with thermal cut-outs:		NA
	. Abnormal condition applied:		NA
	- Lamp not start [ ]		NA
	- Other condition [ ] :		NA
	. Results:		NA
	- T° mounting surface 135°C (110°C)		NA
12.7	**Thermal test (fault conditions in lamp controlgear or electronic devices in plastic luminaires)**		**NA**
9	**RESISTANCE TO DUST, SOLID OBJECTS AND MOISTURE**		**P**
9.2	- Tests for ingress,	IP20	P
	. Of solid objects IP3X [ ] - 4X [ ]	IP2X	NA
	. Of dust IP5X [ ] - 6X [ ]		NA
	. Of moisture IPX1 [ ]- IPX2 [ ] - X3 [ ] - X4 [ ] - X5[ ] - X6[ ] - X7 [ ] - X8 [ ]		NA
9.3	- Humidity test	48 hours, RH 93 %, 29 °C	P

10	**INSULATION RESISTANCE AND ELECTRIC STRENGTH**		**P**
10.2	Insulation	Insulation resistance	Electric strength
	Basic	≥ 1 MΩ [ ] ≥ 2 MΩ[X]	500 V [ ] 1480 V [X]
	Reinforced	≥ 4 MΩ [X]	2960 V [X]

EN IEC 60598-1			
Section	Requirement Test	Result – Value – Remark	Verdict
	Supplementary	≥ 2 MΩ [X]	1480 V [X]
	. Results		P
	- Parts stressed by the pulse voltage		NA
10.3	- touch current [0,7 mA peak]	Max. 0,34 mA (Limit: 0,7 mA peak)	P
	- protective conductor current [3,5 mA rms]	Class II.	NA
13	**RESISTANCE TO HEAT, FIRE AND TRACKING**		**P**
13.2	- Resistance to heat		P
	. Ball pressure test	Approved components and test on: lampholder cover: 110 ºC; Closed-end connector for model 82068054: 75 ºC	P
13.3	- Resistance to flame and ignition		P
	. Needle-flame test	Approved components and USB bobbin for model 82068054	P
	. Glow-wire test 650°C	Approved components and tested on lampholder cover, lampshade for model 82053876, 82068675, closed-end connector for model 82068054	P
13.4	- Resistance to tracking		NA
	REQUIREMENTS STANDARD EN 60598-2-4		**P**
4.6.1	Symbol for indoor use		P
4.6.2	The maximum power for outdoor use		NA
4.7.1	Flexible cables and cords is unlikely to be damaged		P
4.7.2	Wiring shall be fixed well		P
4.7.3	Adequate stability		P
4.7.4	Candlestick luminaires shall be provided with a switch.		NA
4.7.5	E5 lampholders		NA
4.7.6	Portable luminaires for outdoor use shall not be provided with tails.		NA
4.7.7	Portable luminaires for outdoor use shall not have more than two cable entries.		NA
4.7.8	Component used in portable luminaires for outdoor use		NA
4.7.9	Lampholders and plugs shall be of material resistant to tracking		NA
4.11.1	Requirement of cord anchorage		NA
4.11.2	Supply cord not less than 0,5 mm^2		NA

EN IEC 60598-1			
Section	Requirement Test	Result – Value – Remark	Verdict
4.11.3	Portable luminaires for outdoor use delivered without a flexible cable or cord and a plug shall be provided with terminals		NA
4.11.4	Non-detachable flexible cables or cords shall be not lighter than cords of the type 245 IEC 57		NA
4.14	Portable luminaires for outdoor use shall be tested in the most unfavourable of the overturned positions likely to occur.		NA
	REQUIREMENTS STANDARD EN 62493		**P**

Components list:

Object/part No.	Manufacturer/trademark	Type/model	Technical data	Mark(s) of conformity	1	2	3	R
For models 82045196, 82045195, 82044709, 82044698, 82044694, 82047311, 82048614, 82049055, 82047307, 82049612, 82049614, 82053598, 82053871, 82053872, 82053876, 82055109, 82055110, 82068032								
EU Plug	Jhi Wei Electric Wire & Cable Co. Ltd.	JW-05	250 V~, 2,5 A	VDE	X			
Alternative	Dongguan Poweryuan Wire Industries Co., Ltd.	LY-807	250 V~, 2,5 A	VDE	X			
Alternative	Toong Yean Plastic Ind. Co., Ltd.	TY-011	250 V~, 2,5 A	VDE	X			
Alternative	Dongguan Yisheng Electrical Appliance Co., Ltd.	YS-001	250 V~, 2,5 A	VDE	X			
Alternative	Zhongshan Hongyun Electrical Appliance Co., Ltd.	HY-008	250 V~, 2,5 A	VDE	X			
Alternative	Dongguan Power – Sun Industry Co.,Ltd	BCP-012	250 V~, 2,5 A	VDE	X			
Alternative	Jiangmen Jiaqixing House Appliance Industry Co., Ltd.	JQX-201	250 V~, 2,5 A	VDE	X			
UK plug	DEL International Industrial(U.K) Limited	9518	250 V ~, 13 A	ASTA	X			
Supply cord	Toong Yean Plastic Ind. Co., Ltd.	H03VVH2-F	2 x 0,75 mm^2	VDE	X			
Alternative	Dongguan Poweryuan Wire Industries Co., Ltd.	H03VVH2-F	2 x 0,75 mm^2	VDE	X			
Alternative	Dongguan Yisheng Electrical Appliance Co., Ltd.	H03VVH2-F	2 x 0,75 mm^2	VDE	X			
Alternative	Zhongshan Hongyun Electrical Appliance Co., Ltd.	H03VVH2-F	2 x 0,75 mm^2	VDE	X			
Alternative	Zhongshan Jinkairui Electrical Co., Ltd.	H03VVH2-F	2 x 0,75 mm^2	VDE	X			
Alternative	Jiangmen Jiaqixing House Appliance Industry Co., Ltd	H03VVH2-F	2 x 0,75 mm^2	VDE	X			

Object/part No.	Manufacturer/trademark	Type/model	Technical data	Mark(s) of conformity	1	2	3	R
E27 lampholder for models 82045196, 82045195, 82044709, 82049055, 82047307, 82049612, 82049614, 82053598, 82053871, 82053872, 82053876, 82055110, 82044694, 82068032	Dongguan Nuobaoxin Lighting Technology Co., Ltd.	270	250 V~, 4 A, T210	VDE	X			
Alternative	Foshan Shunde Jieyong Electric Industrial Co., Ltd.	YS-103	250 V~, 4 A, T210	VDE	X			
E27 lampholder for models 82044698, 82047311, 82048614, 82055109	Dongguan Nuobaoxin Lighting Technology Co., Ltd.	270S	250 V~, 4 A, T210	VDE	X			
Alternative	Foshan Shunde Jieyong Electric Industrial Co., Ltd.	YS-101	250 V~, 4 A, T210	VDE	X			
Cord switch for model 82044694, 82047307, 82049614, 82053872, 82053876, 82055109, 82055110, 82068032	OPENWISE INDUSTRIAL LIMITED	317	250 V~, 2⊗2 A, 1E4, T55	Intertek	X			
Alternative	OPENWISE INDUSTRIAL LIMITED	317	250 V~, 2⊗2 A, 1E4, T55	ENEC 14	X			
Cord switch for other models except 82044694, 82047307, 82049614, 82053872, 82053876, 82055109, 82055110	Openwise Industrial Ltd.	303	250 V~, 2⊗2 A, 1E4, T55	VDE	X			

Object/part No.	Manufacturer/trademark	Type/model	Technical data	Mark(s) of conformity	1	2	3	R
Alternative	Foshan Ojun Electronic Technology Co., Ltd.	8S.303	250 V~, 2[32] A, 1E4, T55	VDE	X			
Heat-shrinkable tube	SHENZHEN WOER HEAT-SHRINKABLE MATERIAL CO LTD	RSFR-H	600 V, 125°C, E203950	Tested with appliance and UL			X	
Alternative	Dongguan Salipt Co., Ltd.	SALIPT S-901-600	600 V, 125 °C, E209436	Tested with appliance and UL			X	
For models 82054135, 82054154, 82054157, 82054160								
Plug	Toong Yean Plastic Ind Co Ltd	TY-011	AC 250 V, 2,5 A	VDE	X			
Alternative	Zhong Shan Jinkairui Electric Co., Ltd	JKR-202	AC 250 V, 2,5 A	VDE	X			
Alternative	Jiangmen Jiaqixing House Appliance Industry Co., Ltd.	JQX-201	AC 250 V, 2,5 A	VDE	X			
Alternative	Zhongshan Honglin Electrical Co., Ltd	HL-02	AC 250 V, 2,5 A	VDE	X			
Supply cord	Toong Yean Plastic Ind. Co., Ltd.	H03VVH2-F	2 x 0,75 mm^2	VDE	X			
Alternative	Jiangmen Jiaqixing House Appliance Industry Co., Ltd.	H03VV-F	2 x 0,75 mm2	VDE	X			
Alternative	Dongguan Poweryuan Wire Industries Co., Ltd.	H03VVH2-F	2 x 0,75 mm^2	VDE	X			
Alternative	Dongguan Yisheng Electrical Appliance Co., Ltd.	H03VVH2-F	2 x 0,75 mm^2	VDE	X			
Alternative	Zhongshan Hongyun Electrical Appliance Co., Ltd.	H03VVH2-F	2 x 0,75 mm^2	VDE	X			
Alternative	Zhongshan Jinkairui Electrical Co., Ltd.	H03VVH2-F	2 x 0,75 mm^2	VDE	X			
Cord switch	Open Wise Industrial Limited	303	250 V	VDE	X			
Alternative	Dongguan Xianghui Elec. Engineering Material Co. Ltd.	XH-303	250 V~, 2⊗2 A, 1E4, T55	DEKRA	X			
Alternative	Dongguan Xianghui Elec. Engineering Material Co. Ltd.	XH-304	250 V~, 2⊗2 A, 1E4, T55	DEKRA	X			

Object/part No.	Manufacturer/trademark	Type/model	Technical data	Mark(s) of conformity	1	2	3	R
Alternative	Foshan Ojun Electric Technology Co., Ltd.	8S .303	250 V~, 2⊗2 A, 1E4, T55	VDE	X			
E14 lampholder For model 82054157	Dongguan Nuobaoxin Lighting Technology Co., Ltd.	140	250 V, 2 A, T210	VDE	X			
Alternative	Foshan Shunde Jieyong Electric Industrial Co., Ltd	YS-003	250 V, 2 A, T210	VDE	X			
E27 lampholder For models 82054135, 82054154, 82054160	Dongguan Nuobaoxin Lighting Technology Co., Ltd.	270	250 V, 4 A, T210	VDE	X			
Alternative	Dongguan Nuobaoxin Lighting Technology Co., Ltd.	270S	250 V, 4 A, T210	VDE	X			
Alternative	Dongguan Nuobaoxin Lighting Technology Co., Ltd.	270F	250 V, 4 A, T210	VDE	X			
Alternative	Zhong Shan Yi Hang Electric Co., Ltd	YH266	250 V, 4 A, T210	VDE	X			
Alternative	Zhong Shan Yi Hang Electric Co., Ltd	YH267	250 V, 4 A, T210	VDE	X			
Alternative	Zhong Shan Yi Hang Electric Co., Ltd	YH268	250 V, 4 A, T210	VDE	X			
Alternative	Zhong Shan Yi Hang Electric Co., Ltd	YH269	250 V, 4 A, T210	VDE	X			
Alternative	Foshan Shunde Jieyong Electric Industrial Co., Ltd	YS-101	250 V, 4 A, T210	VDE	X			
Alternative	Foshan Shunde Jieyong Electric Industrial Co., Ltd	YS-102	250 V, 4 A, T210	VDE	X			
Alternative	Foshan Shunde Jieyong Electric Industrial Co., Ltd	YS-103	250 V, 4 A, T210	VDE	X			
Heat-shrinkable tube	SHENZHEN WOER HEAT-SHRINKABLE MATERIAL CO LTD	RSFR-H	600 V, 125 °C, E203950	Tested with appliance and UL			X	
Alternative	Dongguan Salipt Co., Ltd.	SALIPT S-901-600	600 V, 125 °C, E209436	Tested with appliance and UL			X	
For models 82068055, 82068054, 82068039, 82068069, 82068058, 82068057, 82068682, 82068683								
Plug	Shenzhen City Rongkang Electrical Co., Ltd.	RK-021	250 V~, 2,5 A	VDE	X			
Alternative	Toong Yean Plastic Ind. Co., Ltd.	TY-011	250 V~, 2,5 A	VDE	X			
Supply cord	Shenzhen City Rongkang Electrical Co., Ltd.	H03VVH2-F	2 x 0,75 mm^2	VDE	X			

Object/part No.	Manufacturer/trademark	Type/model	Technical data	Mark(s) of conformity	1	2	3	R
Alternative	Toong Yean Plastic Ind. Co., Ltd.	H03VVH2-F	2 x 0,75 mm^2	VDE	X			
Cord switch for all models except 82068054, 82068039	Openwise industrial Ltd.	303	250 V~, 2 ⊗ 2 A, 1E4, T55	ENEC 14	X			
Cord switch for model 82068039	Guangdong Ojun Technology Co., Ltd.	8s.317	250 V~, 2 ⊗ 2 A, 1E4, T55	ENEC 05	X			
Rocker switch for model 82068054	Zhejiang LECI Electronics Co., Ltd	RS601	AC 250 V, a) 6(4) A, b) 13 A, T55, 1E4	VDE	X			
Alternative	Siber (China) Electric Mfg. Limited	KCD3-5	AC 250 V, a) 13(4) A, b) 6(3) A, T105/55, 1E4	CB	X			
E14 lampholder for models 82068069, 82068054, 82068682, 82068683	Dong Guan Nuo Bao Xin Plastic Co., Ltd.	140E	250 V, 2 A, T210	VDE	X			
Alternative	Foshan Shunde Jieyong Electric Industrial Co., Ltd.	ys-001	250 V, 2 A, T210	VDE	X			
E27 lampholder for models 82068055, 82068057, 82068058	Dong Guan Nuo Bao Xin Plastic Co., Ltd.	270	250 V, 4 A, T210	VDE	X			
Alternative	Foshan Shunde Jieyong Electric Industrial Co., Ltd	YS-103	250 V, 4 A, T210	VDE	X			
Heat-shrinkable tube	SHENZHEN WOER HEAT-SHRINKABLE MATERIAL CO LTD	RSFR-H	600 V, 125°C, E203950	Tested with appliance and UL			X	
Alternative	Dongguan Salipt Co., Ltd.	SALIPT S-901-600	600 V, 125 °C, E209436	Tested with appliance and UL			X	
Fiber sleeve	DONGGUAN YONGCHAO INSULATION MATERIAL CO LTD	YC-15-25-40-70	E325767	Tested with appliance and UL			X	
For model 82068054								

Object/part No.	Manufacturer/trademark	Type/model	Technical data	Mark(s) of conformity	1	2	3	R
Driver	HUERICH PHOTO-ELECTRONIC TECHNOLOGY CO LTD	HIP-U10L05V	Input: 100-240 VAC, 50/60 Hz, 0,32 A, Output: 5 VDC, 2,1 A, 10,5 W, ta: 40 °C, tc: 75 °C, SELV, IP20, Class II, built in, constant voltage	TÜV SÜD	X			
Input wire of driver	DONGGUAN WENCHANG ELECTRONIC CO LTD	1672	600 V, 105°C, 20 AWG, double insulation, E214500	Tested with appliance and UL			X	
Alternative	ZHONGSHAN WEIFENG ELECTRICAL EQUIPMENT CO LTD	1672	600 V, 105°C, 20 AWG, double insulation, E314135	Tested with appliance and UL			X	
Alternative	DONGGUAN WENCHANG ELECTRONIC CO LTD	1617	600 V, 105°C, 20 AWG, double insulation, E214500	Tested with appliance and UL			X	
Output wire of driver Input wire of USB	DONGGUAN WENCHANG ELECTRONIC CO LTD	2464	300 V, 22 AWG, 105 °C, E249743	Tested with appliance and UL			X	
Alternative	ZHONGSHAN WEIFENG ELECTRICAL EQUIPMENT CO LTD	2464 1430	300 V, 22 AWG, 105 °C, E314135	Tested with appliance and UL			X	
Alternative	DONGGUAN WENCHANG ELECTRONIC CO LTD	1430	300 V, 22 AWG, 105 °C, E214500	Tested with appliance and UL			X	
Alternative	DONGGUAN WENCHANG ELECTRONIC CO LTD	1007	300 V, 22 AWG, 80 °C, E214500	Tested with appliance and UL			X	
Alternative	SHENZHEN XINRUI ELECTRIC PRODUCTS CO LTD	1007	300 V, 22 AWG, 80 °C, E477322	Tested with appliance and UL			X	
Quick connector bobbin	DONGGUAN JINDA ELECTRONICS CO., LTD	C2501H02 SM-2P	250 V, 3 A	TÜV SÜD (Certified with driver)	X			

Object/part No.	Manufacturer/trademark	Type/model	Technical data	Mark(s) of conformity	1	2	3	R
Closed-end connector	Heavy Power Co., Ltd	CE-2	E113650	Tested with appliance and UL			X	
USB bobbin	Huiyang Intelligent Technology Co.,Ltd Huizhou City	--	PBT	Tested with appliance			X	
Wire to rocker switch	Dongguan Liuquan Wire Co., Ltd	(N)6Y6YA	300/500 V, 0,5 mm², 180 °C, FEP	VDE	X			
Wire to lampholder	Dongguan Liuquan Wire Co., Ltd	(N)6Y6YA	300/500 V, 0,5 mm², 180 °C, FEP	VDE	X			
For models 82068148, 82062410, 82068150, 82068228, 82068675, 82063033								
Plug	Dongguan Nanfan Electronic Technology Co., Ltd	NF-205	250 V~, 2,5 A	VDE	X			
Alternative	Toong Yean Plastic Ind. Co., Ltd.	TY-011	250 V~, 2,5 A	VDE	X			
External wire	Toong Yean Plastic Ind. Co., Ltd.	H03VV-F	2 x 0,75 mm²	VDE	X			
Alternative	Dongguan Nanfan Electronic Technology Co., Ltd	H03VV-F	2 x 0,75 mm²	VDE	X			
Internal wire for models 82062410 and 82068148	Dongguan Qinda Wire Co., Ltd.	(N)6Y6Y AR	300/500 V, 180 °C, 0,5 mm², double-insulated	VDE	X			
E27 Lampholder for models 82068148, 82068150, 82068228, 82068675, 82063033	Dongguan Nuobaoxin Lighting Technology Co., Ltd.	270	250 V, 4 A, T210	VDE	X			
Alternative	Foshan Shunde Jieyong Electric Industrial Co., Ltd	YS-103	250 V, 4 A, T210	VDE	X			
E27 Lampholder for model 82068148, 82063033	Foshan Shunde Jieyong Electric Industrial Co., Ltd	YS-101	250 V, 4 A, T210	VDE	X			
E14 lampholder for model 82062410	Dongguan Nuobaoxin Lighting Technology Co., Ltd.	140	250 V, 2 A, T210	VDE	X			
Alternative	Foshan Shunde Jieyong Electric Industrial Co., Ltd	YS-003	250 V, 2 A, T210	VDE	X			
Alternative	Dong Guan Nuo Bao Xin Plastic Co., Ltd.	140E	250 V, 2 A, T210	VDE	X			

Object/part No.	Manufacturer/trademark	Type/model	Technical data	Mark(s) of conformity	1	2	3	R
Alternative	Foshan Shunde Jieyong Electric Industrial Co., Ltd.	YS-001	250 V, 2 A, T210	VDE	X			
Switch for model 82068148, 82063033	OPENWISE INDUSTRIAL LIMITED	317	250 V~, 2⊗2 A, 1E4, T55	Intertek	X			
Alternative	Dongguan Xianghui Elec. Engineering Material Co. Ltd.	XH-317	250 V~, 2⊗2 A, 1E4, T55	DEKRA	X			
Switch for models 82068150, 82068228, 82068675	Openwise Industrial Ltd.	303	250 V~, 2⊗2 A, 1E4, T55	VDE	X			
Alternative	Openwise Industrial Ltd.	304	250 V~, 2⊗2 A, 1E4, T55	VDE	X			
Switch for model 82062410	Zhejiang LECI Electronics Co., Ltd	RS601	AC 250 V, a) 6(4) A, b) 13 A, T55, 1E4	VDE	X			
Alternative	Siber (China) Electric Mfg. Limited	KCD3-5	AC 250 V, a) 13(4) A, b) 6(3) A, T105/55, 1E4	TUV RH	X			
Closed-end connector for model 82062410	Heavy Power Co., Ltd	CE-2	E113650	Tested with appliance and UL			X	
Heat-shrinkable tube	SHENZHEN WOER HEAT-SHRINKABLE MATERIAL CO LTD	RSFR-H	600 V, 125°C, E203950	Tested with appliance and UL			X	
Alternative	Dongguan Salipt Co., Ltd.	SALIPT S-901-600	600 V, 125 °C, E209436	Tested with appliance and UL			X	

(1) This component bears the stamp of a European conformity mark or has been granted a certificate of conformity.
(2) Applicable specific rules do not exist for this component; consequently, it has been tested according to the requirements of appropriate clauses of applied documents and is satisfactory.
(3) This component has been tested according to the requirements of appropriate clauses of applied documents and is satisfactory.

Annex 1: Instruction sheet

For model 82045196

Bloomingville creative collection bloomingvillemini ILLUME x Bloomingville

82045196

English - US

IMPORTANT! – Read before starting to install.

Light bulb not included. Plug type C. This lamp is for indoor use only. IP20 classified and is not for use in wet rooms. In case of any damaged parts, please contact a professional installer for possible replacement. If there are parts that cannot be replaced, the lamp must be disposed as electronic waste. If the external flexible cable or cord of this luminaire is damaged, it shall be exclusively replaced by the manufacturer or his service agent or a similar qualified person in order to avoid a hazard. Follow assembly instruction carefully and save for future use.

Dispose of used appliance

Do not dispose your electric appliance in the household waste. Please dispose at your local waste disposal point, by following local guidelines.

Dansk - DK

VIGTIGT! – Læs før installation påbegyndes.

Pære medfølger ikke. Stiktype C. Denne lampe er kun til indendørs brug. IP20 klassificeret og må ikke anvendes i vådrum. I tilfælde af beskadigede dele, kontakt da venligst en professionel installatør for mulig udskiftning. Hvis det er dele som ikke kan udskiftes, skal lampen deponeres i elektronisk affald. Hvis den eksterne fleksible ledning eller ledning af denne lampe er beskadiget, skal den udelukkende udskiftes af producenten eller hans serviceagent eller en lignende kvalificeret person for at undgå fare. Følg samlevejledningen grundigt og gem den til senere brug.

Bortskaffelse af brugt apparat

Smid ikke dit elektriske apparat ud med husholdningsaffaldet. Deponer ved dit lokale affaldsdepot og følg lokale retningslinjer.

Deutsch – DE

WICHTIG! Vor der Installation lesen.

Glühbirne nicht enthalten. Steckertyp C. Diese Lampe ist nur für den Innenbereich geeignet. Sie ist gemäß IP20 klassifiziert und darf nicht in Feuchträumen verwendet werden. Im Falle von beschädigten Teilen wenden Sie sich bitte an einen professionellen Installateur, um mögliche Ersatzteile zu erhalten. Wenn Teile nicht ersetzt werden können, muss die Lampe als Elektroschrott entsorgt werden. Wenn das externe flexible Kabel oder der Kabel dieser Leuchte beschädigt ist, muss es ausschließlich vom Hersteller oder seinem Servicevertreter oder einer ähnlich qualifizierten Person ausgetauscht werden, um eine Gefahr zu vermeiden. Befolgen Sie die Montageanleitung sorgfältig und bewahren Sie sie für zukünftige Verwendung auf.

Entsorgung von Elektrogeräten

Entsorgen Sie Ihr elektrisches Gerät nicht im Hausmüll. Bitte entsorgen Sie es an Ihrer örtlichen Entsorgungsstelle gemäß den örtlichen Richtlinien.

Français – FR

IMPORTANT ! – Lisez avant de commencer l'installation.

Ampoule non incluse. Prise type C. Cette lampe est destinée à un usage intérieur uniquement. Classée IP20, elle ne doit pas être utilisée dans des pièces humides. En cas de pièces endommagées, veuillez contacter un installateur professionnel pour un éventuel remplacement. Si des pièces ne peuvent pas être remplacées, la lampe doit être jetée comme déchet électronique. Si le câble externe flexible ou le cordon de cette luminaire est endommagé, il doit être exclusivement remplacé par le fabricant ou son agent de service ou une personne qualifiée similaire afin d'éviter un danger. Suivez attentivement les instructions de montage et conservez-les pour une utilisation future.

Élimination de l'appareil utilisé

Ne jetez pas votre appareil électrique dans les déchets ménagers. Veuillez le jeter à votre point de collecte local, en suivant les directives locales.

Български - BG

ВАЖНО! – Прочетете преди да започнете инсталирането.

Крушката не е включена. Тип С щепсел. Тази лампа е само за вътрешно помещение. Класифицирана като IP20 и не трябва да се използва в мокри помещения. В случай на повредени части, моля, свържете се с професионален монтажист за възможна замяна. Ако има части, които не могат да бъдат заменени, лампата трябва да се изхвърли като електронно боклук. Ако външният гъвкав кабел или кордон на тази луминера е повреден, той трябва изключително да бъде заменен от производителя или неговият агент за обслужване или подобно квалифицирано лице, за да се избегне опасност. Следвайте внимателно инструкциите за сглобяване и ги запазете за бъдеща употреба.

Изхвърляне на използвано устройство

Не изхвърляйте електрическото си устройство в битовите отпадъци. Моля, изхвърлете го на местно място за изхвърляне на отпадъци, като следвате местните указания.

Eesti keel - EST

OLULINE! – Lugege enne paigaldamise alustamist.

Pirn ei kuulu komplekti. C-tüüpi pistik. See lamp on mõeldud ainult siseruumides kasutamiseks. IP20 klassifitseeritud ning ei sobi kasutamiseks märgades ruumides. Kahjustatud osade korral pöörduge võimaliku asenduse saamiseks professionaalse paigaldaja poole. Kui mõnda osa ei saa asendada, tuleb lamp utiliseerida elektroonilise jäätmena. Kui selle valgusti väline painduv kaabel või juhe on kahjustatud, tuleb see asendada ainult tootja või tema teenindusagendi või samase kvalifitseeritud isiku poolt, et vältida ohtu. Järgige montaaži juhiseid hoolikalt ja hoidke neid tulevikuks alles.

Kasutatud seadme utiliseerimine

Ärge visake oma elektriseadet olmeprügi hulka. Palun utiliseerige see kohalikul jäätmete utiliseerimiskohal, järgides kohalikke juhiseid.

Lamp w. plug. 1

Bloomingville creative collection bloomingvillemini ILLUME x Bloomingville

Suomi - FIN

TÄRKEÄÄ! – Lue ennen asennu aloittamista.

Lamppu ei sisälly toimitukseen. C-tyypin pistoke. Tämä lamppu on tarkoitettu vain sisäkäyttöön. Se on luokiteltu IP20:ksi eikä sovellu kosteisiin tiloihin. Vaurioituneiden osien tapauksessa ota yhteys ammattimaiseen asentajaan mahdollista vaihtoa varten. Jos osia ei voi vaihtaa, lamppu on hävitettävä sähköjätteenä. Jos tämän valaisimen ulkoinen joustava kaapeli tai johto on vaurioitunut, se on vaihdettava yksinomaan valmistajan tai hänen palveluasentajansa tai vastaavan pätevän henkilön toimesta vaaran välttämiseksi. Noudata kokoamisohjeita tarkasti ja säilytä niitä tulevaa käyttöä varten.

Käytetyn laitteen hävittäminen

Älä hävitä sähköistä laitettasi kotitalousjätteiden joukossa. Hävitä se paikallisessa jätekeräyspisteessä noudattaen paikallisia ohjeita.

Αγγλικά - GR

ΣΗΜΑΝΤΙΚΟ! – Διαβάστε πριν ξεκινήσετε την εγκατάσταση.

Ο λαμπτήρας δεν περιλαμβάνεται. Βύσμα τύπου C. Αυτή η λάμπα προορίζεται μόνο για εσωτερική χρήση. Κατηγορία IP20 και δεν πρέπει να χρησιμοποιείται σε υγρούς χώρους. Σε περίπτωση βλαβών, επικοινωνήστε με επαγγελματία εγκαταστάτη για πιθανή αντικατάσταση. Εάν υπάρχουν μέρη που δεν μπορούν να αντικατασταθούν, η λάμπα πρέπει να απορριφθεί ως ηλεκτρονικά απόβλητα. Αν το εξωτερικό εύέλικτο καλώδιο ή καλώδιο αυτού του φωτιστικού έχει υποστεί ζημιά, πρέπει να αντικατασταθεί αποκλειστικά από τον κατασκευαστή ή τον εξουσιοδοτημένο του εκπρόσωπο ή ένα παρόμοιο κατάλληλο πρόσωπο προκειμένου να αποφευχθεί κάθε επικίνδυνη κατάσταση. Ακολουθήστε προσεκτικά τις οδηγίες συναρμολόγησης και αποθηκεύστε τις για μελλοντική χρήση.

Απόρριψη χρησιμοποιημένης συσκευής

Μην απορρίπτετε την ηλεκτρική σας συσκευή στα οικιακά απορρίμματα. Παρακαλούμε απορρίψτε τη στον τοπικό σας σταθμό απορρίψεως αποβλήτων, ακολουθώντας τις τοπικές οδηγίες.

Italiano - IT

IMPORTANTE ! – Leggere prima di iniziare l'installazione.

Lampadina non inclusa. Spina tipo C. Questa lampada è destinata esclusivamente per uso interno. Classificata IP20 e non deve essere utilizzata in ambienti umidi. In caso di parti danneggiate, contattare un installatore professionale per una possibile sostituzione. Se ci sono parti che non possono essere sostituite, la lampada deve essere smaltita come rifiuto elettronico. Se il cavo flessibile esterno o il cavo di questa lampada è danneggiato, deve essere esclusivamente sostituito dal produttore o dal suo agente di servizio o da una persona qualificata simile per evitare un pericolo. Seguire attentamente le istruzioni di montaggio e conservarle per un utilizzo futuro.

Smaltimento dell'apparecchio usato Non smaltire il vostro apparecchio elettrico tra i rifiuti domestici. Si prega di smaltirlo presso il vostro punto di raccolta rifiuti locale, seguendo le linee guida locali.

Hrvatski - HR

VAŽNO ! – Pročitajte prije početka instalacije.

Žarulja nije uključena. Tip C utikač. Ova lampa je namijenjena isključivo za unutarnju uporabu. Klasificirana je kao IP20 i nije za upotrebu u vlažnim prostorijama. U slučaju oštećenih dijelova, obratite se profesionalnom instalateru za moguću zamjenu. Ako postoje dijelovi koji se ne mogu zamijeniti, lampa se mora odbaciti kao elektronički otpad. Ako je vanjski fleksibilni kabel ili kabel ove svjetiljke oštećen, mora se isključivo zamijeniti proizvođačem ili njegovim servisnim agentom ili slično kvalificiranom osobom kako bi se izbjegla opasnost. Pažljivo slijedite upute za montažu i sačuvajte ih za buduću upotrebu.

Odlaganje korištene opreme

Ne bacajte svoj električni uređaj u kućni otpad. Molimo, odložite ga na lokalnom mjestu za odlaganje otpada, slijedeći lokalne smjernice.

Latviski - LV

SVARĪGI! – Lasiet pirms uzstādīšanas sākšanas.

Spuldze nav iekļauta. C tipa spraudnis. Šī lampa paredzēta tikai iekštelpu lietošanai. Tas ir klasificēts kā IP20 un nav paredzēts lietošanai mitrās telpās. Bojātu daļu gadījumā lūdzu, sazinieties ar profesionālu uzstādītāju iespējamas aizvietošanas nolūkos. Ja ir daļas, kas nevar tikt aizstātas, lampa ir jāiznīcina kā elektroniski atkritumi. Ja šīs lampas ārējais elastīgais vadu vai vadu ir bojāts, tas jāaizstāj izdevīgi tikai ražotājam vai viņa servisa aģentam vai līdzīgi kvalificētai personai, lai izvairītos no bīstamas situācijas. Rūpīgi ievērojiet montāžas instrukcijas un saglabājiet tās nākotnes lietošanai.

Izmantotās ierīces likvidēšana

Nemetiet savu elektrisko ierīci sadzīves atkritumos. Lūdzu, izniciniet to vietējā atkritumu apsaimniekošanas punktā, ievērojot vietējās vadlīnijas.

Lietuvių k. - LT

SVARBU! – Perskaitykite prieš pradedant įrenginio montavimą.

Lemputė nepridedama. C tipo kištukas. Ši lempa skirta tik vidaus naudojimui. Klasifikuojama kaip IP20 ir netinka naudoti drėgnuose patalpose. Gadūjant pažeistų detalių, prašome susisiekti su profesionaliu montavimo specialistu dėl galimybės jas pakeisti. Jei yra detalių, kurios negali būti pakeistos, lempa turi būti utilizuota kaip elektroninė atlieka. Jei šio lempos išorinė lanksti kabelis arba kabelis yra pažeistas, jis turi būti išimtinai pakeistas gamintojo arba jo aptarnavimo agento arba panašios kvalifikuotos asmenybės, kad būtų išvengta pavojaus. Atidžiai laikykitės surinkimo instrukcijų ir jas išsaugokite ateities naudojimui.

Naudotos įrangos utilizavimas

Nemėkite savo elektrinės įrangos buitinėse atliekose. Prašome utilizuoti ją savo vietinėje atliekų tvarkymo vietoje, laikantis vietinių gairių.

Lamp w. plug. 2

Bloomingville creative collection bloomingvillemini ILLUME x Bloomingville

Nederlands - NL

BELANGRIJK! – Lees voordat u begint met installeren.

Lamp niet inbegrepen. Stekkertype C. Deze lamp is alleen voor gebruik binnenshuis. Geclassificeerd als IP20 en niet geschikt voor gebruik in vochtige ruimtes. In geval van beschadigde onderdelen, neem contact op met een professionele installateur voor mogelijke vervanging. Als er onderdelen zijn die niet kunnen worden vervangen, moet de lamp worden afgevoerd als elektronisch afval. Als de externe flexibele kabel of snoer van deze armatuur beschadigd is, moet het uitsluitend worden vervangen door de fabrikant of zijn serviceagent of een soortgelijk gekwalificeerd persoon om een gevaar te voorkomen. Volg de montage-instructies zorgvuldig en bewaar ze voor toekomstig gebruik.

Afvoer van gebruikte apparatuur

Gooi uw elektrische apparaat niet bij het huishoudelijk afval. Gooi het alstublieft weg bij uw lokale afvalverwerkingspunt, volgens lokale richtlijnen.

Norsk - N

VIKTIG! – Les før installation påbegynnes.

Lyspære følger ikke med. Stikktype C. Denne lampen er kun for innendørs bruk. IP20-klassifisert og er ikke beregnet for bruk i våte rom. Ved skadde deler, vennligst kontakt en profesjonell installatør for eventuell erstatning. Hvis det er deler som ikke kan erstattes, må lampen kasseres som elektronisk avfall. Hvis den eksterne fleksible ledningen eller ledningen til denne armaturen er skadet, skal den utelukkende erstattes av produsenten eller hans serviceagent eller en lignende kvalifisert person for å unngå fare. Følg monteringsanvisningen nøye og behold den for fremtidig bruk.

Avhending av brukt apparat

Ikke kast elektrisk apparat i husholdningsavfallet. Vennligst kast det på ditt lokale avfallsdeponi, i tråd med lokale retningslinjer.

Polski - PL

WAŻNE! – Przeczytaj przed rozpoczęciem instalacji.

Żarówka nie jest dołączona. Wtyk typu C. Ta lampa jest przeznaczona tylko do użytku wewnętrznego. Klasyfikowana jako IP20 i nie nadaje się do użytku w pomieszczeniach wilgotnych. W przypadku uszkodzonych części, skontaktuj się z profesjonalnym instalatorem w celu ewentualnej wymiany. Jeśli są części, które nie mogą być wymienione, lampa musi zostać utylizowana jako elektroodpady. Jeśli zewnętrzny elastyczny przewód lub kabel tego oświetlenia jest uszkodzony, należy go wyłącznie wymienić przez producenta lub jego agenta serwisowego lub podobnie wykwalifikowaną osobę, aby uniknąć zagrożenia. Należy dokładnie przestrzegać instrukcji montażu i zachować je na przyszłość.

Usuwanie zużytego urządzenia

Nie wyrzucaj swojego urządzenia elektrycznego do odpadów domowych. Proszę utylizować je na lokalnym punkcie odbioru odpadów, zgodnie z lokalnymi wytycznymi.

Portugues - PT

IMPORTANTE ! – Ler antes de iniciar a instalação.

Lâmpada não incluída. Tipo de ficha C. Esta lâmpada destina-se apenas para uso em ambientes internos. Classificada como IP20 e não deve ser utilizada em ambientes húmidos. Em caso de peças danificadas, por favor contacte um instalador profissional para possível substituição. Se houver peças que não possam ser substituídas, a lâmpada deve ser descartada como resíduo eletrónico. Se o cabo flexível externo ou cabo desta luminária estiver danificado, ele deverá ser exclusivamente substituído pelo fabricante ou pelo seu agente de serviço ou por uma pessoa qualificada similar para evitar um perigo. Siga cuidadosamente as instruções de montagem e guarde-as para uso futuro.

Descarte do aparelho usado

Não descarte seu aparelho elétrico no lixo doméstico. Por favor, descarte-o no seu ponto local de recolha de resíduos, seguindo as orientações locais.

Română - RO

IMPORTANT ! – Citiți înainte de a începe instalarea.

Becul nu este inclus. Tip de priză C. Această lampă este destinată exclusiv pentru utilizare în interior. Clasificată ca IP20 și nu trebuie utilizată în încăperi umede. În cazul unor piese deteriorate, vă rugăm să contactați un instalator profesionist pentru posibila înlocuire. Dacă există piese care nu pot fi înlocuite, lampa trebuie eliminată ca deșeuri electronice. Dacă cablul flexibil extern sau cablul acestei lămpi este deteriorat, trebuie înlocuit exclusiv de către producător sau de către agentul său de service sau de o persoană calificată similară pentru a evita un pericol. Urmați cu atenție instrucțiunile de asamblare și păstrați-le pentru utilizare viitoare.

Eliminarea aparatului utilizat

Nu aruncați aparatul electric în gunoiul menajer. Vă rugăm să-l eliminați la punctul local de colectare a deșeurilor, respectând ghidurile locale.

Slovenčina - SK

DŮLEŽITÉ ! – Přečtěte si před začátkem instalace.

Žiarovka nie je súčasťou balenia. Typ zástrčky C. Táto lampa je určena pouze pro vnitřní použití. Je klasifikována jako IP20 a není určena k použití ve vlhkých prostorách. V případě poškozených částí kontaktujte profesionálního instalatéra pro možnou výměnu. Pokud jsou části, které nelze nahradit, lampa musí být likvidována jako elektronický odpad. Ak je vonkajší flexibilný kábel alebo kábel tejto lampy poškodený, musí ho výhradne nahradiť výrobca alebo jeho servisný zástupca alebo podobne kvalifikovaná osoba, aby sa predišlo nebezpečenstvu. Pečlivě dodržujte montážní instrukce a uschovejte je pro budoucí použití.

Odstranění použitého spotřebiče

Nehoďte svůj elektrický spotřebič do domácího odpadu. Prosím, odložte ho na místní sběrný dvůr, dodržujíc místní pokyny.

Lamp w. plug. 3

Bloomingville creative collection bloomingvillemini ILLUME x Bloomingville

Slovenščina - SLO

POMEMBNO! – Preberite pred začetkom namestitve.

Žarnica ni priložena. Tip vtiča C. Ta svetilka je namenjena samo za notranjo uporabo. Razvrščena kot IP20 in ni primerna za uporabo v vlažnih prostorih. V primeru poškodovanih delov se obrnite na strokovnega montažerja za morebitno zamenjavo. Če obstajajo deli, ki jih ni mogoče zamenjati, mora lampa biti odstranjena kot elektronski odpad. Če je zunanji fleksibilni kabel ali kabel te svetilke poškodovan, ga mora izključno zamenjati proizvajalec ali njegov servisni agent ali podobno usposobljena oseba, da se izognemo nevarnosti. Natančno upoštevajte navodila za montažo in jih shranite za kasnejšo uporabo.

Odlaganje uporabljenega aparata

Ne odvrzite svojega električnega aparata med gospodinjske odpadke. Prosim, odvrzite ga na lokalno mesto za odstranjevanje odpadkov, sledite lokalnim smernicam.

Español - E

IMPORTANTE ! – Leer antes de empezar la instalación.

Bombilla no incluida. Tipo de enchufe C. Esta lámpara es solo para uso en interiores. Clasificada como IP20 y no debe utilizarse en espacios húmedos. En caso de piezas dañadas, por favor, contacte con un instalador profesional para una posible sustitución. Si hay piezas que no pueden ser reemplazadas, la lámpara debe ser desechada como residuo electrónico. Si el cable flexible externo o el cable de esta luminaria está dañado, debe ser reemplazado exclusivamente por el fabricante o su agente de servicio o una persona calificada similar para evitar un peligro. Siga cuidadosamente las instrucciones de montaje y guárdelas para un uso futuro.

Eliminación del aparato usado

No deseche su aparato eléctrico en la basura doméstica. Por favor, deséchelo en su punto local de eliminación de residuos, siguiendo las pautas locales.

Svenska - S

VIKTIGT! – Läs innan du börjar installera.

Glödlampa ingår ej. Stickkontakt typ C. Denna lampa är endast avsedd för inomhusbruk. Klassificerad som IP20 och får inte användas i fuktiga utrymmen. Vid skadade delar, kontakta en professionell installatör för eventuell ersättning. Om det finns delar som inte kan ersättas måste lampan kasseras som elektroniskt avfall. Om den externa flexibla kabeln eller sladden till denna armatur är skadad, ska den uteslutande bytas ut av tillverkaren eller hans serviceagent eller en liknande kvalificerad person för att undvika fara. Följ monteringsanvisningen noggrant och spara den för framtida bruk.

Kassering av använd apparat

Kasta inte din elektriska apparat i hushållssoporna. Vänligen kasta den på din lokala återvinningsstation, enligt lokala riktlinjer.

Čeština - CZ

DŮLEŽITÉ! – Přečtěte si před začátkem instalace.

Žárovka není součástí balení. Zástrčka typu C. Tato lampa je určena pouze pro vnitřní použití. Je klasifikována jako IP20 a není určena k použití ve vlhkých prostorách. V případě poškozených částí kontaktujte profesionálního instalatéra pro možnou výměnu. Pokud jsou části, které nelze nahradit, lampa musí být likvidována jako elektronický odpad. Pokud je vnější flexibilní kabel nebo kabel této lampy poškozen, musí být výhradně nahrazen výrobcem nebo jeho servisním zástupcem nebo podobně kvalifikovanou osobou, aby se předešlo nebezpečí. Pečlivě dodržujte montážní instrukce a uschovejte je pro budoucí použití.

Odstranění použitého spotřebiče

Nehoďte svůj elektrický spotřebič do domácího odpadu. Prosím, odložte ho na místní sběrný dvůr, dodržujíc místní pokyny.

Magyar - H

FONTOS! – Olvassa el a telepítés megkezdése előtt.

Az izzó nem tartozék. C típusú csatlakozó. Ez a lámpa kizárólag beltéri használatra szolgál. IP20-as osztályozású, és nem használható nedves helyiségekben. Sérült alkatrészek esetén kérjük, lépjen kapcsolatba egy szakmai telepítővel lehetséges csere érdekében. Ha olyan alkatrészek vannak, amelyeket nem lehet pótolni, a lámpát elektronikus hulladékként kell eldobni. Ha ennek a világítótestnek a külső rugalmas kábele vagy vezetéke megsérült, azt kizárólag a gyártó vagy a szolgáltatója vagy hasonlóan képzett személy cserélheti ki, hogy elkerüljük a veszélyt. Kövesse gondosan a szerelési utasításokat, és őrizze meg őket a későbbi felhasználás érdekében.

Használt készülék eldobása

Ne dobja el az elektromos készüléket a háztartási hulladékba. Kérjük, dobja el a helyi hulladékgyűjtőhelyen, a helyi irányelveknek megfelelően.

Lamp w. plug. 4

"Bloomingville" creative collection bloomingville ILLUME x "Bloomingville"

Component list: 82045196

A = 1x 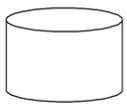	B = 1x
C =1x	D =
E =	F =

Lamp w. plug. 5

"Bloomingville" creative collection bloomingville ILLUME x "Bloomingville"

Assembly instruction: 82045196

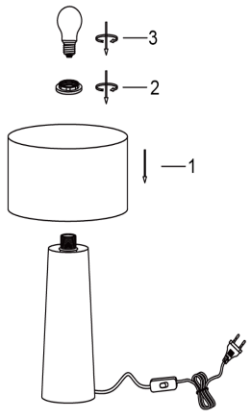

Lamp w. plug. 6

For model 82053871

Bloomingville creative collection bloomingvilleMINI ILLUME x Bloomingville

82053871

English - US

IMPORTANT! – Read before starting to install.

Light bulb not included. Plug type C. This lamp is for indoor use only. IP20 classified and is not for use in wet rooms. In case of any damaged parts, please contact a professional installer for possible replacement. If there are parts that cannot be replaced, the lamp must be disposed as electronic waste.
If the external flexible cable or cord of this luminaire is damaged, it shall be exclusively replaced by the manufacturer or his service agent or a similar qualified person in order to avoid a hazard.
Follow assembly instruction carefully and save for future use.

Dispose of used appliance

Do not dispose your electric appliance in the household waste. Please dispose at your local waste disposal point, by following local guidelines.

Dansk - DK

VIGTIGT! – Læs før installation påbegyndes.

Pære medfølger ikke. Stiktype C. Denne lampe er kun til indendørs brug. IP20 klassificeret og må ikke anvendes i vådrum. I tilfælde af beskadigede dele, kontakt da venligst en professionel installatør for mulig udskiftning. Hvis det er dele som ikke kan udskiftes, skal lampen deponeres i elektronisk affald. Hvis den eksterne fleksible ledning eller ledning af denne lampe er beskadiget, skal den udelukkende udskiftes af producenten eller hans serviceagent eller en lignende kvalificeret person for at undgå fare. Følg samlevejledningen grundigt og gem den til senere brug.

Bortskaffelse af brugt apparat

Smid ikke dit elektriske apparat ud med husholdningsaffaldet. Deponer ved dit lokale affaldsdepot og følg lokale retningslinjer.

Deutsch – DE

WICHTIG! Vor der Installation lesen.

Glühbirne nicht enthalten. Steckertyp C. Diese Lampe ist nur für den Innenbereich geeignet. Sie ist gemäß IP20 klassifiziert und darf nicht in Feuchträumen verwendet werden. Im Falle von beschädigten Teilen wenden Sie sich bitte an einen professionellen Installateur, um mögliche Ersatzteile zu erhalten. Wenn Teile nicht ersetzt werden können, muss die Lampe als Elektroschrott entsorgt werden. Wenn das externe flexible Kabel oder der Kabel dieser Leuchte beschädigt ist, muss es ausschließlich vom Hersteller oder seinem Servicevertreter oder einer ähnlich qualifizierten Person ausgetauscht werden, um eine Gefahr zu vermeiden. Befolgen Sie die Montageanleitung sorgfältig und bewahren Sie sie für zukünftige Verwendung auf.

Entsorgung von Elektrogeräten

Entsorgen Sie Ihr elektrisches Gerät nicht im Hausmüll. Bitte entsorgen Sie es an Ihrer örtlichen Entsorgungsstelle gemäß den örtlichen Richtlinien.

Français – FR

IMPORTANT ! – Lisez avant de commencer l'installation.

Ampoule non incluse. Prise type C. Cette lampe est destinée à un usage intérieur uniquement. Classée IP20, elle ne doit pas être utilisée dans des pièces humides. En cas de pièces endommagées, veuillez contacter un installateur professionnel pour un éventuel remplacement. Si des pièces ne peuvent pas être remplacées, la lampe doit être jetée comme déchet électronique. Si le câble externe flexible ou le cordon de cette luminaire est endommagé, il doit être exclusivement remplacé par le fabricant ou son agent de service ou une personne qualifiée similaire afin d'éviter un danger. Suivez attentivement les instructions de montage et conservez-les pour une utilisation future.

Élimination de l'appareil utilisé

Ne jetez pas votre appareil électrique dans les déchets ménagers. Veuillez le jeter à votre point de collecte local, en suivant les directives locales.

Български - BG

ВАЖНО! – Прочетете преди да започнете инсталирането.

Крушката не е включена. Тип С щепсел. Тази лампа е само за вътрешно помещение. Класифицирана като IP20 и не трябва да се използва в мокри помещения. В случай на повредени части, моля, свържете се с професионален монтажист за възможна замяна. Ако има части, които не могат да бъдат заменени, лампата трябва да се изхвърли като електронно боклук. Ако външният гъвкав кабел или кордон на тази луминера е повреден, той трябва изключително да бъде заменен от производителя или неговият агент за обслужване или подобно квалифицирано лице, за да се избегне опасност. Следвайте внимателно инструкциите за сглобяване и ги запазете за бъдеща употреба.

Изхвърляне на използвано устройство

Не изхвърляйте електрическото си устройство в битовите отпадъци. Моля, изхвърлете го на местно място за изхвърляне на отпадъци, като следвате местните указания.

Eesti keel - EST

OLULINE! – Lugege enne paigaldamise alustamist.

Pirn ei kuulu komplekti. C-tüüpi pistik. See lamp on mõeldud ainult siseruumides kasutamiseks. IP20 klassifitseeritud ning ei sobi kasutamiseks märgades ruumides. Kahjustatud osade korral pöörduge võimaliku asenduse saamiseks professionaalse paigaldaja poole. Kui mõnda osa ei saa asendada, tuleb lamp utiliseerida elektroonilise jäätmena. Kui selle valgusti väline painduv kaabel või juhe on kahjustatud, tuleb see asendada ainult tootja või tema teenindusagendi või samase kvalifitseeritud isiku poolt, et vältida ohtu. Järgige montaaži juhiseid hoolikalt ja hoidke neid tulevikuks alles.

Kasutatud seadme utiliseerimine

Ärge visake oma elektriseadet olmeprügi hulka. Palun utiliseerige see kohalikul jäätmete utiliseerimiskohal, järgides kohalikke juhiseid.

Lamp w. plug. 1

Suomi - FIN

TÄRKEÄÄ! – Lue ennen asennu aloittamista.

Lamppu ei sisälly toimitukseen. C-tyypin pistoke. Tämä lamppu on tarkoitettu vain sisäkäyttöön. Se on luokiteltu IP20:ksi eikä sovellu kosteisiin tiloihin. Vaurioituneiden osien tapauksessa ota yhteys ammattimaiseen asentajaan mahdollista vaihtoa varten. Jos osia ei voi vaihtaa, lamppu on hävitettävä sähköjätteenä. Jos tämän valaisimen ulkoinen joustava kaapeli tai johto on vaurioitunut, se on vaihdettava yksinomaan valmistajan tai hänen palveluasentajansa tai vastaavan pätevän henkilön toimesta vaaran välttämiseksi. Noudata kokoamisohjeita tarkasti ja säilytä niitä tulevaa käyttöä varten.

Käytetyn laitteen hävittäminen

Älä hävitä sähköistä laitettasi kotitalousjätteiden joukossa. Hävitä se paikallisessa jätekeräyspisteessä noudattaen paikallisia ohjeita.

Αγγλικά - GR

ΣΗΜΑΝΤΙΚΟ! – Διαβάστε πριν ξεκινήσετε την εγκατάσταση.

Ο λαμπτήρας δεν περιλαμβάνεται. Βύσμα τύπου C. Αυτή η λάμπα προορίζεται μόνο για εσωτερική χρήση. Κατηγορία IP20 και δεν πρέπει να χρησιμοποιείται σε υγρούς χώρους. Σε περίπτωση βλαβών, επικοινωνήστε με επαγγελματία εγκαταστάτη για πιθανή αντικατάσταση. Εάν υπάρχουν μέρη που δεν μπορούν να αντικατασταθούν, η λάμπα πρέπει να απορριφθεί ως ηλεκτρονικά απόβλητα. Αν το εξωτερικό εύκαμπτο καλώδιο ή καλώδιο αυτού του φωτιστικού έχει υποστεί ζημιά, πρέπει να αντικατασταθεί αποκλειστικά από τον κατασκευαστή ή τον εξουσιοδοτημένο του αντιπρόσωπο ή ένα παρόμοιο κατάλληλο πρόσωπο προκειμένου να αποφευχθεί κάθε επικίνδυνη κατάσταση. Ακολουθήστε προσεκτικά τις οδηγίες συναρμολόγησης και αποθηκεύστε τις για μελλοντική χρήση.

Απόρριψη χρησιμοποιημένης συσκευής

Μην απορρίπτετε την ηλεκτρική σας συσκευή στα οικιακά απορρίμματα. Παρακαλούμε απορρίψτε τη στον τοπικό σας σταθμό απορρίψεως αποβλήτων, ακολουθώντας τις τοπικές οδηγίες.

Italiano - IT

IMPORTANTE ! – Leggere prima di iniziare l'installazione.

Lampadina non inclusa. Spina tipo C. Questa lampada è destinata esclusivamente per uso interno. Classificato IP20 e non deve essere utilizzata in ambienti umidi. In caso di parti danneggiate, contattare un installatore professionale per una possibile sostituzione. Se ci sono parti che non possono essere sostituite, la lampada deve essere smaltita come rifiuto elettronico. Se il cavo flessibile esterno o il cavo di questa lampada è danneggiato, deve essere esclusivamente sostituito dal produttore o dal suo agente di servizio o da una persona qualificata simile per evitare un pericolo. Seguire attentamente le istruzioni di montaggio e conservarle per un utilizzo futuro.

Smaltimento dell'apparecchio usato Non smaltire il vostro apparecchio elettrico tra i rifiuti domestici. Si prega di smaltirlo presso il vostro punto di raccolta rifiuti locale, seguendo le linee guida locali.

Hrvatski - HR

VAŽNO ! – Pročitajte prije početka instalacije.

Žarulja nije uključena. Tip C utikač. Ova lampa je namijenjena isključivo za unutarnju uporabu. Klasificirana je kao IP20 i nije za upotrebu u vlažnim prostorijama. U slučaju oštećenih dijelova, obratite se profesionalnom instalateru za moguću zamjenu. Ako postoje dijelovi koji se ne mogu zamijeniti, lampa se mora odbaciti kao elektronički otpad. Ako je vanjski fleksibilni kabel ili kabel ove svjetiljke oštećen, mora se isključivo zamijeniti proizvođačem ili njegovim servisnim agentom ili slično kvalificiranom osobom kako bi se izbjegla opasnost. Pažljivo slijedite upute za montažu i sačuvajte ih za buduću upotrebu.

Odlaganje korištene opreme

Ne bacajte svoj električni uređaj u kućni otpad. Molimo, odložite ga na lokalnom mjestu za odlaganje otpada, slijedeći lokalne smjernice.

Latviski - LV

SVARĪGI! – Lasiet pirms uzstādīšanas sākšanas.

Spuldze nav iekļauta. C tipa spraudnis. Šī lampa paredzēta tikai iekštelpu lietošanai. Tas ir klasificēts kā IP20 un nav paredzēts lietošanai mitrās telpās. Bojātu daļu gadījumā lūdzu, sazinieties ar profesionālu uzstādītāju iespējamas aizvietošanas nolūkos. Ja ir daļas, kas nevar tikt aizstātas, lampa ir jāiznīcina kā elektroniski atkritumi. Ja šīs lampas ārējais elastīgais vadu vai vadu ir bojāts, tas jāaizstāj izdevīgi tikai ražotājam vai viņa servisa aģentam vai līdzīgi kvalificētai personai, lai izvairītos no bīstamas situācijas. Rūpīgi ievērojiet montāžas instrukcijas un saglabājiet tās nākotnes lietošanai.

Izmantotās ierīces likvidēšana

Nemetiet savu elektrisko ierīci sadzīves atkritumos. Lūdzu, iznīciniet to vietējā atkritumu apsaimniekošanas punktā, ievērojot vietējās vadlīnijas.

Lietuvių k. - LT

SVARBU! – Perskaitykite prieš pradedant įrenginio montavimą.

Lemputė nepridedama. C tipo kištukas. Ši lempa skirta tik vidaus naudojimui. Klasifikuojama kaip IP20 ir netinka naudoti drėgnuose patalpose. Gadūjant pažeistų detalių, prašome susisiekti su profesionaliu montavimo specialistu dėl galimybės jas pakeisti. Jei yra detalių, kurios negali būti pakeistos, lempa turi būti utilizuota kaip elektroninė atlieka. Jei šio lempos išorinė lanksti kabelis arba kabelis yra pažeistas, jis turi būti išimtinai pakeistas gamintojo arba jo aptarnavimo agento arba panašios kvalifikuotos asmenybės, kad būtų išvengta pavojaus. Atidžiai laikykitės surinkimo instrukcijų ir jas išsaugokite ateities naudojimui.

Naudotos įrangos utilizavimas

Nemėkite savo elektrinės įrangos buitinėse atliekose. Prašome utilizuoti ją savo vietinėje atliekų tvarkymo vietoje, laikantis vietinių gairių.

Lamp w. plug. 2

Nederlands - NL

BELANGRIJK! – Lees voordat u begint met installeren.

Lamp niet inbegrepen. Stekkertype C. Deze lamp is alleen voor gebruik binnenshuis. Geclassificeerd als IP20 en niet geschikt voor gebruik in vochtige ruimtes. In geval van beschadigde onderdelen, neem contact op met een professionele installateur voor mogelijke vervanging. Als er onderdelen zijn die niet kunnen worden vervangen, moet de lamp worden afgevoerd als elektronisch afval. Als de externe flexibele kabel of snoer van deze armatuur beschadigd is, moet het uitsluitend worden vervangen door de fabrikant of zijn serviceagent of een soortgelijk gekwalificeerd persoon om een gevaar te voorkomen. Volg de montage-instructies zorgvuldig en bewaar ze voor toekomstig gebruik.

Afvoer van gebruikte apparatuur

Gooi uw elektrische apparaat niet bij het huishoudelijk afval. Gooi het alstublieft weg bij uw lokale afvalverwerkingspunt, volgens lokale richtlijnen.

Norsk - N

VIKTIG! – Les før installation påbegynnes.

Lyspære følger ikke med. Stikktype C. Denne lampen er kun for innendørs bruk. IP20-klassifisert og er ikke beregnet for bruk i våte rom. Ved skadde deler, vennligst kontakt en profesjonell installatør for eventuell erstatning. Hvis det er deler som ikke kan erstattes, må lampen kasseres som elektronisk avfall. Hvis den eksterne fleksible ledningen eller ledningen til denne armaturen er skadet, skal den utelukkende erstattes av produsenten eller hans serviceagent eller en lignende kvalifisert person for å unngå fare. Følg monteringsanvisningen nøye og behold den for fremtidig bruk.

Avhending av brukt apparat

Ikke kast elektrisk apparat i husholdningsavfallet. Vennligst kast det på ditt lokale avfallsdeponi, i tråd med lokale retningslinjer.

Polski - PL

WAŻNE! – Przeczytaj przed rozpoczęciem instalacji.

Żarówka nie jest dołączona. Wtyk typu C. Ta lampa jest przeznaczona tylko do użytku wewnętrznego. Klasyfikowana jako IP20 i nie nadaje się do użytku w pomieszczeniach wilgotnych. W przypadku uszkodzonych części, skontaktuj się z profesjonalnym instalatorem w celu ewentualnej wymiany. Jeśli są części, które nie mogą być wymienione, lampa musi zostać utylizowana jako elektroodpady. Jeśli zewnętrzny elastyczny przewód lub kabel tego oświetlenia jest uszkodzony, należy go wyłącznie wymienić przez producenta lub jego agenta serwisowego lub podobnie wykwalifikowaną osobę, aby uniknąć zagrożenia. Należy dokładnie przestrzegać instrukcji montażu i zachować je na przyszłość.

Usuwanie zużytego urządzenia

Nie wyrzucaj swojego urządzenia elektrycznego do odpadów domowych. Proszę utylizować je na lokalnym punkcie odbioru odpadów, zgodnie z lokalnymi wytycznymi.

Portugues - PT

IMPORTANTE ! – Ler antes de iniciar a instalação.

Lâmpada não incluída. Tipo de ficha C. Esta lâmpada destina-se apenas para uso em ambientes internos. Classificada como IP20 e não deve ser utilizada em ambientes húmidos. Em caso de peças danificadas, por favor contacte um instalador profissional para possível substituição. Se houver peças que não possam ser substituídas, a lâmpada deve ser descartada como resíduo eletrónico. Se o cabo flexível externo ou cabo desta luminária estiver danificado, ele deverá ser exclusivamente substituído pelo fabricante ou pelo seu agente de serviço ou por uma pessoa qualificada similar para evitar um perigo. Siga cuidadosamente as instruções de montagem e guarde-as para uso futuro.

Descarte do aparelho usado

Não descarte seu aparelho elétrico no lixo doméstico. Por favor, descarte-o no seu ponto local de recolha de resíduos, seguindo as orientações locais.

Română - RO

IMPORTANT ! – Citiți înainte de a începe instalarea.

Becul nu este inclus. Tip de priză C. Această lampă este destinată exclusiv pentru utilizare în interior. Clasificată ca IP20 și nu trebuie utilizată în încăperi umede. În cazul unor piese deteriorate, vă rugăm să contactați un instalator profesionist pentru posibila înlocuire. Dacă există piese care nu pot fi înlocuite, lampa trebuie eliminată ca deșeuri electronice. Dacă cablul flexibil extern sau cablul acestei lămpi este deteriorat, trebuie înlocuit exclusiv de către producător sau de către agentul său de service sau de o persoană calificată similară pentru a evita un pericol. Urmați cu atenție instrucțiunile de asamblare și păstrați-le pentru utilizare viitoare.

Eliminarea aparatului utilizat

Nu aruncați aparatul electric în gunoiul menajer. Vă rugăm să-l eliminați la punctul local de colectare a deșeurilor, respectând ghidurile locale.

Slovenčina - SK

DÔLEŽITÉ ! – Přečtěte si před začátkem instalace.

Žiarovka nie je súčasťou balenia. Typ zástrčky C. Toto lampa je určena pouze pro vnitřní použití. Je klasifikována jako IP20 a není určena k použití ve vlhkých prostorách. V případě poškozených částí kontaktujte profesionálního instalatéra pro možnou výměnu. Pokud jsou části, které nelze nahradit, lampa musí být likvidována jako elektronický odpad. Ak je vonkajší flexibilný kábel alebo kábel tejto lampy poškodený, musí ho výhradne nahradiť výrobca alebo jeho servisný zástupca alebo podobne kvalifikovaná osoba, aby sa predišlo nebezpečenstvu. Pečlivě dodržujte montážní instrukce a uschovejte je pro budoucí použití.

Odstranění použitého spotřebiče

Nehoďte svůj elektrický spotřebič do domácího odpadu. Prosím, odložte ho na místní sběrný dvůr, dodržujíc místní pokyny.

Lamp w. plug. 3

Slovenščina - SLO

POMEMBNO! – Preberite pred začetkom namestitve.

Žarnica ni priložena. Tip vtiča C. Ta svetilka je namenjena samo za notranjo uporabo. Razvrščena kot IP20 in ni primerna za uporabo v vlažnih prostorih. V primeru poškodovanih delov se obrnite na strokovnega montažerja za morebitno zamenjavo. Če obstajajo deli, ki jih ni mogoče zamenjati, mora lampa biti odstranjena kot elektronski odpad. Če je zunanji fleksibilni kabel ali kabel te svetilke poškodovan, ga mora izključno zamenjati proizvajalec ali njegov servisni agent ali podobno usposobljena oseba, da se izognemo nevarnosti. Natančno upoštevajte navodila za montažo in jih shranite za kasnejšo uporabo.

Odlaganje uporabljenega aparata

Ne odvrzite svojega električnega aparata med gospodinjske odpadke. Prosim, odvrzite ga na lokalno mesto za odstranjevanje odpadkov, sledite lokalnim smernicam.

Español - E

IMPORTANTE ! – Leer antes de empezar la instalación.

Bombilla no incluida. Tipo de enchufe C. Esta lámpara es solo para uso en interiores. Clasificada como IP20 y no debe utilizarse en espacios húmedos. En caso de piezas dañadas, por favor, contacte con un instalador profesional para una posible sustitución. Si hay piezas que no pueden ser reemplazadas, la lámpara debe ser desechada como residuo electrónico. Si el cable flexible externo o el cable de esta luminaria está dañado, debe ser reemplazado exclusivamente por el fabricante o su agente de servicio o una persona calificada similar para evitar un peligro. Siga cuidadosamente las instrucciones de montaje y guárdelas para un uso futuro.

Eliminación del aparato usado

No deseche su aparato eléctrico en la basura doméstica. Por favor, deséchelo en su punto local de eliminación de residuos, siguiendo las pautas locales.

Svenska - S

VIKTIGT! – Läs innan du börjar installera.

Glödlampa ingår ej. Stickkontakt typ C. Denna lampa är endast avsedd för inomhusbruk. Klassificerad som IP20 och får inte användas i fuktiga utrymmen. Vid skadade delar, kontakta en professionell installatör för eventuell ersättning. Om det finns delar som inte kan ersättas måste lampan kasseras som elektroniskt avfall. Om den externa flexibla kabeln eller sladden till denna armatur är skadad, ska den uteslutande bytas ut av tillverkaren eller hans serviceagent eller en liknande kvalificerad person för att undvika fara. Följ monteringsanvisningen noggrant och spara den för framtida bruk.

Kassering av använd apparat

Kasta inte din elektriska apparat i hushållssoporna. Vänligen kasta den på din lokala återvinningsstation, enligt lokala riktlinjer.

Čeština - CZ

DŮLEŽITÉ! – Přečtěte si před začátkem instalace.

Žárovka není součástí balení. Zástrčka typu C. Tato lampa je určena pouze pro vnitřní použití. Je klasifikována jako IP20 a není určena k použití ve vlhkých prostorách. V případě poškozených částí kontaktujte profesionálního instalatéra pro možnou výměnu. Pokud jsou části, které nelze nahradit, lampa musí být likvidována jako elektronický odpad. Pokud je vnější flexibilní kabel nebo kabel této lampy poškozen, musí být výhradně nahrazen výrobcem nebo jeho servisním zástupcem nebo podobně kvalifikovanou osobou, aby se předešlo nebezpečí. Pečlivě dodržujte montážní instrukce a uschovejte je pro budoucí použití.

Odstranění použitého spotřebiče

Nehoďte svůj elektrický spotřebič do domácího odpadu. Prosím, odložte ho na místní sběrný dvůr, dodržujíc místní pokyny.

Magyar - H

FONTOS! – Olvassa el a telepítés megkezdése előtt.

Az izzó nem tartozék. C típusú csatlakozó. Ez a lámpa kizárólag beltéri használatra szolgál. IP20-as osztályozású, és nem használható nedves helyiségekben. Sérült alkatrészek esetén kérjük, lépjen kapcsolatba egy szakmai telepítővel lehetséges csere érdekében. Ha olyan alkatrészek vannak, amelyeket nem lehet pótolni, a lámpát elektronikus hulladékként kell eldobni. Ha ennek a világítótestnek a külső rugalmas kábele vagy vezetéke megsérült, azt kizárólag a gyártó vagy a szolgáltatója vagy hasonlóan képzett személy cserélheti ki, hogy elkerüljük a veszélyt. Kövesse gondosan a szerelési utasításokat, és őrizze meg őket a későbbi felhasználás érdekében.

Használt készülék eldobása

Ne dobja el az elektromos készüléket a háztartási hulladékba. Kérjük, dobja el a helyi hulladékgyűjtőhelyen, a helyi irányelveknek megfelelően.

Lamp w. plug. 4

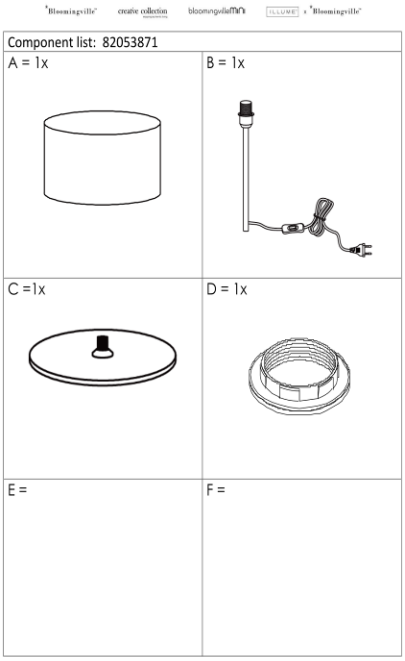
Component list: 82053871
A = 1x
B = 1x
C =1x
D = 1x
E =
F =
Lamp w. plug.
5

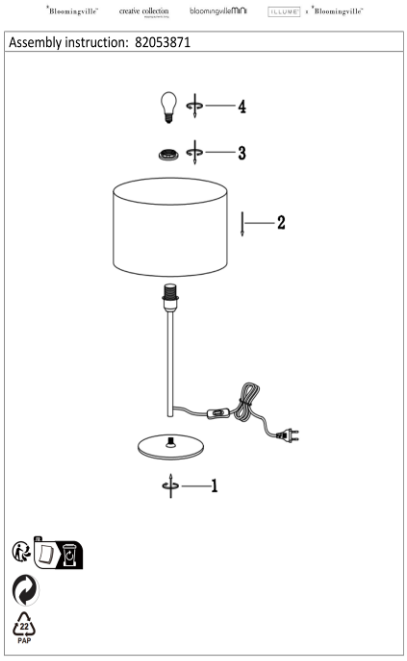
Assembly instruction: 82053871
4
3
2
1
PAP
Lamp w. plug.
6

For model 82053872

Bloomingville creative collection bloomingvillemini ILLUME x Bloomingville

82053872

English - US

IMPORTANT! – Read before starting to install.

Light bulb not included. Plug type C. This lamp is for indoor use only. IP20 classified and is not for use in wet rooms. In case of any damaged parts, please contact a professional installer for possible replacement. If there are parts that cannot be replaced, the lamp must be disposed as electronic waste. If the external flexible cable or cord of this luminaire is damaged, it shall be exclusively replaced by the manufacturer or his service agent or a similar qualified person in order to avoid a hazard.

Follow assembly instruction carefully and save for future use.

Dispose of used appliance

Do not dispose your electric appliance in the household waste. Please dispose at your local waste disposal point, by following local guidelines.

Dansk - DK

VIGTIGT! – Læs før installation påbegyndes.

Pære medfølger ikke. Stiktype C. Denne lampe er kun til indendørs brug. IP20 klassificeret og må ikke anvendes i vådrum. I tilfælde af beskadigede dele, kontakt da venligst en professionel installatør for mulig udskiftning. Hvis det er dele som ikke kan udskiftes, skal lampen deponeres i elektronisk affald. Hvis den eksterne fleksible ledning eller ledning af denne lampe er beskadiget, skal den udelukkende udskiftes af producenten eller hans serviceagent eller en lignende kvalificeret person for at undgå fare. Følg samlevejledningen grundigt og gem den til senere brug.

Bortskaffelse af brugt apparat

Smid ikke dit elektriske apparat ud med husholdningsaffaldet. Deponer ved dit lokale affaldsdepot og følg lokale retningslinjer.

Deutsch – DE

WICHTIG! Vor der Installation lesen.

Glühbirne nicht enthalten. Steckertyp C. Diese Lampe ist nur für den Innenbereich geeignet. Sie ist gemäß IP20 klassifiziert und darf nicht in Feuchträumen verwendet werden. Im Falle von beschädigten Teilen wenden Sie sich bitte an einen professionellen Installateur, um mögliche Ersatzteile zu erhalten. Wenn Teile nicht ersetzt werden können, muss die Lampe als Elektroschrott entsorgt werden. Wenn das externe flexible Kabel oder der Kabel dieser Leuchte beschädigt ist, muss es ausschließlich vom Hersteller oder seinem Servicevertreter oder einer ähnlich qualifizierten Person ausgetauscht werden, um eine Gefahr zu vermeiden. Befolgen Sie die Montageanleitung sorgfältig und bewahren Sie sie für zukünftige Verwendung auf.

Entsorgung von Elektrogeräten

Entsorgen Sie Ihr elektrisches Gerät nicht im Hausmüll. Bitte entsorgen Sie es an Ihrer örtlichen Entsorgungsstelle gemäß den örtlichen Richtlinien.

Français – FR

IMPORTANT ! – Lisez avant de commencer l'installation.

Ampoule non incluse. Prise type C. Cette lampe est destinée à un usage intérieur uniquement. Classée IP20, elle ne doit pas être utilisée dans des pièces humides. En cas de pièces endommagées, veuillez contacter un installateur professionnel pour un éventuel remplacement. Si des pièces ne peuvent pas être remplacées, la lampe doit être jetée comme déchet électronique. Si le câble externe flexible ou le cordon de cette luminaire est endommagé, il doit être exclusivement remplacé par le fabricant ou son agent de service ou une personne qualifiée similaire afin d'éviter un danger. Suivez attentivement les instructions de montage et conservez-les pour une utilisation future.

Élimination de l'appareil utilisé

Ne jetez pas votre appareil électrique dans les déchets ménagers. Veuillez le jeter à votre point de collecte local, en suivant les directives locales.

Български - BG

ВАЖНО! – Прочетете преди да започнете инсталирането.

Крушката не е включена. Тип С щепсел. Тази лампа е само за вътрешно помещение. Класифицирана като IP20 и не трябва да се използва в мокри помещения. В случай на повредени части, моля, свържете се с професионален монтажист за възможна замяна. Ако има части, които не могат да бъдат заменени, лампата трябва да се изхвърли като електронно боклук. Ако външният гъвкав кабел или кордон на тази луминера е повреден, той трябва изключително да бъде заменен от производителя или неговият агент за обслужване или подобно квалифицирано лице, за да се избегне опасност. Следвайте внимателно инструкциите за сглобяване и ги запазете за бъдеща употреба.

Изхвърляне на използвано устройство

Не изхвърляйте електрическото си устройство в битовите отпадъци. Моля, изхвърлете го на местно място за изхвърляне на отпадъци, като следвате местните указания.

Eesti keel - EST

OLULINE! – Lugege enne paigaldamise alustamist.

Pirn ei kuulu komplekti. C-tüüpi pistik. See lamp on mõeldud ainult siseruumides kasutamiseks. IP20 klassifitseeritud ning ei sobi kasutamiseks märgades ruumides. Kahjustatud osade korral pöörduge võimaliku asenduse saamiseks professionaalse paigaldaja poole. Kui mõnda osa ei saa asendada, tuleb lamp utiliseerida elektroonilise jäätmena. Kui selle valgusti väline painduv kaabel või juhe on kahjustatud, tuleb see asendada ainult tootja või tema teenindusagendi või samase kvalifitseeritud isiku poolt, et vältida ohtu. Järgige montaaži juhiseid hoolikalt ja hoidke neid tulevikuks alles.

Kasutatud seadme utiliseerimine

Ärge visake oma elektriseadet olmeprügi hulka. Palun utiliseerige see kohalikul jäätmete utiliseerimiskohal, järgides kohalikke juhiseid.

Lamp w. plug. 1

Bloomingville creative collection bloomingvillemini ILLUME x Bloomingville

Suomi - FIN

TÄRKEÄÄ! – Lue ennen asennu aloittamista.

Lamppu ei sisälly toimitukseen. C-tyypin pistoke. Tämä lamppu on tarkoitettu vain sisäkäyttöön. Se on luokiteltu IP20:ksi eikä sovellu kosteisiin tiloihin. Vaurioituneiden osien tapauksessa ota yhteys ammattimaiseen asentajaan mahdollista vaihtoa varten. Jos osia ei voi vaihtaa, lamppu on hävitettävä sähköjätteenä. Jos tämän valaisimen ulkoinen joustava kaapeli tai johto on vaurioitunut, se on vaihdettava yksinomaan valmistajan tai hänen palveluasentajansa tai vastaavan pätevän henkilön toimesta vaaran välttämiseksi. Noudata kokoamisohjeita tarkasti ja säilytä niitä tulevaa käyttöä varten.

Käytetyn laitteen hävittäminen

Älä hävitä sähköistä laitettasi kotitalousjätteiden joukossa. Hävitä se paikallisessa jätekeräyspisteessä noudattaen paikallisia ohjeita.

Αγγλικά - GR

ΣΗΜΑΝΤΙΚΟ! – Διαβάστε πριν ξεκινήσετε την εγκατάσταση.

Ο λαμπτήρας δεν περιλαμβάνεται. Βύσμα τύπου C. Αυτή η λάμπα προορίζεται μόνο για εσωτερική χρήση. Κατηγορία IP20 και δεν πρέπει να χρησιμοποιείται σε υγρούς χώρους. Σε περίπτωση βλαβών, επικοινωνήστε με επαγγελματία εγκαταστάτη για πιθανή αντικατάσταση. Εάν υπάρχουν μέρη που δεν μπορούν να αντικατασταθούν, η λάμπα πρέπει να απορριφθεί ως ηλεκτρονικά απόβλητα. Αν το εξωτερικό εύέλικτο καλώδιο ή καλώδιο αυτού του φωτιστικού έχει υποστεί ζημιά, πρέπει να αντικατασταθεί αποκλειστικά από τον κατασκευαστή ή τον εξουσιοδοτημένο του εκπρόσωπο ή ένα παρόμοιο κατάλληλο πρόσωπο προκειμένου να αποφευχθεί κάθε επικίνδυνη κατάσταση. Ακολουθήστε προσεκτικά τις οδηγίες συναρμολόγησης και αποθηκεύστε τις για μελλοντική χρήση.

Απόρριψη χρησιμοποιημένης συσκευής

Μην απορρίπτετε την ηλεκτρική σας συσκευή στα οικιακά απορρίμματα. Παρακαλούμε απορρίψτε τη στον τοπικό σας σταθμό απορρίψεως αποβλήτων, ακολουθώντας τις τοπικές οδηγίες.

Italiano - IT

IMPORTANTE ! – Leggere prima di iniziare l'installazione.

Lampadina non inclusa. Spina tipo C. Questa lampada è destinata esclusivamente per uso interno. Classificato IP20 e non deve essere utilizzata in ambienti umidi. In caso di parti danneggiate, contattare un installatore professionale per una possibile sostituzione. Se ci sono parti che non possono essere sostituite, la lampada deve essere smaltita come rifiuto elettronico. Se il cavo flessibile esterno o il cavo di questa lampada è danneggiato, deve essere esclusivamente sostituito dal produttore o dal suo agente di servizio o da una persona qualificata simile per evitare un pericolo. Seguire attentamente le istruzioni di montaggio e conservarle per un utilizzo futuro.

Smaltimento dell'apparecchio usato Non smaltire il vostro apparecchio elettrico tra i rifiuti domestici. Si prega di smaltirlo presso il vostro punto di raccolta rifiuti locale, seguendo le linee guida locali.

Hrvatski - HR

VAŽNO ! – Pročitajte prije početka instalacije.

Žarulja nije uključena. Tip C utikač. Ova lampa je namijenjena isključivo za unutarnju uporabu. Klasificirana je kao IP20 i nije za upotrebu u vlažnim prostorijama. U slučaju oštećenih dijelova, obratite se profesionalnom instalateru za moguću zamjenu. Ako postoje dijelovi koji se ne mogu zamijeniti, lampa se mora odbaciti kao elektronički otpad. Ako je vanjski fleksibilni kabel ili kabel ove svjetiljke oštećen, mora se isključivo zamijeniti proizvođačem ili njegovim servisnim agentom ili slično kvalificiranom osobom kako bi se izbjegla opasnost. Pažljivo slijedite upute za montažu i sačuvajte ih za buduću upotrebu.

Odlaganje korištene opreme

Ne bacajte svoj električni uređaj u kućni otpad. Molimo, odložite ga na lokalnom mjestu za odlaganje otpada, slijedeći lokalne smjernice.

Latviski - LV

SVARĪGI! – Lasiet pirms uzstādīšanas sākšanas.

Spuldze nav iekļauta. C tipa spraudnis. Šī lampa paredzēta tikai iekštelpu lietošanai. Tas ir klasificēts kā IP20 un nav paredzēts lietošanai mitrās telpās. Bojātu daļu gadījumā lūdzu, sazinieties ar profesionālu uzstādītāju iespējamas aizvietošanas nolūkos. Ja ir daļas, kas nevar tikt aizstātas, lampa ir jāiznīcina kā elektroniski atkritumi. Ja šīs lampas ārējais elastīgais vadu vai vadu ir bojāts, tas jāaizstāj izdevīgi tikai ražotājam vai viņa servisa aģentam vai līdzīgi kvalificētai personai, lai izvairītos no bīstamas situācijas. Rūpīgi ievērojiet montāžas instrukcijas un saglabājiet tās nākotnes lietošanai.

Izmantotās ierīces likvidēšana

Nemetiet savu elektrisko ierīci sadzīves atkritumos. Lūdzu, izniciniet to vietējā atkritumu apsaimniekošanas punktā, ievērojot vietējās vadlīnijas.

Lietuvių k. - LT

SVARBU! – Perskaitykite prieš pradedant įrenginio montavimą.

Lemputė nepridedama. C tipo kištukas. Ši lempa skirta tik vidaus naudojimui. Klasifikuojama kaip IP20 ir netinka naudoti drėgnuose patalpose. Gadūjant pažeistų detalių, prašome susisiekti su profesionalių montavimo specialistu dėl galimybės jas pakeisti. Jei yra detalių, kurios negali būti pakeistos, lempa turi būti utilizuota kaip elektroninė atlieka. Jei šio lempos išorinė lankstí kabelis arba kabelis yra pažeistas, jis turi būti išimtinai pakeistas gamintojo arba jo aptarnavimo agento arba panašios kvalifikuotos asmenybės, kad būtų išvengta pavojaus. Atidžiai laikykitės surinkimo instrukcijų ir jas išsaugokite ateities naudojimui.

Naudotos įrangos utilizavimas

Nemėkite savo elektrinės įrangos buitinėse atliekose. Prašome utilizuoti ją savo vietinėje atliekų tvarkymo vietoje, laikantis vietinių gairių.

Lamp w. plug. 2

Bloomingville creative collection bloomingvillemini ILLUME x Bloomingville

Nederlands - NL

BELANGRIJK! – Lees voordat u begint met installeren.

Lamp niet inbegrepen. Stekkertype C. Deze lamp is alleen voor gebruik binnenshuis. Geclassificeerd als IP20 en niet geschikt voor gebruik in vochtige ruimtes. In geval van beschadigde onderdelen, neem contact op met een professionele installateur voor mogelijke vervanging. Als er onderdelen zijn die niet kunnen worden vervangen, moet de lamp worden afgevoerd als elektronisch afval. Als de externe flexibele kabel of snoer van deze armatuur beschadigd is, moet het uitsluitend worden vervangen door de fabrikant of zijn serviceagent of een soortgelijk gekwalificeerd persoon om een gevaar te voorkomen. Volg de montage-instructies zorgvuldig en bewaar ze voor toekomstig gebruik.

Afvoer van gebruikte apparatuur

Gooi uw elektrische apparaat niet bij het huishoudelijk afval. Gooi het alstublieft weg bij uw lokale afvalverwerkingspunt, volgens lokale richtlijnen.

Norsk - N

VIKTIG! – Les før installation påbegynnes.

Lyspære følger ikke med. Stikktype C. Denne lampen er kun for innendørs bruk. IP20-klassifisert og er ikke beregnet for bruk i våte rom. Ved skadde deler, vennligst kontakt en profesjonell installatør for eventuell erstatning. Hvis det er deler som ikke kan erstattes, må lampen kasseres som elektronisk avfall. Hvis den eksterne fleksible ledningen eller ledningen til denne armaturen er skadet, skal den utelukkende erstattes av produsenten eller hans serviceagent eller en lignende kvalifisert person for å unngå fare. Følg monteringsanvisningen nøye og behold den for fremtidig bruk.

Avhending av brukt apparat

Ikke kast elektrisk apparat i husholdningsavfallet. Vennligst kast det på ditt lokale avfallsdeponi, i tråd med lokale retningslinjer.

Polski - PL

WAŻNE! – Przeczytaj przed rozpoczęciem instalacji.

Żarówka nie jest dołączona. Wtyk typu C. Ta lampa jest przeznaczona tylko do użytku wewnętrznego. Klasyfikowana jako IP20 i nie nadaje się do użytku w pomieszczeniach wilgotnych. W przypadku uszkodzonych części, skontaktuj się z profesjonalnym instalatorem w celu ewentualnej wymiany. Jeśli są części, które nie mogą być wymienione, lampa musi zostać utylizowana jako elektroodpady. Jeśli zewnętrzny elastyczny przewód lub kabel tego oświetlenia jest uszkodzony, należy go wyłącznie wymienić przez producenta lub jego agenta serwisowego lub podobnie wykwalifikowaną osobę, aby uniknąć zagrożenia. Należy dokładnie przestrzegać instrukcji montażu i zachować je na przyszłość.

Usuwanie zużytego urządzenia

Nie wyrzucaj swojego urządzenia elektrycznego do odpadów domowych. Proszę utylizować je na lokalnym punkcie odbioru odpadów, zgodnie z lokalnymi wytycznymi.

Portugues - PT

IMPORTANTE ! – Ler antes de iniciar a instalação.

Lâmpada não incluída. Tipo de ficha C. Esta lâmpada destina-se apenas para uso em ambientes internos. Classificada como IP20 e não deve ser utilizada em ambientes húmidos. Em caso de peças danificadas, por favor contacte um instalador profissional para possível substituição. Se houver peças que não possam ser substituídas, a lâmpada deve ser descartada como resíduo eletrónico. Se o cabo flexível externo ou cabo desta luminária estiver danificado, ele deverá ser exclusivamente substituído pelo fabricante ou pelo seu agente de serviço ou por uma pessoa qualificada similar para evitar um perigo. Siga cuidadosamente as instruções de montagem e guarde-as para uso futuro.

Descarte do aparelho usado

Não descarte seu aparelho elétrico no lixo doméstico. Por favor, descarte-o no seu ponto local de recolha de resíduos, seguindo as orientações locais.

Română - RO

IMPORTANT ! – Citiți înainte de a începe instalarea.

Becul nu este inclus. Tip de priză C. Această lampă este destinată exclusiv pentru utilizare în interior. Clasificată ca IP20 și nu trebuie utilizată în încăperi umede. În cazul unor piese deteriorate, vă rugăm să contactați un instalator profesionist pentru posibila înlocuire. Dacă există piese care nu pot fi înlocuite, lampa trebuie eliminată ca deșeuri electronice. Dacă cablul flexibil extern sau cablul acestei lămpi este deteriorat, trebuie înlocuit exclusiv de către producător sau de către agentul său de service sau de o persoană calificată similară pentru a evita un pericol. Urmați cu atenție instrucțiunile de asamblare și păstrați-le pentru utilizare viitoare.

Eliminarea aparatului utilizat

Nu aruncați aparatul electric în gunoiul menajer. Vă rugăm să-l eliminați la punctul local de colectare a deșeurilor, respectând ghidurile locale.

Slovenčina - SK

DŮLEŽITÉ ! – Přečtěte si před začátkem instalace.

Žiarovka nie je súčasťou balenia. Typ zástrčky C. Toto lampa je určena pouze pro vnitřní použití. Je klasifikována jako IP20 a není určena k použití ve vlhkých prostorách. V případě poškozených částí kontaktujte profesionálního instalatéra pro možnou výměnu. Pokud jsou části, které nelze nahradit, lampa musí být likvidována jako elektronický odpad. Ak je vonkajší flexibilný kábel alebo kábel tejto lampy poškodený, musí ho výhradne nahradiť výrobca alebo jeho servisný zástupca alebo podobne kvalifikovaná osoba, aby sa predišlo nebezpečenstvu. Pečlivě dodržujte montážní instrukce a uschovejte je pro budoucí použití.

Odstranění použitého spotřebiče

Nehoďte svůj elektrický spotřebič do domácího odpadu. Prosím, odložte ho na místní sběrný dvůr, dodržujíc místní pokyny.

Lamp w. plug. 3

Bloomingville creative collection bloomingvillemini ILLUME x Bloomingville

Slovenščina - SLO

POMEMBNO! – Preberite pred začetkom namestitve.

Žarnica ni priložena. Tip vtiča C. Ta svetilka je namenjena samo za notranjo uporabo. Razvrščena kot IP20 in ni primerna za uporabo v vlažnih prostorih. V primeru poškodovanih delov se obrnite na strokovnega montažerja za morebitno zamenjavo. Če obstajajo deli, ki jih ni mogoče zamenjati, mora lampa biti odstranjena kot elektronski odpad. Če je zunanji fleksibilni kabel ali kabel te svetilke poškodovan, ga mora izključno zamenjati proizvajalec ali njegov servisni agent ali podobno usposobljena oseba, da se izognemo nevarnosti. Natančno upoštevajte navodila za montažo in jih shranite za kasnejšo uporabo.

Odlaganje uporabljenega aparata

Ne odvrzite svojega električnega aparata med gospodinjske odpadke. Prosim, odvrzite ga na lokalno mesto za odstranjevanje odpadkov, sledite lokalnim smernicam.

Español - E

IMPORTANTE ! – Leer antes de empezar la instalación.

Bombilla no incluida. Tipo de enchufe C. Esta lámpara es solo para uso en interiores. Clasificada como IP20 y no debe utilizarse en espacios húmedos. En caso de piezas dañadas, por favor, contacte con un instalador profesional para una posible sustitución. Si hay piezas que no pueden ser reemplazadas, la lámpara debe ser desechada como residuo electrónico. Si el cable flexible externo o el cable de esta luminaria está dañado, debe ser reemplazado exclusivamente por el fabricante o su agente de servicio o una persona calificada similar para evitar un peligro. Siga cuidadosamente las instrucciones de montaje y guárdelas para un uso futuro.

Eliminación del aparato usado

No deseche su aparato eléctrico en la basura doméstica. Por favor, deséchelo en su punto local de eliminación de residuos, siguiendo las pautas locales.

Svenska - S

VIKTIGT! – Läs innan du börjar installera.

Glödlampa ingår ej. Stickkontakt typ C. Denna lampa är endast avsedd för inomhusbruk. Klassificerad som IP20 och får inte användas i fuktiga utrymmen. Vid skadade delar, kontakta en professionell installatör för eventuell ersättning. Om det finns delar som inte kan ersättas måste lampan kasseras som elektroniskt avfall. Om den externa flexibla kabeln eller sladden till denna armatur är skadad, ska den uteslutande bytas ut av tillverkaren eller hans serviceagent eller en liknande kvalificerad person för att undvika fara. Följ monteringsanvisningen noggrant och spara den för framtida bruk.

Kassering av använd apparat

Kasta inte din elektriska apparat i hushållssoporna. Vänligen kasta den på din lokala återvinningsstation, enligt lokala riktlinjer.

Čeština - CZ

DŮLEŽITÉ! – Přečtěte si před začátkem instalace.

Žárovka není součástí balení. Zástrčka typu C. Tato lampa je určena pouze pro vnitřní použití. Je klasifikována jako IP20 a není určena k použití ve vlhkých prostorách. V případě poškozených částí kontaktujte profesionálního instalatéra pro možnou výměnu. Pokud jsou části, které nelze nahradit, lampa musí být likvidována jako elektronický odpad. Pokud je vnější flexibilní kabel nebo kabel této lampy poškozen, musí být výhradně nahrazen výrobcem nebo jeho servisním zástupcem nebo podobně kvalifikovanou osobou, aby se předešlo nebezpečí. Pečlivě dodržujte montážní instrukce a uschovejte je pro budoucí použití.

Odstranění použitého spotřebiče

Nehoďte svůj elektrický spotřebič do domácího odpadu. Prosím, odložte ho na místní sběrný dvůr, dodržujíc místní pokyny.

Magyar - H

FONTOS! – Olvassa el a telepítés megkezdése előtt.

Az izzó nem tartozék. C típusú csatlakozó. Ez a lámpa kizárólag beltéri használatra szolgál. IP20-as osztályozású, és nem használható nedves helyiségekben. Sérült alkatrészek esetén kérjük, lépjen kapcsolatba egy szakmai telepítővel lehetséges csere érdekében. Ha olyan alkatrészek vannak, amelyeket nem lehet pótolni, a lámpát elektronikus hulladékként kell eldobni. Ha ennek a világítótestnek a külső rugalmas kábele vagy vezetéke megsérült, azt kizárólag a gyártó vagy a szolgáltatója vagy hasonlóan képzett személy cserélheti ki, hogy elkerüljük a veszélyt. Kövesse gondosan a szerelési utasításokat, és őrizze meg őket a későbbi felhasználás érdekében.

Használt készülék eldobása

Ne dobja el az elektromos készüléket a háztartási hulladékba. Kérjük, dobja el a helyi hulladékgyűjtőhelyen, a helyi irányelveknek megfelelően.

Lamp w. plug. 4

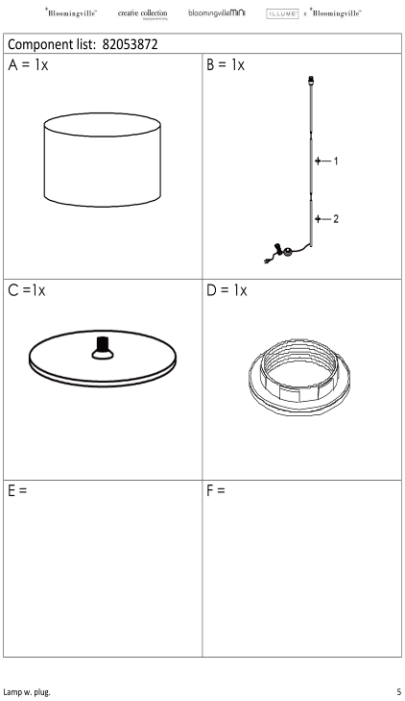
Component list: 82053872
A = 1x
B = 1x
1
2
C =1x
D = 1x
E =
F =
Lamp w. plug.
5

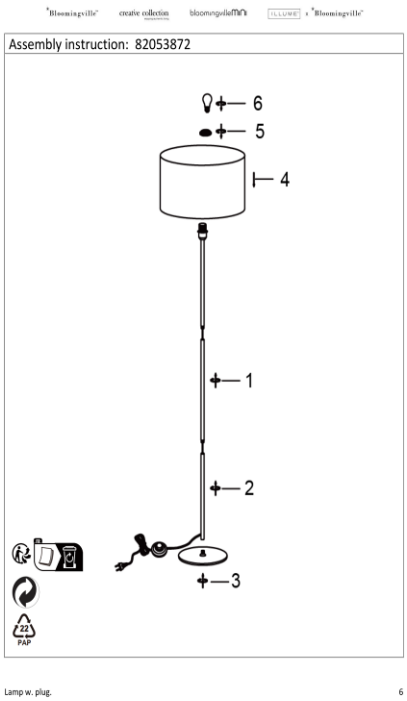
Assembly instruction: 82053872
6
5
4
1
2
3
PAP
Lamp w. plug.
6

For model 82053876

Bloomingville creative collection bloomingville mini ILLUME x Bloomingville

82053876

English - US
IMPORTANT! – Read before starting to install.
Light bulb not included. Plug type C. This lamp is for indoor use only. IP20 classified and is not for use in wet rooms. In case of any damaged parts, please contact a professional installer for possible replacement. If there are parts that cannot be replaced, the lamp must be disposed as electronic waste.
If the external flexible cable or cord of this luminaire is damaged, it shall be exclusively replaced by the manufacturer or his service agent or a similar qualified person in order to avoid a hazard.
Follow assembly instruction carefully and save for future use.
Dispose of used appliance
Do not dispose your electric appliance in the household waste. Please dispose at your local waste disposal point, by following local guidelines.

Dansk - DK
VIGTIGT! – Læs før installation påbegyndes.
Pære medfølger ikke. Stiktype C. Denne lampe er kun til indendørs brug. IP20 klassificeret og må ikke anvendes i vådrum. I tilfælde af beskadigede dele, kontakt da venligst en professionel installatør for mulig udskiftning. Hvis det er dele som ikke kan udskiftes, skal lampen deponeres i elektronisk affald. Hvis den eksterne fleksible ledning eller ledning af denne lampe er beskadiget, skal den udelukkende udskiftes af producenten eller hans serviceagent eller en lignende kvalificeret person for at undgå fare. Følg samlevejledningen grundigt og gem den til senere brug.
Bortskaffelse af brugt apparat
Smid ikke dit elektriske apparat ud med husholdningsaffaldet. Deponer ved dit lokale affaldsdepot og følg lokale retningslinjer.

Deutsch – DE
WICHTIG! Vor der Installation lesen.
Glühbirne nicht enthalten. Steckertyp C. Diese Lampe ist nur für den Innenbereich geeignet. Sie ist gemäß IP20 klassifiziert und darf nicht in Feuchträumen verwendet werden. Im Falle von beschädigten Teilen wenden Sie sich bitte an einen professionellen Installateur, um mögliche Ersatzteile zu erhalten. Wenn Teile nicht ersetzt werden können, muss die Lampe als Elektroschrott entsorgt werden. Wenn das externe flexible Kabel oder der Kabel dieser Leuchte beschädigt ist, muss es ausschließlich vom Hersteller oder seinem Servicevertreter oder einer ähnlich qualifizierten Person ausgetauscht werden, um eine Gefahr zu vermeiden. Befolgen Sie die Montageanleitung sorgfältig und bewahren Sie sie für zukünftige Verwendung auf.
Entsorgung von Elektrogeräten
Entsorgen Sie Ihr elektrisches Gerät nicht im Hausmüll. Bitte entsorgen Sie es an Ihrer örtlichen Entsorgungsstelle gemäß den örtlichen Richtlinien.

Français – FR
IMPORTANT ! – Lisez avant de commencer l'installation.
Ampoule non incluse. Prise type C. Cette lampe est destinée à un usage intérieur uniquement. Classée IP20, elle ne doit pas être utilisée dans des pièces humides. En cas de pièces endommagées, veuillez contacter un installateur professionnel pour un éventuel remplacement. Si des pièces ne peuvent pas être remplacées, la lampe doit être jetée comme déchet électronique. Si le câble externe flexible ou le cordon de cette luminaire est endommagé, il doit être exclusivement remplacé par le fabricant ou son agent de service ou une personne qualifiée similaire afin d'éviter un danger. Suivez attentivement les instructions de montage et conservez-les pour une utilisation future.
Élimination de l'appareil utilisé
Ne jetez pas votre appareil électrique dans les déchets ménagers. Veuillez le jeter à votre point de collecte local, en suivant les directives locales.

Български - BG
ВАЖНО! – Прочетете преди да започнете инсталирането.
Крушката не е включена. Тип С щепсел. Тази лампа е само за вътрешно помещение. Класифицирана като IP20 и не трябва да се използва в мокри помещения. В случай на повредени части, моля, свържете се с професионален монтажист за възможна замяна. Ако има части, които не могат да бъдат заменени, лампата трябва да се изхвърли като електронно боклук. Ако външният гъвкав кабел или кордон на тази луминера е повреден, той трябва изключително да бъде заменен от производителя или неговият агент за обслужване или подобно квалифицирано лице, за да се избегне опасност. Следвайте внимателно инструкциите за сглобяване и ги запазете за бъдеща употреба.
Изхвърляне на използвано устройство
Не изхвърляйте електрическото си устройство в битовите отпадъци. Моля, изхвърлете го на местно място за изхвърляне на отпадъци, като следвате местните указания.

Eesti keel - EST
OLULINE! – Lugege enne paigaldamise alustamist.
Pirn ei kuulu komplekti. C-tüüpi pistik. See lamp on mõeldud ainult siseruumides kasutamiseks. IP20 klassifitseeritud ning ei sobi kasutamiseks märgades ruumides. Kahjustatud osade korral pöörduge võimaliku asenduse saamiseks professionaalse paigaldaja poole. Kui mõnda osa ei saa asendada, tuleb lamp utiliseerida elektroonilise jäätmena. Kui selle valgusti väline painduv kaabel või juhe on kahjustatud, tuleb see asendada ainult tootja või tema teenindusagendi või samase kvalifitseeritud isiku poolt, et vältida ohtu. Järgige montaaži juhiseid hoolikalt ja hoidke neid tulevikuks alles.
Kasutatud seadme utiliseerimine
Ärge visake oma elektriseadet olmeprügi hulka. Palun utiliseerige see kohalikul jäätmete utiliseerimiskohal, järgides kohalikke juhiseid.

Lamp w. plug. 1

Bloomingville creative collection bloomingville mini ILLUME x Bloomingville

Suomi - FIN
TÄRKEÄÄ! – Lue ennen asennu aloittamista.
Lamppu ei sisälly toimitukseen. C-tyypin pistoke. Tämä lamppu on tarkoitettu vain sisäkäyttöön. Se on luokiteltu IP20:ksi eikä sovellu kosteisiin tiloihin. Vaurioituneiden osien tapauksessa ota yhteys ammattimaiseen asentajaan mahdollista vaihtoa varten. Jos osia ei voi vaihtaa, lamppu on hävitettävä sähköjätteenä. Jos tämän valaisimen ulkoinen joustava kaapeli tai johto on vaurioitunut, se on vaihdettava yksinomaan valmistajan tai hänen palveluasentajansa tai vastaavan pätevän henkilön toimesta vaaran välttämiseksi. Noudata kokoamisohjeita tarkasti ja säilytä niitä tulevaa käyttöä varten.
Käytetyn laitteen hävittäminen
Älä hävitä sähköistä laitettasi kotitalousjätteiden joukossa. Hävitä se paikallisessa jätekeräyspisteessä noudattaen paikallisia ohjeita.

Αγγλικά - GR
ΣΗΜΑΝΤΙΚΟ! – Διαβάστε πριν ξεκινήσετε την εγκατάσταση.
Ο λαμπτήρας δεν περιλαμβάνεται. Βύσμα τύπου C. Αυτή η λάμπα προορίζεται μόνο για εσωτερική χρήση. Κατηγορία IP20 και δεν πρέπει να χρησιμοποιείται σε υγρούς χώρους. Σε περίπτωση βλαβών, επικοινωνήστε με επαγγελματία εγκαταστάτη για πιθανή αντικατάσταση. Εάν υπάρχουν μέρη που δεν μπορούν να αντικατασταθούν, η λάμπα πρέπει να απορριφθεί ως ηλεκτρονικά απόβλητα. Αν το εξωτερικό εύλικτο καλώδιο ή καλώδιο αυτού του φωτιστικού έχει υποστεί ζημιά, πρέπει να αντικατασταθεί αποκλειστικά από τον κατασκευαστή ή τον εξουσιοδοτημένο του αντιπρόσωπο ή ένα παρόμοιο κατάλληλο πρόσωπο προκειμένου να αποφευχθεί κάθε επικίνδυνη κατάσταση. Ακολουθήστε προσεκτικά τις οδηγίες συναρμολόγησης και αποθηκεύστε τις για μελλοντική χρήση.
Απόρριψη χρησιμοποιημένης συσκευής
Μην απορρίπτετε την ηλεκτρική σας συσκευή στα οικιακά απορρίμματα. Παρακαλούμε απορρίψτε τη στον τοπικό σας σταθμό απορρίψεως αποβλήτων, ακολουθώντας τις τοπικές οδηγίες.

Italiano - IT
IMPORTANTE ! – Leggere prima di iniziare l'installazione.
Lampadina non inclusa. Spina tipo C. Questa lampada è destinata esclusivamente per uso interno. Classificato IP20 e non deve essere utilizzata in ambienti umidi. In caso di parti danneggiate, contattare un installatore professionale per una possibile sostituzione. Se ci sono parti che non possono essere sostituite, la lampada deve essere smaltita come rifiuto elettronico. Se il cavo flessibile esterno o il cavo di questa lampada è danneggiato, deve essere esclusivamente sostituito dal produttore o dal suo agente di servizio o da una persona qualificata simile per evitare un pericolo. Seguire attentamente le istruzioni di montaggio e conservarle per un utilizzo futuro.
Smaltimento dell'apparecchio usato Non smaltire il vostro apparecchio elettrico tra i rifiuti domestici. Si prega di smaltirlo presso il vostro punto di raccolta rifiuti locale, seguendo le linee guida locali.

Hrvatski - HR
VAŽNO ! – Pročitajte prije početka instalacije.
Žarulja nije uključena. Tip C utikač. Ova lampa je namijenjena isključivo za unutarnju uporabu. Klasificirana je kao IP20 i nije za upotrebu u vlažnim prostorijama. U slučaju oštećenih dijelova, obratite se profesionalnom instalateru za moguću zamjenu. Ako postoje dijelovi koji se ne mogu zamijeniti, lampa se mora odbaciti kao elektronički otpad. Ako je vanjski fleksibilni kabel ili kabel ove svjetiljke oštećen, mora se isključivo zamijeniti proizvođačem ili njegovim servisnim agentom ili slično kvalificiranom osobom kako bi se izbjegla opasnost. Pažljivo slijedite upute za montažu i sačuvajte ih za buduću upotrebu.
Odlaganje korištene opreme
Ne bacajte svoj električni uređaj u kućni otpad. Molimo, odložite ga na lokalnom mjestu za odlaganje otpada, slijedeći lokalne smjernice.

Latviski - LV
SVARĪGI! – Lasiet pirms uzstādīšanas sākšanas.
Spuldze nav iekļauta. C tipa spraudnis. Šī lampa paredzēta tikai iekštelpu lietošanai. Tas ir klasificēts kā IP20 un nav paredzēts lietošanai mitrās telpās. Bojātu daļu gadījumā lūdzu, sazinieties ar profesionālu uzstādītāju iespējamas aizvietošanas nolūkos. Ja ir daļas, kas nevar tikt aizstātas, lampa ir jāiznīcina kā elektroniski atkritumi. Ja šīs lampas ārējais elastīgais vadu vai vadu ir bojāts, tas jāaizstāj izdevīgi tikai ražotājam vai viņa servisa aģentam vai līdzīgi kvalificētai personai, lai izvairītos no bīstamas situācijas. Rūpīgi ievērojiet montāžas instrukcijas un saglabājiet tās nākotnes lietošanai.
Izmantotās ierīces likvidēšana
Nemetiet savu elektrisko ierīci sadzīves atkritumos. Lūdzu, iznīciniet to vietējā atkritumu apsaimniekošanas punktā, ievērojot vietējās vadlīnijas.

Lietuvių k. - LT
SVARBU! – Perskaitykite prieš pradedant įrenginio montavimą.
Lemputė nepridedama. C tipo kištukas. Ši lempa skirta tik vidaus naudojimui. Klasifikuojama kaip IP20 ir netinka naudoti drėgnuose patalpose. Gadūjant pažeistų detalių, prašome susisiekti su profesionaliu montavimo specialistu dėl galimybės jas pakeisti. Jei yra detalių, kurios negali būti pakeistos, lempa turi būti utilizuota kaip elektroninė atlieka. Jei šio lempos išorinė lanksti kabelis arba kabelis yra pažeistas, jis turi būti išimtinai pakeistas gamintojo arba jo aptarnavimo agento arba panašios kvalifikuotos asmenybės, kad būtų išvengta pavojaus. Atidžiai laikykitės surinkimo instrukcijų ir jas išsaugokite ateities naudojimui.
Naudotos įrangos utilizavimas
Nemėkite savo elektrinės įrangos buitinėse atliekose. Prašome utilizuoti ją savo vietinėje atliekų tvarkymo vietoje, laikantis vietinių gairių.

Lamp w. plug. 2

Bloomingville creative collection bloomingville mini ILLUME x Bloomingville

Nederlands - NL
BELANGRIJK! – Lees voordat u begint met installeren.
Lamp niet inbegrepen. Stekkertype C. Deze lamp is alleen voor gebruik binnenshuis. Geclassificeerd als IP20 en niet geschikt voor gebruik in vochtige ruimtes. In geval van beschadigde onderdelen, neem contact op met een professionele installateur voor mogelijke vervanging. Als er onderdelen zijn die niet kunnen worden vervangen, moet de lamp worden afgevoerd als elektronisch afval. Als de externe flexibele kabel of snoer van deze armatuur beschadigd is, moet het uitsluitend worden vervangen door de fabrikant of zijn serviceagent of een soortgelijk gekwalificeerd persoon om een gevaar te voorkomen. Volg de montage-instructies zorgvuldig en bewaar ze voor toekomstig gebruik.
Afvoer van gebruikte apparatuur
Gooi uw elektrische apparaat niet bij het huishoudelijk afval. Gooi het alstublieft weg bij uw lokale afvalverwerkingspunt, volgens lokale richtlijnen.

Norsk - N
VIKTIG! – Les før installation påbegynnes.
Lyspære følger ikke med. Stikktype C. Denne lampen er kun for innendørs bruk. IP20-klassifisert og er ikke beregnet for bruk i våte rom. Ved skadde deler, vennligst kontakt en profesjonell installatør for eventuell erstatning. Hvis det er deler som ikke kan erstattes, må lampen kasseres som elektronisk avfall. Hvis den eksterne fleksible ledningen eller ledningen til denne armaturen er skadet, skal den utelukkende erstattes av produsenten eller hans serviceagent eller en lignende kvalifisert person for å unngå fare. Følg monteringsanvisningen nøye og behold den for fremtidig bruk.
Avhending av brukt apparat
Ikke kast elektrisk apparat i husholdningsavfallet. Vennligst kast det på ditt lokale avfallsdeponi, i tråd med lokale retningslinjer.

Polski - PL
WAŻNE! – Przeczytaj przed rozpoczęciem instalacji.
Żarówka nie jest dołączona. Wtyk typu C. Ta lampa jest przeznaczona tylko do użytku wewnętrznego. Klasyfikowana jako IP20 i nie nadaje się do użytku w pomieszczeniach wilgotnych. W przypadku uszkodzonych części, skontaktuj się z profesjonalnym instalatorem w celu ewentualnej wymiany. Jeśli są części, które nie mogą być wymienione, lampa musi zostać utylizowana jako elektroodpady. Jeśli zewnętrzny elastyczny przewód lub kabel tego oświetlenia jest uszkodzony, należy go wyłącznie wymienić przez producenta lub jego agenta serwisowego lub podobnie wykwalifikowaną osobę, aby uniknąć zagrożenia. Należy dokładnie przestrzegać instrukcji montażu i zachować je na przyszłość.
Usuwanie zużytego urządzenia
Nie wyrzucaj swojego urządzenia elektrycznego do odpadów domowych. Proszę utylizować je na lokalnym punkcie odbioru odpadów, zgodnie z lokalnymi wytycznymi.

Portugues - PT
IMPORTANTE ! – Ler antes de iniciar a instalação.
Lâmpada não incluída. Tipo de ficha C. Esta lâmpada destina-se apenas para uso em ambientes internos. Classificada como IP20 e não deve ser utilizada em ambientes húmidos. Em caso de peças danificadas, por favor contacte um instalador profissional para possível substituição. Se houver peças que não possam ser substituídas, a lâmpada deve ser descartada como resíduo eletrónico. Se o cabo flexível externo ou cabo desta luminária estiver danificado, ele deverá ser exclusivamente substituído pelo fabricante ou pelo seu agente de serviço ou por uma pessoa qualificada similar para evitar um perigo. Siga cuidadosamente as instruções de montagem e guarde-as para uso futuro.
Descarte do aparelho usado
Não descarte seu aparelho elétrico no lixo doméstico. Por favor, descarte-o no seu ponto local de recolha de resíduos, seguindo as orientações locais.

Română - RO
IMPORTANT ! – Citiți înainte de a începe instalarea.
Becul nu este inclus. Tip de priză C. Această lampă este destinată exclusiv pentru utilizare în interior. Clasificată ca IP20 și nu trebuie utilizată în încăperi umede. În cazul unor piese deteriorate, vă rugăm să contactați un instalator profesionist pentru posibila înlocuire. Dacă există piese care nu pot fi înlocuite, lampa trebuie eliminată ca deșeuri electronice. Dacă cablul flexibil extern sau cablul acestei lămpi este deteriorat, trebuie înlocuit exclusiv de către producător sau de către agentul său de service sau de o persoană calificată similară pentru a evita un pericol. Urmați cu atenție instrucțiunile de asamblare și păstrați-le pentru utilizare viitoare.
Eliminarea aparatului utilizat
Nu aruncați aparatul electric în gunoiul menajer. Vă rugăm să-l eliminați la punctul local de colectare a deșeurilor, respectând ghidurile locale.

Slovenčina - SK
DÔLEŽITÉ ! – Prečítajte si pred začatkom instalace.
Žiarovka nie je súčasťou balenia. Typ zástrčky C. Tato lampa je určena pouze pro vnitřní použití. Je klasifikována jako IP20 a není určena k použití ve vlhkých prostorách. V případě poškozených částí kontaktujte profesionálního instalatéra pro možnou výměnu. Pokud jsou části, které nelze nahradit, lampa musí být likvidována jako elektronický odpad. Ak je vonkajší flexibilný kábel alebo kábel tejto lampy poškodený, musí ho výhradne nahradiť výrobca alebo jeho servisný zástupca alebo podobne kvalifikovaná osoba, aby sa predišlo nebezpečenstvu. Pečlivě dodržujte montážní instrukce a uschovejte je pro budoucí použití.
Odstranění použitého spotřebiče
Nehoďte svůj elektrický spotřebič do domácího odpadu. Prosím, odložte ho na místní sběrný dvůr, dodržujíc místní pokyny.

Lamp w. plug. 3

Bloomingville creative collection bloomingville mini ILLUME x Bloomingville

Slovenščina - SLO
POMEMBNO! – Preberite pred začetkom namestitve.
Žarnica ni priložena. Tip vtiča C. Ta svetilka je namenjena samo za notranjo uporabo. Razvrščena kot IP20 in ni primerna za uporabo v vlažnih prostorih. V primeru poškodovanih delov se obrnite na strokovnega montažerja za morebitno zamenjavo. Če obstajajo deli, ki jih ni mogoče zamenjati, mora lampa biti odstranjena kot elektronski odpad. Če je zunanji fleksibilni kabel ali kabel te svetilke poškodovan, ga mora izključno zamenjati proizvajalec ali njegov servisni agent ali podobno usposobljena oseba, da se izognemo nevarnosti. Natančno upoštevajte navodila za montažo in jih shranite za kasnejšo uporabo.
Odlaganje uporabljenega aparata
Ne odvrzite svojega električnega aparata med gospodinjske odpadke. Prosim, odvrzite ga na lokalno mesto za odstranjevanje odpadkov, sledite lokalnim smernicam.

Español - E
IMPORTANTE ! – Leer antes de empezar la instalación.
Bombilla no incluida. Tipo de enchufe C. Esta lámpara es solo para uso en interiores. Clasificada como IP20 y no debe utilizarse en espacios húmedos. En caso de piezas dañadas, por favor, contacte con un instalador profesional para una posible sustitución. Si hay piezas que no pueden ser reemplazadas, la lámpara debe ser desechada como residuo electrónico. Si el cable flexible externo o el cable de esta luminaria está dañado, debe ser reemplazado exclusivamente por el fabricante o su agente de servicio o una persona calificada similar para evitar un peligro. Siga cuidadosamente las instrucciones de montaje y guárdelas para un uso futuro.
Eliminación del aparato usado
No deseche su aparato eléctrico en la basura doméstica. Por favor, deséchelo en su punto local de eliminación de residuos, siguiendo las pautas locales.

Svenska - S
VIKTIGT! – Läs innan du börjar installera.
Glödlampa ingår ej. Stickkontakt typ C. Denna lampa är endast avsedd för inomhusbruk. Klassificerad som IP20 och får inte användas i fuktiga utrymmen. Vid skadade delar, kontakta en professionell installatör för eventuell ersättning. Om det finns delar som inte kan ersättas måste lampan kasseras som elektroniskt avfall. Om den externa flexibla kabeln eller sladden till denna armatur är skadad, ska den uteslutande bytas ut av tillverkaren eller hans serviceagent eller en liknande kvalificerad person för att undvika fara. Följ monteringsanvisningen noggrant och spara den för framtida bruk.
Kassering av använd apparat
Kasta inte din elektriska apparat i hushållssoporna. Vänligen kasta den på din lokala återvinningsstation, enligt lokala riktlinjer.

Čeština - CZ
DŮLEŽITÉ! – Přečtěte si před začátkem instalace.
Žárovka není součástí balení. Zástrčka typu C. Tato lampa je určena pouze pro vnitřní použití. Je klasifikována jako IP20 a není určena k použití ve vlhkých prostorách. V případě poškozených částí kontaktujte profesionálního instalatéra pro možnou výměnu. Pokud jsou části, které nelze nahradit, lampa musí být likvidována jako elektronický odpad. Pokud je vnější flexibilní kabel nebo kabel této lampy poškozen, musí být výhradně nahrazen výrobcem nebo jeho servisním zástupcem nebo podobně kvalifikovanou osobou, aby se předešlo nebezpečí. Pečlivě dodržujte montážní instrukce a uschovejte je pro budoucí použití.
Odstranění použitého spotřebiče
Nehoďte svůj elektrický spotřebič do domácího odpadu. Prosím, odložte ho na místní sběrný dvůr, dodržujíc místní pokyny.

Magyar - H
FONTOS! – Olvassa el a telepítés megkezdése előtt.
Az izzó nem tartozék. C típusú csatlakozó. Ez a lámpa kizárólag beltéri használatra szolgál. IP20-as osztályozású, és nem használható nedves helyiségekben. Sérült alkatrészek esetén kérjük, lépjen kapcsolatba egy szakmai telepítővel lehetséges csere érdekében. Ha olyan alkatrészek vannak, amelyeket nem lehet pótolni, a lámpát elektronikus hulladékként kell eldobni. Ha ennek a világítótestnek a külső rugalmas kábele vagy vezetéke megsérült, azt kizárólag a gyártó vagy a szolgáltatója vagy hasonlóan képzett személy cserélheti ki, hogy elkerüljük a veszélyt. Kövesse gondosan a szerelési utasításokat, és őrizze meg őket a későbbi felhasználás érdekében.
Használt készülék eldobása
Ne dobja el az elektromos készüléket a háztartási hulladékba. Kérjük, dobja el a helyi hulladékgyűjtőhelyen, a helyi irányelveknek megfelelően.

Lamp w. plug. 4

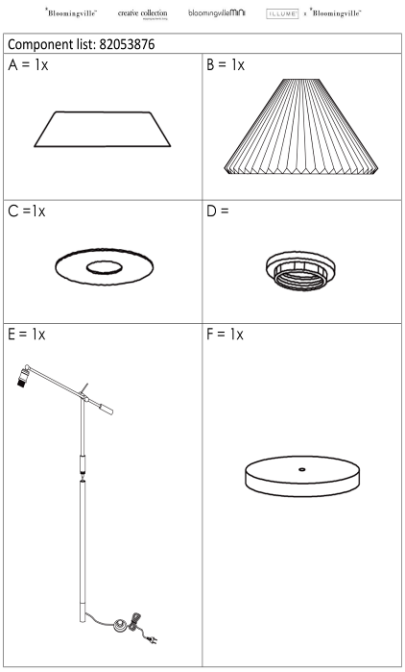

Lamp w. plug. 5

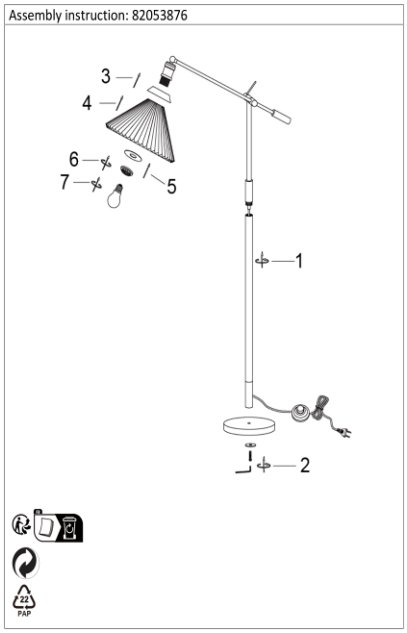

Lamp w. plug. 6

For model 82055109

82055109

English - US
IMPORTANT! – Read before starting to install.
Light bulb not included. Plug type C. This lamp is for indoor use only. IP20 classified and is not for use in wet rooms. In case of any damaged parts, please contact a professional installer for possible replacement. If there are parts that cannot be replaced, the lamp must be disposed as electronic waste.
If the external flexible cable or cord of this luminaire is damaged, it shall be exclusively replaced by the manufacturer or his service agent or a similar qualified person in order to avoid a hazard.
Follow assembly instruction carefully and save for future use.
Dispose of used appliance
Do not dispose your electric appliance in the household waste. Please dispose at your local waste disposal point, by following local guidelines.

Français – FR
IMPORTANT ! – Lisez avant de commencer l'installation.
Ampoule non incluse. Prise type C. Cette lampe est destinée à un usage intérieur uniquement. Classée IP20, elle ne doit pas être utilisée dans des pièces humides. En cas de pièces endommagées, veuillez contacter un installateur professionnel pour un éventuel remplacement. Si des pièces ne peuvent pas être remplacées, la lampe doit être jetée comme déchet électronique. Si le câble externe flexible ou le cordon de cette luminaire est endommagé, il doit être exclusivement remplacé par le fabricant ou son agent de service ou une personne qualifiée similaire afin d'éviter un danger. Suivez attentivement les instructions de montage et conservez-les pour une utilisation future.
Élimination de l'appareil utilisé
Ne jetez pas votre appareil électrique dans les déchets ménagers. Veuillez le jeter à votre point de collecte local, en suivant les directives locales.

Dansk - DK
VIGTIGT! – Læs før installation påbegyndes.
Pære medfølger ikke. Stiktype C. Denne lampe er kun til indendørs brug. IP20 klassificeret og må ikke anvendes i vådrum. I tilfælde af beskadigede dele, kontakt da venligst en professionel installatør for mulig udskiftning. Hvis det er dele som ikke kan udskiftes, skal lampen deponeres i elektronisk affald. Hvis den eksterne fleksible ledning eller ledning af denne lampe er beskadiget, skal den udelukkende udskiftes af producenten eller hans serviceagent eller en lignende kvalificeret person for at undgå fare. Følg samlevejledningen grundigt og gem den til senere brug.
Bortskaffelse af brugt apparat
Smid ikke dit elektriske apparat ud med husholdningsaffaldet. Deponer ved dit lokale affaldsdepot og følg lokale retningslinjer.

Български - BG
ВАЖНО! – Прочетете преди да започнете инсталирането.
Крушката не е включена. Тип C щепсел. Тази лампа е само за вътрешно помещение. Класифицирана като IP20 и не трябва да се използва в мокри помещения. В случай на повредени части, моля, свържете се с професионален монтажист за възможна замяна. Ако има части, които не могат да бъдат заменени, лампата трябва да се изхвърли като електронно боклук. Ако външният гъвкав кабел или кордон на тази луминера е повреден, той трябва изключително да бъде заменен от производителя или неговият агент за обслужване или подобно квалифицирано лице, за да се избегне опасност. Следвайте внимателно инструкциите за сглобяване и ги запазете за бъдеща употреба.
Изхвърляне на използвано устройство
Не изхвърляйте електрическото си устройство в битовите отпадъци. Моля, изхвърлете го на местно място за изхвърляне на отпадъци, като следвате местните указания.

Deutsch – DE
WICHTIG! Vor der Installation lesen.
Glühbirne nicht enthalten. Steckertyp C. Diese Lampe ist nur für den Innenbereich geeignet. Sie ist gemäß IP20 klassifiziert und darf nicht in Feuchträumen verwendet werden. Im Falle von beschädigten Teilen wenden Sie sich bitte an einen professionellen Installateur, um mögliche Ersatzteile zu erhalten. Wenn Teile nicht ersetzt werden können, muss die Lampe als Elektroschrott entsorgt werden. Wenn das externe flexible Kabel oder der Kabel dieser Leuchte beschädigt ist, muss es ausschließlich vom Hersteller oder seinem Servicevertreter oder einer ähnlich qualifizierten Person ausgetauscht werden, um eine Gefahr zu vermeiden. Befolgen Sie die Montageanleitung sorgfältig und bewahren Sie sie für zukünftige Verwendung auf.
Entsorgung von Elektrogeräten
Entsorgen Sie Ihr elektrisches Gerät nicht im Hausmüll. Bitte entsorgen Sie es an Ihrer örtlichen Entsorgungsstelle gemäß den örtlichen Richtlinien.

Eesti keel - EST
OLULINE! – Lugege enne paigaldamise alustamist.
Pirn ei kuulu komplekti. C-tüüpi pistik. See lamp on mõeldud ainult siseruumides kasutamiseks. IP20 klassifitseeritud ning ei sobi kasutamiseks märgades ruumides. Kahjustatud osade korral pöörduge võimaliku asenduse saamiseks professionaalse paigaldaja poole. Kui mõnda osa ei saa asendada, tuleb lamp utiliseerida elektroonilise jäätmena. Kui selle valgusti väline painduv kaabel või juhe on kahjustatud, tuleb see asendada ainult tootja või tema teenindusagendi või samase kvalifitseeritud isiku poolt, et vältida ohtu. Järgige montaaži juhiseid hoolikalt ja hoidke neid tulevikuks alles.
Kasutatud seadme utiliseerimine
Ärge visake oma elektriseadet olmeprügi hulka. Palun utiliseerige see kohalikul jäätmete utiliseerimiskohal, järgides kohalikke juhiseid.

Lamp w. plug. 1

Suomi - FIN
TÄRKEÄÄ! – Lue ennen asennu aloittamista.
Lamppu ei sisälly toimitukseen. C-tyypin pistoke. Tämä lamppu on tarkoitettu vain sisäkäyttöön. Se on luokiteltu IP20:ksi eikä sovellu kosteisiin tiloihin. Vaurioituneiden osien tapauksessa ota yhteys ammattimaiseen asentajaan mahdollista vaihtoa varten. Jos osia ei voi vaihtaa, lamppu on hävitettävä sähköjätteenä. Jos tämän valaisimen ulkoinen joustava kaapeli tai johto on vaurioitunut, se on vaihdettava yksinomaan valmistajan tai hänen palveluasentajansa tai vastaavan pätevän henkilön toimesta vaaran välttämiseksi. Noudata kokoamisohjeita tarkasti ja säilytä niitä tulevaa käyttöä varten.
Käytetyn laitteen hävittäminen
Älä hävitä sähköistä laitettasi kotitalousjätteiden joukossa. Hävitä se paikallisessa jätekeräyspisteessä noudattaen paikallisia ohjeita.

Hrvatski - HR
VAŽNO ! – Pročitajte prije početka instalacije.
Žarulja nije uključena. Tip C utikač. Ova lampa je namijenjena isključivo za unutarnju uporabu. Klasificirana je kao IP20 i nije za upotrebu u vlažnim prostorijama. U slučaju oštećenih dijelova, obratite se profesionalnom instalateru za moguću zamjenu. Ako postoje dijelovi koji se ne mogu zamijeniti, lampa se mora odbaciti kao elektronički otpad. Ako je vanjski fleksibilni kabel ili kabel ove svjetiljke oštećen, mora se isključivo zamijeniti proizvođačem ili njegovim servisnim agentom ili slično kvalificiranom osobom kako bi se izbjegla opasnost. Pažljivo slijedite upute za montažu i sačuvajte ih za buduću upotrebu.
Odlaganje korištene opreme
Ne bacajte svoj električni uređaj u kućni otpad. Molimo, odložite ga na lokalnom mjestu za odlaganje otpada, slijedeći lokalne smjernice.

Αγγλικά - GR
ΣΗΜΑΝΤΙΚΟ! – Διαβάστε πριν ξεκινήσετε την εγκατάσταση.
Ο λαμπτήρας δεν περιλαμβάνεται. Βύσμα τύπου C. Αυτή η λάμπα προορίζεται μόνο για εσωτερική χρήση. Κατηγορία IP20 και δεν πρέπει να χρησιμοποιείται σε υγρούς χώρους. Σε περίπτωση βλαβών, επικοινωνήστε με επαγγελματία εγκαταστάτη για πιθανή αντικατάσταση. Εάν υπάρχουν μέρη που δεν μπορούν να αντικατασταθούν, η λάμπα πρέπει να απορριφθεί ως ηλεκτρονικά απόβλητα. Αν το εξωτερικό εύκαμπτο καλώδιο ή καλώδιο αυτού του φωτιστικού έχει υποστεί ζημιά, πρέπει να αντικατασταθεί αποκλειστικά από τον κατασκευαστή ή τον εξουσιοδοτημένο του αντιπρόσωπο ή ένα παρόμοιο κατάλληλο πρόσωπο προκειμένου να αποφευχθεί κάθε επικίνδυνη κατάσταση. Ακολουθήστε προσεκτικά τις οδηγίες συναρμολόγησης και αποθηκεύστε τις για μελλοντική χρήση.
Απόρριψη χρησιμοποιημένης συσκευής
Μην απορρίπτετε την ηλεκτρική σας συσκευή στα οικιακά απορρίμματα. Παρακαλούμε απορρίψτε τη στον τοπικό σας σταθμό απορρίψεως αποβλήτων, ακολουθώντας τις τοπικές οδηγίες.

Latviski - LV
SVARĪGI! – Lasiet pirms uzstādīšanas sākšanas.
Spuldze nav iekļauta. C tipa spraudnis. Šī lampa paredzēta tikai iekštelpu lietošanai. Tas ir klasificēts kā IP20 un nav paredzēts lietošanai mitrās telpās. Bojātu daļu gadījumā lūdzu, sazinieties ar profesionālu uzstādītāju iespējamas aizvietošanas nolūkos. Ja ir daļas, kas nevar tikt aizstātas, lampa ir jāiznīcina kā elektroniski atkritumi. Ja šīs lampas ārējais elastīgais vadu vai vadu ir bojāts, tas jāaizstāj izdevīgi tikai ražotājam vai viņa servisa aģentam vai līdzīgi kvalificētai personai, lai izvairītos no bīstamas situācijas. Rūpīgi ievērojiet montāžas instrukcijas un saglabājiet tās nākotnes lietošanai.
Izmantotās ierīces likvidēšana
Nemetiet savu elektrisko ierīci sadzīves atkritumos. Lūdzu, izniciniet to vietējā atkritumu apsaimniekošanas punktā, ievērojot vietējās vadlīnijas.

Italiano - IT
IMPORTANTE ! – Leggere prima di iniziare l'installazione.
Lampadina non inclusa. Spina tipo C. Questa lampada è destinata esclusivamente per uso interno. Classificato IP20 e non deve essere utilizzata in ambienti umidi. In caso di parti danneggiate, contattare un installatore professionale per una possibile sostituzione. Se ci sono parti che non possono essere sostituite, la lampada deve essere smaltita come rifiuto elettronico. Se il cavo flessibile esterno o il cavo di questa lampada è danneggiato, deve essere esclusivamente sostituito dal produttore o dal suo agente di servizio o da una persona qualificata simile per evitare un pericolo. Seguire attentamente le istruzioni di montaggio e conservarle per un utilizzo futuro.
Smaltimento dell'apparecchio usato Non smaltire il vostro apparecchio elettrico tra i rifiuti domestici. Si prega di smaltirlo presso il vostro punto di raccolta rifiuti locale, seguendo le linee guida locali.

Lietuvių k. - LT
SVARBU! – Perskaitykite prieš pradedant įrenginio montavimą.
Lemputė nepridedama. C tipo kištukas. Ši lempa skirta tik vidaus naudojimui. Klasifikuojama kaip IP20 ir netinka naudoti drėgnuose patalpose. Gadūjant pažeistų detalių, prašome susisiekti su profesionalu montavimo specialistu dėl galimybės jas pakeisti. Jei yra detalių, kurios negali būti pakeistos, lempa turi būti utilizuota kaip elektroninė atlieka. Jei šio lempos išorinė lanksti kabelis arba kabelis yra pažeistas, jis turi būti išimtinai pakeistas gamintojo arba jo aptarnavimo agento arba panašios kvalifikuotos asmenybės, kad būtų išvengta pavojaus. Atidžiai laikykitės surinkimo instrukcijų ir jas išsaugokite ateities naudojimui.
Naudotos įrangos utilizavimas
Nemėskite savo elektrinės įrangos buitinėse atliekose. Prašome utilizuoti ją savo vietinėje atliekų tvarkymo vietoje, laikantis vietinių gairių.

Lamp w. plug. 2

Nederlands - NL
BELANGRIJK! – Lees voordat u begint met installeren.
Lamp niet inbegrepen. Stekkertype C. Deze lamp is alleen voor gebruik binnenshuis. Geclassificeerd als IP20 en niet geschikt voor gebruik in vochtige ruimtes. In geval van beschadigde onderdelen, neem contact op met een professionele installateur voor mogelijke vervanging. Als er onderdelen zijn die niet kunnen worden vervangen, moet de lamp worden afgevoerd als elektronisch afval. Als de externe flexibele kabel of snoer van deze armatuur beschadigd is, moet het uitsluitend worden vervangen door de fabrikant of zijn serviceagent of een soortgelijk gekwalificeerd persoon om een gevaar te voorkomen. Volg de montage-instructies zorgvuldig en bewaar ze voor toekomstig gebruik.
Afvoer van gebruikte apparatuur
Gooi uw elektrische apparaat niet bij het huishoudelijk afval. Gooi het alstublieft weg bij uw lokale afvalverwerkingspunt, volgens lokale richtlijnen.

Portugues - PT
IMPORTANTE ! – Ler antes de iniciar a instalação.
Lâmpada não incluída. Tipo de ficha C. Esta lâmpada destina-se apenas para uso em ambientes internos. Classificada como IP20 e não deve ser utilizada em ambientes húmidos. Em caso de peças danificadas, por favor contacte um instalador profissional para possível substituição. Se houver peças que não possam ser substituídas, a lâmpada deve ser descartada como resíduo eletrónico. Se o cabo flexível externo ou cabo desta luminária estiver danificado, ele deverá ser exclusivamente substituído pelo fabricante ou pelo seu agente de serviço ou por uma pessoa qualificada similar para evitar um perigo. Siga cuidadosamente as instruções de montagem e guarde-as para uso futuro.
Descarte do aparelho usado
Não descarte seu aparelho elétrico no lixo doméstico. Por favor, descarte-o no seu ponto local de recolha de resíduos, seguindo as orientações locais.

Norsk - N
VIKTIG! – Les før installation påbegynnes.
Lyspære følger ikke med. Stikktype C. Denne lampen er kun for innendørs bruk. IP20-klassifisert og er ikke beregnet for bruk i våte rom. Ved skadde deler, vennligst kontakt en profesjonell installatør for eventuell erstatning. Hvis det er deler som ikke kan erstattes, må lampen kasseres som elektronisk avfall. Hvis den eksterne fleksible ledningen eller ledningen til denne armaturen er skadet, skal den utelukkende erstattes av produsenten eller hans serviceagent eller en lignende kvalifisert person for å unngå fare. Følg monteringsanvisningen nøye og behold den for fremtidig bruk.
Avhending av brukt apparat
Ikke kast elektrisk apparat i husholdningsavfallet. Vennligst kast det på ditt lokale avfallsdeponi, i tråd med lokale retningslinjer.

Română - RO
IMPORTANT ! – Citiți înainte de a începe instalarea.
Becul nu este inclus. Tip de priză C. Această lampă este destinată exclusiv pentru utilizare în interior. Clasificată ca IP20 și nu trebuie utilizată în încăperi umede. În cazul unor piese deteriorate, vă rugăm să contactați un instalator profesionist pentru posibila înlocuire. Dacă există piese care nu pot fi înlocuite, lampa trebuie eliminată ca deșeuri electronice. Dacă cablul flexibil extern sau cablul acestei lămpi este deteriorat, trebuie înlocuit exclusiv de către producător sau de către agentul său de service sau de o persoană calificată similară pentru a evita un pericol. Urmați cu atenție instrucțiunile de asamblare și păstrați-le pentru utilizare viitoare.
Eliminarea aparatului utilizat
Nu aruncați aparatul electric în gunoiul menajer. Vă rugăm să-l eliminați la punctul local de colectare a deșeurilor, respectând ghidurile locale.

Polski - PL
WAŻNE! – Przeczytaj przed rozpoczęciem instalacji.
Żarówka nie jest dołączona. Wtyk typu C. Ta lampa jest przeznaczona tylko do użytku wewnętrznego. Klasyfikowana jako IP20 i nie nadaje się do użytku w pomieszczeniach wilgotnych. W przypadku uszkodzonych części, skontaktuj się z profesjonalnym instalatorem w celu ewentualnej wymiany. Jeśli są części, które nie mogą być wymienione, lampa musi zostać utylizowana jako elektroodpady. Jeśli zewnętrzny elastyczny przewód lub kabel tego oświetlenia jest uszkodzony, należy go wyłącznie wymienić przez producenta lub jego agenta serwisowego lub podobnie wykwalifikowaną osobę, aby uniknąć zagrożenia. Należy dokładnie przestrzegać instrukcji montażu i zachować je na przyszłość.
Usuwanie zużytego urządzenia
Nie wyrzucaj swojego urządzenia elektrycznego do odpadów domowych. Proszę utylizować je na lokalnym punkcie odbioru odpadów, zgodnie z lokalnymi wytycznymi.

Slovenčina - SK
DÔLEŽITÉ ! – Prečtěte si před začátkem instalace.
Žiarovka nie je súčasťou balenia. Typ zástrčky C. Tato lampa je určena pouze pro vnitřní použití. Je klasifikována jako IP20 a není určena k použití ve vlhkých prostorách. V případě poškozených částí kontaktujte profesionálního instalatéra pro možnou výměnu. Pokud jsou části, které nelze nahradit, lampa musí být likvidována jako elektronický odpad. Ak je vonkajší flexibilný kábel alebo kábel tejto lampy poškodený, musí ho výhradne nahradiť výrobca alebo jeho servisný zástupca alebo podobne kvalifikovaná osoba, aby sa predišlo nebezpečenstvu. Pečlivě dodržujte montážní instrukce a uschovejte je pro budoucí použití.
Odstranění použitého spotřebiče
Nehoďte svůj elektrický spotřebič do domácího odpadu. Prosím, odložte ho na místní sběrný dvůr, dodržujíc místní pokyny.

Lamp w. plug. 3

Slovenščina - SLO
POMEMBNO! – Preberite pred začetkom namestitve.
Žarnica ni priložena. Tip vtiča C. Ta svetilka je namenjena samo za notranjo uporabo. Razvrščena kot IP20 in ni primerna za uporabo v vlažnih prostorih. V primeru poškodovanih delov se obrnite na strokovnega montažerja za morebitno zamenjavo. Če obstajajo deli, ki jih ni mogoče zamenjati, mora lampa biti odstranjena kot elektronski odpad. Če je zunanji fleksibilni kabel ali kabel te svetilke poškodovan, ga mora izključno zamenjati proizvajalec ali njegov servisni agent ali podobno usposobljena oseba, da se izognemo nevarnosti. Natančno upoštevajte navodila za montažo in jih shranite za kasnejšo uporabo.
Odlaganje uporabljenega aparata
Ne odvrzite svojega električnega aparata med gospodinjske odpadke. Prosim, odvrzite ga na lokalno mesto za odstranjevanje odpadkov, sledite lokalnim smernicam.

Čeština - CZ
DŮLEŽITÉ! – Přečtěte si před začátkem instalace.
Žárovka není součástí balení. Zástrčka typu C. Tato lampa je určena pouze pro vnitřní použití. Je klasifikována jako IP20 a není určena k použití ve vlhkých prostorách. V případě poškozených částí kontaktujte profesionálního instalatéra pro možnou výměnu. Pokud jsou části, které nelze nahradit, lampa musí být likvidována jako elektronický odpad. Pokud je vnější flexibilní kabel nebo kabel této lampy poškozen, musí být výhradně nahrazen výrobcem nebo jeho servisním zástupcem nebo podobně kvalifikovanou osobou, aby se předešlo nebezpečí. Pečlivě dodržujte montážní instrukce a uschovejte je pro budoucí použití.
Odstranění použitého spotřebiče
Nehoďte svůj elektrický spotřebič do domácího odpadu. Prosím, odložte ho na místní sběrný dvůr, dodržujíc místní pokyny.

Español - E
IMPORTANTE ! – Leer antes de empezar la instalación.
Bombilla no incluida. Tipo de enchufe C. Esta lámpara es solo para uso en interiores. Clasificada como IP20 y no debe utilizarse en espacios húmedos. En caso de piezas dañadas, por favor, contacte con un instalador profesional para una posible sustitución. Si hay piezas que no pueden ser reemplazadas, la lámpara debe ser desechada como residuo electrónico. Si el cable flexible externo o el cable de esta luminaria está dañado, debe ser reemplazado exclusivamente por el fabricante o su agente de servicio o una persona calificada similar para evitar un peligro. Siga cuidadosamente las instrucciones de montaje y guárdelas para un uso futuro.
Eliminación del aparato usado
No deseche su aparato eléctrico en la basura doméstica. Por favor, deséchelo en su punto local de eliminación de residuos, siguiendo las pautas locales.

Magyar - H
FONTOS! – Olvassa el a telepítés megkezdése előtt.
Az izzó nem tartozék. C típusú csatlakozó. Ez a lámpa kizárólag beltéri használatra szolgál. IP20-as osztályozású, és nem használható nedves helyiségekben. Sérült alkatrészek esetén kérjük, lépjen kapcsolatba egy szakmai telepítővel lehetséges csere érdekében. Ha olyan alkatrészek vannak, amelyeket nem lehet pótolni, a lámpát elektronikus hulladékként kell eldobni. Ha ennek a világítótestnek a külső rugalmas kábele vagy vezetéke megsérült, azt kizárólag a gyártó vagy a szolgáltatója vagy hasonlóan képzett személy cserélheti ki, hogy elkerüljük a veszélyt. Kövesse gondosan a szerelési utasításokat, és őrizze meg őket a későbbi felhasználás érdekében.
Használt készülék eldobása
Ne dobja el az elektromos készüléket a háztartási hulladékba. Kérjük, dobja el a helyi hulladékgyűjtőhelyen, a helyi irányelveknek megfelelően.

Svenska - S
VIKTIGT! – Läs innan du börjar installera.
Glödlampa ingår ej. Stickkontakt typ C. Denna lampa är endast avsedd för inomhusbruk. Klassificerad som IP20 och får inte användas i fuktiga utrymmen. Vid skadade delar, kontakta en professionell installatör för eventuell ersättning. Om det finns delar som inte kan ersättas måste lampan kasseras som elektroniskt avfall. Om den externa flexibla kabeln eller sladden till denna armatur är skadad, ska den uteslutande bytas ut av tillverkaren eller hans serviceagent eller en liknande kvalificerad person för att undvika fara. Följ monteringsanvisningen noggrant och spara den för framtida bruk.
Kassering av använd apparat
Kasta inte din elektriska apparat i hushållssoporna. Vänligen kasta den på din lokala återvinningsstation, enligt lokala riktlinjer.

Lamp w. plug. 4

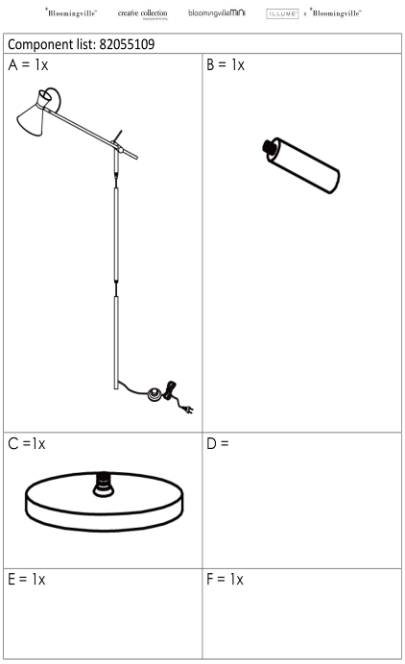
Component list: 82055109
A = 1x
B = 1x
C =1x
D =
E = 1x
F = 1x
Lamp w. plug.
5

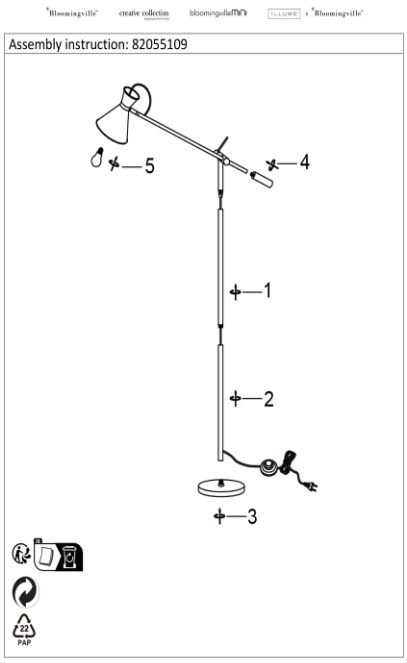
Assembly instruction: 82055109
5
4
1
2
3
PAP
Lamp w. plug.
6

For model 82055110

82055110

English - US
IMPORTANT! – Read before starting to install.
Light bulb not included. Plug type C. This lamp is for indoor use only. IP20 classified and is not for use in wet rooms. In case of any damaged parts, please contact a professional installer for possible replacement. If there are parts that cannot be replaced, the lamp must be disposed as electronic waste.
If the external flexible cable or cord of this luminaire is damaged, it shall be exclusively replaced by the manufacturer or his service agent or a similar qualified person in order to avoid a hazard.
Follow assembly instruction carefully and save for future use.
Dispose of used appliance
Do not dispose your electric appliance in the household waste. Please dispose at your local waste disposal point, by following local guidelines.

Français – FR
IMPORTANT ! – Lisez avant de commencer l'installation.
Ampoule non incluse. Prise type C. Cette lampe est destinée à un usage intérieur uniquement. Classée IP20, elle ne doit pas être utilisée dans des pièces humides. En cas de pièces endommagées, veuillez contacter un installateur professionnel pour un éventuel remplacement. Si des pièces ne peuvent pas être remplacées, la lampe doit être jetée comme déchet électronique. Si le câble externe flexible ou le cordon de cette luminaire est endommagé, il doit être exclusivement remplacé par le fabricant ou son agent de service ou une personne qualifiée similaire afin d'éviter un danger. Suivez attentivement les instructions de montage et conservez-les pour une utilisation future.
Élimination de l'appareil utilisé
Ne jetez pas votre appareil électrique dans les déchets ménagers. Veuillez le jeter à votre point de collecte local, en suivant les directives locales.

Dansk - DK
VIGTIGT! – Læs før installation påbegyndes.
Pære medfølger ikke. Stiktype C. Denne lampe er kun til indendørs brug. IP20 klassificeret og må ikke anvendes i vådrum. I tilfælde af beskadigede dele, kontakt da venligst en professionel installatør for mulig udskiftning. Hvis det er dele som ikke kan udskiftes, skal lampen deponeres i elektronisk affald. Hvis den eksterne fleksible ledning eller ledning af denne lampe er beskadiget, skal den udelukkende udskiftes af producenten eller hans serviceagent eller en lignende kvalificeret person for at undgå fare. Følg samlevejledningen grundigt og gem den til senere brug.
Bortskaffelse af brugt apparat
Smid ikke dit elektriske apparat ud med husholdningsaffaldet. Deponer ved dit lokale affaldsdepot og følg lokale retningslinjer.

Български - BG
ВАЖНО! – Прочетете преди да започнете инсталирането.
Крушката не е включена. Тип С щепсел. Тази лампа е само за вътрешно помещение. Класифицирана като IP20 и не трябва да се използва в мокри помещения. В случай на повредени части, моля, свържете се с професионален монтажист за възможна замяна. Ако има части, които не могат да бъдат заменени, лампата трябва да се изхвърли като електронно боклук. Ако външният гъвкав кабел или кордон на тази луминера е повреден, той трябва изключително да бъде заменен от производителя или неговият агент за обслужване или подобно квалифицирано лице, за да се избегне опасност. Следвайте внимателно инструкциите за сглобяване и ги запазете за бъдеща употреба.
Изхвърляне на използвано устройство
Не изхвърляйте електрическото си устройство в битовите отпадъци. Моля, изхвърлете го на местно място за изхвърляне на отпадъци, като следвате местните указания.

Deutsch – DE
WICHTIG! Vor der Installation lesen.
Glühbirne nicht enthalten. Steckertyp C. Diese Lampe ist nur für den Innenbereich geeignet. Sie ist gemäß IP20 klassifiziert und darf nicht in Feuchträumen verwendet werden. Im Falle von beschädigten Teilen wenden Sie sich bitte an einen professionellen Installateur, um mögliche Ersatzteile zu erhalten. Wenn Teile nicht ersetzt werden können, muss die Lampe als Elektroschrott entsorgt werden. Wenn das externe flexible Kabel oder der Kabel dieser Leuchte beschädigt ist, muss es ausschließlich vom Hersteller oder seinem Servicevertreter oder einer ähnlich qualifizierten Person ausgetauscht werden, um eine Gefahr zu vermeiden. Befolgen Sie die Montageanleitung sorgfältig und bewahren Sie sie für zukünftige Verwendung auf.
Entsorgung von Elektrogeräten
Entsorgen Sie Ihr elektrisches Gerät nicht im Hausmüll. Bitte entsorgen Sie es an Ihrer örtlichen Entsorgungsstelle gemäß den örtlichen Richtlinien.

Eesti keel - EST
OLULINE! – Lugege enne paigaldamise alustamist.
Pirn ei kuulu komplekti. C-tüüpi pistik. See lamp on mõeldud ainult siseruumides kasutamiseks. IP20 klassifitseeritud ning ei sobi kasutamiseks märgades ruumides. Kahjustatud osade korral pöörduge võimaliku asenduse saamiseks professionaalse paigaldaja poole. Kui mõnda osa ei saa asendada, tuleb lamp utiliseerida elektroonilise jäätmena. Kui selle valgusti väline painduv kaabel või juhe on kahjustatud, tuleb see asendada ainult tootja või tema teenindusagendi või samase kvalifitseeritud isiku poolt, et vältida ohtu. Järgige montaaži juhiseid hoolikalt ja hoidke neid tulevikuks alles.
Kasutatud seadme utiliseerimine
Ärge visake oma elektriseadet olmeprügi hulka. Palun utiliseerige see kohalikul jäätmete utiliseerimiskohal, järgides kohalikke juhiseid.

Lamp w. plug. 1

Suomi - FIN
TÄRKEÄÄ! – Lue ennen asennu aloittamista.
Lamppu ei sisälly toimitukseen. C-tyypin pistoke. Tämä lamppu on tarkoitettu vain sisäkäyttöön. Se on luokiteltu IP20:ksi eikä sovellu kosteisiin tiloihin. Vaurioituneiden osien tapauksessa ota yhteys ammattimaiseen asentajaan mahdollista vaihtoa varten. Jos osia ei voi vaihtaa, lamppu on hävitettävä sähköjätteenä. Jos tämän valaisimen ulkoinen joustava kaapeli tai johto on vaurioitunut, se on vaihdettava yksinomaan valmistajan tai hänen palveluasentajansa tai vastaavan pätevän henkilön toimesta vaaran välttämiseksi. Noudata kokoamisohjeita tarkasti ja säilytä niitä tulevaa käyttöä varten.
Käytetyn laitteen hävittäminen
Älä hävitä sähköistä laitettasi kotitalousjätteiden joukossa. Hävitä se paikallisessa jätekeräyspisteessä noudattaen paikallisia ohjeita.

Hrvatski - HR
VAŽNO ! – Pročitajte prije početka instalacije.
Žarulja nije uključena. Tip C utikač. Ova lampa je namijenjena isključivo za unutarnju uporabu. Klasificirana je kao IP20 i nije za upotrebu u vlažnim prostorijama. U slučaju oštećenih dijelova, obratite se profesionalnom instalateru za moguću zamjenu. Ako postoje dijelovi koji se ne mogu zamijeniti, lampa se mora odbaciti kao elektronički otpad. Ako je vanjski fleksibilni kabel ili kabel ove svjetiljke oštećen, mora se isključivo zamijeniti proizvođačem ili njegovim servisnim agentom ili slično kvalificiranom osobom kako bi se izbjegla opasnost. Pažljivo slijedite upute za montažu i sačuvajte ih za buduću upotrebu.
Odlaganje korištene opreme
Ne bacajte svoj električni uređaj u kućni otpad. Molimo, odložite ga na lokalnom mjestu za odlaganje otpada, slijedeći lokalne smjernice.

Αγγλικά - GR
ΣΗΜΑΝΤΙΚΟ! – Διαβάστε πριν ξεκινήσετε την εγκατάσταση.
Ο λαμπτήρας δεν περιλαμβάνεται. Βύσμα τύπου C. Αυτή η λάμπα προορίζεται μόνο για εσωτερική χρήση. Κατηγορία IP20 και δεν πρέπει να χρησιμοποιείται σε υγρούς χώρους. Σε περίπτωση βλαβών, επικοινωνήστε με επαγγελματία εγκαταστάτη για πιθανή αντικατάσταση. Εάν υπάρχουν μέρη που δεν μπορούν να αντικατασταθούν, η λάμπα πρέπει να απορριφθεί ως ηλεκτρονικά απόβλητα. Αν το εξωτερικό εύλικτο καλώδιο ή καλώδιο αυτού του φωτιστικού έχει υποστεί ζημιά, πρέπει να αντικατασταθεί αποκλειστικά από τον κατασκευαστή ή τον εξουσιοδοτημένο του αντιπρόσωπο ή ένα παρόμοιο κατάλληλο πρόσωπο προκειμένου να αποφευχθεί κάθε επικίνδυνη κατάσταση. Ακολουθήστε προσεκτικά τις οδηγίες συναρμολόγησης και αποθηκεύστε τις για μελλοντική χρήση.
Απόρριψη χρησιμοποιημένης συσκευής
Μην απορρίπτετε την ηλεκτρική σας συσκευή στα οικιακά απορρίμματα. Παρακαλούμε απορρίψτε τη στον τοπικό σας σταθμό απορρίψεως αποβλήτων, ακολουθώντας τις τοπικές οδηγίες.

Latviski - LV
SVARĪGI! – Lasiet pirms uzstādīšanas sākšanas.
Spuldze nav iekļauta. C tipa spraudnis. Šī lampa paredzēta tikai iekštelpu lietošanai. Tas ir klasificēts kā IP20 un nav paredzēts lietošanai mitrās telpās. Bojātu daļu gadījumā lūdzu, sazinieties ar profesionālu uzstādītāju iespējamas aizvietošanas nolūkos. Ja ir daļas, kas nevar tikt aizstātas, lampa ir jāiznīcina kā elektroniski atkritumi. Ja šīs lampas ārējais elastīgais vadu vai vadu ir bojāts, tas jāaizstāj izdevīgi tikai ražotājam vai viņa servisa aģentam vai līdzīgi kvalificētai personai, lai izvairītos no bīstamas situācijas. Rūpīgi ievērojiet montāžas instrukcijas un saglabājiet tās nākotnes lietošanai.
Izmantotās ierīces likvidēšana
Nemetiet savu elektrisko ierīci sadzīves atkritumos. Lūdzu, iznīciniet to vietējā atkritumu apsaimniekošanas punktā, ievērojot vietējās vadlīnijas.

Italiano - IT
IMPORTANTE ! – Leggere prima di iniziare l'installazione.
Lampadina non inclusa. Spina tipo C. Questa lampada è destinata esclusivamente per uso interno. Classificato IP20 e non deve essere utilizzata in ambienti umidi. In caso di parti danneggiate, contattare un installatore professionale per una possibile sostituzione. Se ci sono parti che non possono essere sostituite, la lampada deve essere smaltita come rifiuto elettronico. Se il cavo flessibile esterno o il cavo di questa lampada è danneggiato, deve essere esclusivamente sostituito dal produttore o dal suo agente di servizio o da una persona qualificata simile per evitare un pericolo. Seguire attentamente le istruzioni di montaggio e conservarle per un utilizzo futuro.
Smaltimento dell'apparecchio usato Non smaltire il vostro apparecchio elettrico tra i rifiuti domestici. Si prega di smaltirlo presso il vostro punto di raccolta rifiuti locale, seguendo le linee guida locali.

Lietuvių k. - LT
SVARBU! – Perskaitykite prieš pradedant įrenginio montavimą.
Lemputė nepridedama. C tipo kištukas. Ši lempa skirta tik vidaus naudojimui. Klasifikuojama kaip IP20 ir netinka naudoti drėgnuose patalpose. Gadūjant pažeistų detalių, prašome susisiekti su profesionalu montavimo specialistu dėl galimybės jas pakeisti. Jei yra detalių, kurios negali būti pakeistos, lempa turi būti utilizuota kaip elektroninė atlieka. Jei šio lempos išorinė lanksti kabelis arba kabelis yra pažeistas, jis turi būti išimtinai pakeistas gamintojo arba jo aptarnavimo agento arba panašios kvalifikuotos asmenybės, kad būtų išvengta pavojaus. Atidžiai laikykitės surinkimo instrukcijų ir jas išsaugokite ateities naudojimui.
Naudotos įrangos utilizavimas
Nemėskite savo elektrinės įrangos buitinėse atliekose. Prašome utilizuoti ją savo vietinėje atliekų tvarkymo vietoje, laikantis vietinių gairių.

Lamp w. plug. 2

Nederlands - NL
BELANGRIJK! – Lees voordat u begint met installeren.
Lamp niet inbegrepen. Stekkertype C. Deze lamp is alleen voor gebruik binnenshuis. Geclassificeerd als IP20 en niet geschikt voor gebruik in vochtige ruimtes. In geval van beschadigde onderdelen, neem contact op met een professionele installateur voor mogelijke vervanging. Als er onderdelen zijn die niet kunnen worden vervangen, moet de lamp worden afgevoerd als elektronisch afval. Als de externe flexibele kabel of snoer van deze armatuur beschadigd is, moet het uitsluitend worden vervangen door de fabrikant of zijn serviceagent of een soortgelijk gekwalificeerd persoon om een gevaar te voorkomen. Volg de montage-instructies zorgvuldig en bewaar ze voor toekomstig gebruik.
Afvoer van gebruikte apparatuur
Gooi uw elektrische apparaat niet bij het huishoudelijk afval. Gooi het alstublieft weg bij uw lokale afvalverwerkingspunt, volgens lokale richtlijnen.

Portugues - PT
IMPORTANTE ! – Ler antes de iniciar a instalação.
Lâmpada não incluída. Tipo de ficha C. Esta lâmpada destina-se apenas para uso em ambientes internos. Classificada como IP20 e não deve ser utilizada em ambientes húmidos. Em caso de peças danificadas, por favor contacte um instalador profissional para possível substituição. Se houver peças que não possam ser substituídas, a lâmpada deve ser descartada como resíduo eletrónico. Se o cabo flexível externo ou cabo desta luminária estiver danificado, ele deverá ser exclusivamente substituído pelo fabricante ou pelo seu agente de serviço ou por uma pessoa qualificada similar para evitar um perigo. Siga cuidadosamente as instruções de montagem e guarde-as para uso futuro.
Descarte do aparelho usado
Não descarte seu aparelho elétrico no lixo doméstico. Por favor, descarte-o no seu ponto local de recolha de resíduos, seguindo as orientações locais.

Norsk - N
VIKTIG! – Les før installation påbegynnes.
Lyspære følger ikke med. Stikktype C. Denne lampen er kun for innendørs bruk. IP20-klassifisert og er ikke beregnet for bruk i våte rom. Ved skadde deler, vennligst kontakt en profesjonell installatør for eventuell erstatning. Hvis det er deler som ikke kan erstattes, må lampen kasseres som elektronisk avfall. Hvis den eksterne fleksible ledningen eller ledningen til denne armaturen er skadet, skal den utelukkende erstattes av produsenten eller hans serviceagent eller en lignende kvalifisert person for å unngå fare. Følg monteringsanvisningen nøye og behold den for fremtidig bruk.
Avhending av brukt apparat
Ikke kast elektrisk apparat i husholdningsavfallet. Vennligst kast det på ditt lokale avfallsdeponi, i tråd med lokale retningslinjer.

Română - RO
IMPORTANT ! – Citiți înainte de a începe instalarea.
Becul nu este inclus. Tip de priză C. Această lampă este destinată exclusiv pentru utilizare în interior. Clasificată ca IP20 și nu trebuie utilizată în încăperi umede. În cazul unor piese deteriorate, vă rugăm să contactați un instalator profesionist pentru posibila înlocuire. Dacă există piese care nu pot fi înlocuite, lampa trebuie eliminată ca deșeuri electronice. Dacă cablul flexibil extern sau cablul acestei lămpi este deteriorat, trebuie înlocuit exclusiv de către producător sau de către agentul său de service sau de o persoană calificată similară pentru a evita un pericol. Urmați cu atenție instrucțiunile de asamblare și păstrați-le pentru utilizare viitoare.
Eliminarea aparatului utilizat
Nu aruncați aparatul electric în gunoiul menajer. Vă rugăm să-l eliminați la punctul local de colectare a deșeurilor, respectând ghidurile locale.

Polski - PL
WAŻNE! – Przeczytaj przed rozpoczęciem instalacji.
Żarówka nie jest dołączona. Wtyk typu C. Ta lampa jest przeznaczona tylko do użytku wewnętrznego. Klasyfikowana jako IP20 i nie nadaje się do użytku w pomieszczeniach wilgotnych. W przypadku uszkodzonych części, skontaktuj się z profesjonalnym instalatorem w celu ewentualnej wymiany. Jeśli są części, które nie mogą być wymienione, lampa musi zostać utylizowana jako elektroodpady. Jeśli zewnętrzny elastyczny przewód lub kabel tego oświetlenia jest uszkodzony, należy go wyłącznie wymienić przez producenta lub jego agenta serwisowego lub podobnie wykwalifikowaną osobę, aby uniknąć zagrożenia. Należy dokładnie przestrzegać instrukcji montażu i zachować je na przyszłość.
Usuwanie zużytego urządzenia
Nie wyrzucaj swojego urządzenia elektrycznego do odpadów domowych. Proszę utylizować je na lokalnym punkcie odbioru odpadów, zgodnie z lokalnymi wytycznymi.

Slovenčina - SK
DÔLEŽITÉ ! – Prečítajte si pred začiatkom inštalace.
Žiarovka nie je súčasťou balenia. Typ zástrčky C. Táto lampa je určena pouze pro vnitřní použití. Je klasifikována jako IP20 a není určena k použití ve vlhkých prostorách. V případě poškozených částí kontaktujte profesionálního instalatéra pro možnou výměnu. Pokud jsou části, které nelze nahradit, lampa musí být likvidována jako elektronický odpad. Ak je vonkajší flexibilný kábel alebo kábel tejto lampy poškodený, musí ho výhradne nahradiť výrobca alebo jeho servisný zástupca alebo podobne kvalifikovaná osoba, aby sa predišlo nebezpečenstvu. Pečlivě dodržujte montážní instrukce a uschovejte je pro budoucí použití.
Odstranění použitého spotřebiče
Nehoďte svůj elektrický spotřebič do domácího odpadu. Prosím, odložte ho na místní sběrný dvůr, dodržujíc místní pokyny.

Lamp w. plug. 3

Slovenščina - SLO
POMEMBNO! – Preberite pred začetkom namestitve.
Žarnica ni priložena. Tip vtiča C. Ta svetilka je namenjena samo za notranjo uporabo. Razvrščena kot IP20 in ni primerna za uporabo v vlažnih prostorih. V primeru poškodovanih delov se obrnite na strokovnega montažerja za morebitno zamenjavo. Če obstajajo deli, ki jih ni mogoče zamenjati, mora lampa biti odstranjena kot elektronski odpad. Če je zunanji fleksibilni kabel ali kabel te svetilke poškodovan, ga mora izključno zamenjati proizvajalec ali njegov servisni agent ali podobno usposobljena oseba, da se izognemo nevarnosti. Natančno upoštevajte navodila za montažo in jih shranite za kasnejšo uporabo.
Odlaganje uporabljenega aparata
Ne odvrzite svojega električnega aparata med gospodinjske odpadke. Prosim, odvrzite ga na lokalno mesto za odstranjevanje odpadkov, sledite lokalnim smernicam.

Čeština - CZ
DŮLEŽITÉ! – Přečtěte si před začátkem instalace.
Žárovka není součástí balení. Zástrčka typu C. Tato lampa je určena pouze pro vnitřní použití. Je klasifikována jako IP20 a není určena k použití ve vlhkých prostorách. V případě poškozených částí kontaktujte profesionálního instalatéra pro možnou výměnu. Pokud jsou části, které nelze nahradit, lampa musí být likvidována jako elektronický odpad. Pokud je vnější flexibilní kabel nebo kabel této lampy poškozen, musí být výhradně nahrazen výrobcem nebo jeho servisním zástupcem nebo podobně kvalifikovanou osobou, aby se předešlo nebezpečí. Pečlivě dodržujte montážní instrukce a uschovejte je pro budoucí použití.
Odstranění použitého spotřebiče
Nehoďte svůj elektrický spotřebič do domácího odpadu. Prosím, odložte ho na místní sběrný dvůr, dodržujíc místní pokyny.

Español - E
IMPORTANTE ! – Leer antes de empezar la instalación.
Bombilla no incluida. Tipo de enchufe C. Esta lámpara es solo para uso en interiores. Clasificada como IP20 y no debe utilizarse en espacios húmedos. En caso de piezas dañadas, por favor, contacte con un instalador profesional para una posible sustitución. Si hay piezas que no pueden ser reemplazadas, la lámpara debe ser desechada como residuo electrónico. Si el cable flexible externo o el cable de esta luminaria está dañado, debe ser reemplazado exclusivamente por el fabricante o su agente de servicio o una persona calificada similar para evitar un peligro. Siga cuidadosamente las instrucciones de montaje y guárdelas para un uso futuro.
Eliminación del aparato usado
No deseche su aparato eléctrico en la basura doméstica. Por favor, deséchelo en su punto local de eliminación de residuos, siguiendo las pautas locales.

Magyar - H
FONTOS! – Olvassa el a telepítés megkezdése előtt.
Az izzó nem tartozék. C típusú csatlakozó. Ez a lámpa kizárólag beltéri használatra szolgál. IP20-as osztályozású, és nem használható nedves helyiségekben. Sérült alkatrészek esetén kérjük, lépjen kapcsolatba egy szakmai telepítővel lehetséges csere érdekében. Ha olyan alkatrészek vannak, amelyeket nem lehet pótolni, a lámpát elektronikus hulladékként kell eldobni. Ha ennek a világítótestnek a külső rugalmas kábele vagy vezetéke megsérült, azt kizárólag a gyártó vagy a szolgáltatója vagy hasonlóan képzett személy cserélheti ki, hogy elkerüljük a veszélyt. Kövesse gondosan a szerelési utasításokat, és őrizze meg őket a későbbi felhasználás érdekében.
Használt készülék eldobása
Ne dobja el az elektromos készüléket a háztartási hulladékba. Kérjük, dobja el a helyi hulladékgyűjtőhelyen, a helyi irányelveknek megfelelően.

Svenska - S
VIKTIGT! – Läs innan du börjar installera.
Glödlampa ingår ej. Stickkontakt typ C. Denna lampa är endast avsedd för inomhusbruk. Klassificerad som IP20 och får inte användas i fuktiga utrymmen. Vid skadade delar, kontakta en professionell installatör för eventuell ersättning. Om det finns delar som inte kan ersättas måste lampan kasseras som elektroniskt avfall. Om den externa flexibla kabeln eller sladden till denna armatur är skadad, ska den uteslutande bytas ut av tillverkaren eller hans serviceagent eller en liknande kvalificerad person för att undvika fara. Följ monteringsanvisningen noggrant och spara den för framtida bruk.
Kassering av använd apparat
Kasta inte din elektriska apparat i hushållssoporna. Vänligen kasta den på din lokala återvinningsstation, enligt lokala riktlinjer.

Lamp w. plug. 4

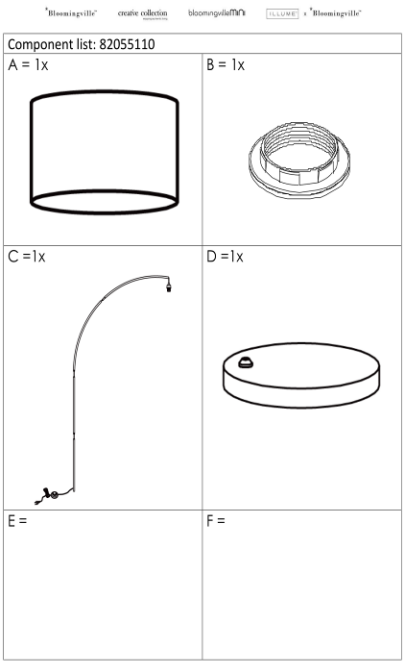

Lamp w. plug. 5

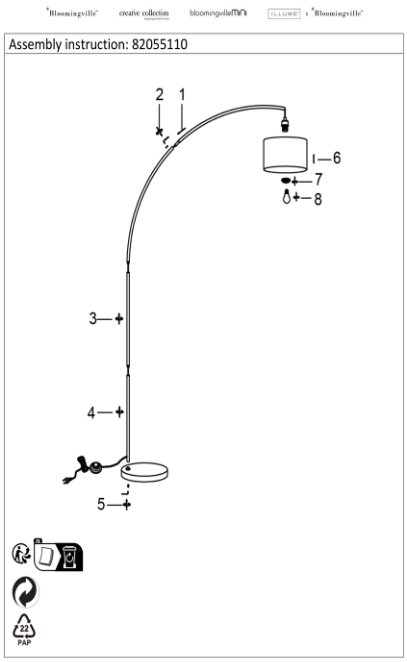

Lamp w. plug. 6

TEST REPORT N°: ADLO-EGZ-P25040277

For model 82044694

Bloomingville   creative collection   bloomingvillemini   ILLUME x Bloomingville

82044694

English - US
IMPORTANT! – Read before starting to install.
Light bulb not included. Plug type C. This lamp is for indoor use only. IP20 classified and is not for use in wet rooms. In case of any damaged parts, please contact a professional installer for possible replacement. If there are parts that cannot be replaced, the lamp must be disposed as electronic waste.
If the external flexible cable or cord of this luminaire is damaged, it shall be exclusively replaced by the manufacturer or his service agent or a similar qualified person in order to avoid a hazard.
Follow assembly instruction carefully and save for future use.
Dispose of used appliance
Do not dispose your electric appliance in the household waste. Please dispose at your local waste disposal point, by following local guidelines.

Dansk - DK
VIGTIGT! – Læs før installation påbegyndes.
Pære medfølger ikke. Stiktype C. Denne lampe er kun til indendørs brug. IP20 klassificeret og må ikke anvendes i vådrum. I tilfælde af beskadigede dele, kontakt da venligst en professionel installatør for mulig udskiftning. Hvis det er dele som ikke kan udskiftes, skal lampen deponeres i elektronisk affald. Hvis den eksterne fleksible ledning eller ledning af denne lampe er beskadiget, skal den udelukkende udskiftes af producenten eller hans serviceagent eller en lignende kvalificeret person for at undgå fare. Følg samlevejledningen grundigt og gem den til senere brug.
Bortskaffelse af brugt apparat
Smid ikke dit elektriske apparat ud med husholdningsaffaldet. Deponer ved dit lokale affaldsdepot og følg lokale retningslinjer.

Deutsch – DE
WICHTIG! Vor der Installation lesen.
Glühbirne nicht enthalten. Steckertyp C. Diese Lampe ist nur für den Innenbereich geeignet. Sie ist gemäß IP20 klassifiziert und darf nicht in Feuchträumen verwendet werden. Im Falle von beschädigten Teilen wenden Sie sich bitte an einen professionellen Installateur, um mögliche Ersatzteile zu erhalten. Wenn Teile nicht ersetzt werden können, muss die Lampe als Elektroschrott entsorgt werden. Wenn das externe flexible Kabel oder der Kabel dieser Leuchte beschädigt ist, muss es ausschließlich vom Hersteller oder seinem Servicevertreter oder einer ähnlich qualifizierten Person ausgetauscht werden, um eine Gefahr zu vermeiden. Befolgen Sie die Montageanleitung sorgfältig und bewahren Sie sie für zukünftige Verwendung auf.
Entsorgung von Elektrogeräten
Entsorgen Sie Ihr elektrisches Gerät nicht im Hausmüll. Bitte entsorgen Sie es an Ihrer örtlichen Entsorgungsstelle gemäß den örtlichen Richtlinien.

Français – FR
IMPORTANT ! – Lisez avant de commencer l'installation.
Ampoule non incluse. Prise type C. Cette lampe est destinée à un usage intérieur uniquement. Classée IP20, elle ne doit pas être utilisée dans des pièces humides. En cas de pièces endommagées, veuillez contacter un installateur professionnel pour un éventuel remplacement. Si des pièces ne peuvent pas être remplacées, la lampe doit être jetée comme déchet électronique. Si le câble externe flexible ou le cordon de cette luminaire est endommagé, il doit être exclusivement remplacé par le fabricant ou son agent de service ou une personne qualifiée similaire afin d'éviter un danger. Suivez attentivement les instructions de montage et conservez-les pour une utilisation future.
Élimination de l'appareil utilisé
Ne jetez pas votre appareil électrique dans les déchets ménagers. Veuillez le jeter à votre point de collecte local, en suivant les directives locales.

Български - BG
ВАЖНО! – Прочетете преди да започнете инсталирането.
Крушката не е включена. Тип С щепсел. Тази лампа е само за вътрешно помещение. Класифицирана като IP20 и не трябва да се използва в мокри помещения. В случай на повредени части, моля, свържете се с професионален монтажист за възможна замяна. Ако има части, които не могат да бъдат заменени, лампата трябва да се изхвърли като електронно боклук. Ако външният гъвкав кабел или кордон на тази луминера е повреден, той трябва изключително да бъде заменен от производителя или неговият агент за обслужване или подобно квалифицирано лице, за да се избегне опасност. Следвайте внимателно инструкциите за сглобяване и ги запазете за бъдеща употреба.
Изхвърляне на използвано устройство
Не изхвърляйте електрическото си устройство в битовите отпадъци. Моля, изхвърлете го на местно място за изхвърляне на отпадъци, като следвате местните указания.

Eesti keel - EST
OLULINE! – Lugege enne paigaldamise alustamist.
Pirn ei kuulu komplekti. C-tüüpi pistik. See lamp on mõeldud ainult siseruumides kasutamiseks. IP20 klassifitseeritud ning ei sobi kasutamiseks märgades ruumides. Kahjustatud osade korral pöörduge võimaliku asenduse saamiseks professionaalse paigaldaja poole. Kui mõnda osa ei saa asendada, tuleb lamp utiliseerida elektroonilise jäätmena. Kui selle valgusti väline painduv kaabel või juhe on kahjustatud, tuleb see asendada ainult tootja või tema teenindusagendi või samase kvalifitseeritud isiku poolt, et vältida ohtu. Järgige montaaži juhiseid hoolikalt ja hoidke neid tulevikuks alles.
Kasutatud seadme utiliseerimine
Ärge visake oma elektriseadet olmeprügi hulka. Palun utiliseerige see kohalikul jäätmete utiliseerimiskohal, järgides kohalikke juhiseid.

Lamp w. plug. 1

Bloomingville   creative collection   bloomingvillemini   ILLUME x Bloomingville

Suomi - FIN
TÄRKEÄÄ! – Lue ennen asennu aloittamista.
Lamppu ei sisälly toimitukseen. C-tyypin pistoke. Tämä lamppu on tarkoitettu vain sisäkäyttöön. Se on luokiteltu IP20:ksi eikä sovellu kosteisiin tiloihin. Vaurioituneiden osien tapauksessa ota yhteys ammattimaiseen asentajaan mahdollista vaihtoa varten. Jos osia ei voi vaihtaa, lamppu on hävitettävä sähköjätteenä. Jos tämän valaisimen ulkoinen joustava kaapeli tai johto on vaurioitunut, se on vaihdettava yksinomaan valmistajan tai hänen palveluasentajansa tai vastaavan pätevän henkilön toimesta vaaran välttämiseksi. Noudata kokoamisohjeita tarkasti ja säilytä niitä tulevaa käyttöä varten.
Käytetyn laitteen hävittäminen
Älä hävitä sähköistä laitettasi kotitalousjätteiden joukossa. Hävitä se paikallisessa jätekeräyspisteessä noudattaen paikallisia ohjeita.

Αγγλικά - GR
ΣΗΜΑΝΤΙΚΟ! – Διαβάστε πριν ξεκινήσετε την εγκατάσταση.
Ο λαμπτήρας δεν περιλαμβάνεται. Βύσμα τύπου C. Αυτή η λάμπα προορίζεται μόνο για εσωτερική χρήση. Κατηγορία IP20 και δεν πρέπει να χρησιμοποιείται σε υγρούς χώρους. Σε περίπτωση βλαβών, επικοινωνήστε με επαγγελματία εγκαταστάτη για πιθανή αντικατάσταση. Εάν υπάρχουν μέρη που δεν μπορούν να αντικατασταθούν, η λάμπα πρέπει να απορριφθεί ως ηλεκτρονικά απόβλητα. Αν το εξωτερικό εύλικτο καλώδιο ή καλώδιο αυτού του φωτιστικού έχει υποστεί ζημιά, πρέπει να αντικατασταθεί αποκλειστικά από τον κατασκευαστή ή τον εξουσιοδοτημένο του εκπρόσωπο ή ένα παρόμοιο κατάλληλο πρόσωπο προκειμένου να αποφευχθεί κάθε επικίνδυνη κατάσταση. Ακολουθήστε προσεκτικά τις οδηγίες συναρμολόγησης και αποθηκεύστε τις για μελλοντική χρήση.
Απόρριψη χρησιμοποιημένης συσκευής
Μην απορρίπτετε την ηλεκτρική σας συσκευή στα οικιακά απορρίμματα. Παρακαλούμε απορρίψτε τη στον τοπικό σας σταθμό απορρίψεως αποβλήτων, ακολουθώντας τις τοπικές οδηγίες.

Italiano - IT
IMPORTANTE ! – Leggere prima di iniziare l'installazione.
Lampadina non inclusa. Spina tipo C. Questa lampada è destinata esclusivamente per uso interno. Classificato IP20 e non deve essere utilizzata in ambienti umidi. In caso di parti danneggiate, contattare un installatore professionale per una possibile sostituzione. Se ci sono parti che non possono essere sostituite, la lampada deve essere smaltita come rifiuto elettronico. Se il cavo flessibile esterno o il cavo di questa lampada è danneggiato, deve essere esclusivamente sostituito dal produttore o dal suo agente di servizio o da una persona qualificata simile per evitare un pericolo. Seguire attentamente le istruzioni di montaggio e conservarle per un utilizzo futuro.
Smaltimento dell'apparecchio usato Non smaltire il vostro apparecchio elettrico tra i rifiuti domestici. Si prega di smaltirlo presso il vostro punto di raccolta rifiuti locale, seguendo le linee guida locali.

Hrvatski - HR
VAŽNO ! – Pročitajte prije početka instalacije.
Žarulja nije uključena. Tip C utikač. Ova lampa je namijenjena isključivo za unutarnju uporabu. Klasificirana je kao IP20 i nije za upotrebu u vlažnim prostorijama. U slučaju oštećenih dijelova, obratite se profesionalnom instalateru za moguću zamjenu. Ako postoje dijelovi koji se ne mogu zamijeniti, lampa se mora odbaciti kao elektronički otpad. Ako je vanjski fleksibilni kabel ili kabel ove svjetiljke oštećen, mora se isključivo zamijeniti proizvođačem ili njegovim servisnim agentom ili slično kvalificiranom osobom kako bi se izbjegla opasnost. Pažljivo slijedite upute za montažu i sačuvajte ih za buduću upotrebu.
Odlaganje korištene opreme
Ne bacajte svoj električni uređaj u kućni otpad. Molimo, odložite ga na lokalnom mjestu za odlaganje otpada, slijedeći lokalne smjernice.

Latviski - LV
SVARĪGI! – Lasiet pirms uzstādīšanas sākšanas.
Spuldze nav iekļauta. C tipa spraudnis. Šī lampa paredzēta tikai iekštelpu lietošanai. Tas ir klasificēts kā IP20 un nav paredzēts lietošanai mitrās telpās. Bojātu daļu gadījumā lūdzu, sazinieties ar profesionālu uzstādītāju iespējamas aizvietošanas nolūkos. Ja ir daļas, kas nevar tikt aizstātas, lampa ir jāiznīcina kā elektroniski atkritumi. Ja šīs lampas ārējais elastīgais vadu vai vadu ir bojāts, tas jāaizstāj izdevīgi tikai ražotājam vai viņa servisa aģentam vai līdzīgi kvalificētai personai, lai izvairītos no bīstamas situācijas. Rūpīgi ievērojiet montāžas instrukcijas un saglabājiet tās nākotnes lietošanai.
Izmantotās ierīces likvidēšana
Nemetiet savu elektrisko ierīci sadzīves atkritumos. Lūdzu, izniciniet to vietējā atkritumu apsaimniekošanas punktā, ievērojot vietējās vadlīnijas.

Lietuvių k. - LT
SVARBU! – Perskaitykite prieš pradedant įrenginio montavimą.
Lemputė nepridedama. C tipo kištukas. Ši lempa skirta tik vidaus naudojimui. Klasifikuojama kaip IP20 ir netinka naudoti drėgnuose patalpose. Gadūjant pažeistų detalių, prašome susisiekti su profesionalu montavimo specialistu dėl galimybės jas pakeisti. Jei yra detalių, kurios negali būti pakeistos, lempa turi būti utilizuota kaip elektroninė atlieka. Jei šio lempos išorinė lanksti kabelis arba kabelis yra pažeistas, jis turi būti išimtinai pakeistas gamintojo arba jo aptarnavimo agento arba panašios kvalifikuotos asmenybės, kad būtų išvengta pavojaus. Atidžiai laikykitės surinkimo instrukcijų ir jas išsaugokite ateities naudojimui.
Naudotos įrangos utilizavimas
Nemėkite savo elektrinės įrangos buitinėse atliekose. Prašome utilizuoti ją savo vietinėje atliekų tvarkymo vietoje, laikantis vietinių gairių.

Lamp w. plug. 2

Bloomingville   creative collection   bloomingvillemini   ILLUME x Bloomingville

Nederlands - NL
BELANGRIJK! – Lees voordat u begint met installeren.
Lamp niet inbegrepen. Stekkertype C. Deze lamp is alleen voor gebruik binnenshuis. Geclassificeerd als IP20 en niet geschikt voor gebruik in vochtige ruimtes. In geval van beschadigde onderdelen, neem contact op met een professionele installateur voor mogelijke vervanging. Als er onderdelen zijn die niet kunnen worden vervangen, moet de lamp worden afgevoerd als elektronisch afval. Als de externe flexibele kabel of snoer van deze armatuur beschadigd is, moet het uitsluitend worden vervangen door de fabrikant of zijn serviceagent of een soortgelijk gekwalificeerd persoon om een gevaar te voorkomen. Volg de montage-instructies zorgvuldig en bewaar ze voor toekomstig gebruik.
Afvoer van gebruikte apparatuur
Gooi uw elektrische apparaat niet bij het huishoudelijk afval. Gooi het alstublieft weg bij uw lokale afvalverwerkingspunt, volgens lokale richtlijnen.

Norsk - N
VIKTIG! – Les før installation påbegynnes.
Lyspære følger ikke med. Stikktype C. Denne lampen er kun for innendørs bruk. IP20-klassifisert og er ikke beregnet for bruk i våte rom. Ved skadde deler, vennligst kontakt en profesjonell installatør for eventuell erstatning. Hvis det er deler som ikke kan erstattes, må lampen kasseres som elektronisk avfall. Hvis den eksterne fleksible ledningen eller ledningen til denne armaturen er skadet, skal den utelukkende erstattes av produsenten eller hans serviceagent eller en lignende kvalifisert person for å unngå fare. Følg monteringsanvisningen nøye og behold den for fremtidig bruk.
Avhending av brukt apparat
Ikke kast elektrisk apparat i husholdningsavfallet. Vennligst kast det på ditt lokale avfallsdeponi, i tråd med lokale retningslinjer.

Polski - PL
WAŻNE! – Przeczytaj przed rozpoczęciem instalacji.
Żarówka nie jest dołączona. Wtyk typu C. Ta lampa jest przeznaczona tylko do użytku wewnętrznego. Klasyfikowana jako IP20 i nie nadaje się do użytku w pomieszczeniach wilgotnych. W przypadku uszkodzonych części, skontaktuj się z profesjonalnym instalatorem w celu ewentualnej wymiany. Jeśli są części, które nie mogą być wymienione, lampa musi zostać utylizowana jako elektroodpady. Jeśli zewnętrzny elastyczny przewód lub kabel tego oświetlenia jest uszkodzony, należy go wyłącznie wymienić przez producenta lub jego agenta serwisowego lub podobnie wykwalifikowaną osobę, aby uniknąć zagrożenia. Należy dokładnie przestrzegać instrukcji montażu i zachować je na przyszłość.
Usuwanie zużytego urządzenia
Nie wyrzucaj swojego urządzenia elektrycznego do odpadów domowych. Proszę utylizować je na lokalnym punkcie odbioru odpadów, zgodnie z lokalnymi wytycznymi.

Portugues - PT
IMPORTANTE ! – Ler antes de iniciar a instalação.
Lâmpada não incluída. Tipo de ficha C. Esta lâmpada destina-se apenas para uso em ambientes internos. Classificada como IP20 e não deve ser utilizada em ambientes húmidos. Em caso de peças danificadas, por favor contacte um instalador profissional para possível substituição. Se houver peças que não possam ser substituídas, a lâmpada deve ser descartada como resíduo eletrónico. Se o cabo flexível externo ou cabo desta luminária estiver danificado, ele deverá ser exclusivamente substituído pelo fabricante ou pelo seu agente de serviço ou por uma pessoa qualificada similar para evitar um perigo. Siga cuidadosamente as instruções de montagem e guarde-as para uso futuro.
Descarte do aparelho usado
Não descarte seu aparelho elétrico no lixo doméstico. Por favor, descarte-o no seu ponto local de recolha de resíduos, seguindo as orientações locais.

Română - RO
IMPORTANT ! – Citiți înainte de a începe instalarea.
Becul nu este inclus. Tip de priză C. Această lampă este destinată exclusiv pentru utilizare în interior. Clasificată ca IP20 și nu trebuie utilizată în încăperi umede. În cazul unor piese deteriorate, vă rugăm să contactați un instalator profesionist pentru posibila înlocuire. Dacă există piese care nu pot fi înlocuite, lampa trebuie eliminată ca deșeuri electronice. Dacă cablul flexibil extern sau cablul acestei lămpi este deteriorat, trebuie înlocuit exclusiv de către producător sau de către agentul său de service sau de o persoană calificată similară pentru a evita un pericol. Urmați cu atenție instrucțiunile de asamblare și păstrați-le pentru utilizare viitoare.
Eliminarea aparatului utilizat
Nu aruncați aparatul electric în gunoiul menajer. Vă rugăm să-l eliminați la punctul local de colectare a deșeurilor, respectând ghidurile locale.

Slovenčina - SK
DÔLEŽITÉ ! – Přečtěte si před začátkem instalace.
Žiarovka nie je súčasťou balenia. Typ zástrčky C. Táto lampa je určena pouze pro vnitřní použití. Je klasifikována jako IP20 a není určena k použití ve vlhkých prostorách. V případě poškozených částí kontaktujte profesionálního instalatéra pro možnou výměnu. Pokud jsou části, které nelze nahradit, lampa musí být likvidována jako elektronický odpad. Ak je vonkajší flexibilný kábel alebo kábel tejto lampy poškodený, musí ho výhradne nahradit výrobca alebo jeho servisný zástupca alebo podobne kvalifikovaná osoba, aby sa predišlo nebezpečenstvu. Pečlivě dodržujte montážní instrukce a uschovejte je pro budoucí použití.
Odstranění použitého spotřebiče
Nehoďte svůj elektrický spotřebič do domácího odpadu. Prosím, odložte ho na místní sběrný dvůr, dodržujíc místní pokyny.

Lamp w. plug. 3

Bloomingville   creative collection   bloomingvillemini   ILLUME x Bloomingville

Slovenščina - SLO
POMEMBNO! – Preberite pred začetkom namestitve.
Žarnica ni priložena. Tip vtiča C. Ta svetilka je namenjena samo za notranjo uporabo. Razvrščena kot IP20 in ni primerna za uporabo v vlažnih prostorih. V primeru poškodovanih delov se obrnite na strokovnega montažerja za morebitno zamenjavo. Če obstajajo deli, ki jih ni mogoče zamenjati, mora lampa biti odstranjena kot elektronski odpad. Če je zunanji fleksibilni kabel ali kabel te svetilke poškodovan, ga mora izključno zamenjati proizvajalec ali njegov servisni agent ali podobno usposobljena oseba, da se izognemo nevarnosti. Natančno upoštevajte navodila za montažo in jih shranite za kasnejšo uporabo.
Odlaganje uporabljenega aparata
Ne odvrzite svojega električnega aparata med gospodinjske odpadke. Prosim, odvrzite ga na lokalno mesto za odstranjevanje odpadkov, sledite lokalnim smernicam.

Español - E
IMPORTANTE ! – Leer antes de empezar la instalación.
Bombilla no incluida. Tipo de enchufe C. Esta lámpara es solo para uso en interiores. Clasificada como IP20 y no debe utilizarse en espacios húmedos. En caso de piezas dañadas, por favor, contacte con un instalador profesional para una posible sustitución. Si hay piezas que no pueden ser reemplazadas, la lámpara debe ser desechada como residuo electrónico. Si el cable flexible externo o el cable de esta luminaria está dañado, debe ser reemplazado exclusivamente por el fabricante o su agente de servicio o una persona calificada similar para evitar un peligro. Siga cuidadosamente las instrucciones de montaje y guárdelas para un uso futuro.
Eliminación del aparato usado
No deseche su aparato eléctrico en la basura doméstica. Por favor, deséchelo en su punto local de eliminación de residuos, siguiendo las pautas locales.

Svenska - S
VIKTIGT! – Läs innan du börjar installera.
Glödlampa ingår ej. Stickkontakt typ C. Denna lampa är endast avsedd för inomhusbruk. Klassificerad som IP20 och får inte användas i fuktiga utrymmen. Vid skadade delar, kontakta en professionell installatör för eventuell ersättning. Om det finns delar som inte kan ersättas måste lampan kasseras som elektroniskt avfall. Om den externa flexibla kabeln eller sladden till denna armatur är skadad, ska den uteslutande bytas ut av tillverkaren eller hans serviceagent eller en liknande kvalificerad person för att undvika fara. Följ monteringsanvisningen noggrant och spara den för framtida bruk.
Kassering av använd apparat
Kasta inte din elektriska apparat i hushållssoporna. Vänligen kasta den på din lokala återvinningsstation, enligt lokala riktlinjer.

Čeština - CZ
DŮLEŽITÉ! – Přečtěte si před začátkem instalace.
Žárovka není součástí balení. Zástrčka typu C. Tato lampa je určena pouze pro vnitřní použití. Je klasifikována jako IP20 a není určena k použití ve vlhkých prostorách. V případě poškozených částí kontaktujte profesionálního instalatéra pro možnou výměnu. Pokud jsou části, které nelze nahradit, lampa musí být likvidována jako elektronický odpad. Pokud je vnější flexibilní kabel nebo kabel této lampy poškozen, musí být výhradně nahrazen výrobcem nebo jeho servisním zástupcem nebo podobně kvalifikovanou osobou, aby se předešlo nebezpečí. Pečlivě dodržujte montážní instrukce a uschovejte je pro budoucí použití.
Odstranění použitého spotřebiče
Nehoďte svůj elektrický spotřebič do domácího odpadu. Prosím, odložte ho na místní sběrný dvůr, dodržujíc místní pokyny.

Magyar - H
FONTOS! – Olvassa el a telepítés megkezdése előtt.
Az izzó nem tartozék. C típusú csatlakozó. Ez a lámpa kizárólag beltéri használatra szolgál. IP20-as osztályozású, és nem használható nedves helyiségekben. Sérült alkatrészek esetén kérjük, lépjen kapcsolatba egy szakmai telepítővel lehetséges csere érdekében. Ha olyan alkatrészek vannak, amelyeket nem lehet pótolni, a lámpát elektronikus hulladékként kell eldobni. Ha ennek a világítótestnek a külső rugalmas kábele vagy vezetéke megsérült, azt kizárólag a gyártó vagy a szolgáltatója vagy hasonlóan képzett személy cserélheti ki, hogy elkerüljük a veszélyt. Kövesse gondosan a szerelési utasításokat, és őrizze meg őket a későbbi felhasználás érdekében.
Használt készülék eldobása
Ne dobja el az elektromos készüléket a háztartási hulladékba. Kérjük, dobja el a helyi hulladékgyűjtőhelyen, a helyi irányelveknek megfelelően.

Lamp w. plug. 4

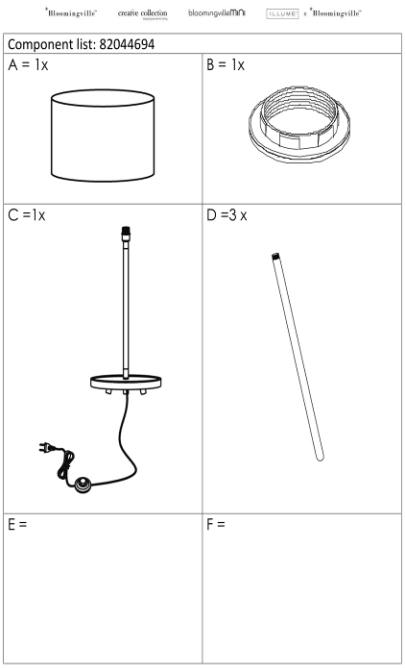

Lamp w. plug. 5

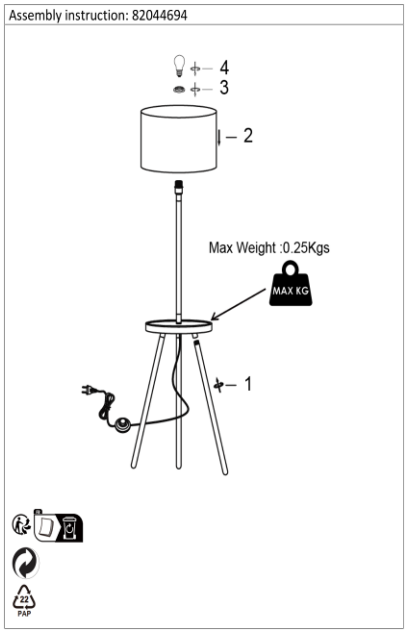

Lamp w. plug. 6

For model 82047307

Bloomingville creative collection bloomingville mini ILLUME x Bloomingville

82047307

English - US

IMPORTANT! – Read before starting to install.

Light bulb not included. Plug type C. This lamp is for indoor use only. IP20 classified and is not for use in wet rooms. In case of any damaged parts, please contact a professional installer for possible replacement. If there are parts that cannot be replaced, the lamp must be disposed as electronic waste.
If the external flexible cable or cord of this luminaire is damaged, it shall be exclusively replaced by the manufacturer or his service agent or a similar qualified person in order to avoid a hazard.
Follow assembly instruction carefully and save for future use.

Dispose of used appliance

Do not dispose your electric appliance in the household waste. Please dispose at your local waste disposal point, by following local guidelines.

Dansk - DK

VIGTIGT! – Læs før installation påbegyndes.

Pære medfølger ikke. Stiktype C. Denne lampe er kun til indendørs brug. IP20 klassificeret og må ikke anvendes i vådrum. I tilfælde af beskadigede dele, kontakt da venligst en professionel installatør for mulig udskiftning. Hvis det er dele som ikke kan udskiftes, skal lampen deponeres i elektronisk affald. Hvis den eksterne fleksible ledning eller ledning af denne lampe er beskadiget, skal den udelukkende udskiftes af producenten eller hans serviceagent eller en lignende kvalificeret person for at undgå fare. Følg samlevejledningen grundigt og gem den til senere brug.

Bortskaffelse af brugt apparat

Smid ikke dit elektriske apparat ud med husholdningsaffaldet. Deponer ved dit lokale affaldsdepot og følg lokale retningslinjer.

Deutsch – DE

WICHTIG! Vor der Installation lesen.

Glühbirne nicht enthalten. Steckertyp C. Diese Lampe ist nur für den Innenbereich geeignet. Sie ist gemäß IP20 klassifiziert und darf nicht in Feuchträumen verwendet werden. Im Falle von beschädigten Teilen wenden Sie sich bitte an einen professionellen Installateur, um mögliche Ersatzteile zu erhalten. Wenn Teile nicht ersetzt werden können, muss die Lampe als Elektroschrott entsorgt werden. Wenn das externe flexible Kabel oder der Kabel dieser Leuchte beschädigt ist, muss es ausschließlich vom Hersteller oder seinem Servicevertreter oder einer ähnlich qualifizierten Person ausgetauscht werden, um eine Gefahr zu vermeiden. Befolgen Sie die Montageanleitung sorgfältig und bewahren Sie sie für zukünftige Verwendung auf.

Entsorgung von Elektrogeräten

Entsorgen Sie Ihr elektrisches Gerät nicht im Hausmüll. Bitte entsorgen Sie es an Ihrer örtlichen Entsorgungsstelle gemäß den örtlichen Richtlinien.

Français – FR

IMPORTANT ! – Lisez avant de commencer l'installation.

Ampoule non incluse. Prise type C. Cette lampe est destinée à un usage intérieur uniquement. Classée IP20, elle ne doit pas être utilisée dans des pièces humides. En cas de pièces endommagées, veuillez contacter un installateur professionnel pour un éventuel remplacement. Si des pièces ne peuvent pas être remplacées, la lampe doit être jetée comme déchet électronique. Si le câble externe flexible ou le cordon de cette luminaire est endommagé, il doit être exclusivement remplacé par le fabricant ou son agent de service ou une personne qualifiée similaire afin d'éviter un danger. Suivez attentivement les instructions de montage et conservez-les pour une utilisation future.

Élimination de l'appareil utilisé

Ne jetez pas votre appareil électrique dans les déchets ménagers. Veuillez le jeter à votre point de collecte local, en suivant les directives locales.

Български - BG

ВАЖНО! – Прочетете преди да започнете инсталирането.

Крушката не е включена. Тип С щепсел. Тази лампа е само за вътрешно помещение. Класифицирана като IP20 и не трябва да се използва в мокри помещения. В случай на повредени части, моля, свържете се с професионален монтажист за възможна замяна. Ако има части, които не могат да бъдат заменени, лампата трябва да се изхвърли като електронно боклук. Ако външният гъвкав кабел или кордон на тази луминера е повреден, той трябва изключително да бъде заменен от производителя или неговият агент за обслужване или подобно квалифицирано лице, за да се избегне опасност. Следвайте внимателно инструкциите за сглобяване и ги запазете за бъдеща употреба.

Изхвърляне на използвано устройство

Не изхвърляйте електрическото си устройство в битовите отпадъци. Моля, изхвърлете го на местно място за изхвърляне на отпадъци, като следвате местните указания.

Eesti keel - EST

OLULINE! – Lugege enne paigaldamise alustamist.

Pirn ei kuulu komplekti. C-tüüpi pistik. See lamp on mõeldud ainult siseruumides kasutamiseks. IP20 klassifitseeritud ning ei sobi kasutamiseks märgades ruumides. Kahjustatud osade korral pöörduge võimaliku asenduse saamiseks professionaalse paigaldaja poole. Kui mõnda osa ei saa asendada, tuleb lamp utiliseerida elektroonilise jäätmena. Kui selle valgusti väline painduv kaabel või juhe on kahjustatud, tuleb see asendada ainult tootja või tema teenindusagendi või samase kvalifitseeritud isiku poolt, et vältida ohtu. Järgige montaaži juhiseid hoolikalt ja hoidke neid tulevikuks alles.

Kasutatud seadme utiliseerimine

Ärge visake oma elektriseadet olmeprügi hulka. Palun utiliseerige see kohalikul jäätmete utiliseerimiskohal, järgides kohalikke juhiseid.

Lamp w. plug. 1

Bloomingville creative collection bloomingville mini ILLUME x Bloomingville

Suomi - FIN

TÄRKEÄÄ! – Lue ennen asennu aloittamista.

Lamppu ei sisälly toimitukseen. C-tyypin pistoke. Tämä lamppu on tarkoitettu vain sisäkäyttöön. Se on luokiteltu IP20:ksi eikä sovellu kosteisiin tiloihin. Vaurioituneiden osien tapauksessa ota yhteys ammattimaiseen asentajaan mahdollista vaihtoa varten. Jos osia ei voi vaihtaa, lamppu on hävitettävä sähköjätteenä. Jos tämän valaisimen ulkoinen joustava kaapeli tai johto on vaurioitunut, se on vaihdettava yksinomaan valmistajan tai hänen palveluasentajansa tai vastaavan pätevän henkilön toimesta vaaran välttämiseksi. Noudata kokoamisohjeita tarkasti ja säilytä niitä tulevaa käyttöä varten.

Käytetyn laitteen hävittäminen

Älä hävitä sähköistä laitettasi kotitalousjätteiden joukossa. Hävitä se paikallisessa jätekeräyspisteessä noudattaen paikallisia ohjeita.

Αγγλικά - GR

ΣΗΜΑΝΤΙΚΟ! – Διαβάστε πριν ξεκινήσετε την εγκατάσταση.

Ο λαμπτήρας δεν περιλαμβάνεται. Βύσμα τύπου C. Αυτή η λάμπα προορίζεται μόνο για εσωτερική χρήση. Κατηγορία IP20 και δεν πρέπει να χρησιμοποιείται σε υγρούς χώρους. Σε περίπτωση βλαβών, επικοινωνήστε με επαγγελματία εγκαταστάτη για πιθανή αντικατάσταση. Εάν υπάρχουν μέρη που δεν μπορούν να αντικατασταθούν, η λάμπα πρέπει να απορριφθεί ως ηλεκτρονικά απόβλητα. Αν το εξωτερικό ευέλικτο καλώδιο ή καλώδιο αυτού του φωτιστικού έχει υποστεί ζημιά, πρέπει να αντικατασταθεί αποκλειστικά από τον κατασκευαστή ή τον εξουσιοδοτημένο του εκπρόσωπο ή ένα παρόμοιο κατάλληλο πρόσωπο προκειμένου να αποφευχθεί κάθε επικίνδυνη κατάσταση. Ακολουθήστε προσεκτικά τις οδηγίες συναρμολόγησης και αποθηκεύστε τις για μελλοντική χρήση.

Απόρριψη χρησιμοποιημένης συσκευής

Μην απορρίπτετε την ηλεκτρική σας συσκευή στα οικιακά απορρίμματα. Παρακαλούμε απορρίψτε τη στον τοπικό σας σταθμό απορρίψεως αποβλήτων, ακολουθώντας τις τοπικές οδηγίες.

Italiano - IT

IMPORTANTE ! – Leggere prima di iniziare l'installazione.

Lampadina non inclusa. Spina tipo C. Questa lampada è destinata esclusivamente per uso interno. Classificato IP20 e non deve essere utilizzata in ambienti umidi. In caso di parti danneggiate, contattare un installatore professionale per una possibile sostituzione. Se ci sono parti che non possono essere sostituite, la lampada deve essere smaltita come rifiuto elettronico. Se il cavo flessibile esterno o il cavo di questa lampada è danneggiato, deve essere esclusivamente sostituito dal produttore o dal suo agente di servizio o da una persona qualificata simile per evitare un pericolo. Seguire attentamente le istruzioni di montaggio e conservarle per un utilizzo futuro.

Smaltimento dell'apparecchio usato Non smaltire il vostro apparecchio elettrico tra i rifiuti domestici. Si prega di smaltirlo presso il vostro punto di raccolta rifiuti locale, seguendo le linee guida locali.

Hrvatski - HR

VAŽNO ! – Pročitajte prije početka instalacije.

Žarulja nije uključena. Tip C utikač. Ova lampa je namijenjena isključivo za unutarnju uporabu. Klasificirana je kao IP20 i nije za upotrebu u vlažnim prostorijama. U slučaju oštećenih dijelova, obratite se profesionalnom instalateru za moguću zamjenu. Ako postoje dijelovi koji se ne mogu zamijeniti, lampa se mora odbaciti kao elektronički otpad. Ako je vanjski fleksibilni kabel ili kabel ove svjetiljke oštećen, mora se isključivo zamijeniti proizvođačem ili njegovim servisnim agentom ili slično kvalificiranom osobom kako bi se izbjegla opasnost. Pažljivo slijedite upute za montažu i sačuvajte ih za buduću upotrebu.

Odlaganje korištene opreme

Ne bacajte svoj električni uređaj u kućni otpad. Molimo, odložite ga na lokalnom mjestu za odlaganje otpada, slijedeći lokalne smjernice.

Latviski - LV

SVARĪGI! – Lasiet pirms uzstādīšanas sākšanas.

Spuldze nav iekļauta. C tipa spraudnis. Šī lampa paredzēta tikai iekštelpu lietošanai. Tas ir klasificēts kā IP20 un nav paredzēts lietošanai mitrās telpās. Bojātu daļu gadījumā lūdzu, sazinieties ar profesionālu uzstādītāju iespējamas aizvietošanas nolūkos. Ja ir daļas, kas nevar tikt aizstātas, lampa ir jāiznīcina kā elektroniski atkritumi. Ja šīs lampas ārējais elastīgais vadu vai vadu ir bojāts, tas jāaizstāj izdevīgi tikai ražotājam vai viņa servisa aģentam vai līdzīgi kvalificētai personai, lai izvairītos no bīstamas situācijas. Rūpīgi ievērojiet montāžas instrukcijas un saglabājiet tās nākotnes lietošanai.

Izmantotās ierīces likvidēšana

Nemetiet savu elektrisko ierīci sadzīves atkritumos. Lūdzu, iznīciniet to vietējā atkritumu apsaimniekošanas punktā, ievērojot vietējās vadlīnijas.

Lietuvių k. - LT

SVARBU! – Perskaitykite prieš pradedant įrenginio montavimą.

Lemputė nepridedama. C tipo kištukas. Ši lempa skirta tik vidaus naudojimui. Klasifikuojama kaip IP20 ir netinka naudoti drėgnuose patalpose. Gadūjant pažeistų detalių, prašome susisiekti su profesionaliu montavimo specialistu dėl galimybės jas pakeisti. Jei yra detalių, kurios negali būti pakeistos, lempa turi būti utilizuota kaip elektroninė atlieka. Jei šio lempos išorinė lanksti kabelis arba kabelis yra pažeistas, jis turi būti išimtinai pakeistas gamintojo arba jo aptarnavimo agento arba panašios kvalifikuotos asmenybės, kad būtų išvengta pavojaus. Atidžiai laikykitės surinkimo instrukcijų ir jas išsaugokite ateities naudojimui.

Naudotos įrangos utilizavimas

Nemėkite savo elektrinės įrangos buitinėse atliekose. Prašome utilizuoti ją savo vietinėje atliekų tvarkymo vietoje, laikantis vietinių gairių.

Lamp w. plug. 2

Bloomingville creative collection bloomingville mini ILLUME x Bloomingville

Nederlands - NL

BELANGRIJK! – Lees voordat u begint met installeren.

Lamp niet inbegrepen. Stekkertype C. Deze lamp is alleen voor gebruik binnenshuis. Geclassificeerd als IP20 en niet geschikt voor gebruik in vochtige ruimtes. In geval van beschadigde onderdelen, neem contact op met een professionele installateur voor mogelijke vervanging. Als er onderdelen zijn die niet kunnen worden vervangen, moet de lamp worden afgevoerd als elektronisch afval. Als de externe flexibele kabel of snoer van deze armatuur beschadigd is, moet het uitsluitend worden vervangen door de fabrikant of zijn serviceagent of een soortgelijk gekwalificeerd persoon om een gevaar te voorkomen. Volg de montage-instructies zorgvuldig en bewaar ze voor toekomstig gebruik.

Afvoer van gebruikte apparatuur

Gooi uw elektrische apparaat niet bij het huishoudelijk afval. Gooi het alstublieft weg bij uw lokale afvalverwerkingspunt, volgens lokale richtlijnen.

Norsk - N

VIKTIG! – Les før installation påbegynnes.

Lyspære følger ikke med. Stikktype C. Denne lampen er kun for innendørs bruk. IP20-klassifisert og er ikke beregnet for bruk i våte rom. Ved skadde deler, vennligst kontakt en profesjonell installatør for eventuell erstatning. Hvis det er deler som ikke kan erstattes, må lampen kasseres som elektronisk avfall. Hvis den eksterne fleksible ledningen eller ledningen til denne armaturen er skadet, skal den utelukkende erstattes av produsenten eller hans serviceagent eller en lignende kvalifisert person for å unngå fare. Følg monteringsanvisningen nøye og behold den for fremtidig bruk.

Avhending av brukt apparat

Ikke kast elektrisk apparat i husholdningsavfallet. Vennligst kast det på ditt lokale avfallsdeponi, i tråd med lokale retningslinjer.

Polski - PL

WAŻNE! – Przeczytaj przed rozpoczęciem instalacji.

Żarówka nie jest dołączona. Wtyk typu C. Ta lampa jest przeznaczona tylko do użytku wewnętrznego. Klasyfikowana jako IP20 i nie nadaje się do użytku w pomieszczeniach wilgotnych. W przypadku uszkodzonych części, skontaktuj się z profesjonalnym instalatorem w celu ewentualnej wymiany. Jeśli są części, które nie mogą być wymienione, lampa musi zostać utylizowana jako elektroodpady. Jeśli zewnętrzny elastyczny przewód lub kabel tego oświetlenia jest uszkodzony, należy go wyłącznie wymienić przez producenta lub jego agenta serwisowego lub podobnie wykwalifikowaną osobę, aby uniknąć zagrożenia. Należy dokładnie przestrzegać instrukcji montażu i zachować je na przyszłość.

Usuwanie zużytego urządzenia

Nie wyrzucaj swojego urządzenia elektrycznego do odpadów domowych. Proszę utylizować je na lokalnym punkcie odbioru odpadów, zgodnie z lokalnymi wytycznymi.

Portugues - PT

IMPORTANTE ! – Ler antes de iniciar a instalação.

Lâmpada não incluída. Tipo de ficha C. Esta lâmpada destina-se apenas para uso em ambientes internos. Classificada como IP20 e não deve ser utilizada em ambientes húmidos. Em caso de peças danificadas, por favor contacte um instalador profissional para possível substituição. Se houver peças que não possam ser substituídas, a lâmpada deve ser descartada como resíduo eletrónico. Se o cabo flexível externo ou cabo desta luminária estiver danificado, ele deverá ser exclusivamente substituído pelo fabricante ou pelo seu agente de serviço ou por uma pessoa qualificada similar para evitar um perigo. Siga cuidadosamente as instruções de montagem e guarde-as para uso futuro.

Descarte do aparelho usado

Não descarte seu aparelho elétrico no lixo doméstico. Por favor, descarte-o no seu ponto local de recolha de resíduos, seguindo as orientações locais.

Română - RO

IMPORTANT ! – Citiți înainte de a începe instalarea.

Becul nu este inclus. Tip de priză C. Această lampă este destinată exclusiv pentru utilizare în interior. Clasificată ca IP20 și nu trebuie utilizată în încăperi umede. În cazul unor piese deteriorate, vă rugăm să contactați un instalator profesionist pentru posibila înlocuire. Dacă există piese care nu pot fi înlocuite, lampa trebuie eliminată ca deșeuri electronice. Dacă cablul flexibil extern sau cablul acestei lămpi este deteriorat, trebuie înlocuit exclusiv de către producător sau de către agentul său de service sau de o persoană calificată similară pentru a evita un pericol. Urmați cu atenție instrucțiunile de asamblare și păstrați-le pentru utilizare viitoare.

Eliminarea aparatului utilizat

Nu aruncați aparatul electric în gunoiul menajer. Vă rugăm să-l eliminați la punctul local de colectare a deșeurilor, respectând ghidurile locale.

Slovenčina - SK

DÔLEŽITÉ ! – Prečítajte si pred začiatkom inštalace.

Žiarovka nie je súčasťou balenia. Typ zástrčky C. Táto lampa je určena pouze pro vnitřní použití. Je klasifikována jako IP20 a není určena k použití ve vlhkých prostorách. V případě poškozených částí kontaktujte profesionálního instalatéra pro možnou výměnu. Pokud jsou části, které nelze nahradit, lampa musí být likvidována jako elektronický odpad. Ak je vonkajší flexibilný kábel alebo kábel tejto lampy poškodený, musí ho výhradne nahradiť výrobca alebo jeho servisný zástupca alebo podobne kvalifikovaná osoba, aby sa predišlo nebezpečenstvu. Pečlivě dodržujte montážní instrukce a uschovejte je pro budoucí použití.

Odstranění použitého spotřebiče

Nehoďte svůj elektrický spotřebič do domácího odpadu. Prosím, odložte ho na místní sběrný dvůr, dodržujíc místní pokyny.

Lamp w. plug. 3

Bloomingville creative collection bloomingville mini ILLUME x Bloomingville

Slovenščina - SLO

POMEMBNO! – Preberite pred začetkom namestitve.

Žarnica ni priložena. Tip vtiča C. Ta svetilka je namenjena samo za notranjo uporabo. Razvrščena kot IP20 in ni primerna za uporabo v vlažnih prostorih. V primeru poškodovanih delov se obrnite na strokovnega montažerja za morebitno zamenjavo. Če obstajajo deli, ki jih ni mogoče zamenjati, mora lampa biti odstranjena kot elektronski odpad. Če je zunanji fleksibilni kabel ali kabel te svetilke poškodovan, ga mora izključno zamenjati proizvajalec ali njegov servisni agent ali podobno usposobljena oseba, da se izognemo nevarnosti. Natančno upoštevajte navodila za montažo in jih shranite za kasnejšo uporabo.

Odlaganje uporabljenega aparata

Ne odvrzite svojega električnega aparata med gospodinjske odpadke. Prosim, odvrzite ga na lokalno mesto za odstranjevanje odpadkov, sledite lokalnim smernicam.

Español - E

IMPORTANTE ! – Leer antes de empezar la instalación.

Bombilla no incluida. Tipo de enchufe C. Esta lámpara es solo para uso en interiores. Clasificada como IP20 y no debe utilizarse en espacios húmedos. En caso de piezas dañadas, por favor, contacte con un instalador profesional para una posible sustitución. Si hay piezas que no pueden ser reemplazadas, la lámpara debe ser desechada como residuo electrónico. Si el cable flexible externo o el cable de esta luminaria está dañado, debe ser reemplazado exclusivamente por el fabricante o su agente de servicio o una persona calificada similar para evitar un peligro. Siga cuidadosamente las instrucciones de montaje y guárdelas para un uso futuro.

Eliminación del aparato usado

No deseche su aparato eléctrico en la basura doméstica. Por favor, deséchelo en su punto local de eliminación de residuos, siguiendo las pautas locales.

Svenska - S

VIKTIGT! – Läs innan du börjar installera.

Glödlampa ingår ej. Stickkontakt typ C. Denna lampa är endast avsedd för inomhusbruk. Klassificerad som IP20 och får inte användas i fuktiga utrymmen. Vid skadade delar, kontakta en professionell installatör för eventuell ersättning. Om det finns delar som inte kan ersättas måste lampan kasseras som elektroniskt avfall. Om den externa flexibla kabeln eller sladden till denna armatur är skadad, ska den uteslutande bytas ut av tillverkaren eller hans serviceagent eller en liknande kvalificerad person för att undvika fara. Följ monteringsanvisningen noggrant och spara den för framtida bruk.

Kassering av använd apparat

Kasta inte din elektriska apparat i hushållssoporna. Vänligen kasta den på din lokala återvinningsstation, enligt lokala riktlinjer.

Čeština - CZ

DŮLEŽITÉ! – Přečtěte si před začátkem instalace.

Žárovka není součástí balení. Zástrčka typu C. Tato lampa je určena pouze pro vnitřní použití. Je klasifikována jako IP20 a není určena k použití ve vlhkých prostorách. V případě poškozených částí kontaktujte profesionálního instalatéra pro možnou výměnu. Pokud jsou části, které nelze nahradit, lampa musí být likvidována jako elektronický odpad. Pokud je vnější flexibilní kabel nebo kabel této lampy poškozen, musí být výhradně nahrazen výrobcem nebo jeho servisním zástupcem nebo podobně kvalifikovanou osobou, aby se předešlo nebezpečí. Pečlivě dodržujte montážní instrukce a uschovejte je pro budoucí použití.

Odstranění použitého spotřebiče

Nehoďte svůj elektrický spotřebič do domácího odpadu. Prosím, odložte ho na místní sběrný dvůr, dodržujíc místní pokyny.

Magyar - H

FONTOS! – Olvassa el a telepítés megkezdése előtt.

Az izzó nem tartozék. C típusú csatlakozó. Ez a lámpa kizárólag beltéri használatra szolgál. IP20-as osztályozású, és nem használható nedves helyiségekben. Sérült alkatrészek esetén kérjük, lépjen kapcsolatba egy szakmai telepítővel lehetséges csere érdekében. Ha olyan alkatrészek vannak, amelyeket nem lehet pótolni, a lámpát elektronikus hulladékként kell eldobni. Ha ennek a világítótestnek a külső rugalmas kábele vagy vezetéke megsérült, azt kizárólag a gyártó vagy a szolgáltatója vagy hasonlóan képzett személy cserélheti ki, hogy elkerüljük a veszélyt. Kövesse gondosan a szerelési utasításokat, és őrizze meg őket a későbbi felhasználás érdekében.

Használt készülék eldobása

Ne dobja el az elektromos készüléket a háztartási hulladékba. Kérjük, dobja el a helyi hulladékgyűjtőhelyen, a helyi irányelveknek megfelelően.

Lamp w. plug. 4

"Bloomingville" creative collection bloomingville ILLUME x "Bloomingville"

Component list: 82047307

A = 1x 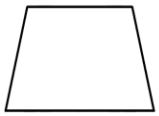	B = 1x
C =1x	D =
E =	F =

Lamp w. plug. 5

"Bloomingville" creative collection bloomingville ILLUME x "Bloomingville"

Assembly instruction: 82047307

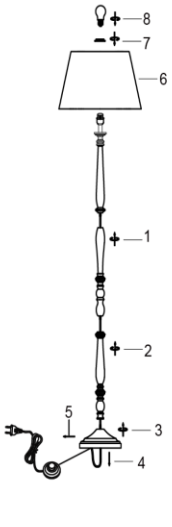

Lamp w. plug. 6

TEST REPORT N°: ADLO-EGZ-P25040277

For model 82049614

Bloomingville creative collection bloomingville mini ILLUME x Bloomingville

82049614

English - US
IMPORTANT! – Read before starting to install.
This lamp is for indoor use only. IP20 classified and is not for use in wet rooms. In case of any damaged parts, please contact a professional installer for possible replacement. If there are parts that cannot be replaced, the lamp must be disposed as electronic waste.
The cord of this lamp is non-removable and cannot be replaced. If the cord is damaged, the lamp shall be destroyed.
Follow assembly instruction carefully and save for future use.
Dispose of used appliance
Do not dispose your electric appliance in the household waste. Please dispose at your local waste disposal point, by following local guidelines.

Dansk - DK
VIGTIGT! – Læs før installation påbegyndes.
Denne lampe er kun til indendørs brug. IP20 klassificeret og må ikke anvendes i vådrum. I tilfælde af beskadigede dele, kontakt da venligst en professionel installatør for mulig udskiftning. Hvis det er dele som ikke kan udskiftes, skal lampen deponeres i elektronisk affald.
Ledningen til denne lampe kan ikke fjernes og kan ikke udskiftes. Hvis ledningen er beskadiget, skal lampen destrueres.
Følg samlevejledningen grundigt og gem den til senere brug.
Bortskaffelse af brugt apparat
Smid ikke dit elektriske apparat ud med husholdningsaffaldet. Deponer ved dit lokale affaldsdepot og følg lokale retningslinjer.

Deutsch – DE
WICHTIG! Vor der Installation lesen.
Diese Lampe ist nur für den Innenbereich geeignet. Sie ist gemäß IP20 klassifiziert und darf nicht in Feuchträumen verwendet werden. Im Falle von beschädigten Teilen wenden Sie sich bitte an einen professionellen Installateur, um mögliche Ersatzteile zu erhalten. Wenn Teile nicht ersetzt werden können, muss die Lampe als Elektroschrott entsorgt werden.
Das Kabel dieser Lampe ist fest verbaut und kann nicht ausgetauscht werden. Wenn das Kabel beschädigt ist, muss die Lampe zerstört werden.
Befolgen Sie die Montageanleitung sorgfältig und bewahren Sie sie für zukünftige Verwendung auf.
Entsorgung von Elektrogeräten
Entsorgen Sie Ihr elektrisches Gerät nicht im Hausmüll. Bitte entsorgen Sie es an Ihrer örtlichen Entsorgungsstelle gemäß den örtlichen Richtlinien.

Français – FR
IMPORTANT ! – Lisez avant de commencer l'installation.
Cette lampe est destinée à un usage intérieur uniquement. Classée IP20, elle ne doit pas être utilisée dans des pièces humides. En cas de pièces endommagées, veuillez contacter un installateur professionnel pour un éventuel remplacement. Si des pièces ne peuvent pas être remplacées, la lampe doit être jetée comme déchet électronique.
Le cordon de cette lampe est fixe et ne peut pas être remplacé. Si le cordon est endommagé, la lampe doit être détruite.
Suivez attentivement les instructions de montage et conservez-les pour une utilisation future.
Élimination de l'appareil utilisé
Ne jetez pas votre appareil électrique dans les déchets ménagers. Veuillez le jeter à votre point de collecte local, en suivant les directives locales.

Български - BG
ВАЖНО! – Прочетете преди да започнете инсталирането.
Тази лампа е само за вътрешно помещение.
Класифицирана като IP20 и не трябва да се използва в мокри помещения. В случай на повредени части, моля, свържете се с професионален монтажист за възможна замяна. Ако има части, които не могат да бъдат заменени, лампата трябва да се изхвърли като електронно боклук.
Кабелът на тази лампа е неподвижен и не може да бъде заменен. Ако кабелът е повреден, лампата трябва да бъде унищожено.
Следвайте внимателно инструкциите за сглобяване и ги запазете за бъдеща употреба.
Изхвърляне на използвано устройство
Не изхвърляйте електрическото си устройство в битовите отпадъци. Моля, изхвърлете го на местно място за изхвърляне на отпадъци, като следвате местните указания.

Eesti keel - EST
OLULINE! – Lugege enne paigaldamise alustamist.
See lamp on mõeldud ainult siseruumides kasutamiseks. IP20 klassifitseeritud ning ei sobi kasutamiseks märgades ruumides. Kahjustatud osade korral pöörduge võimaliku asenduse saamiseks professionaalse paigaldaja poole. Kui mõnda osa ei saa asendada, tuleb lamp utiliseerida elektroonilise jäätmena.
Selle lambi juhe on püsivalt kinnitatud ja seda ei saa välja vahetada. Kui juhe on kahjustatud, tuleb lamp hävitada.
Järgige montaaži juhiseid hoolikalt ja hoidke neid tulevikuks alles.
Kasutatud seadme utiliseerimine
Ärge visake oma elektriseadet olmeprügi hulka. Palun utiliseerige see kohalikul jäätmete utiliseerimiskohal, järgides kohalikke juhiseid.

Lamp w. plug. 1

Bloomingville creative collection bloomingville mini ILLUME x Bloomingville

Suomi - FIN
TÄRKEÄÄ! – Lue ennen asennu aloittamista.
Tämä lamppu on tarkoitettu vain sisäkäyttöön. Se on luokiteltu IP20:ksi eikä sovellu kosteisiin tiloihin. Vaurioituneiden osien tapauksessa ota yhteys ammattimaiseen asentajaan mahdollista vaihtoa varten. Jos osia ei voi vaihtaa, lamppu on hävitettävä sähköjätteenä.
Tämän lampun johtoa ei voi irrottaa eikä vaihtaa. Jos johto vaurioituu, lamppu on hävitettävä.
Noudata kokoamisohjeita tarkasti ja säilytä niitä tulevaa käyttöä varten.
Käytetyn laitteen hävittäminen
Älä hävitä sähköistä laitettasi kotitalousjätteiden joukossa. Hävitä se paikallisessa jätekeräyspisteessä noudattaen paikallisia ohjeita.

Αγγλικά - GR
ΣΗΜΑΝΤΙΚΟ! – Διαβάστε πριν ξεκινήσετε την εγκατάσταση.
Αυτή η λάμπα προορίζεται μόνο για εσωτερική χρήση. Κατηγορία IP20 και δεν πρέπει να χρησιμοποιείται σε υγρούς χώρους. Σε περίπτωση βλαβών, επικοινωνήστε με επαγγελματία εγκαταστάτη για πιθανή αντικατάσταση. Εάν υπάρχουν μέρη που δεν μπορούν να αντικατασταθούν, η λάμπα πρέπει να απορριφθεί ως ηλεκτρονικά απόβλητα.
Το καλώδιο αυτού του φωτιστικού είναι μη αφαιρούμενο και δεν μπορεί να αντικατασταθεί. Εάν το καλώδιο υποστεί ζημιά, το φωτιστικό πρέπει να καταστραφεί.
Ακολουθήστε προσεκτικά τις οδηγίες συναρμολόγησης και αποθηκεύστε τις για μελλοντική χρήση.
Απόρριψη χρησιμοποιημένης συσκευής
Μην απορρίπτετε την ηλεκτρική σας συσκευή στα οικιακά απορρίμματα. Παρακαλούμε απορρίψτε τη στον τοπικό σας σταθμό απορρίψεως αποβλήτων, ακολουθώντας τις τοπικές οδηγίες.

Italiano - IT
IMPORTANTE ! – Leggere prima di iniziare l'installazione.
Questa lampada è destinata esclusivamente per uso interno. Classificato IP20 e non deve essere utilizzato in ambienti umidi. In caso di parti danneggiate, contattare un installatore professionale per una possibile sostituzione. Se ci sono parti che non possono essere sostituite, la lampada deve essere smaltita come rifiuto elettronico.
Il cavo di questa lampada non è rimovibile e non può essere sostituito. Se il cavo è danneggiato, la lampada deve essere distrutta.
Seguire attentamente le istruzioni di montaggio e conservarle per un utilizzo futuro.
Smaltimento dell'apparecchio usato Non smaltire il vostro apparecchio elettrico tra i rifiuti domestici. Si prega di smaltirlo presso il vostro punto di raccolta rifiuti locale, seguendo le linee guida locali.

Hrvatski - HR
VAŽNO ! – Pročitajte prije početka instalacije.
Ova lampa je namijenjena isključivo za unutarnju uporabu. Klasificirana je kao IP20 i nije za upotrebu u vlažnim prostorijama. U slučaju oštećenih dijelova, obratite se profesionalnom instalateru za moguću zamjenu. Ako postoje dijelovi koji se ne mogu zamijeniti, lampa se mora odbaciti kao elektronički otpad.
Kabel ove lampe je nepodijeljiv i nije moguće zamijeniti. Ako je kabel oštećen, lampa se mora uništiti.
Pažljivo slijedite upute za montažu i sačuvajte ih za buduću upotrebu.
Odlaganje korištene opreme
Ne bacajte svoj električni uređaj u kućni otpad. Molimo, odložite ga na lokalnom mjestu za odlaganje otpada, slijedeći lokalne smjernice.

Latviski - LV
SVARĪGI! – Lasiet pirms uzstādīšanas sākšanas.
Šī lampa paredzēta tikai iekštelpu lietošanai. Tas ir klasificēts kā IP20 un nav paredzēts lietošanai mitrās telpās. Bojātu daļu gadījumā lūdzu, sazinieties ar profesionālu uzstādītāju iespējamas aizvietošanas nolūkos. Ja ir daļas, kas nevar tikt aizstātas, lampa ir jāiznīcina kā elektroniski atkritumi.
Šīs lampas vads ir nepārvietojams un nevar tikt aizstāts. Ja vads ir bojāts, lampu jānogalina.
Rūpīgi ievērojiet montāžas instrukcijas un saglabājiet tās nākotnes lietošanai.
Izmantotās ierīces likvidēšana
Nemetiet savu elektrisko ierīci sadzīves atkritumos. Lūdzu, izrīciniet to vietējā atkritumu apsaimniekošanas punktā, ievērojot vietējās vadlīnijas.

Lietuvių k. - LT
SVARBU! – Perskaitykite prieš pradedant įrenginio montavimą.
Ši lempa skirta tik vidaus naudojimui. Klasifikuojama kaip IP20 ir netinka naudoti drėgnuose patalpose. Gadūjant pažeistų detalių, prašome susisiekti su profesionaliu montavimo specialistu dėl galimybės jas pakeisti. Jei yra detalių, kurios negali būti pakeistos, lempa turi būti utilizuota kaip elektroninė atlieka.
Šios lempos kabelis negali būti išimtas ar nepakeistas. Jei kabelis yra pažeistas, lempa turi būti sunaikinta.
Atidžiai laikykitės surinkimo instrukcijų ir jas išsaugokite ateities naudojimui.
Naudotos įrangos utilizavimas
Nemėskite savo elektrinės įrangos buitinėse atliekose. Prašome utilizuoti ją savo vietinėje atliekų tvarkymo vietoje, laikantis vietinių gairių.

Lamp w. plug. 2

Bloomingville creative collection bloomingville mini ILLUME x Bloomingville

Nederlands - NL
BELANGRIJK! – Lees voordat u begint met installeren.
Deze lamp is alleen voor gebruik binnenshuis. Geclassificeerd als IP20 en niet geschikt voor gebruik in vochtige ruimtes. In geval van beschadigde onderdelen, neem contact op met een professionele installateur voor mogelijke vervanging. Als er onderdelen zijn die niet kunnen worden vervangen, moet de lamp worden afgevoerd als elektronisch afval.
Het snoer van deze lamp is niet verwijderbaar en kan niet worden vervangen. Als het snoer beschadigd is, moet de lamp worden vernietigd.
Volg de montage-instructies zorgvuldig en bewaar ze voor toekomstig gebruik.
Afvoer van gebruikte apparatuur
Gooi uw elektrische apparaat niet bij het huishoudelijk afval. Gooi het alstublieft weg bij uw lokale afvalverwerkingspunt, volgens lokale richtlijnen.

Norsk - N
VIKTIG! – Les før installation påbegynnes.
Denne lampen er kun for innendørs bruk. IP20-klassifisert og er ikke beregnet for bruk i våte rom. Ved skadde deler, vennligst kontakt en profesjonell installatør for eventuell erstatning. Hvis det er deler som ikke kan erstattes, må lampen kasseres som elektronisk avfall.
Ledningen til denne lampen er ikke avtagbar og kan ikke erstattes. Hvis ledningen blir skadet, må lampen ødelegges.
Følg monteringsanvisningen nøye og behold den for fremtidig bruk.
Avhending av brukt apparat
Ikke kast elektrisk apparat i husholdningsavfallet. Vennligst kast det på ditt lokale avfallsdeponi, i tråd med lokale retningslinjer.

Polski - PL
WAŻNE! – Przeczytaj przed rozpoczęciem instalacji.
Ta lampa jest przeznaczona tylko do użytku wewnętrznego. Klasyfikowana jako IP20 i nie nadaje się do użytku w pomieszczeniach wilgotnych. W przypadku uszkodzonych części, skontaktuj się z profesjonalnym instalatorem w celu ewentualnej wymiany. Jeśli są części, które nie mogą być wymienione, lampa musi zostać utylizowana jako elektroodpady.
El cable de esta lámpara no es removible y no puede ser reemplazado. Si el cable está dañado, la lámpara debe ser destruida.
Należy dokładnie przestrzegać instrukcji montażu i zachować je na przyszłość.
Usuwanie zużytego urządzenia
Nie wyrzucaj swojego urządzenia elektrycznego do odpadów domowych. Proszę utylizować je na lokalnym punkcie odbioru odpadów, zgodnie z lokalnymi wytycznymi.

Portugues - PT
IMPORTANTE ! – Ler antes de iniciar a instalação.
Esta lâmpada destina-se apenas para uso em ambientes internos. Classificado como IP20 e não deve ser utilizado em ambientes húmidos. Em caso de peças danificadas, por favor contacte um instalador profisional para possível substituição. Se houver peças que não possam ser substituídas, a lâmpada deve ser descartada como resíduo eletrónico.
Sladden till denna lampa är oavtagbar och kan inte ersättas. Om sladden är skadad ska lampan förstöras.
Siga cuidadosamente as instruções de montagem e guarde-as para uso futuro.
Descarte do aparelho usado
Não descarte seu aparelho elétrico no lixo doméstico. Por favor, descarte-o no seu ponto local de recolha de resíduos, seguindo as orientações locais.

Română - RO
IMPORTANT ! – Citiți înainte de a începe instalarea.
Această lampă este destinată exclusiv pentru utilizare în interior. Clasificată ca IP20 și nu trebuie utilizată în încăperi umede. În cazul unor piese deteriorate, vă rugăm să contactați un instalator profesionist pentru posibila înlocuire. Dacă există piese care nu pot fi înlocuite, lampa trebuie eliminată ca deșeuri electronice.
Kabel této lampy není odnímatelný a nelze ho nahradit. Pokud je kabel poškozen, lampa musí být zničena.
Urmați cu atenție instrucțiunile de asamblare și păstrați-le pentru utilizare viitoare.
Eliminarea aparatului utilizat
Nu aruncați aparatul electric în gunoiul menajer. Vă rugăm să-l eliminați la punctul local de colectare a deșeurilor, respectând ghidurile locale.

Slovenčina - SK
DŮLEŽITÉ ! – Přečtěte si před začátkem instalace.
Tato lampa je určena pouze pro vnitřní použití. Je klasifikována jako IP20 a není určena k použití ve vlhkých prostorách. V případě poškozených částí kontaktujte profesionálního instalatéra pro možnou výměnu. Pokud jsou části, které nelze nahradit, lampa musí být likvidována jako elektronický odpad.
Ennek a lámpának a vezetéke nem eltávolítható és nem cserélhető ki. Ha a vezeték megsérül, a lámpát el kell pusztítani.
Pečlivě dodržujte montážní instrukce a uschovejte je pro budoucí použití.
Odstranění použitého spotřebiče
Nehoďte svůj elektrický spotřebič do domácího odpadu. Prosím, odložte ho na místní sběrný dvůr, dodržujíc místní pokyny.

Lamp w. plug. 3

Bloomingville creative collection bloomingville mini ILLUME x Bloomingville

Slovenščina - SLO
POMEMBNO! – Preberite pred začetkom namestitve.
Ta svetilka je namenjena samo za notranjo uporabo. Razvrščena kot IP20 in ni primerna za uporabo v vlažnih prostorih. V primeru poškodovanih delov se obrnite na strokovnega montažerja za morebitno zamenjavo. Če obstajajo deli, ki jih ni mogoče zamenjati, mora lampa biti odstranjena kot elektronski odpad.
Przewód tej lampy jest nierozłączny i nie może być wymieniony. Jeśli przewód zostanie uszkodzony, lampa powinna być zniszczona.
Natančno upoštevajte navodila za montažo in jih shranite za kasnejšo uporabo.
Odlaganje uporabljenega aparata
Ne odvrzite svojega električnega aparata med gospodinjske odpadke. Prosim, odvrzite ga na lokalno mesto za odstranjevanje odpadkov, sledite lokalnim smernicam.

Español - E
IMPORTANTE ! – Leer antes de empezar la instalación.
Esta lámpara es solo para uso en interiores. Clasificada como IP20 y no debe utilizarse en espacios húmedos. En caso de piezas dañadas, por favor, contacte con un instalador profesional para una posible sustitución. Si hay piezas que no pueden ser reemplazadas, la lámpara debe ser desechada como residuo electrónico.
Kábel tejto lampy je neodnímateľný a nemožno ho vymeniť. Ak je kábel poškodený, lampa sa musí zničiť.
Siga cuidadosamente las instrucciones de montaje y guárdelas para un uso futuro.
Eliminación del aparato usado
No deseche su aparato eléctrico en la basura doméstica. Por favor, deséchelo en su punto local de eliminación de residuos, siguiendo las pautas locales.

Svenska - S
VIKTIGT! – Läs innan du börjar installera.
Denna lampa är endast avsedd för inomhusbruk. Klassificerad som IP20 och får inte användas i fuktiga utrymmen. Vid skadade delar, kontakta en professionell installatör för eventuell ersättning. Om det finns delar som inte kan ersättas måste lampan kasseras som elektroniskt avfall.
Samohláskavý kábel tejto lampy je neodnímateľný a nemožno ho vymeniť. Ak je kábel poškodený, lampa sa musí zničiť.
Följ monteringsanvisningen noggrant och spara den för framtida bruk.
Kassering av använd apparat
Kasta inte din elektriska apparat i hushållssoporna. Vänligen kasta den på din lokala återvinningsstation, enligt lokala riktlinjer.

Čeština - CZ
DŮLEŽITÉ! – Přečtěte si před začátkem instalace.
Tato lampa je určena pouze pro vnitřní použití. Je klasifikována jako IP20 a není určena k použití ve vlhkých prostorách. V případě poškozených částí kontaktujte profesionálního instalatéra pro možnou výměnu. Pokud jsou části, které nelze nahradit, lampa musí být likvidována jako elektronický odpad.
Cablul acestei lămpi este neluabil și nu poate fi înlocuit. Dacă cablul este toringet, lampa trebuie distrusă.
Pečlivě dodržujte montážní instrukce a uschovejte je pro budoucí použití.
Odstranění použitého spotřebiče
Nehoďte svůj elektrický spotřebič do domácího odpadu. Prosím, odložte ho na místní sběrný dvůr, dodržujíc místní pokyny.

Magyar - H
FONTOS! – Olvassa el a telepítés megkezdése előtt.
Ez a lámpa kizárólag beltéri használatra szolgál. IP20-as osztályozású, és nem használható nedves helyiségekben. Sérült alkatrészek esetén kérjük, lépjen kapcsolatba egy szakmai telepítővel lehetséges csere érdekében. Ha olyan alkatrészek vannak, amelyeket nem lehet pótolni, a lámpát elektronikus hulladékként kell eldobni.
O cabo DESTA lâmpada é fixo e não pode ser substituído. Se o cabo estiver danificado, en lâmpada deve ser destruída.
Kövesse gondosan a szerelési utasításokat, és őrizze meg őket a későbbi felhasználás érdekében.
Használt készülék eldobása
Ne dobja el az elektromos készüléket a háztartási hulladékba. Kérjük, dobja el a helyi hulladékgyűjtőhelyen, a helyi irányelveknek megfelelően.

Lamp w. plug. 4

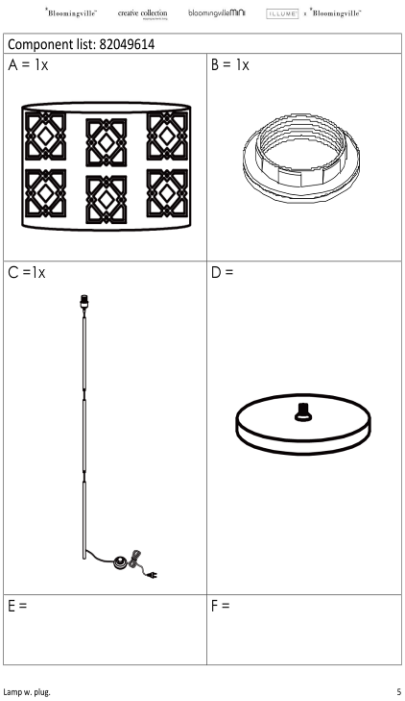
Component list: 82049614
A = 1x
B = 1x
C =1x
D =
E =
F =
Lamp w. plug.
5

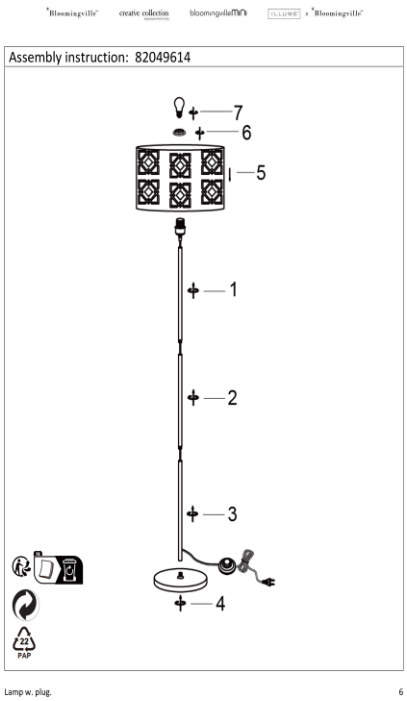
Assembly instruction: 82049614
7
6
5
1
2
3
4
PAP
Lamp w. plug.
6

For model 82054160

82054160

English - US

IMPORTANT! – Read before starting to install.

Light bulb not included. Plug type C. This lamp is for indoor use only. IP20 classified and is not for use in wet rooms. In case of any damaged parts, please contact a professional installer for possible replacement. If there are parts that cannot be replaced, the lamp must be disposed as electronic waste.
If the external flexible cable or cord of this luminaire is damaged, it shall be exclusively replaced by the manufacturer or his service agent or a similar qualified person in order to avoid a hazard.
Follow assembly instruction carefully and save for future use.

Dispose of used appliance

Do not dispose your electric appliance in the household waste. Please dispose at your local waste disposal point, by following local guidelines.

Dansk - DK

VIGTIGT! – Læs før installation påbegyndes.

Pære medfølger ikke. Stiktype C. Denne lampe er kun til indendørs brug. IP20 klassificeret og må ikke anvendes i vådrum. I tilfælde af beskadigede dele, kontakt da venligst en professionel installatør for mulig udskiftning. Hvis det er dele som ikke kan udskiftes, skal lampen deponeres i elektronisk affald. Hvis den eksterne fleksible ledning eller ledning af denne lampe er beskadiget, skal den udelukkende udskiftes af producenten eller hans serviceagent eller en lignende kvalificeret person for at undgå fare. Følg samlevejledningen grundigt og gem den til senere brug.

Bortskaffelse af brugt apparat

Smid ikke dit elektriske apparat ud med husholdningsaffaldet. Deponer ved dit lokale affaldsdepot og følg lokale retningslinjer.

Deutsch – DE

WICHTIG! Vor der Installation lesen.

Glühbirne nicht enthalten. Steckertyp C. Diese Lampe ist nur für den Innenbereich geeignet. Sie ist gemäß IP20 klassifiziert und darf nicht in Feuchträumen verwendet werden. Im Falle von beschädigten Teilen wenden Sie sich bitte an einen professionellen Installateur, um mögliche Ersatzteile zu erhalten. Wenn Teile nicht ersetzt werden können, muss die Lampe als Elektroschrott entsorgt werden. Wenn das externe flexible Kabel oder der Kabel dieser Leuchte beschädigt ist, muss es ausschließlich vom Hersteller oder seinem Servicevertreter oder einer ähnlich qualifizierten Person ausgetauscht werden, um eine Gefahr zu vermeiden. Befolgen Sie die Montageanleitung sorgfältig und bewahren Sie sie für zukünftige Verwendung auf.

Entsorgung von Elektrogeräten

Entsorgen Sie Ihr elektrisches Gerät nicht im Hausmüll. Bitte entsorgen Sie es an Ihrer örtlichen Entsorgungsstelle gemäß den örtlichen Richtlinien.

Français – FR

IMPORTANT ! – Lisez avant de commencer l'installation.

Ampoule non incluse. Prise type C. Cette lampe est destinée à un usage intérieur uniquement. Classée IP20, elle ne doit pas être utilisée dans des pièces humides. En cas de pièces endommagées, veuillez contacter un installateur professionnel pour un éventuel remplacement. Si des pièces ne peuvent pas être remplacées, la lampe doit être jetée comme déchet électronique. Si le câble externe flexible ou le cordon de cette luminaire est endommagé, il doit être exclusivement remplacé par le fabricant ou son agent de service ou une personne qualifiée similaire afin d'éviter un danger. Suivez attentivement les instructions de montage et conservez-les pour une utilisation future.

Élimination de l'appareil utilisé

Ne jetez pas votre appareil électrique dans les déchets ménagers. Veuillez le jeter à votre point de collecte local, en suivant les directives locales.

Български - BG

ВАЖНО! – Прочетете преди да започнете инсталирането.

Крушката не е включена. Тип С щепсел. Тази лампа е само за вътрешно помещение. Класифицирана като IP20 и не трябва да се използва в мокри помещения. В случай на повредени части, моля, свържете се с професионален монтажист за възможна замяна. Ако има части, които не могат да бъдат заменени, лампата трябва да се изхвърли като електронно боклук. Ако външният гъвкав кабел или кордон на тази луминера е повреден, той трябва изключително да бъде заменен от производителя или неговият агент за обслужване или подобно квалифицирано лице, за да се избегне опасност. Следвайте внимателно инструкциите за сглобяване и ги запазете за бъдеща употреба.

Изхвърляне на използвано устройство

Не изхвърляйте електрическото си устройство в битовите отпадъци. Моля, изхвърлете го на местно място за изхвърляне на отпадъци, като следвате местните указания.

Eesti keel - EST

OLULINE! – Lugege enne paigaldamise alustamist.

Pirn ei kuulu komplekti. C-tüüpi pistik. See lamp on mõeldud ainult siseruumides kasutamiseks. IP20 klassifitseeritud ning ei sobi kasutamiseks märgades ruumides. Kahjustatud osade korral pöörduge võimaliku asenduse saamiseks professionaalse paigaldaja poole. Kui mõnda osa ei saa asendada, tuleb lamp utiliseerida elektroonilise jäätmena. Kui selle valgusti väline painduv kaabel või juhe on kahjustatud, tuleb see asendada ainult tootja või tema teenindusagendi või samase kvalifitseeritud isiku poolt, et vältida ohtu. Järgige montaaži juhiseid hoolikalt ja hoidke neid tulevikuks alles.

Kasutatud seadme utiliseerimine

Ärge visake oma elektriseadet olmeprügi hulka. Palun utiliseerige see kohalikul jäätmete utiliseerimiskohal, järgides kohalikke juhiseid.

Suomi - FIN

TÄRKEÄÄ! – Lue ennen asennu aloittamista.

Lamppu ei sisälly toimitukseen. C-tyypin pistoke. Tämä lamppu on tarkoitettu vain sisäkäyttöön. Se on luokiteltu IP20:ksi eikä sovellu kosteisiin tiloihin. Vaurioituneiden osien tapauksessa ota yhteys ammattimaiseen asentajaan mahdollista vaihtoa varten. Jos osia ei voi vaihtaa, lamppu on hävitettävä sähköjätteenä. Jos tämän valaisimen ulkoinen joustava kaapeli tai johto on vaurioitunut, se on vaihdettava yksinomaan valmistajan tai hänen palveluasentajansa tai vastaavan pätevän henkilön toimesta vaaran välttämiseksi. Noudata kokoamisohjeita tarkasti ja säilytä niitä tulevaa käyttöä varten.

Käytetyn laitteen hävittäminen

Älä hävitä sähköistä laitettasi kotitalousjätteiden joukossa. Hävitä se paikallisessa jätekeräyspisteessä noudattaen paikallisia ohjeita.

Αγγλικά - GR

ΣΗΜΑΝΤΙΚΟ! – Διαβάστε πριν ξεκινήσετε την εγκατάσταση.

Ο λαμπτήρας δεν περιλαμβάνεται. Βύσμα τύπου C. Αυτή η λάμπα προορίζεται μόνο για εσωτερική χρήση. Κατηγορία IP20 και δεν πρέπει να χρησιμοποιείται σε υγρούς χώρους. Σε περίπτωση βλαβών, επικοινωνήστε με επαγγελματία εγκαταστάτη για πιθανή αντικατάσταση. Εάν υπάρχουν μέρη που δεν μπορούν να αντικατασταθούν, η λάμπα πρέπει να απορριφθεί ως ηλεκτρονικά απόβλητα. Αν το εξωτερικό ευέλικτο καλώδιο ή καλώδιο αυτού του φωτιστικού έχει υποστεί ζημιά, πρέπει να αντικατασταθεί αποκλειστικά από τον κατασκευαστή ή τον εξουσιοδοτημένο του αντιπρόσωπο ή ένα παρόμοιο κατάλληλο πρόσωπο προκειμένου να αποφευχθεί κάθε επικίνδυνη κατάσταση. Ακολουθήστε προσεκτικά τις οδηγίες συναρμολόγησης και αποθηκεύστε τις για μελλοντική χρήση.

Απόρριψη χρησιμοποιημένης συσκευής

Μην απορρίπτετε την ηλεκτρική σας συσκευή στα οικιακά απορρίμματα. Παρακαλούμε απορρίψτε τη στον τοπικό σας σταθμό απορρίψεως αποβλήτων, ακολουθώντας τις τοπικές οδηγίες.

Italiano - IT

IMPORTANTE ! – Leggere prima di iniziare l'installazione.

Lampadina non inclusa. Spina tipo C. Questa lampada è destinata esclusivamente per uso interno. Classificato IP20 e non deve essere utilizzata in ambienti umidi. In caso di parti danneggiate, contattare un installatore professionale per una possibile sostituzione. Se ci sono parti che non possono essere sostituite, la lampada deve essere smaltita come rifiuto elettronico. Se il cavo flessibile esterno o il cavo di questa lampada è danneggiato, deve essere esclusivamente sostituito dal produttore o dal suo agente di servizio o da una persona qualificata simile per evitare un pericolo. Seguire attentamente le istruzioni di montaggio e conservarle per un utilizzo futuro.

Smaltimento dell'apparecchio usato Non smaltire il vostro apparecchio elettrico tra i rifiuti domestici. Si prega di smaltirlo presso il vostro punto di raccolta rifiuti locale, seguendo le linee guida locali.

Hrvatski - HR

VAŽNO ! – Pročitajte prije početka instalacije.

Žarulja nije uključena. Tip C utikač. Ova lampa je namijenjena isključivo za unutarnju uporabu. Klasificirana je kao IP20 i nije za upotrebu u vlažnim prostorijama. U slučaju oštećenih dijelova, obratite se profesionalnom instalateru za moguću zamjenu. Ako postoje dijelovi koji se ne mogu zamijeniti, lampa se mora odbaciti kao elektronički otpad. Ako je vanjski fleksibilni kabel ili kabel ove svjetiljke oštećen, mora se isključivo zamijeniti proizvođačem ili njegovim servisnim agentom ili slično kvalificiranom osobom kako bi se izbjegla opasnost. Pažljivo slijedite upute za montažu i sačuvajte ih za buduću upotrebu.

Odlaganje korištene opreme

Ne bacajte svoj električni uređaj u kućni otpad. Molimo, odložite ga na lokalnom mjestu za odlaganje otpada, slijedeći lokalne smjernice.

Latviski - LV

SVARĪGI! – Lasiet pirms uzstādīšanas sākšanas.

Spuldze nav iekļauta. C tipa spraudnis. Šī lampa paredzēta tikai iekštelpu lietošanai. Tas ir klasificēts kā IP20 un nav paredzēts lietošanai mitrās telpās. Bojātu daļu gadījumā lūdzu, sazinieties ar profesionālu uzstādītāju iespējamas aizvietošanas nolūkos. Ja ir daļas, kas nevar tikt aizstātas, lampa ir jāiznīcina kā elektroniski atkritumi. Ja šīs lampas ārējais elastīgais vadu vai vadu ir bojāts, tas jāaizstāj izdevīgi tikai ražotājam vai viņa servisa aģentam vai līdzīgi kvalificētai personai, lai izvairītos no bīstamas situācijas. Rūpīgi ievērojiet montāžas instrukcijas un saglabājiet tās nākotnes lietošanai.

Izmantotās ierīces likvidēšana

Nemetiet savu elektrisko ierīci sadzīves atkritumos. Lūdzu, iznīciniet to vietējā atkritumu apsaimniekošanas punktā, ievērojot vietējās vadlīnijas.

Lietuvių k. - LT

SVARBU! – Perskaitykite prieš pradedant įrenginio montavimą.

Lemputė nepridedama. C tipo kištukas. Ši lempa skirta tik vidaus naudojimui. Klasifikuojama kaip IP20 ir netinka naudoti drėgnuose patalpose. Gadijant pažeistų detalių, prašome susisiekti su profesionalių montavimo specialistu dėl galimybės jas pakeisti. Jei yra detalių, kurios negali būti pakeistos, lempa turi būti utilizuota kaip elektroninė atlieka. Jei šio lempos išorinė lanksti kabelis arba kabelis yra pažeistas, jis turi būti išimtinai pakeistas gamintojo arba jo aptarnavimo agento arba panašios kvalifikuotos asmenybės, kad būtų išvengta pavojaus. Atidžiai laikykitės surinkimo instrukcijų ir jas išsaugokite ateities naudojimui.

Naudotos įrangos utilizavimas

Nemėkite savo elektrinės įrangos buitinėse atliekose. Prašome utilizuoti ją savo vietinėje atliekų tvarkymo vietoje, laikantis vietinių gairių.

Nederlands - NL

BELANGRIJK! – Lees voordat u begint met installeren.

Lamp niet inbegrepen. Stekkertype C. Deze lamp is alleen voor gebruik binnenshuis. Geclassificeerd als IP20 en niet geschikt voor gebruik in vochtige ruimtes. In geval van beschadigde onderdelen, neem contact op met een professionele installateur voor mogelijke vervanging. Als er onderdelen zijn die niet kunnen worden vervangen, moet de lamp worden afgevoerd als elektronisch afval. Als de externe flexibele kabel of snoer van deze armatuur beschadigd is, moet het uitsluitend worden vervangen door de fabrikant of zijn serviceagent of een soortgelijk gekwalificeerd persoon om een gevaar te voorkomen. Volg de montage-instructies zorgvuldig en bewaar ze voor toekomstig gebruik.

Afvoer van gebruikte apparatuur

Gooi uw elektrische apparaat niet bij het huishoudelijk afval. Gooi het alstublieft weg bij uw lokale afvalverwerkingspunt, volgens lokale richtlijnen.

Norsk - N

VIKTIG! – Les før installation påbegynnes.

Lyspære følger ikke med. Stikktype C. Denne lampen er kun for innendørs bruk. IP20-klassifisert og er ikke beregnet for bruk i våte rom. Ved skadde deler, vennligst kontakt en profesjonell installatør for eventuell erstatning. Hvis det er deler som ikke kan erstattes, må lampen kasseres som elektronisk avfall. Hvis den eksterne fleksible ledningen eller ledningen til denne armaturen er skadet, skal den utelukkende erstattes av produsenten eller hans serviceagent eller en lignende kvalifisert person for å unngå fare. Følg monteringsanvisningen nøye og behold den for fremtidig bruk.

Avhending av brukt apparat

Ikke kast elektrisk apparat i husholdningsavfallet. Vennligst kast det på ditt lokale avfallsdeponi, i tråd med lokale retningslinjer.

Polski - PL

WAŻNE! – Przeczytaj przed rozpoczęciem instalacji.

Żarówka nie jest dołączona. Wtyk typu C. Ta lampa jest przeznaczona tylko do użytku wewnętrznego. Klasyfikowana jako IP20 i nie nadaje się do użytku w pomieszczeniach wilgotnych. W przypadku uszkodzonych części, skontaktuj się z profesjonalnym instalatorem w celu ewentualnej wymiany. Jeśli są części, które nie mogą być wymienione, lampa musi zostać utylizowana jako elektroodpady. Jeśli zewnętrzny elastyczny przewód lub kabel tego oświetlenia jest uszkodzony, należy go wyłącznie wymienić przez producenta lub jego agenta serwisowego lub podobnie wykwalifikowaną osobę, aby uniknąć zagrożenia. Należy dokładnie przestrzegać instrukcji montażu i zachować je na przyszłość.

Usuwanie zużytego urządzenia

Nie wyrzucaj swojego urządzenia elektrycznego do odpadów domowych. Proszę utylizować je na lokalnym punkcie odbioru odpadów, zgodnie z lokalnymi wytycznymi.

Portugues - PT

IMPORTANTE ! – Ler antes de iniciar a instalação.

Lâmpada não incluída. Tipo de ficha C. Esta lâmpada destina-se apenas para uso em ambientes internos. Classificada como IP20 e não deve ser utilizada em ambientes húmidos. Em caso de peças danificadas, por favor contacte um instalador profissional para possível substituição. Se houver peças que não possam ser substituídas, a lâmpada deve ser descartada como resíduo eletrónico. Se o cabo flexível externo ou cabo desta luminária estiver danificado, ele deverá ser exclusivamente substituído pelo fabricante ou pelo seu agente de serviço ou por uma pessoa qualificada similar para evitar um perigo. Siga cuidadosamente as instruções de montagem e guarde-as para uso futuro.

Descarte do aparelho usado

Não descarte seu aparelho elétrico no lixo doméstico. Por favor, descarte-o no seu ponto local de recolha de resíduos, seguindo as orientações locais.

Română - RO

IMPORTANT ! – Citiți înainte de a începe instalarea.

Becul nu este inclus. Tip de priză C. Această lampă este destinată exclusiv pentru utilizare în interior. Clasificată ca IP20 și nu trebuie utilizată în încăperi umede. În cazul unor piese deteriorate, vă rugăm să contactați un instalator profesionist pentru posibila înlocuire. Dacă există piese care nu pot fi înlocuite, lampa trebuie eliminată ca deșeuri electronice. Dacă cablul flexibil extern sau cablul acestei lămpi este deteriorat, trebuie înlocuit exclusiv de către producător sau de către agentul său de service sau de o persoană calificată similară pentru a evita un pericol. Urmați cu atenție instrucțiunile de asamblare și păstrați-le pentru utilizare viitoare.

Eliminarea aparatului utilizat

Nu aruncați aparatul electric în gunoiul menajer. Vă rugăm să-l eliminați la punctul local de colectare a deșeurilor, respectând ghidurile locale.

Slovenčina - SK

DÔLEŽITÉ ! – Prečítajte si pred začátkem instalace.

Žiarovka nie je súčasťou balenia. Typ zástrčky C. Tato lampa je určena pouze pro vnitřní použití. Je klasifikována jako IP20 a není určena k použití ve vlhkých prostorách. V případě poškozených částí kontaktujte profesionálního instalatéra pro možnou výměnu. Pokud jsou části, které nelze nahradit, lampa musí být likvidována jako elektronický odpad. Ak je vonkajší flexibilný kábel alebo kábel tejto lampy poškodený, musí ho výhradne nahradiť výrobca alebo jeho servisný zástupca alebo podobne kvalifikovaná osoba, aby sa predišlo nebezpečenstvu. Pečlivě dodržujte montážní instrukce a uschovejte je pro budoucí použití.

Odstranění použitého spotřebiče

Nehoďte svůj elektrický spotřebič do domácího odpadu. Prosím, odložte ho na místní sběrný dvůr, dodržujíc místní pokyny.

Slovenščina - SLO

POMEMBNO! – Preberite pred začetkom namestitve.

Žarnica ni priložena. Tip vtiča C. Ta svetilka je namenjena samo za notranjo uporabo. Razvrščena kot IP20 in ni primerna za uporabo v vlažnih prostorih. V primeru poškodovanih delov se obrnite na strokovnega montažerja za morebitno zamenjavo. Če obstajajo deli, ki jih ni mogoče zamenjati, mora lampa biti odstranjena kot elektronski odpad. Če je zunanji fleksibilni kabel ali kabel te svetilke poškodovan, ga mora izključno zamenjati proizvajalec ali njegov servisni agent ali podobno usposobljena oseba, da se izognemo nevarnosti. Natančno upoštevajte navodila za montažo in jih shranite za kasnejšo uporabo.

Odlaganje uporabljenega aparata

Ne odvrzite svojega električnega aparata med gospodinjske odpadke. Prosim, odvrzite ga na lokalno mesto za odstranjevanje odpadkov, sledite lokalnim smernicam.

Español - E

IMPORTANTE ! – Leer antes de empezar la instalación.

Bombilla no incluida. Tipo de enchufe C. Esta lámpara es solo para uso en interiores. Clasificada como IP20 y no debe utilizarse en espacios húmedos. En caso de piezas dañadas, por favor, contacte con un instalador profesional para una posible sustitución. Si hay piezas que no pueden ser reemplazadas, la lámpara debe ser desechada como residuo electrónico. Si el cable flexible externo o el cable de esta luminaria está dañado, debe ser reemplazado exclusivamente por el fabricante o su agente de servicio o una persona calificada similar para evitar un peligro. Siga cuidadosamente las instrucciones de montaje y guárdelas para un uso futuro.

Eliminación del aparato usado

No deseche su aparato eléctrico en la basura doméstica. Por favor, deséchelo en su punto local de eliminación de residuos, siguiendo las pautas locales.

Svenska - S

VIKTIGT! – Läs innan du börjar installera.

Glödlampa ingår ej. Stickkontakt typ C. Denna lampa är endast avsedd för inomhusbruk. Klassificerad som IP20 och får inte användas i fuktiga utrymmen. Vid skadade delar, kontakta en professionell installatör för eventuell ersättning. Om det finns delar som inte kan ersättas måste lampan kasseras som elektroniskt avfall. Om den externa flexibla kabeln eller sladden till denna armatur är skadad, ska den uteslutande bytas ut av tillverkaren eller hans serviceagent eller en liknande kvalificerad person för att undvika fara. Följ monteringsanvisningen noggrant och spara den för framtida bruk.

Kassering av använd apparat

Kasta inte din elektriska apparat i hushållssoporna. Vänligen kasta den på din lokala återvinningsstation, enligt lokala riktlinjer.

Čeština - CZ

DŮLEŽITÉ! – Přečtěte si před začátkem instalace.

Žárovka není součástí balení. Zástrčka typu C. Tato lampa je určena pouze pro vnitřní použití. Je klasifikována jako IP20 a není určena k použití ve vlhkých prostorách. V případě poškozených částí kontaktujte profesionálního instalatéra pro možnou výměnu. Pokud jsou části, které nelze nahradit, lampa musí být likvidována jako elektronický odpad. Pokud je vnější flexibilní kabel nebo kabel této lampy poškozen, musí být výhradně nahrazen výrobcem nebo jeho servisním zástupcem nebo podobně kvalifikovanou osobou, aby se předešlo nebezpečí. Pečlivě dodržujte montážní instrukce a uschovejte je pro budoucí použití.

Odstranění použitého spotřebiče

Nehoďte svůj elektrický spotřebič do domácího odpadu. Prosím, odložte ho na místní sběrný dvůr, dodržujíc místní pokyny.

Magyar - H

FONTOS! – Olvassa el a telepítés megkezdése előtt.

Az izzó nem tartozék. C típusú csatlakozó. Ez a lámpa kizárólag beltéri használatra szolgál. IP20-as osztályozású, és nem használható nedves helyiségekben. Sérült alkatrészek esetén kérjük, lépjen kapcsolatba egy szakmai telepítővel lehetséges csere érdekében. Ha olyan alkatrészek vannak, amelyeket nem lehet pótolni, a lámpát elektronikus hulladékként kell eldobni. Ha ennek a világítótestnek a külső rugalmas kábele vagy vezetéke megsérült, azt kizárólag a gyártó vagy a szolgáltatója vagy hasonlóan képzett személy cserélheti ki, hogy elkerüljük a veszélyt. Kövesse gondosan a szerelési utasításokat, és őrizze meg őket a későbbi felhasználás érdekében.

Használt készülék eldobása

Ne dobja el az elektromos készüléket a háztartási hulladékba. Kérjük, dobja el a helyi hulladékgyűjtőhelyen, a helyi irányelveknek megfelelően.

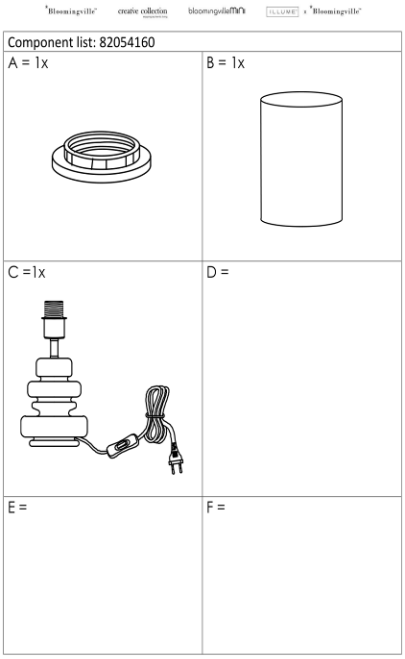
Component list: 82054160
A = 1x
B = 1x
C =1x
D =
E =
F =
Lamp w. plug.
5

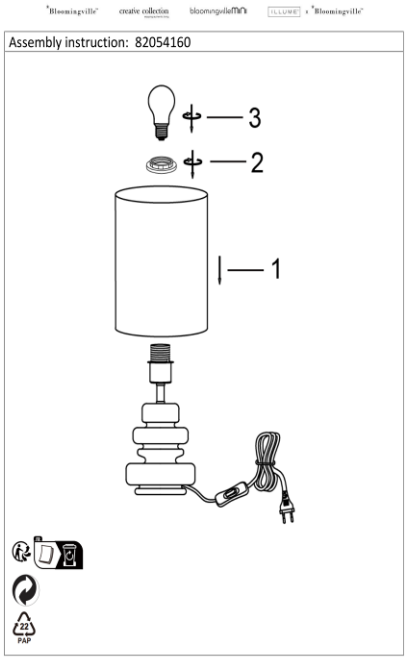
Assembly instruction: 82054160
3
2
1
PAP
Lamp w. plug.
6

TEST REPORT N°: ADLO-EGZ-P25040277

For model 82054154

82054154

English - US

IMPORTANT! – Read before starting to install.

Light bulb not included. Plug type C. This lamp is for indoor use only. IP20 classified and is not for use in wet rooms. In case of any damaged parts, please contact a professional installer for possible replacement. If there are parts that cannot be replaced, the lamp must be disposed as electronic waste.
If the external flexible cable or cord of this luminaire is damaged, it shall be exclusively replaced by the manufacturer or his service agent or a similar qualified person in order to avoid a hazard.
Follow assembly instruction carefully and save for future use.

Dispose of used appliance

Do not dispose your electric appliance in the household waste. Please dispose at your local waste disposal point, by following local guidelines.

Dansk - DK

VIGTIGT! – Læs før installation påbegyndes.

Pære medfølger ikke. Stiktype C. Denne lampe er kun til indendørs brug. IP20 klassificeret og må ikke anvendes i vådrum. I tilfælde af beskadigede dele, kontakt da venligst en professionel installatør for mulig udskiftning. Hvis det er dele som ikke kan udskiftes, skal lampen deponeres i elektronisk affald. Hvis den eksterne fleksible ledning eller ledning af denne lampe er beskadiget, skal den udelukkende udskiftes af producenten eller hans serviceagent eller en lignende kvalificeret person for at undgå fare. Følg samlevejledningen grundigt og gem den til senere brug.

Bortskaffelse af brugt apparat

Smid ikke dit elektriske apparat ud med husholdningsaffaldet. Deponer ved dit lokale affaldsdepot og følg lokale retningslinjer.

Deutsch – DE

WICHTIG! Vor der Installation lesen.

Glühbirne nicht enthalten. Steckertyp C. Diese Lampe ist nur für den Innenbereich geeignet. Sie ist gemäß IP20 klassifiziert und darf nicht in Feuchträumen verwendet werden. Im Falle von beschädigten Teilen wenden Sie sich bitte an einen professionellen Installateur, um mögliche Ersatzteile zu erhalten. Wenn Teile nicht ersetzt werden können, muss die Lampe als Elektroschrott entsorgt werden. Wenn das externe flexible Kabel oder der Kabel dieser Leuchte beschädigt ist, muss es ausschließlich vom Hersteller oder seinem Servicevertreter oder einer ähnlich qualifizierten Person ausgetauscht werden, um eine Gefahr zu vermeiden. Befolgen Sie die Montageanleitung sorgfältig und bewahren Sie sie für zukünftige Verwendung auf.

Entsorgung von Elektrogeräten

Entsorgen Sie Ihr elektrisches Gerät nicht im Hausmüll. Bitte entsorgen Sie es an Ihrer örtlichen Entsorgungsstelle gemäß den örtlichen Richtlinien.

Français – FR

IMPORTANT ! – Lisez avant de commencer l'installation.

Ampoule non incluse. Prise type C. Cette lampe est destinée à un usage intérieur uniquement. Classée IP20, elle ne doit pas être utilisée dans des pièces humides. En cas de pièces endommagées, veuillez contacter un installateur professionnel pour un éventuel remplacement. Si des pièces ne peuvent pas être remplacées, la lampe doit être jetée comme déchet électronique. Si le câble externe flexible ou le cordon de cette luminaire est endommagé, il doit être exclusivement remplacé par le fabricant ou son agent de service ou une personne qualifiée similaire afin d'éviter un danger. Suivez attentivement les instructions de montage et conservez-les pour une utilisation future.

Élimination de l'appareil utilisé

Ne jetez pas votre appareil électrique dans les déchets ménagers. Veuillez le jeter à votre point de collecte local, en suivant les directives locales.

Български - BG

ВАЖНО! – Прочетете преди да започнете инсталирането.

Крушката не е включена. Тип С щепсел. Тази лампа е само за вътрешно помещение. Класифицирана като IP20 и не трябва да се използва в мокри помещения. В случай на повредени части, моля, свържете се с професионален монтажист за възможна замяна. Ако има части, които не могат да бъдат заменени, лампата трябва да се изхвърли като електронно боклук. Ако външният гъвкав кабел или кордон на тази луминера е повреден, той трябва изключително да бъде заменен от производителя или неговият агент за обслужване или подобно квалифицирано лице, за да се избегне опасност. Следвайте внимателно инструкциите за сглобяване и ги запазете за бъдеща употреба.

Изхвърляне на използвано устройство

Не изхвърляйте електрическото си устройство в битовите отпадъци. Моля, изхвърлете го на местно място за изхвърляне на отпадъци, като следвате местните указания.

Eesti keel - EST

OLULINE! – Lugege enne paigaldamise alustamist.

Pirn ei kuulu komplekti. C-tüüpi pistik. See lamp on mõeldud ainult siseruumides kasutamiseks. IP20 klassifitseeritud ning ei sobi kasutamiseks märgades ruumides. Kahjustatud osade korral pöörduge võimaliku asenduse saamiseks professionaalse paigaldaja poole. Kui mõnda osa ei saa asendada, tuleb lamp utiliseerida elektroonilise jäätmena. Kui selle valgusti väline painduv kaabel või juhe on kahjustatud, tuleb see asendada ainult tootja või tema teenindusagendi või samase kvalifitseeritud isiku poolt, et vältida ohtu. Järgige montaaži juhiseid hoolikalt ja hoidke neid tulevikuks alles.

Kasutatud seadme utiliseerimine

Ärge visake oma elektriseadet olmeprügi hulka. Palun utiliseerige see kohalikul jäätmete utiliseerimiskohal, järgides kohalikke juhiseid.

Suomi - FIN

TÄRKEÄÄ! – Lue ennen asennu aloittamista.

Lamppu ei sisälly toimitukseen. C-tyypin pistoke. Tämä lamppu on tarkoitettu vain sisäkäyttöön. Se on luokiteltu IP20:ksi eikä sovellu kosteisiin tiloihin. Vaurioituneiden osien tapauksessa ota yhteys ammattimaiseen asentajaan mahdollista vaihtoa varten. Jos osia ei voi vaihtaa, lamppu on hävitettävä sähköjätteenä. Jos tämän valaisimen ulkoinen joustava kaapeli tai johto on vaurioitunut, se on vaihdettava yksinomaan valmistajan tai hänen palveluasentajansa tai vastaavan pätevän henkilön toimesta vaaran välttämiseksi. Noudata kokoamisohjeita tarkasti ja säilytä niitä tulevaa käyttöä varten.

Käytetyn laitteen hävittäminen

Älä hävitä sähköistä laitettasi kotitalousjätteiden joukossa. Hävitä se paikallisessa jätekeräyspisteessä noudattaen paikallisia ohjeita.

Αγγλικά - GR

ΣΗΜΑΝΤΙΚΟ! – Διαβάστε πριν ξεκινήσετε την εγκατάσταση.

Ο λαμπτήρας δεν περιλαμβάνεται. Βύσμα τύπου C. Αυτή η λάμπα προορίζεται μόνο για εσωτερική χρήση. Κατηγορία IP20 και δεν πρέπει να χρησιμοποιείται σε υγρούς χώρους. Σε περίπτωση βλαβών, επικοινωνήστε με επαγγελματία εγκαταστάτη για πιθανή αντικατάσταση. Εάν υπάρχουν μέρη που δεν μπορούν να αντικατασταθούν, η λάμπα πρέπει να απορριφθεί ως ηλεκτρονικά απόβλητα. Αν το εξωτερικό εύλικτο καλώδιο ή καλώδιο αυτού του φωτιστικού έχει υποστεί ζημιά, πρέπει να αντικατασταθεί αποκλειστικά από τον κατασκευαστή ή τον εξουσιοδοτημένο του αντιπρόσωπο ή ένα παρόμοιο κατάλληλο πρόσωπο προκειμένου να αποφευχθεί κάθε επικίνδυνη κατάσταση. Ακολουθήστε προσεκτικά τις οδηγίες συναρμολόγησης και αποθηκεύστε τις για μελλοντική χρήση.

Απόρριψη χρησιμοποιημένης συσκευής

Μην απορρίπτετε την ηλεκτρική σας συσκευή στα οικιακά απορρίμματα. Παρακαλούμε απορρίψτε τη στον τοπικό σας σταθμό απορρίψεως αποβλήτων, ακολουθώντας τις τοπικές οδηγίες.

Italiano - IT

IMPORTANTE ! – Leggere prima di iniziare l'installazione.

Lampadina non inclusa. Spina tipo C. Questa lampada è destinata esclusivamente per uso interno. Classificato IP20 e non deve essere utilizzata in ambienti umidi. In caso di parti danneggiate, contattare un installatore professionale per una possibile sostituzione. Se ci sono parti che non possono essere sostituite, la lampada deve essere smaltita come rifiuto elettronico. Se il cavo flessibile esterno o il cavo di questa lampada è danneggiato, deve essere esclusivamente sostituito dal produttore o dal suo agente di servizio o da una persona qualificata simile per evitare un pericolo. Seguire attentamente le istruzioni di montaggio e conservarle per un utilizzo futuro.

Smaltimento dell'apparecchio usato Non smaltire il vostro apparecchio elettrico tra i rifiuti domestici. Si prega di smaltirlo presso il vostro punto di raccolta rifiuti locale, seguendo le linee guida locali.

Hrvatski - HR

VAŽNO ! – Pročitajte prije početka instalacije.

Žarulja nije uključena. Tip C utikač. Ova lampa je namijenjena isključivo za unutarnju uporabu. Klasificirana je kao IP20 i nije za upotrebu u vlažnim prostorijama. U slučaju oštećenih dijelova, obratite se profesionalnom instalateru za moguću zamjenu. Ako postoje dijelovi koji se ne mogu zamijeniti, lampa se mora odbaciti kao elektronički otpad. Ako je vanjski fleksibilni kabel ili kabel ove svjetiljke oštećen, mora se isključivo zamijeniti proizvođačem ili njegovim servisnim agentom ili slično kvalificiranom osobom kako bi se izbjegla opasnost. Pažljivo slijedite upute za montažu i sačuvajte ih za buduću upotrebu.

Odlaganje korištene opreme

Ne bacajte svoj električni uređaj u kućni otpad. Molimo, odložite ga na lokalnom mjestu za odlaganje otpada, slijedeći lokalne smjernice.

Latviski - LV

SVARĪGI! – Lasiet pirms uzstādīšanas sākšanas.

Spuldze nav iekļauta. C tipa spraudnis. Šī lampa paredzēta tikai iekštelpu lietošanai. Tas ir klasificēts kā IP20 un nav paredzēts lietošanai mitrās telpās. Bojātu daļu gadījumā lūdzu, sazinieties ar profesionālu uzstādītāju iespējamas aizvietošanas nolūkos. Ja ir daļas, kas nevar tikt aizstātas, lampa ir jāiznīcina kā elektroniski atkritumi. Ja šīs lampas ārējais elastīgais vadu vai vadu ir bojāts, tas jāaizstāj izdevīgi tikai ražotājam vai viņa servisa aģentam vai līdzīgi kvalificētai personai, lai izvairītos no bīstamas situācijas. Rūpīgi ievērojiet montāžas instrukcijas un saglabājiet tās nākotnes lietošanai.

Izmantotās ierīces likvidēšana

Nemetiet savu elektrisko ierīci sadzīves atkritumos. Lūdzu, izniciniet to vietējā atkritumu apsaimniekošanas punktā, ievērojot vietējās vadlīnijas.

Lietuvių k. - LT

SVARBU! – Perskaitykite prieš pradedant įrenginio montavimą.

Lemputė nepridedama. C tipo kištukas. Ši lempa skirta tik vidaus naudojimui. Klasifikuojama kaip IP20 ir netinka naudoti drėgnuose patalpose. Gadūjant pažeistų detalių, prašome susisiekti su profesionalu montavimo specialistu dėl galimybės jas pakeisti. Jei yra detalių, kurios negali būti pakeistos, lempa turi būti utilizuota kaip elektroninė atlieka. Jei šio lempos išorinė lanksti kabelis arba kabelis yra pažeistas, jis turi būti išimtinai pakeistas gamintojo arba jo aptarnavimo agento arba panašios kvalifikuotos asmenybės, kad būtų išvengta pavojaus. Atidžiai laikykitės surinkimo instrukcijų ir jas išsaugokite ateities naudojimui.

Naudotos įrangos utilizavimas

Nemėskite savo elektrinės įrangos buitinėse atliekose. Prašome utilizuoti ją savo vietinėje atliekų tvarkymo vietoje, laikantis vietinių gairių.

Nederlands - NL

BELANGRIJK! – Lees voordat u begint met installeren.

Lamp niet inbegrepen. Stekkertype C. Deze lamp is alleen voor gebruik binnenshuis. Geclassificeerd als IP20 en niet geschikt voor gebruik in vochtige ruimtes. In geval van beschadigde onderdelen, neem contact op met een professionele installateur voor mogelijke vervanging. Als er onderdelen zijn die niet kunnen worden vervangen, moet de lamp worden afgevoerd als elektronisch afval. Als de externe flexibele kabel of snoer van deze armatuur beschadigd is, moet het uitsluitend worden vervangen door de fabrikant of zijn serviceagent of een soortgelijk gekwalificeerd persoon om een gevaar te voorkomen. Volg de montage-instructies zorgvuldig en bewaar ze voor toekomstig gebruik.

Afvoer van gebruikte apparatuur

Gooi uw elektrische apparaat niet bij het huishoudelijk afval. Gooi het alstublieft weg bij uw lokale afvalverwerkingspunt, volgens lokale richtlijnen.

Norsk - N

VIKTIG! – Les før installation påbegynnes.

Lyspære følger ikke med. Stikktype C. Denne lampen er kun for innendørs bruk. IP20-klassifisert og er ikke beregnet for bruk i våte rom. Ved skadde deler, vennligst kontakt en profesjonell installatør for eventuell erstatning. Hvis det er deler som ikke kan erstattes, må lampen kasseres som elektronisk avfall. Hvis den eksterne fleksible ledningen eller ledningen til denne armaturen er skadet, skal den utelukkende erstattes av produsenten eller hans serviceagent eller en lignende kvalifisert person for å unngå fare. Følg monteringsanvisningen nøye og behold den for fremtidig bruk.

Avhending av brukt apparat

Ikke kast elektrisk apparat i husholdningsavfallet. Vennligst kast det på ditt lokale avfallsdeponi, i tråd med lokale retningslinjer.

Polski - PL

WAŻNE! – Przeczytaj przed rozpoczęciem instalacji.

Żarówka nie jest dołączona. Wtyk typu C. Ta lampa jest przeznaczona tylko do użytku wewnętrznego. Klasyfikowana jako IP20 i nie nadaje się do użytku w pomieszczeniach wilgotnych. W przypadku uszkodzonych części, skontaktuj się z profesjonalnym instalatorem w celu ewentualnej wymiany. Jeśli są części, które nie mogą być wymienione, lampa musi zostać utylizowana jako elektroodpady. Jeśli zewnętrzny elastyczny przewód lub kabel tego oświetlenia jest uszkodzony, należy go wyłącznie wymienić przez producenta lub jego agenta serwisowego lub podobnie wykwalifikowaną osobę, aby uniknąć zagrożenia. Należy dokładnie przestrzegać instrukcji montażu i zachować je na przyszłość.

Usuwanie zużytego urządzenia

Nie wyrzucaj swojego urządzenia elektrycznego do odpadów domowych. Proszę utylizować je na lokalnym punkcie odbioru odpadów, zgodnie z lokalnymi wytycznymi.

Portugues - PT

IMPORTANTE ! – Ler antes de iniciar a instalação.

Lâmpada não incluída. Tipo de ficha C. Esta lâmpada destina-se apenas para uso em ambientes internos. Classificada como IP20 e não deve ser utilizada em ambientes húmidos. Em caso de peças danificadas, por favor contacte um instalador profissional para possível substituição. Se houver peças que não possam ser substituídas, a lâmpada deve ser descartada como resíduo eletrónico. Se o cabo flexível externo ou cabo desta luminária estiver danificado, ele deverá ser exclusivamente substituído pelo fabricante ou pelo seu agente de serviço ou por uma pessoa qualificada similar para evitar um perigo. Siga cuidadosamente as instruções de montagem e guarde-as para uso futuro.

Descarte do aparelho usado

Não descarte seu aparelho elétrico no lixo doméstico. Por favor, descarte-o no seu ponto local de recolha de resíduos, seguindo as orientações locais.

Română - RO

IMPORTANT ! – Citiți înainte de a începe instalarea.

Becul nu este inclus. Tip de priză C. Această lampă este destinată exclusiv pentru utilizare în interior. Clasificată ca IP20 și nu trebuie utilizată în încăperi umede. În cazul unor piese deteriorate, vă rugăm să contactați un instalator profesionist pentru posibila înlocuire. Dacă există piese care nu pot fi înlocuite, lampa trebuie eliminată ca deșeuri electronice. Dacă cablul flexibil extern sau cablul acestei lămpi este deteriorat, trebuie înlocuit exclusiv de către producător sau de către agentul său de service sau de o persoană calificată similară pentru a evita un pericol. Urmați cu atenție instrucțiunile de asamblare și păstrați-le pentru utilizare viitoare.

Eliminarea aparatului utilizat

Nu aruncați aparatul electric în gunoiul menajer. Vă rugăm să-l eliminați la punctul local de colectare a deșeurilor, respectând ghidurile locale.

Slovenčina - SK

DÔLEŽITÉ ! – Přečtěte si před začátkem instalace.

Žiarovka nie je súčasťou balenia. Typ zástrčky C. Tato lampa je určena pouze pro vnitřní použití. Je klasifikována jako IP20 a není určena k použití ve vlhkých prostorách. V případě poškozených částí kontaktujte profesionálního instalatéra pro možnou výměnu. Pokud jsou části, které nelze nahradit, lampa musí být likvidována jako elektronický odpad. Ak je vonkajší flexibilný kábel alebo kábel tejto lampy poškodený, musí ho výhradne nahradiť výrobca alebo jeho servisný zástupca alebo podobne kvalifikovaná osoba, aby sa predišlo nebezpečenstvu. Pečlivě dodržujte montážní instrukce a uschovejte je pro budoucí použití.

Odstranění použitého spotřebiče

Nehoďte svůj elektrický spotřebič do domácího odpadu. Prosím, odložte ho na místní sběrný dvůr, dodržujíc místní pokyny.

Slovenščina - SLO

POMEMBNO! – Preberite pred začetkom namestitve.

Žarnica ni priložena. Tip vtiča C. Ta svetilka je namenjena samo za notranjo uporabo. Razvrščena kot IP20 in ni primerna za uporabo v vlažnih prostorih. V primeru poškodovanih delov se obrnite na strokovnega montažerja za morebitno zamenjavo. Če obstajajo deli, ki jih ni mogoče zamenjati, mora lampa biti odstranjena kot elektronski odpad. Če je zunanji fleksibilni kabel ali kabel te svetilke poškodovan, ga mora izključno zamenjati proizvajalec ali njegov servisni agent ali podobno usposobljena oseba, da se izognemo nevarnosti. Natančno upoštevajte navodila za montažo in jih shranite za kasnejšo uporabo.

Odlaganje uporabljenega aparata

Ne odvrzite svojega električnega aparata med gospodinjske odpadke. Prosim, odvrzite ga na lokalno mesto za odstranjevanje odpadkov, sledite lokalnim smernicam.

Español - E

IMPORTANTE ! – Leer antes de empezar la instalación.

Bombilla no incluida. Tipo de enchufe C. Esta lámpara es solo para uso en interiores. Clasificada como IP20 y no debe utilizarse en espacios húmedos. En caso de piezas dañadas, por favor, contacte con un instalador profesional para una posible sustitución. Si hay piezas que no pueden ser reemplazadas, la lámpara debe ser desechada como residuo electrónico. Si el cable flexible externo o el cable de esta luminaria está dañado, debe ser reemplazado exclusivamente por el fabricante o su agente de servicio o una persona calificada similar para evitar un peligro. Siga cuidadosamente las instrucciones de montaje y guárdelas para un uso futuro.

Eliminación del aparato usado

No deseche su aparato eléctrico en la basura doméstica. Por favor, deséchelo en su punto local de eliminación de residuos, siguiendo las pautas locales.

Svenska - S

VIKTIGT! – Läs innan du börjar installera.

Glödlampa ingår ej. Stickkontakt typ C. Denna lampa är endast avsedd för inomhusbruk. Klassificerad som IP20 och får inte användas i fuktiga utrymmen. Vid skadade delar, kontakta en professionell installatör för eventuell ersättning. Om det finns delar som inte kan ersättas måste lampan kasseras som elektroniskt avfall. Om den externa flexibla kabeln eller sladden till denna armatur är skadad, ska den uteslutande bytas ut av tillverkaren eller hans serviceagent eller en liknande kvalificerad person för att undvika fara. Följ monteringsanvisningen noggrant och spara den för framtida bruk.

Kassering av använd apparat

Kasta inte din elektriska apparat i hushållssoporna. Vänligen kasta den på din lokala återvinningsstation, enligt lokala riktlinjer.

Čeština - CZ

DŮLEŽITÉ! – Přečtěte si před začátkem instalace.

Žárovka není součástí balení. Zástrčka typu C. Tato lampa je určena pouze pro vnitřní použití. Je klasifikována jako IP20 a není určena k použití ve vlhkých prostorách. V případě poškozených částí kontaktujte profesionálního instalatéra pro možnou výměnu. Pokud jsou části, které nelze nahradit, lampa musí být likvidována jako elektronický odpad. Pokud je vnější flexibilní kabel nebo kabel této lampy poškozen, musí být výhradně nahrazen výrobcem nebo jeho servisním zástupcem nebo podobně kvalifikovanou osobou, aby se předešlo nebezpečí. Pečlivě dodržujte montážní instrukce a uschovejte je pro budoucí použití.

Odstranění použitého spotřebiče

Nehoďte svůj elektrický spotřebič do domácího odpadu. Prosím, odložte ho na místní sběrný dvůr, dodržujíc místní pokyny.

Magyar - H

FONTOS! – Olvassa el a telepítés megkezdése előtt.

Az izzó nem tartozék. C típusú csatlakozó. Ez a lámpa kizárólag beltéri használatra szolgál. IP20-as osztályozású, és nem használható nedves helyiségekben. Sérült alkatrészek esetén kérjük, lépjen kapcsolatba egy szakmai telepítővel lehetséges csere érdekében. Ha olyan alkatrészek vannak, amelyeket nem lehet pótolni, a lámpát elektronikus hulladékként kell eldobni. Ha ennek a világítótestnek a külső rugalmas kábele vagy vezetéke megsérült, azt kizárólag a gyártó vagy a szolgáltatója vagy hasonlóan képzett személy cserélheti ki, hogy elkerüljük a veszélyt. Kövesse gondosan a szerelési utasításokat, és őrizze meg őket a későbbi felhasználás érdekében.

Használt készülék eldobása

Ne dobja el az elektromos készüléket a háztartási hulladékba. Kérjük, dobja el a helyi hulladékgyűjtőhelyen, a helyi irányelveknek megfelelően.

Bureau Veritas Consumer Products Services (Guangzhou) Co., Ltd. Science City Branch
Room.101, G5 Building, NO.31 Kefeng Rd, Guangzhou Science City, Guangzhou, Guangdong Province P.R.C,510663
Tel: +86 20 8714 8500
Fax: +86 20 8715 8528

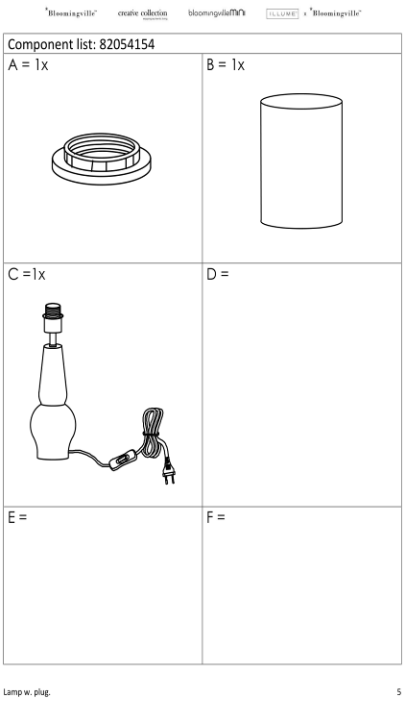
Component list: 82054154
A = 1x
B = 1x
C =1x
D =
E =
F =
Lamp w. plug.
5

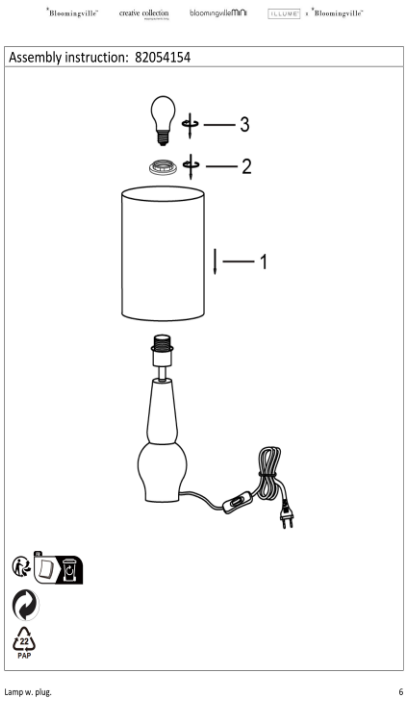
Assembly instruction: 82054154
3
2
1
PAP
Lamp w. plug.
6

For model 82045195

82045195

English - US

IMPORTANT! – Read before starting to install.
Light bulb not included. Plug type C. This lamp is for indoor use only. IP20 classified and is not for use in wet rooms. In case of any damaged parts, please contact a professional installer for possible replacement. If there are parts that cannot be replaced, the lamp must be disposed as electronic waste.
If the external flexible cable or cord of this luminaire is damaged, it shall be exclusively replaced by the manufacturer or his service agent or a similar qualified person in order to avoid a hazard.
Follow assembly instruction carefully and save for future use.
Dispose of used appliance
Do not dispose your electric appliance in the household waste. Please dispose at your local waste disposal point, by following local guidelines.

Dansk - DK

VIGTIGT! – Læs før installation påbegyndes.
Pære medfølger ikke. Stiktype C. Denne lampe er kun til indendørs brug. IP20 klassificeret og må ikke anvendes i vådrum. I tilfælde af beskadigede dele, kontakt da venligst en professionel installatør for mulig udskiftning. Hvis det er dele som ikke kan udskiftes, skal lampen deponeres i elektronisk affald. Hvis den eksterne fleksible ledning eller ledning af denne lampe er beskadiget, skal den udelukkende udskiftes af producenten eller hans serviceagent eller en lignende kvalificeret person for at undgå fare. Følg samlevejledningen grundigt og gem den til senere brug.
Bortskaffelse af brugt apparat
Smid ikke dit elektriske apparat ud med husholdningsaffaldet. Deponer ved dit lokale affaldsdepot og følg lokale retningslinjer.

Deutsch – DE

WICHTIG! Vor der Installation lesen.
Glühbirne nicht enthalten. Steckertyp C. Diese Lampe ist nur für den Innenbereich geeignet. Sie ist gemäß IP20 klassifiziert und darf nicht in Feuchträumen verwendet werden. Im Falle von beschädigten Teilen wenden Sie sich bitte an einen professionellen Installateur, um mögliche Ersatzteile zu erhalten. Wenn Teile nicht ersetzt werden können, muss die Lampe als Elektroschrott entsorgt werden. Wenn das externe flexible Kabel oder der Kabel dieser Leuchte beschädigt ist, muss es ausschließlich vom Hersteller oder seinem Servicevertreter oder einer ähnlich qualifizierten Person ausgetauscht werden, um eine Gefahr zu vermeiden. Befolgen Sie die Montageanleitung sorgfältig und bewahren Sie sie für zukünftige Verwendung auf.
Entsorgung von Elektrogeräten
Entsorgen Sie Ihr elektrisches Gerät nicht im Hausmüll. Bitte entsorgen Sie es an Ihrer örtlichen Entsorgungsstelle gemäß den örtlichen Richtlinien.

Français – FR

IMPORTANT ! – Lisez avant de commencer l'installation.
Ampoule non incluse. Prise type C. Cette lampe est destinée à un usage intérieur uniquement. Classée IP20, elle ne doit pas être utilisée dans des pièces humides. En cas de pièces endommagées, veuillez contacter un installateur professionnel pour un éventuel remplacement. Si des pièces ne peuvent pas être remplacées, la lampe doit être jetée comme déchet électronique. Si le câble externe flexible ou le cordon de cette luminaire est endommagé, il doit être exclusivement remplacé par le fabricant ou son agent de service ou une personne qualifiée similaire afin d'éviter un danger. Suivez attentivement les instructions de montage et conservez-les pour une utilisation future.
Élimination de l'appareil utilisé
Ne jetez pas votre appareil électrique dans les déchets ménagers. Veuillez le jeter à votre point de collecte local, en suivant les directives locales.

Български - BG

ВАЖНО! – Прочетете преди да започнете инсталирането.
Крушката не е включена. Тип C щепсел. Тази лампа е само за вътрешно помещение. Класифицирана като IP20 и не трябва да се използва в мокри помещения. В случай на повредени части, моля, свържете се с професионален монтажист за възможна замяна. Ако има части, които не могат да бъдат заменени, лампата трябва да се изхвърли като електронно боклук. Ако външният гъвкав кабел или кордон на тази луминера е повреден, той трябва изключително да бъде заменен от производителя или неговият агент за обслужване или подобно квалифицирано лице, за да се избегне опасност. Следвайте внимателно инструкциите за сглобяване и ги запазете за бъдеща употреба.
Изхвърляне на използвано устройство
Не изхвърляйте електрическото си устройство в битовите отпадъци. Моля, изхвърлете го на местно място за изхвърляне на отпадъци, като следвате местните указания.

Eesti keel - EST

OLULINE! – Lugege enne paigaldamise alustamist.
Pirn ei kuulu komplekti. C-tüüpi pistik. See lamp on mõeldud ainult siseruumides kasutamiseks. IP20 klassifitseeritud ning ei sobi kasutamiseks märgades ruumides. Kahjustatud osade korral pöörduge võimaliku asenduse saamiseks professionaalse paigaldaja poole. Kui mõnda osa ei saa asendada, tuleb lamp utiliseerida elektroonilise jäätmena. Kui selle valgusti väline painduv kaabel või juhe on kahjustatud, tuleb see asendada ainult tootja või tema teenindusagendi või samase kvalifitseeritud isiku poolt, et vältida ohtu. Järgige montaaži juhiseid hoolikalt ja hoidke neid tulevikuks alles.
Kasutatud seadme utiliseerimine
Ärge visake oma elektriseadet olmeprügi hulka. Palun utiliseerige see kohalikul jäätmete utiliseerimiskohal, järgides kohalikke juhiseid.

Lamp w. plug. 1

Suomi - FIN

TÄRKEÄÄ! – Lue ennen asennu aloittamista.
Lamppu ei sisälly toimitukseen. C-tyypin pistoke. Tämä lamppu on tarkoitettu vain sisäkäyttöön. Se on luokiteltu IP20:ksi eikä sovellu kosteisiin tiloihin. Vaurioituneiden osien tapauksessa ota yhteys ammattimaiseen asentajaan mahdollista vaihtoa varten. Jos osia ei voi vaihtaa, lamppu on hävitettävä sähköjätteenä. Jos tämän valaisimen ulkoinen joustava kaapeli tai johto on vaurioitunut, se on vaihdettava yksinomaan valmistajan tai hänen palveluasentajansa tai vastaavan pätevän henkilön toimesta vaaran välttämiseksi. Noudata kokoamisohjeita tarkasti ja säilytä niitä tulevaa käyttöä varten.
Käytetyn laitteen hävittäminen
Älä hävitä sähköistä laitettasi kotitalousjätteiden joukossa. Hävitä se paikallisessa jätekeräyspisteessä noudattaen paikallisia ohjeita.

Αγγλικά - GR

ΣΗΜΑΝΤΙΚΟ! – Διαβάστε πριν ξεκινήσετε την εγκατάσταση.
Ο λαμπτήρας δεν περιλαμβάνεται. Βύσμα τύπου C. Αυτή η λάμπα προορίζεται μόνο για εσωτερική χρήση. Κατηγορία IP20 και δεν πρέπει να χρησιμοποιείται σε υγρούς χώρους. Σε περίπτωση βλαβών, επικοινωνήστε με επαγγελματία εγκαταστάτη για πιθανή αντικατάσταση. Εάν υπάρχουν μέρη που δεν μπορούν να αντικατασταθούν, η λάμπα πρέπει να απορριφθεί ως ηλεκτρονικά απόβλητα. Αν το εξωτερικό εύελικτο καλώδιο ή καλώδιο αυτού του φωτιστικού έχει υποστεί ζημιά, πρέπει να αντικατασταθεί αποκλειστικά από τον κατασκευαστή ή τον εξουσιοδοτημένο του αντιπρόσωπο ή ένα παρόμοιο κατάλληλο πρόσωπο προκειμένου να αποφευχθεί κάθε επικίνδυνη κατάσταση. Ακολουθήστε προσεκτικά τις οδηγίες συναρμολόγησης και αποθηκεύστε τις για μελλοντική χρήση.
Απόρριψη χρησιμοποιημένης συσκευής
Μην απορρίπτετε την ηλεκτρική σας συσκευή στα οικιακά απορρίμματα. Παρακαλούμε απορρίψτε τη στον τοπικό σας σταθμό απορρίψεως αποβλήτων, ακολουθώντας τις τοπικές οδηγίες.

Italiano - IT

IMPORTANTE ! – Leggere prima di iniziare l'installazione.
Lampadina non inclusa. Spina tipo C. Questa lampada è destinata esclusivamente per uso interno. Classificato IP20 e non deve essere utilizzata in ambienti umidi. In caso di parti danneggiate, contattare un installatore professionale per una possibile sostituzione. Se ci sono parti che non possono essere sostituite, la lampada deve essere smaltita come rifiuto elettronico. Se il cavo flessibile esterno o il cavo di questa lampada è danneggiato, deve essere esclusivamente sostituito dal produttore o dal suo agente di servizio o da una persona qualificata simile per evitare un pericolo. Seguire attentamente le istruzioni di montaggio e conservarle per un utilizzo futuro.
Smaltimento dell'apparecchio usato Non smaltire il vostro apparecchio elettrico tra i rifiuti domestici. Si prega di smaltirlo presso il vostro punto di raccolta rifiuti locale, seguendo le linee guida locali.

Hrvatski - HR

VAŽNO ! – Pročitajte prije početka instalacije.
Žarulja nije uključena. Tip C utikač. Ova lampa je namijenjena isključivo za unutarnju uporabu. Klasificirana je kao IP20 i nije za upotrebu u vlažnim prostorijama. U slučaju oštećenih dijelova, obratite se profesionalnom instalateru za moguću zamjenu. Ako postoje dijelovi koji se ne mogu zamijeniti, lampa se mora odbaciti kao elektronički otpad. Ako je vanjski fleksibilni kabel ili kabel ove svjetiljke oštećen, mora se isključivo zamijeniti proizvođačem ili njegovim servisnim agentom ili slično kvalificiranom osobom kako bi se izbjegla opasnost. Pažljivo slijedite upute za montažu i sačuvajte ih za buduću upotrebu.
Odlaganje korištene opreme
Ne bacajte svoj električni uređaj u kućni otpad. Molimo, odložite ga na lokalnom mjestu za odlaganje otpada, slijedeći lokalne smjernice.

Latviski - LV

SVARĪGI! – Lasiet pirms uzstādīšanas sākšanas.
Spuldze nav iekļauta. C tipa spraudnis. Šī lampa paredzēta tikai iekštelpu lietošanai. Tas ir klasificēts kā IP20 un nav paredzēts lietošanai mitrās telpās. Bojātu daļu gadījumā lūdzu, sazinieties ar profesionālu uzstādītāju iespējamas aizvietošanas nolūkos. Ja ir daļas, kas nevar tikt aizstātas, lampa ir jāiznīcina kā elektroniski atkritumi. Ja šīs lampas ārējais elastīgais vadu vai vadu ir bojāts, tas jāaizstāj izdevīgi tikai ražotājam vai viņa servisa aģentam vai līdzīgi kvalificētai personai, lai izvairītos no bīstamas situācijas. Rūpīgi ievērojiet montāžas instrukcijas un saglabājiet tās nākotnes lietošanai.
Izmantotās ierīces likvidēšana
Nemetiet savu elektrisko ierīci sadzīves atkritumos. Lūdzu, izniciniet to vietējā atkritumu apsaimniekošanas punktā, ievērojot vietējās vadlīnijas.

Lietuvių k. - LT

SVARBU! – Perskaitykite prieš pradedant įrenginio montavimą.
Lemputė nepridedama. C tipo kištukas. Ši lempa skirta tik vidaus naudojimui. Klasifikuojama kaip IP20 ir netinka naudoti drėgnuose patalpose. Gadūjant pažeistų detalių, prašome susisiekti su profesionaliu montavimo specialistu dėl galimybės jas pakeisti. Jei yra detalių, kurios negali būti pakeistos, lempa turi būti utilizuota kaip elektroninė atlieka. Jei šio lempos išorinė lankstі kabelis arba kabelis yra pažeistas, jis turi būti išimtinai pakeistas gamintojo arba jo aptarnavimo agento arba panašios kvalifikuotos asmenybės, kad būtų išvengta pavojaus. Atidžiai laikykitės surinkimo instrukcijų ir jas išsaugokite ateities naudojimui.
Naudotos įrangos utilizavimas
Nemėkite savo elektrinės įrangos buitinėse atliekose. Prašome utilizuoti ją savo vietinėje atliekų tvarkymo vietoje, laikantis vietinių gairių.

Lamp w. plug. 2

Nederlands - NL

BELANGRIJK! – Lees voordat u begint met installeren.
Lamp niet inbegrepen. Stekkertype C. Deze lamp is alleen voor gebruik binnenshuis. Geclassificeerd als IP20 en niet geschikt voor gebruik in vochtige ruimtes. In geval van beschadigde onderdelen, neem contact op met een professionele installateur voor mogelijke vervanging. Als er onderdelen zijn die niet kunnen worden vervangen, moet de lamp worden afgevoerd als elektronisch afval. Als de externe flexibele kabel of snoer van deze armatuur beschadigd is, moet het uitsluitend worden vervangen door de fabrikant of zijn serviceagent of een soortgelijk gekwalificeerd persoon om een gevaar te voorkomen. Volg de montage-instructies zorgvuldig en bewaar ze voor toekomstig gebruik.
Afvoer van gebruikte apparatuur
Gooi uw elektrische apparaat niet bij het huishoudelijk afval. Gooi het alstublieft weg bij uw lokale afvalverwerkingspunt, volgens lokale richtlijnen.

Norsk - N

VIKTIG! – Les før installation påbegynnes.
Lyspære følger ikke med. Stikktype C. Denne lampen er kun for innendørs bruk. IP20-klassifisert og er ikke beregnet for bruk i våte rom. Ved skadde deler, vennligst kontakt en profesjonell installatør for eventuell erstatning. Hvis det er deler som ikke kan erstattes, må lampen kasseres som elektronisk avfall. Hvis den eksterne fleksible ledningen eller ledningen til denne armaturen er skadet, skal den utelukkende erstattes av produsenten eller hans serviceagent eller en lignende kvalifisert person for å unngå fare. Følg monteringsanvisningen nøye og behold den for fremtidig bruk.
Avhending av brukt apparat
Ikke kast elektrisk apparat i husholdningsavfallet. Vennligst kast det på ditt lokale avfallsdeponi, i tråd med lokale retningslinjer.

Polski - PL

WAŻNE! – Przeczytaj przed rozpoczęciem instalacji.
Żarówka nie jest dołączona. Wtyk typu C. Ta lampa jest przeznaczona tylko do użytku wewnętrznego. Klasyfikowana jako IP20 i nie nadaje się do użytku w pomieszczeniach wilgotnych. W przypadku uszkodzonych części, skontaktuj się z profesjonalnym instalatorem w celu ewentualnej wymiany. Jeśli są części, które nie mogą być wymienione, lampa musi zostać utylizowana jako elektroodpady. Jeśli zewnętrzny elastyczny przewód lub kabel tego oświetlenia jest uszkodzony, należy go wyłącznie wymienić przez producenta lub jego agenta serwisowego lub podobnie wykwalifikowaną osobę, aby uniknąć zagrożenia. Należy dokładnie przestrzegać instrukcji montażu i zachować je na przyszłość.
Usuwanie zużytego urządzenia
Nie wyrzucaj swojego urządzenia elektrycznego do odpadów domowych. Proszę utylizować je na lokalnym punkcie odbioru odpadów, zgodnie z lokalnymi wytycznymi.

Portugues - PT

IMPORTANTE ! – Ler antes de iniciar a instalação.
Lâmpada não incluída. Tipo de ficha C. Esta lâmpada destina-se apenas para uso em ambientes internos. Classificada como IP20 e não deve ser utilizada em ambientes húmidos. Em caso de peças danificadas, por favor contacte um instalador profissional para possível substituição. Se houver peças que não possam ser substituídas, a lâmpada deve ser descartada como resíduo eletrónico. Se o cabo flexível externo ou cabo desta luminária estiver danificado, ele deverá ser exclusivamente substituído pelo fabricante ou pelo seu agente de serviço ou por uma pessoa qualificada similar para evitar um perigo. Siga cuidadosamente as instruções de montagem e guarde-as para uso futuro.
Descarte do aparelho usado
Não descarte seu aparelho elétrico no lixo doméstico. Por favor, descarte-o no seu ponto local de recolha de resíduos, seguindo as orientações locais.

Română - RO

IMPORTANT ! – Citiți înainte de a începe instalarea.
Becul nu este inclus. Tip de priză C. Această lampă este destinată exclusiv pentru utilizare în interior. Clasificată ca IP20 și nu trebuie utilizată în încăperi umede. În cazul unor piese deteriorate, vă rugăm să contactați un instalator profesionist pentru posibila înlocuire. Dacă există piese care nu pot fi înlocuite, lampa trebuie eliminată ca deșeuri electronice. Dacă cablul flexibil extern sau cablul acestei lămpi este deteriorat, trebuie înlocuit exclusiv de către producător sau de către agentul său de service sau de o persoană calificată similară pentru a evita un pericol. Urmați cu atenție instrucțiunile de asamblare și păstrați-le pentru utilizare viitoare.
Eliminarea aparatului utilizat
Nu aruncați aparatul electric în gunoiul menajer. Vă rugăm să-l eliminați la punctul local de colectare a deșeurilor, respectând ghidurile locale.

Slovenčina - SK

DÔLEŽITÉ ! – Prečítajte si pred začiatkom inštalace.
Žiarovka nie je súčasťou balenia. Typ zástrčky C. Táto lampa je určena pouze pro vnitřní použití. Je klasifikována jako IP20 a není určena k použití ve vlhkých prostorách. V případě poškozených částí kontaktujte profesionálního instalatéra pro možnou výměnu. Pokud jsou části, které nelze nahradit, lampa musí být likvidována jako elektronický odpad. Ak je vonkajší flexibilný kábel alebo kábel tejto lampy poškodený, musí ho výhradne nahradiť výrobca alebo jeho servisný zástupca alebo podobne kvalifikovaná osoba, aby sa predišlo nebezpečenstvu. Pečlivě dodržujte montážní instrukce a uschovejte je pro budoucí použití.
Odstranění použitého spotřebiče
Nehoďte svůj elektrický spotřebič do domácího odpadu. Prosím, odložte ho na místní sběrný dvůr, dodržujíc místní pokyny.

Lamp w. plug. 3

Slovenščina - SLO

POMEMBNO! – Preberite pred začetkom namestitve.
Žarnica ni priložena. Tip vtiča C. Ta svetilka je namenjena samo za notranjo uporabo. Razvrščena kot IP20 in ni primerna za uporabo v vlažnih prostorih. V primeru poškodovanih delov se obrnite na strokovnega montažerja za morebitno zamenjavo. Če obstajajo deli, ki jih ni mogoče zamenjati, mora lampa biti odstranjena kot elektronski odpad. Če je zunanji fleksibilni kabel ali kabel te svetilke poškodovan, ga mora izključno zamenjati proizvajalec ali njegov servisni agent ali podobno usposobljena oseba, da se izognemo nevarnosti. Natančno upoštevajte navodila za montažo in jih shranite za kasnejšo uporabo.
Odlaganje uporabljenega aparata
Ne odvrzite svojega električnega aparata med gospodinjske odpadke. Prosim, odvrzite ga na lokalno mesto za odstranjevanje odpadkov, sledite lokalnim smernicam.

Español - E

IMPORTANTE ! – Leer antes de empezar la instalación.
Bombilla no incluida. Tipo de enchufe C. Esta lámpara es solo para uso en interiores. Clasificada como IP20 y no debe utilizarse en espacios húmedos. En caso de piezas dañadas, por favor, contacte con un instalador profesional para una posible sustitución. Si hay piezas que no pueden ser reemplazadas, la lámpara debe ser desechada como residuo electrónico. Si el cable flexible externo o el cable de esta luminaria está dañado, debe ser reemplazado exclusivamente por el fabricante o su agente de servicio o una persona calificada similar para evitar un peligro. Siga cuidadosamente las instrucciones de montaje y guárdelas para un uso futuro.
Eliminación del aparato usado
No deseche su aparato eléctrico en la basura doméstica. Por favor, deséchelo en su punto local de eliminación de residuos, siguiendo las pautas locales.

Svenska - S

VIKTIGT! – Läs innan du börjar installera.
Glödlampa ingår ej. Stickkontakt typ C. Denna lampa är endast avsedd för inomhusbruk. Klassificerad som IP20 och får inte användas i fuktiga utrymmen. Vid skadade delar, kontakta en professionell installatör för eventuell ersättning. Om det finns delar som inte kan ersättas måste lampan kasseras som elektroniskt avfall. Om den externa flexibla kabeln eller sladden till denna armatur är skadad, ska den uteslutande bytas ut av tillverkaren eller hans serviceagent eller en liknande kvalificerad person för att undvika fara. Följ monteringsanvisningen noggrant och spara den för framtida bruk.
Kassering av använd apparat
Kasta inte din elektriska apparat i hushållssoporna. Vänligen kasta den på din lokala återvinningsstation, enligt lokala riktlinjer.

Čeština - CZ

DŮLEŽITÉ! – Přečtěte si před začátkem instalace.
Žárovka není součástí balení. Zástrčka typu C. Tato lampa je určena pouze pro vnitřní použití. Je klasifikována jako IP20 a není určena k použití ve vlhkých prostorách. V případě poškozených částí kontaktujte profesionálního instalatéra pro možnou výměnu. Pokud jsou části, které nelze nahradit, lampa musí být likvidována jako elektronický odpad. Pokud je vnější flexibilní kabel nebo kabel této lampy poškozen, musí být výhradně nahrazen výrobcem nebo jeho servisním zástupcem nebo podobně kvalifikovanou osobou, aby se předešlo nebezpečí. Pečlivě dodržujte montážní instrukce a uschovejte je pro budoucí použití.
Odstranění použitého spotřebiče
Nehoďte svůj elektrický spotřebič do domácího odpadu. Prosím, odložte ho na místní sběrný dvůr, dodržujíc místní pokyny.

Magyar - H

FONTOS! – Olvassa el a telepítés megkezdése előtt.
Az izzó nem tartozék. C típusú csatlakozó. Ez a lámpa kizárólag beltéri használatra szolgál. IP20-as osztályozású, és nem használható nedves helyiségekben. Sérült alkatrészek esetén kérjük, lépjen kapcsolatba egy szakmai telepítővel lehetséges csere érdekében. Ha olyan alkatrészek vannak, amelyeket nem lehet pótolni, a lámpát elektronikus hulladékként kell eldobni. Ha ennek a világítótestnek a külső rugalmas kábele vagy vezetéke megsérült, azt kizárólag a gyártó vagy a szolgáltatója vagy hasonlóan képzett személy cserélheti ki, hogy elkerüljük a veszélyt. Kövesse gondosan a szerelési utasításokat, és őrizze meg őket a későbbi felhasználás érdekében.
Használt készülék eldobása
Ne dobja el az elektromos készüléket a háztartási hulladékba. Kérjük, dobja el a helyi hulladékgyűjtőhelyen, a helyi irányelveknek megfelelően.

Lamp w. plug. 4

"Bloomingville" creative collection bloomingville ILLUME x "Bloomingville"

Component list: 82045195	
A = 1x 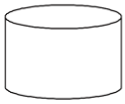	B = 1x
C =1x	D =
E =	F =

Lamp w. plug. 5

"Bloomingville" creative collection bloomingville ILLUME x "Bloomingville"

Assembly instruction: 82045195

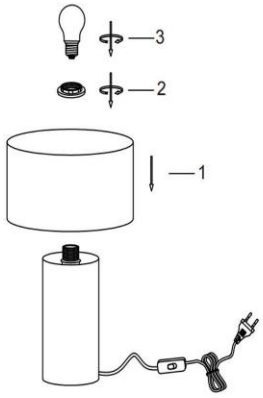

Lamp w. plug. 6

For model 82054135

Bloomingville creative collection bloomingvillemini ILLUME x Bloomingville

82054135

English - US
IMPORTANT! – Read before starting to install.
Light bulb not included. Plug type C. This lamp is for indoor use only. IP20 classified and is not for use in wet rooms. In case of any damaged parts, please contact a professional installer for possible replacement. If there are parts that cannot be replaced, the lamp must be disposed as electronic waste.
If the external flexible cable or cord of this luminaire is damaged, it shall be exclusively replaced by the manufacturer or his service agent or a similar qualified person in order to avoid a hazard.
Follow assembly instruction carefully and save for future use.
Dispose of used appliance
Do not dispose your electric appliance in the household waste. Please dispose at your local waste disposal point, by following local guidelines.

Dansk - DK
VIGTIGT! – Læs før installation påbegyndes.
Pære medfølger ikke. Stiktype C. Denne lampe er kun til indendørs brug. IP20 klassificeret og må ikke anvendes i vådrum. I tilfælde af beskadigede dele, kontakt da venligst en professionel installatør for mulig udskiftning. Hvis det er dele som ikke kan udskiftes, skal lampen deponeres i elektronisk affald. Hvis den eksterne fleksible ledning eller ledning af denne lampe er beskadiget, skal den udelukkende udskiftes af producenten eller hans serviceagent eller en lignende kvalificeret person for at undgå fare. Følg samlevejledningen grundigt og gem den til senere brug.
Bortskaffelse af brugt apparat
Smid ikke dit elektriske apparat ud med husholdningsaffaldet. Deponer ved dit lokale affaldsdepot og følg lokale retningslinjer.

Deutsch – DE
WICHTIG! Vor der Installation lesen.
Glühbirne nicht enthalten. Steckertyp C. Diese Lampe ist nur für den Innenbereich geeignet. Sie ist gemäß IP20 klassifiziert und darf nicht in Feuchträumen verwendet werden. Im Falle von beschädigten Teilen wenden Sie sich bitte an einen professionellen Installateur, um mögliche Ersatzteile zu erhalten. Wenn Teile nicht ersetzt werden können, muss die Lampe als Elektroschrott entsorgt werden. Wenn das externe flexible Kabel oder der Kabel dieser Leuchte beschädigt ist, muss es ausschließlich vom Hersteller oder seinem Servicevertreter oder einer ähnlich qualifizierten Person ausgetauscht werden, um eine Gefahr zu vermeiden. Befolgen Sie die Montageanleitung sorgfältig und bewahren Sie sie für zukünftige Verwendung auf.
Entsorgung von Elektrogeräten
Entsorgen Sie Ihr elektrisches Gerät nicht im Hausmüll. Bitte entsorgen Sie es an Ihrer örtlichen Entsorgungsstelle gemäß den örtlichen Richtlinien.

Français – FR
IMPORTANT ! – Lisez avant de commencer l'installation.
Ampoule non incluse. Prise type C. Cette lampe est destinée à un usage intérieur uniquement. Classée IP20, elle ne doit pas être utilisée dans des pièces humides. En cas de pièces endommagées, veuillez contacter un installateur professionnel pour un éventuel remplacement. Si des pièces ne peuvent pas être remplacées, la lampe doit être jetée comme déchet électronique. Si le câble externe flexible ou le cordon de cette luminaire est endommagé, il doit être exclusivement remplacé par le fabricant ou son agent de service ou une personne qualifiée similaire afin d'éviter un danger. Suivez attentivement les instructions de montage et conservez-les pour une utilisation future.
Élimination de l'appareil utilisé
Ne jetez pas votre appareil électrique dans les déchets ménagers. Veuillez le jeter à votre point de collecte local, en suivant les directives locales.

Български - BG
ВАЖНО! – Прочетете преди да започнете инсталирането.
Крушката не е включена. Тип C щепсел. Тази лампа е само за вътрешно помещение. Класифицирана като IP20 и не трябва да се използва в мокри помещения. В случай на повредени части, моля, свържете се с професионален монтажист за възможна замяна. Ако има части, които не могат да бъдат заменени, лампата трябва да се изхвърли като електронно боклук. Ако външният гъвкав кабел или кордон на тази луминера е повреден, той трябва изключително да бъде заменен от производителя или неговият агент за обслужване или подобно квалифицирано лице, за да се избегне опасност. Следвайте внимателно инструкциите за сглобяване и ги запазете за бъдеща употреба.
Изхвърляне на използвано устройство
Не изхвърляйте електрическото си устройство в битовите отпадъци. Моля, изхвърлете го на местно място за изхвърляне на отпадъци, като следвате местните указания.

Eesti keel - EST
OLULINE! – Lugege enne paigaldamise alustamist.
Pirn ei kuulu komplekti. C-tüüpi pistik. See lamp on mõeldud ainult siseruumides kasutamiseks. IP20 klassifitseeritud ning ei sobi kasutamiseks märgades ruumides. Kahjustatud osade korral pöörduge võimaliku asenduse saamiseks professionaalse paigaldaja poole. Kui mõnda osa ei saa asendada, tuleb lamp utiliseerida elektroonilise jäätmena. Kui selle valgusti väline painduv kaabel või juhe on kahjustatud, tuleb see asendada ainult tootja või tema teenindusagendi või samase kvalifitseeritud isiku poolt, et vältida ohtu. Järgige montaaži juhiseid hoolikalt ja hoidke neid tulevikuks alles.
Kasutatud seadme utiliseerimine
Ärge visake oma elektriseadet olmeprügi hulka. Palun utiliseerige see kohalikul jäätmete utiliseerimiskohal, järgides kohalikke juhiseid.

Lamp w. plug. 1

Bloomingville creative collection bloomingvillemini ILLUME x Bloomingville

Suomi - FIN
TÄRKEÄÄ! – Lue ennen asennu aloittamista.
Lamppu ei sisälly toimitukseen. C-tyypin pistoke. Tämä lamppu on tarkoitettu vain sisäkäyttöön. Se on luokiteltu IP20:ksi eikä sovellu kosteisiin tiloihin. Vaurioituneiden osien tapauksessa ota yhteys ammattimaiseen asentajaan mahdollista vaihtoa varten. Jos osia ei voi vaihtaa, lamppu on hävitettävä sähköjätteenä. Jos tämän valaisimen ulkoinen joustava kaapeli tai johto on vaurioitunut, se on vaihdettava yksinomaan valmistajan tai hänen palveluasentajansa tai vastaavan pätevän henkilön toimesta vaaran välttämiseksi. Noudata kokoamisohjeita tarkasti ja säilytä niitä tulevaa käyttöä varten.
Käytetyn laitteen hävittäminen
Älä hävitä sähköistä laitettasi kotitalousjätteiden joukossa. Hävitä se paikallisessa jätekeräyspisteessä noudattaen paikallisia ohjeita.

Αγγλικά - GR
ΣΗΜΑΝΤΙΚΟ! – Διαβάστε πριν ξεκινήσετε την εγκατάσταση.
Ο λαμπτήρας δεν περιλαμβάνεται. Βύσμα τύπου C. Αυτή η λάμπα προορίζεται μόνο για εσωτερική χρήση. Κατηγορία IP20 και δεν πρέπει να χρησιμοποιείται σε υγρούς χώρους. Σε περίπτωση βλαβών, επικοινωνήστε με επαγγελματία εγκαταστάτη για πιθανή αντικατάσταση. Εάν υπάρχουν μέρη που δεν μπορούν να αντικατασταθούν, η λάμπα πρέπει να απορριφθεί ως ηλεκτρονικά απόβλητα. Αν το εξωτερικό εύέλικτο καλώδιο ή καλώδιο αυτού του φωτιστικού έχει υποστεί ζημιά, πρέπει να αντικατασταθεί αποκλειστικά από τον κατασκευαστή ή τον εξουσιοδοτημένο του αντιπρόσωπο ή ένα παρόμοιο κατάλληλο πρόσωπο προκειμένου να αποφευχθεί κάθε επικίνδυνη κατάσταση. Ακολουθήστε προσεκτικά τις οδηγίες συναρμολόγησης και αποθηκεύστε τις για μελλοντική χρήση.
Απόρριψη χρησιμοποιημένης συσκευής
Μην απορρίπτετε την ηλεκτρική σας συσκευή στα οικιακά απορρίμματα. Παρακαλούμε απορρίψτε τη στον τοπικό σας σταθμό απορρίψεως αποβλήτων, ακολουθώντας τις τοπικές οδηγίες.

Italiano - IT
IMPORTANTE ! – Leggere prima di iniziare l'installazione.
Lampadina non inclusa. Spina tipo C. Questa lampada è destinata esclusivamente per uso interno. Classificato IP20 e non deve essere utilizzata in ambienti umidi. In caso di parti danneggiate, contattare un installatore professionale per una possibile sostituzione. Se ci sono parti che non possono essere sostituite, la lampada deve essere smaltita come rifiuto elettronico. Se il cavo flessibile esterno o il cavo di questa lampada è danneggiato, deve essere esclusivamente sostituito dal produttore o dal suo agente di servizio o da una persona qualificata simile per evitare un pericolo. Seguire attentamente le istruzioni di montaggio e conservarle per un utilizzo futuro.
Smaltimento dell'apparecchio usato Non smaltire il vostro apparecchio elettrico tra i rifiuti domestici. Si prega di smaltirlo presso il vostro punto di raccolta rifiuti locale, seguendo le linee guida locali.

Hrvatski - HR
VAŽNO ! – Pročitajte prije početka instalacije.
Žarulja nije uključena. Tip C utikač. Ova lampa je namijenjena isključivo za unutarnju uporabu. Klasificirana je kao IP20 i nije za upotrebu u vlažnim prostorijama. U slučaju oštećenih dijelova, obratite se profesionalnom instalateru za moguću zamjenu. Ako postoje dijelovi koji se ne mogu zamijeniti, lampa se mora odbaciti kao elektronički otpad. Ako je vanjski fleksibilni kabel ili kabel ove svjetiljke oštećen, mora se isključivo zamijeniti proizvođačem ili njegovim servisnim agentom ili slično kvalificiranom osobom kako bi se izbjegla opasnost. Pažljivo slijedite upute za montažu i sačuvajte ih za buduću upotrebu.
Odlaganje korištene opreme
Ne bacajte svoj električni uređaj u kućni otpad. Molimo, odložite ga na lokalnom mjestu za odlaganje otpada, slijedeći lokalne smjernice.

Latviski - LV
SVARĪGI! – Lasiet pirms uzstādīšanas sākšanas.
Spuldze nav iekļauta. C tipa spraudnis. Šī lampa paredzēta tikai iekštelpu lietošanai. Tas ir klasificēts kā IP20 un nav paredzēts lietošanai mitrās telpās. Bojātu daļu gadījumā lūdzu, sazinieties ar profesionālu uzstādītāju iespējamas aizvietošanas nolūkos. Ja ir daļas, kas nevar tikt aizstātas, lampa ir jāiznīcina kā elektroniski atkritumi. Ja šīs lampas ārējais elastīgais vadu vai vadu ir bojāts, tas jāaizstāj izdevīgi tikai ražotājam vai viņa servisa aģentam vai līdzīgi kvalificētai personai, lai izvairītos no bīstamas situācijas. Rūpīgi ievērojiet montāžas instrukcijas un saglabājiet tās nākotnes lietošanai.
Izmantotās ierīces likvidēšana
Nemetiet savu elektrisko ierīci sadzīves atkritumos. Lūdzu, iznīciniet to vietējā atkritumu apsaimniekošanas punktā, ievērojot vietējās vadlīnijas.

Lietuvių k. - LT
SVARBU! – Perskaitykite prieš pradedant įrenginio montavimą.
Lemputė nepridedama. C tipo kištukas. Ši lempa skirta tik vidaus naudojimui. Klasifikuojama kaip IP20 ir netinka naudoti drėgnuose patalpose. Gadūjant pažeistų detalių, prašome susisiekti su profesionalu montavimo specialistu dėl galimybės jas pakeisti. Jei yra detalių, kurios negali būti pakeistos, lempa turi būti utilizuota kaip elektroninė atlieka. Jei šio lempos išorinė lanksti kabelis arba kabelis yra pažeistas, jis turi būti išimtinai pakeistas gamintojo arba jo aptarnavimo agento arba panašios kvalifikuotos asmenybės, kad būtų išvengta pavojaus. Atidžiai laikykitės surinkimo instrukcijų ir jas išsaugokite ateities naudojimui.
Naudotos įrangos utilizavimas
Nemėkite savo elektrinės įrangos buitinėse atliekose. Prašome utilizuoti ją savo vietinėje atliekų tvarkymo vietoje, laikantis vietinių gairių.

Lamp w. plug. 2

Bloomingville creative collection bloomingvillemini ILLUME x Bloomingville

Nederlands - NL
BELANGRIJK! – Lees voordat u begint met installeren.
Lamp niet inbegrepen. Stekkertype C. Deze lamp is alleen voor gebruik binnenshuis. Geclassificeerd als IP20 en niet geschikt voor gebruik in vochtige ruimtes. In geval van beschadigde onderdelen, neem contact op met een professionele installateur voor mogelijke vervanging. Als er onderdelen zijn die niet kunnen worden vervangen, moet de lamp worden afgevoerd als elektronisch afval. Als de externe flexibele kabel of snoer van deze armatuur beschadigd is, moet het uitsluitend worden vervangen door de fabrikant of zijn serviceagent of een soortgelijk gekwalificeerd persoon om een gevaar te voorkomen. Volg de montage-instructies zorgvuldig en bewaar ze voor toekomstig gebruik.
Afvoer van gebruikte apparatuur
Gooi uw elektrische apparaat niet bij het huishoudelijk afval. Gooi het alstublieft weg bij uw lokale afvalverwerkingspunt, volgens lokale richtlijnen.

Norsk - N
VIKTIG! – Les før installation påbegynnes.
Lyspære følger ikke med. Stikktype C. Denne lampen er kun for innendørs bruk. IP20-klassifisert og er ikke beregnet for bruk i våte rom. Ved skadde deler, vennligst kontakt en profesjonell installatør for eventuell erstatning. Hvis det er deler som ikke kan erstattes, må lampen kasseres som elektronisk avfall. Hvis den eksterne fleksible ledningen eller ledningen til denne armaturen er skadet, skal den utelukkende erstattes av produsenten eller hans serviceagent eller en lignende kvalifisert person for å unngå fare. Følg monteringsanvisningen nøye og behold den for fremtidig bruk.
Avhending av brukt apparat
Ikke kast elektrisk apparat i husholdningsavfallet. Vennligst kast det på ditt lokale avfallsdeponi, i tråd med lokale retningslinjer.

Polski - PL
WAŻNE! – Przeczytaj przed rozpoczęciem instalacji.
Żarówka nie jest dołączona. Wtyk typu C. Ta lampa jest przeznaczona tylko do użytku wewnętrznego. Klasyfikowana jako IP20 i nie nadaje się do użytku w pomieszczeniach wilgotnych. W przypadku uszkodzonych części, skontaktuj się z profesjonalnym instalatorem w celu ewentualnej wymiany. Jeśli są części, które nie mogą być wymienione, lampa musi zostać utylizowana jako elektroodpady. Jeśli zewnętrzny elastyczny przewód lub kabel tego oświetlenia jest uszkodzony, należy go wyłącznie wymienić przez producenta lub jego agenta serwisowego lub podobnie wykwalifikowaną osobę, aby uniknąć zagrożenia. Należy dokładnie przestrzegać instrukcji montażu i zachować je na przyszłość.
Usuwanie zużytego urządzenia
Nie wyrzucaj swojego urządzenia elektrycznego do odpadów domowych. Proszę utylizować je na lokalnym punkcie odbioru odpadów, zgodnie z lokalnymi wytycznymi.

Portugues - PT
IMPORTANTE ! – Ler antes de iniciar a instalação.
Lâmpada não incluída. Tipo de ficha C. Esta lâmpada destina-se apenas para uso em ambientes internos. Classificada como IP20 e não deve ser utilizada em ambientes húmidos. Em caso de peças danificadas, por favor contacte um instalador profissional para possível substituição. Se houver peças que não possam ser substituídas, a lâmpada deve ser descartada como resíduo eletrónico. Se o cabo flexível externo ou cabo desta luminária estiver danificado, ele deverá ser exclusivamente substituído pelo fabricante ou pelo seu agente de serviço ou por uma pessoa qualificada similar para evitar um perigo. Siga cuidadosamente as instruções de montagem e guarde-as para uso futuro.
Descarte do aparelho usado
Não descarte seu aparelho elétrico no lixo doméstico. Por favor, descarte-o no seu ponto local de recolha de resíduos, seguindo as orientações locais.

Română - RO
IMPORTANT ! – Citiți înainte de a începe instalarea.
Becul nu este inclus. Tip de priză C. Această lampă este destinată exclusiv pentru utilizare în interior. Clasificată ca IP20 și nu trebuie utilizată în încăperi umede. În cazul unor piese deteriorate, vă rugăm să contactați un instalator profesionist pentru posibila înlocuire. Dacă există piese care nu pot fi înlocuite, lampa trebuie eliminată ca deșeuri electronice. Dacă cablul flexibil extern sau cablul acestei lămpi este deteriorat, trebuie înlocuit exclusiv de către producător sau de către agentul său de service sau de o persoană calificată similară pentru a evita un pericol. Urmați cu atenție instrucțiunile de asamblare și păstrați-le pentru utilizare viitoare.
Eliminarea aparatului utilizat
Nu aruncați aparatul electric în gunoiul menajer. Vă rugăm să-l eliminați la punctul local de colectare a deșeurilor, respectând ghidurile locale.

Slovenčina - SK
DŮLEŽITÉ ! – Přečtěte si před začátkem instalace.
Žiarovka nie je súčasťou balenia. Typ zástrčky C. Toto lampa je určena pouze pro vnitřní použití. Je klasifikována jako IP20 a není určena k použití ve vlhkých prostorách. V případě poškozených částí kontaktujte profesionálního instalatéra pro možnou výměnu. Pokud jsou části, které nelze nahradit, lampa musí být likvidována jako elektronický odpad. Ak je vonkajší flexibilný kábel alebo kábel tejto lampy poškodený, musí ho výhradne nahradiť výrobca alebo jeho servisný zástupca alebo podobne kvalifikovaná osoba, aby sa predišlo nebezpečenstvu. Pečlivě dodržujte montážní instrukce a uschovejte je pro budoucí použití.
Odstranění použitého spotřebiče
Nehoďte svůj elektrický spotřebič do domácího odpadu. Prosím, odložte ho na místní sběrný dvůr, dodržujíc místní pokyny.

Lamp w. plug. 3

Bloomingville creative collection bloomingvillemini ILLUME x Bloomingville

Slovenščina - SLO
POMEMBNO! – Preberite pred začetkom namestitve.
Žarnica ni priložena. Tip vtiča C. Ta svetilka je namenjena samo za notranjo uporabo. Razvrščena kot IP20 in ni primerna za uporabo v vlažnih prostorih. V primeru poškodovanih delov se obrnite na strokovnega montažerja za morebitno zamenjavo. Če obstajajo deli, ki jih ni mogoče zamenjati, mora lampa biti odstranjena kot elektronski odpad. Če je zunanji fleksibilni kabel ali kabel te svetilke poškodovan, ga mora izključno zamenjati proizvajalec ali njegov servisni agent ali podobno usposobljena oseba, da se izognemo nevarnosti. Natančno upoštevajte navodila za montažo in jih shranite za kasnejšo uporabo.
Odlaganje uporabljenega aparata
Ne odvrzite svojega električnega aparata med gospodinjske odpadke. Prosim, odvrzite ga na lokalno mesto za odstranjevanje odpadkov, sledite lokalnim smernicam.

Español - E
IMPORTANTE ! – Leer antes de empezar la instalación.
Bombilla no incluida. Tipo de enchufe C. Esta lámpara es solo para uso en interiores. Clasificada como IP20 y no debe utilizarse en espacios húmedos. En caso de piezas dañadas, por favor, contacte con un instalador profesional para una posible sustitución. Si hay piezas que no pueden ser reemplazadas, la lámpara debe ser desechada como residuo electrónico. Si el cable flexible externo o el cable de esta luminaria está dañado, debe ser reemplazado exclusivamente por el fabricante o su agente de servicio o una persona calificada similar para evitar un peligro. Siga cuidadosamente las instrucciones de montaje y guárdelas para un uso futuro.
Eliminación del aparato usado
No deseche su aparato eléctrico en la basura doméstica. Por favor, deséchelo en su punto local de eliminación de residuos, siguiendo las pautas locales.

Svenska - S
VIKTIGT! – Läs innan du börjar installera.
Glödlampa ingår ej. Stickkontakt typ C. Denna lampa är endast avsedd för inomhusbruk. Klassificerad som IP20 och får inte användas i fuktiga utrymmen. Vid skadade delar, kontakta en professionell installatör för eventuell ersättning. Om det finns delar som inte kan ersättas måste lampan kasseras som elektroniskt avfall. Om den externa flexibla kabeln eller sladden till denna armatur är skadad, ska den uteslutande bytas ut av tillverkaren eller hans serviceagent eller en liknande kvalificerad person för att undvika fara. Följ monteringsanvisningen noggrant och spara den för framtida bruk.
Kassering av använd apparat
Kasta inte din elektriska apparat i hushållssoporna. Vänligen kasta den på din lokala återvinningsstation, enligt lokala riktlinjer.

Čeština - CZ
DŮLEŽITÉ! – Přečtěte si před začátkem instalace.
Žárovka není součástí balení. Zástrčka typu C. Tato lampa je určena pouze pro vnitřní použití. Je klasifikována jako IP20 a není určena k použití ve vlhkých prostorách. V případě poškozených částí kontaktujte profesionálního instalatéra pro možnou výměnu. Pokud jsou části, které nelze nahradit, lampa musí být likvidována jako elektronický odpad. Pokud je vnější flexibilní kabel nebo kabel této lampy poškozen, musí být výhradně nahrazen výrobcem nebo jeho servisním zástupcem nebo podobně kvalifikovanou osobou, aby se předešlo nebezpečí. Pečlivě dodržujte montážní instrukce a uschovejte je pro budoucí použití.
Odstranění použitého spotřebiče
Nehoďte svůj elektrický spotřebič do domácího odpadu. Prosím, odložte ho na místní sběrný dvůr, dodržujíc místní pokyny.

Magyar - H
FONTOS! – Olvassa el a telepítés megkezdése előtt.
Az izzó nem tartozék. C típusú csatlakozó. Ez a lámpa kizárólag beltéri használatra szolgál. IP20-as osztályozású, és nem használható nedves helyiségekben. Sérült alkatrészek esetén kérjük, lépjen kapcsolatba egy szakmai telepítővel lehetséges csere érdekében. Ha olyan alkatrészek vannak, amelyeket nem lehet pótolni, a lámpát elektronikus hulladékként kell eldobni. Ha ennek a világítótestnek a külső rugalmas kábele vagy vezetéke megsérült, azt kizárólag a gyártó vagy a szolgáltatója vagy hasonlóan képzett személy cserélheti ki, hogy elkerüljük a veszélyt. Kövesse gondosan a szerelési utasításokat, és őrizze meg őket a későbbi felhasználás érdekében.
Használt készülék eldobása
Ne dobja el az elektromos készüléket a háztartási hulladékba. Kérjük, dobja el a helyi hulladékgyűjtőhelyen, a helyi irányelveknek megfelelően.

Lamp w. plug. 4

"Bloomingville" creative collection bloomingville ILLUME x "Bloomingville"

Component list: 82054135

A = 1x 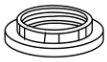	B = 1x 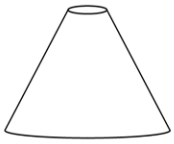
C =1x	D =
E =	F =

Lamp w. plug. 5

"Bloomingville" creative collection bloomingville ILLUME x "Bloomingville"

Assembly instruction: 82054135

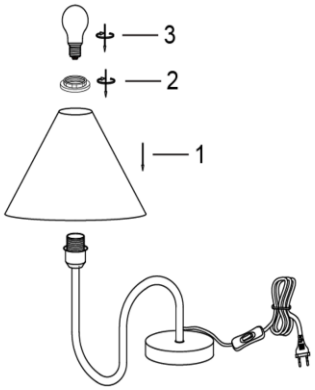

Lamp w. plug. 6

TEST REPORT N°: ADLO-EGZ-P25040277

For model 82054157

Bloomingville creative collection bloomingvillemini ILLUME x Bloomingville

82054157

English - US
IMPORTANT! – Read before starting to install.
Light bulb not included. Plug type C. This lamp is for indoor use only. IP20 classified and is not for use in wet rooms. In case of any damaged parts, please contact a professional installer for possible replacement. If there are parts that cannot be replaced, the lamp must be disposed as electronic waste.
If the external flexible cable or cord of this luminaire is damaged, it shall be exclusively replaced by the manufacturer or his service agent or a similar qualified person in order to avoid a hazard.
Follow assembly instruction carefully and save for future use.
Dispose of used appliance
Do not dispose your electric appliance in the household waste. Please dispose at your local waste disposal point, by following local guidelines.

Dansk - DK
VIGTIGT! – Læs før installation påbegyndes.
Pære medfølger ikke. Stiktype C. Denne lampe er kun til indendørs brug. IP20 klassificeret og må ikke anvendes i vådrum. I tilfælde af beskadigede dele, kontakt da venligst en professionel installatør for mulig udskiftning. Hvis det er dele som ikke kan udskiftes, skal lampen deponeres i elektronisk affald. Hvis den eksterne fleksible ledning eller ledning af denne lampe er beskadiget, skal den udelukkende udskiftes af producenten eller hans serviceagent eller en lignende kvalificeret person for at undgå fare. Følg samlevejledningen grundigt og gem den til senere brug.
Bortskaffelse af brugt apparat
Smid ikke dit elektriske apparat ud med husholdningsaffaldet. Deponer ved dit lokale affaldsdepot og følg lokale retningslinjer.

Deutsch – DE
WICHTIG! Vor der Installation lesen.
Glühbirne nicht enthalten. Steckertyp C. Diese Lampe ist nur für den Innenbereich geeignet. Sie ist gemäß IP20 klassifiziert und darf nicht in Feuchträumen verwendet werden. Im Falle von beschädigten Teilen wenden Sie sich bitte an einen professionellen Installateur, um mögliche Ersatzteile zu erhalten. Wenn Teile nicht ersetzt werden können, muss die Lampe als Elektroschrott entsorgt werden. Wenn das externe flexible Kabel oder der Kabel dieser Leuchte beschädigt ist, muss es ausschließlich vom Hersteller oder seinem Servicevertreter oder einer ähnlich qualifizierten Person ausgetauscht werden, um eine Gefahr zu vermeiden. Befolgen Sie die Montageanleitung sorgfältig und bewahren Sie sie für zukünftige Verwendung auf.
Entsorgung von Elektrogeräten
Entsorgen Sie Ihr elektrisches Gerät nicht im Hausmüll. Bitte entsorgen Sie es an Ihrer örtlichen Entsorgungsstelle gemäß den örtlichen Richtlinien.

Français – FR
IMPORTANT ! – Lisez avant de commencer l'installation.
Ampoule non incluse. Prise type C. Cette lampe est destinée à un usage intérieur uniquement. Classée IP20, elle ne doit pas être utilisée dans des pièces humides. En cas de pièces endommagées, veuillez contacter un installateur professionnel pour un éventuel remplacement. Si des pièces ne peuvent pas être remplacées, la lampe doit être jetée comme déchet électronique. Si le câble externe flexible ou le cordon de cette luminaire est endommagé, il doit être exclusivement remplacé par le fabricant ou son agent de service ou une personne qualifiée similaire afin d'éviter un danger. Suivez attentivement les instructions de montage et conservez-les pour une utilisation future.
Élimination de l'appareil utilisé
Ne jetez pas votre appareil électrique dans les déchets ménagers. Veuillez le jeter à votre point de collecte local, en suivant les directives locales.

Български - BG
ВАЖНО! – Прочетете преди да започнете инсталирането.
Крушката не е включена. Тип C щепсел. Тази лампа е само за вътрешно помещение. Класифицирана като IP20 и не трябва да се използва в мокри помещения. В случай на повредени части, моля, свържете се с професионален монтажист за възможна замяна. Ако има части, които не могат да бъдат заменени, лампата трябва да се изхвърли като електронно боклук. Ако външният гъвкав кабел или кордон на тази луминера е повреден, той трябва изключително да бъде заменен от производителя или неговият агент за обслужване или подобно квалифицирано лице, за да се избегне опасност. Следвайте внимателно инструкциите за сглобяване и ги запазете за бъдеща употреба.
Изхвърляне на използвано устройство
Не изхвърляйте електрическото си устройство в битовите отпадъци. Моля, изхвърлете го на местно място за изхвърляне на отпадъци, като следвате местните указания.

Eesti keel - EST
OLULINE! – Lugege enne paigaldamise alustamist.
Pirn ei kuulu komplekti. C-tüüpi pistik. See lamp on mõeldud ainult siseruumides kasutamiseks. IP20 klassifitseeritud ning ei sobi kasutamiseks märgades ruumides. Kahjustatud osade korral pöörduge võimaliku asenduse saamiseks professionaalse paigaldaja poole. Kui mõnda osa ei saa asendada, tuleb lamp utiliseerida elektroonilise jäätmena. Kui selle valgusti väline painduv kaabel või juhe on kahjustatud, tuleb see asendada ainult tootja või tema teenindusagendi või samase kvalifitseeritud isiku poolt, et vältida ohtu. Järgige montaaži juhiseid hoolikalt ja hoidke neid tulevikuks alles.
Kasutatud seadme utiliseerimine
Ärge visake oma elektriseadet olmeprügi hulka. Palun utiliseerige see kohalikul jäätmete utiliseerimiskohal, järgides kohalikke juhiseid.

Lamp w. plug. 1

Bloomingville creative collection bloomingvillemini ILLUME x Bloomingville

Suomi - FIN
TÄRKEÄÄ! – Lue ennen asennu aloittamista.
Lamppu ei sisälly toimitukseen. C-tyypin pistoke. Tämä lamppu on tarkoitettu vain sisäkäyttöön. Se on luokiteltu IP20:ksi eikä sovellu kosteisiin tiloihin. Vaurioituneiden osien tapauksessa ota yhteys ammattimaiseen asentajaan mahdollista vaihtoa varten. Jos osia ei voi vaihtaa, lamppu on hävitettävä sähköjätteenä. Jos tämän valaisimen ulkoinen joustava kaapeli tai johto on vaurioitunut, se on vaihdettava yksinomaan valmistajan tai hänen palveluasentajansa tai vastaavan pätevän henkilön toimesta vaaran välttämiseksi. Noudata kokoamisohjeita tarkasti ja säilytä niitä tulevaa käyttöä varten.
Käytetyn laitteen hävittäminen
Älä hävitä sähköistä laitettasi kotitalousjätteiden joukossa. Hävitä se paikallisessa jätekeräyspisteessä noudattaen paikallisia ohjeita.

Αγγλικά - GR
ΣΗΜΑΝΤΙΚΟ! – Διαβάστε πριν ξεκινήσετε την εγκατάσταση.
Ο λαμπτήρας δεν περιλαμβάνεται. Βύσμα τύπου C. Αυτή η λάμπα προορίζεται μόνο για εσωτερική χρήση. Κατηγορία IP20 και δεν πρέπει να χρησιμοποιείται σε υγρούς χώρους. Σε περίπτωση βλαβών, επικοινωνήστε με επαγγελματία εγκαταστάτη για πιθανή αντικατάσταση. Εάν υπάρχουν μέρη που δεν μπορούν να αντικατασταθούν, η λάμπα πρέπει να απορριφθεί ως ηλεκτρονικά απόβλητα. Αν το εξωτερικό εύέλικτο καλώδιο ή καλώδιο αυτού του φωτιστικού έχει υποστεί ζημιά, πρέπει να αντικατασταθεί αποκλειστικά από τον κατασκευαστή ή τον εξουσιοδοτημένο του εκπρόσωπο ή ένα παρόμοιο κατάλληλο πρόσωπο προκειμένου να αποφευχθεί κάθε επικίνδυνη κατάσταση. Ακολουθήστε προσεκτικά τις οδηγίες συναρμολόγησης και αποθηκεύστε τις για μελλοντική χρήση.
Απόρριψη χρησιμοποιημένης συσκευής
Μην απορρίπτετε την ηλεκτρική σας συσκευή στα οικιακά απορρίμματα. Παρακαλούμε απορρίψτε τη στον τοπικό σας σταθμό απορρίψεως αποβλήτων, ακολουθώντας τις τοπικές οδηγίες.

Italiano - IT
IMPORTANTE ! – Leggere prima di iniziare l'installazione.
Lampadina non inclusa. Spina tipo C. Questa lampada è destinata esclusivamente per uso interno. Classificato IP20 e non deve essere utilizzata in ambienti umidi. In caso di parti danneggiate, contattare un installatore professionale per una possibile sostituzione. Se ci sono parti che non possono essere sostituite, la lampada deve essere smaltita come rifiuto elettronico. Se il cavo flessibile esterno o il cavo di questa lampada è danneggiato, deve essere esclusivamente sostituito dal produttore o dal suo agente di servizio o da una persona qualificata simile per evitare un pericolo. Seguire attentamente le istruzioni di montaggio e conservarle per un utilizzo futuro.
Smaltimento dell'apparecchio usato Non smaltire il vostro apparecchio elettrico tra i rifiuti domestici. Si prega di smaltirlo presso il vostro punto di raccolta rifiuti locale, seguendo le linee guida locali.

Hrvatski - HR
VAŽNO ! – Pročitajte prije početka instalacije.
Žarulja nije uključena. Tip C utikač. Ova lampa je namijenjena isključivo za unutarnju uporabu. Klasificirana je kao IP20 i nije za upotrebu u vlažnim prostorijama. U slučaju oštećenih dijelova, obratite se profesionalnom instalateru za moguću zamjenu. Ako postoje dijelovi koji se ne mogu zamijeniti, lampa se mora odbaciti kao elektronički otpad. Ako je vanjski fleksibilni kabel ili kabel ove svjetiljke oštećen, mora se isključivo zamijeniti proizvođačem ili njegovim servisnim agentom ili slično kvalificiranom osobom kako bi se izbjegla opasnost. Pažljivo slijedite upute za montažu i sačuvajte ih za buduću upotrebu.
Odlaganje korištene opreme
Ne bacajte svoj električni uređaj u kućni otpad. Molimo, odložite ga na lokalnom mjestu za odlaganje otpada, slijedeći lokalne smjernice.

Latviski - LV
SVARĪGI! – Lasiet pirms uzstādīšanas sākšanas.
Spuldze nav iekļauta. C tipa spraudnis. Šī lampa paredzēta tikai iekštelpu lietošanai. Tas ir klasificēts kā IP20 un nav paredzēts lietošanai mitrās telpās. Bojātu daļu gadījumā lūdzu, sazinieties ar profesionālu uzstādītāju iespējamas aizvietošanas nolūkos. Ja ir daļas, kas nevar tikt aizstātas, lampa ir jāiznīcina kā elektroniski atkritumi. Ja šīs lampas ārējais elastīgais vadu vai vadu ir bojāts, tas jāaizstāj izdevīgi tikai ražotājam vai viņa servisa aģentam vai līdzīgi kvalificētai personai, lai izvairītos no bīstamas situācijas. Rūpīgi ievērojiet montāžas instrukcijas un saglabājiet tās nākotnes lietošanai.
Izmantotās ierīces likvidēšana
Nemetiet savu elektrisko ierīci sadzīves atkritumos. Lūdzu, izniciniet to vietējā atkritumu apsaimniekošanas punktā, ievērojot vietējās vadlīnijas.

Lietuvių k. - LT
SVARBU! – Perskaitykite prieš pradedant įrenginio montavimą.
Lemputė nepridedama. C tipo kištukas. Ši lempa skirta tik vidaus naudojimui. Klasifikuojama kaip IP20 ir netinka naudoti drėgnuose patalpose. Gadijant pažeistų detalių, prašome susisiekti su profesionaliu montavimo specialistu dėl galimybės jas pakeisti. Jei yra detalių, kurios negali būti pakeistos, lempa turi būti utilizuota kaip elektroninė atlieka. Jei šio lempos išorinė lankstí kabelis arba kabelis yra pažeistas, jis turi būti išimtinai pakeistas gamintojo arba jo aptarnavimo agento arba panašios kvalifikuotos asmenybės, kad būtų išvengta pavojaus. Atidžiai laikykitės surinkimo instrukcijų ir jas išsaugokite ateities naudojimui.
Naudotos įrangos utilizavimas
Nemėkite savo elektrinės įrangos buitinėse atliekose. Prašome utilizuoti ją savo vietinėje atliekų tvarkymo vietoje, laikantis vietinių gairių.

Lamp w. plug. 2

Bloomingville creative collection bloomingvillemini ILLUME x Bloomingville

Nederlands - NL
BELANGRIJK! – Lees voordat u begint met installeren.
Lamp niet inbegrepen. Stekkertype C. Deze lamp is alleen voor gebruik binnenshuis. Geclassificeerd als IP20 en niet geschikt voor gebruik in vochtige ruimtes. In geval van beschadigde onderdelen, neem contact op met een professionele installateur voor mogelijke vervanging. Als er onderdelen zijn die niet kunnen worden vervangen, moet de lamp worden afgevoerd als elektronisch afval. Als de externe flexibele kabel of snoer van deze armatuur beschadigd is, moet het uitsluitend worden vervangen door de fabrikant of zijn serviceagent of een soortgelijk gekwalificeerd persoon om een gevaar te voorkomen. Volg de montage-instructies zorgvuldig en bewaar ze voor toekomstig gebruik.
Afvoer van gebruikte apparatuur
Gooi uw elektrische apparaat niet bij het huishoudelijk afval. Gooi het alstublieft weg bij uw lokale afvalverwerkingspunt, volgens lokale richtlijnen.

Norsk - N
VIKTIG! – Les før installation påbegynnes.
Lyspære følger ikke med. Stikktype C. Denne lampen er kun for innendørs bruk. IP20-klassifisert og er ikke beregnet for bruk i våte rom. Ved skadde deler, vennligst kontakt en profesjonell installatør for eventuell erstatning. Hvis det er deler som ikke kan erstattes, må lampen kasseres som elektronisk avfall. Hvis den eksterne fleksible ledningen eller ledningen til denne armaturen er skadet, skal den utelukkende erstattes av produsenten eller hans serviceagent eller en lignende kvalifisert person for å unngå fare. Følg monteringsanvisningen nøye og behold den for fremtidig bruk.
Avhending av brukt apparat
Ikke kast elektrisk apparat i husholdningsavfallet. Vennligst kast det på ditt lokale avfallsdeponi, i tråd med lokale retningslinjer.

Polski - PL
WAŻNE! – Przeczytaj przed rozpoczęciem instalacji.
Żarówka nie jest dołączona. Wtyk typu C. Ta lampa jest przeznaczona tylko do użytku wewnętrznego. Klasyfikowana jako IP20 i nie nadaje się do użytku w pomieszczeniach wilgotnych. W przypadku uszkodzonych części, skontaktuj się z profesjonalnym instalatorem w celu ewentualnej wymiany. Jeśli są części, które nie mogą być wymienione, lampa musi zostać utylizowana jako elektroodpady. Jeśli zewnętrzny elastyczny przewód lub kabel tego oświetlenia jest uszkodzony, należy go wyłącznie wymienić przez producenta lub jego agenta serwisowego lub podobnie wykwalifikowaną osobę, aby uniknąć zagrożenia. Należy dokładnie przestrzegać instrukcji montażu i zachować je na przyszłość.
Usuwanie zużytego urządzenia
Nie wyrzucaj swojego urządzenia elektrycznego do odpadów domowych. Proszę utylizować je na lokalnym punkcie odbioru odpadów, zgodnie z lokalnymi wytycznymi.

Portugues - PT
IMPORTANTE ! – Ler antes de iniciar a instalação.
Lâmpada não incluída. Tipo de ficha C. Esta lâmpada destina-se apenas para uso em ambientes internos. Classificada como IP20 e não deve ser utilizada em ambientes húmidos. Em caso de peças danificadas, por favor contacte um instalador profissional para possível substituição. Se houver peças que não possam ser substituídas, a lâmpada deve ser descartada como resíduo eletrónico. Se o cabo flexível externo ou cabo desta luminária estiver danificado, ele deverá ser exclusivamente substituído pelo fabricante ou pelo seu agente de serviço ou por uma pessoa qualificada similar para evitar um perigo. Siga cuidadosamente as instruções de montagem e guarde-as para uso futuro.
Descarte do aparelho usado
Não descarte seu aparelho elétrico no lixo doméstico. Por favor, descarte-o no seu ponto local de recolha de resíduos, seguindo as orientações locais.

Română - RO
IMPORTANT ! – Citiți înainte de a începe instalarea.
Becul nu este inclus. Tip de priză C. Această lampă este destinată exclusiv pentru utilizare în interior. Clasificată ca IP20 și nu trebuie utilizată în încăperi umede. În cazul unor piese deteriorate, vă rugăm să contactați un instalator profesionist pentru posibila înlocuire. Dacă există piese care nu pot fi înlocuite, lampa trebuie eliminată ca deșeuri electronice. Dacă cablul flexibil extern sau cablul acestei lămpi este deteriorat, trebuie înlocuit exclusiv de către producător sau de către agentul său de service sau de o persoană calificată similară pentru a evita un pericol. Urmați cu atenție instrucțiunile de asamblare și păstrați-le pentru utilizare viitoare.
Eliminarea aparatului utilizat
Nu aruncați aparatul electric în gunoiul menajer. Vă rugăm să-l eliminați la punctul local de colectare a deșeurilor, respectând ghidurile locale.

Slovenčina - SK
DÔLEŽITÉ ! – Prečítajte si pred začiatkom inštalace.
Žiarovka nie je súčasťou balenia. Typ zástrčky C. Táto lampa je určena pouze pro vnitřní použití. Je klasifikována jako IP20 a není určena k použití ve vlhkých prostorách. V případě poškozených částí kontaktujte profesionálního instalatéra pro možnou výměnu. Pokud jsou části, které nelze nahradit, lampa musí být likvidována jako elektronický odpad. Ak je vonkajší flexibilný kábel alebo kábel tejto lampy poškodený, musí ho výhradne nahradiť výrobca alebo jeho servisný zástupca alebo podobne kvalifikovaná osoba, aby sa predišlo nebezpečenstvu. Pečlivě dodržujte montážní instrukce a uschovejte je pro budoucí použití.
Odstranění použitého spotřebiče
Nehoďte svůj elektrický spotřebič do domácího odpadu. Prosím, odložte ho na místní sběrný dvůr, dodržujíc místní pokyny.

Lamp w. plug. 3

Bloomingville creative collection bloomingvillemini ILLUME x Bloomingville

Slovenščina - SLO
POMEMBNO! – Preberite pred začetkom namestitve.
Žarnica ni priložena. Tip vtiča C. Ta svetilka je namenjena samo za notranjo uporabo. Razvrščena kot IP20 in ni primerna za uporabo v vlažnih prostorih. V primeru poškodovanih delov se obrnite na strokovnega montažerja za morebitno zamenjavo. Če obstajajo deli, ki jih ni mogoče zamenjati, mora lampa biti odstranjena kot elektronski odpad. Če je zunanji fleksibilni kabel ali kabel te svetilke poškodovan, ga mora izključno zamenjati proizvajalec ali njegov servisni agent ali podobno usposobljena oseba, da se izognemo nevarnosti. Natančno upoštevajte navodila za montažo in jih shranite za kasnejšo uporabo.
Odlaganje uporabljenega aparata
Ne odvrzite svojega električnega aparata med gospodinjske odpadke. Prosim, odvrzite ga na lokalno mesto za odstranjevanje odpadkov, sledite lokalnim smernicam.

Español - E
IMPORTANTE ! – Leer antes de empezar la instalación.
Bombilla no incluida. Tipo de enchufe C. Esta lámpara es solo para uso en interiores. Clasificado como IP20 y no debe utilizarse en espacios húmedos. En caso de piezas dañadas, por favor, contacte con un instalador profesional para una posible sustitución. Si hay piezas que no pueden ser reemplazadas, la lámpara debe ser desechada como residuo electrónico. Si el cable flexible externo o el cable de esta luminaria está dañado, debe ser reemplazado exclusivamente por el fabricante o su agente de servicio o una persona calificada similar para evitar un peligro. Siga cuidadosamente las instrucciones de montaje y guárdelas para un uso futuro.
Eliminación del aparato usado
No deseche su aparato eléctrico en la basura doméstica. Por favor, deséchelo en su punto local de eliminación de residuos, siguiendo las pautas locales.

Svenska - S
VIKTIGT! – Läs innan du börjar installera.
Glödlampa ingår ej. Stickkontakt typ C. Denna lampa är endast avsedd för inomhusbruk. Klassificerad som IP20 och får inte användas i fuktiga utrymmen. Vid skadade delar, kontakta en professionell installatör för eventuell ersättning. Om det finns delar som inte kan ersättas måste lampan kasseras som elektroniskt avfall. Om den externa flexibla kabeln eller sladden till denna armatur är skadad, ska den uteslutande bytas ut av tillverkaren eller hans serviceagent eller en liknande kvalificerad person för att undvika fara. Följ monteringsanvisningen noggrant och spara den för framtida bruk.
Kassering av använd apparat
Kasta inte din elektriska apparat i hushållssoporna. Vänligen kasta den på din lokala återvinningsstation, enligt lokala riktlinjer.

Čeština - CZ
DŮLEŽITÉ! – Přečtěte si před začátkem instalace.
Žárovka není součástí balení. Zástrčka typu C. Tato lampa je určena pouze pro vnitřní použití. Je klasifikována jako IP20 a není určena k použití ve vlhkých prostorách. V případě poškozených částí kontaktujte profesionálního instalatéra pro možnou výměnu. Pokud jsou části, které nelze nahradit, lampa musí být likvidována jako elektronický odpad. Pokud je vnější flexibilní kabel nebo kabel této lampy poškozen, musí být výhradně nahrazen výrobcem nebo jeho servisním zástupcem nebo podobně kvalifikovanou osobou, aby se předešlo nebezpečí. Pečlivě dodržujte montážní instrukce a uschovejte je pro budoucí použití.
Odstranění použitého spotřebiče
Nehoďte svůj elektrický spotřebič do domácího odpadu. Prosím, odložte ho na místní sběrný dvůr, dodržujíc místní pokyny.

Magyar - H
FONTOS! – Olvassa el a telepítés megkezdése előtt.
Az izzó nem tartozék. C típusú csatlakozó. Ez a lámpa kizárólag beltéri használatra szolgál. IP20-as osztályozású, és nem használható nedves helyiségekben. Sérült alkatrészek esetén kérjük, lépjen kapcsolatba egy szakmai telepítővel lehetséges csere érdekében. Ha olyan alkatrészek vannak, amelyeket nem lehet pótolni, a lámpát elektronikus hulladékként kell eldobni. Ha ennek a világítótestnek a külső rugalmas kábele vagy vezetéke megsérült, azt kizárólag a gyártó vagy a szolgáltatója vagy hasonlóan képzett személy cserélheti ki, hogy elkerüljük a veszélyt. Kövesse gondosan a szerelési utasításokat, és őrizze meg őket a későbbi felhasználás érdekében.
Használt készülék eldobása
Ne dobja el az elektromos készüléket a háztartási hulladékba. Kérjük, dobja el a helyi hulladékgyűjtőhelyen, a helyi irányelveknek megfelelően.

Lamp w. plug. 4

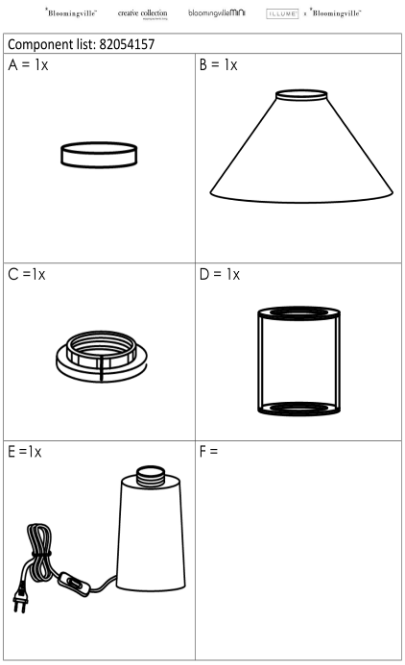
Component list: 82054157
A = 1x
B = 1x
C =1x
D = 1x
E =1x
F =
Lamp w. plug.
5

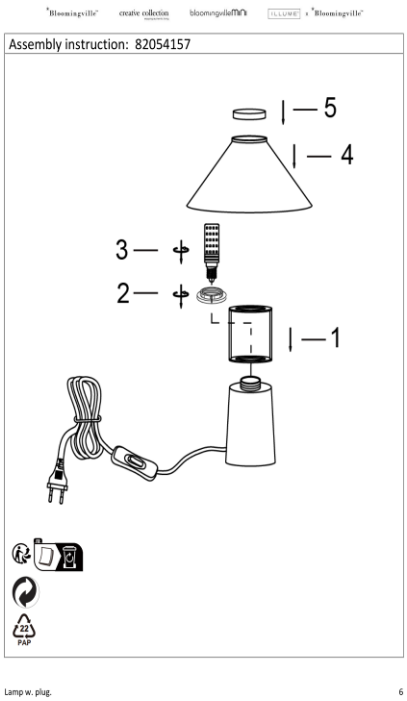
Assembly instruction: 82054157
5
4
3
2
1
Lamp w. plug.
6

For model 82068032

Bloomingville creative collection bloomingville mini ILLUME x Bloomingville

82068032

English - US
IMPORTANT! – Read before starting to install.
Light bulb not included. Plug type C. This lamp is for indoor use only. IP20 classified and is not for use in wet rooms. In case of any damaged parts, please contact a professional installer for possible replacement. If there are parts that cannot be replaced, the lamp must be disposed as electronic waste. If the external flexible cable or cord of this luminaire is damaged, it shall be exclusively replaced by the manufacturer or his service agent or a similar qualified person in order to avoid a hazard.
Follow assembly instruction carefully and save for future use.
Dispose of used appliance
Do not dispose your electric appliance in the household waste. Please dispose at your local waste disposal point, by following local guidelines.

Français – FR
IMPORTANT ! – Lisez avant de commencer l'installation.
Ampoule non incluse. Prise type C. Cette lampe est destinée à un usage intérieur uniquement. Classée IP20, elle ne doit pas être utilisée dans des pièces humides. En cas de pièces endommagées, veuillez contacter un installateur professionnel pour un éventuel remplacement. Si des pièces ne peuvent pas être remplacées, la lampe doit être jetée comme déchet électronique. Si le câble externe flexible ou le cordon de cette luminaire est endommagé, il doit être exclusivement remplacé par le fabricant ou son agent de service ou une personne qualifiée similaire afin d'éviter un danger. Suivez attentivement les instructions de montage et conservez-les pour une utilisation future.
Élimination de l'appareil utilisé
Ne jetez pas votre appareil électrique dans les déchets ménagers. Veuillez le jeter à votre point de collecte local, en suivant les directives locales.

Dansk - DK
VIGTIGT! – Læs før installation påbegyndes.
Pære medfølger ikke. Stiktype C. Denne lampe er kun til indendørs brug. IP20 klassificeret og må ikke anvendes i vådrum. I tilfælde af beskadigede dele, kontakt da venligst en professionel installatør for mulig udskiftning. Hvis det er dele som ikke kan udskiftes, skal lampen deponeres i elektronisk affald. Hvis den eksterne fleksible ledning eller ledning af denne lampe er beskadiget, skal den udelukkende udskiftes af producenten eller hans serviceagent eller en lignende kvalificeret person for at undgå fare. Følg samlevejledningen grundigt og gem den til senere brug.
Bortskaffelse af brugt apparat
Smid ikke dit elektriske apparat ud med husholdningsaffaldet. Deponer ved dit lokale affaldsdepot og følg lokale retningslinjer.

Български - BG
ВАЖНО! – Прочетете преди да започнете инсталирането.
Крушката не е включена. Тип С щепсел. Тази лампа е само за вътрешно помещение. Класифицирана като IP20 и не трябва да се използва в мокри помещения. В случай на повредени части, моля, свържете се с професионален монтажист за възможна замяна. Ако има части, които не могат да бъдат заменени, лампата трябва да се изхвърли като електронно боклук. Ако външният гъвкав кабел или кордон на този луминера е повреден, той трябва изключително да бъде заменен от производителя или неговият агент за обслужване или подобно квалифицирано лице, за да се избегне опасност. Следвайте внимателно инструкциите за сглобяване и ги запазете за бъдеща употреба.
Изхвърляне на използвано устройство
Не изхвърляйте електрическото си устройство в битовите отпадъци. Моля, изхвърлете го на местно място за изхвърляне на отпадъци, като следвате местните указания.

Deutsch – DE
WICHTIG! Vor der Installation lesen.
Glühbirne nicht enthalten. Steckertyp C. Diese Lampe ist nur für den Innenbereich geeignet. Sie ist gemäß IP20 klassifiziert und darf nicht in Feuchträumen verwendet werden. Im Falle von beschädigten Teilen wenden Sie sich bitte an einen professionellen Installateur, um mögliche Ersatzteile zu erhalten. Wenn Teile nicht ersetzt werden können, muss die Lampe als Elektroschrott entsorgt werden. Wenn das externe flexible Kabel oder der Kabel dieser Leuchte beschädigt ist, muss es ausschließlich vom Hersteller oder seinem Servicevertreter oder einer ähnlich qualifizierten Person ausgetauscht werden, um eine Gefahr zu vermeiden. Befolgen Sie die Montageanleitung sorgfältig und bewahren Sie sie für zukünftige Verwendung auf.
Entsorgung von Elektrogeräten
Entsorgen Sie Ihr elektrisches Gerät nicht im Hausmüll. Bitte entsorgen Sie es an Ihrer örtlichen Entsorgungsstelle gemäß den örtlichen Richtlinien.

Eesti keel - EST
OLULINE! – Lugege enne paigaldamise alustamist.
Pirn ei kuulu komplekti. C-tüüpi pistik. See lamp on mõeldud ainult siseruumides kasutamiseks. IP20 klassifitseeritud ning ei sobi kasutamiseks märgades ruumides. Kahjustatud osade korral pöörduge võimaliku asenduse saamiseks professionaalse paigaldaja poole. Kui mõnda osa ei saa asendada, tuleb lamp utiliseerida elektroonilise jäätmena. Kui selle valgusti väline painduv kaabel või juhe on kahjustatud, tuleb see asendada ainult tootja või tema teenindusagendi või samase kvalifitseeritud isiku poolt, et vältida ohtu. Järgige montaaži juhiseid hoolikalt ja hoidke neid tulevikuks alles.
Kasutatud seadme utiliseerimine
Ärge visake oma elektriseadet olmeprügi hulka. Palun utiliseerige see kohalikul jäätmete utiliseerimiskohal, järgides kohalikke juhiseid.

Lamp w. plug. 1

Bloomingville creative collection bloomingville mini ILLUME x Bloomingville

Suomi - FIN
TÄRKEÄÄ! – Lue ennen asennu aloittamista.
Lamppu ei sisälly toimitukseen. C-tyypin pistoke. Tämä lamppu on tarkoitettu vain sisäkäyttöön. Se on luokiteltu IP20:ksi eikä sovellu kosteisiin tiloihin. Vaurioituneiden osien tapauksessa ota yhteys ammattimaiseen asentajaan mahdollista vaihtoa varten. Jos osia ei voi vaihtaa, lamppu on hävitettävä sähköjätteenä. Jos tämän valaisimen ulkoinen joustava kaapeli tai johto on vaurioitunut, se on vaihdettava yksinomaan valmistajan tai hänen palveluasentajansa tai vastaavan pätevän henkilön toimesta vaaran välttämiseksi. Noudata kokoamisohjeita tarkasti ja säilytä niitä tulevaa käyttöä varten.
Käytetyn laitteen hävittäminen
Älä hävitä sähköistä laitettasi kotitalousjätteiden joukossa. Hävitä se paikallisessa jätekeräyspisteessä noudattaen paikallisia ohjeita.

Hrvatski - HR
VAŽNO ! – Pročitajte prije početka instalacije.
Žarulja nije uključena. Tip C utikač. Ova lampa je namijenjena isključivo za unutarnju uporabu. Klasificirana je kao IP20 i nije za upotrebu u vlažnim prostorijama. U slučaju oštećenih dijelova, obratite se profesionalnom instalateru za moguću zamjenu. Ako postoje dijelovi koji se ne mogu zamijeniti, lampa se mora odbaciti kao elektronički otpad. Ako je vanjski fleksibilni kabel ili kabel ove svjetiljke oštećen, mora se isključivo zamijeniti proizvođačem ili njegovim servisnim agentom ili slično kvalificiranom osobom kako bi se izbjegla opasnost. Pažljivo slijedite upute za montažu i sačuvajte ih za buduću upotrebu.
Odlaganje korištene opreme
Ne bacajte svoj električni uređaj u kućni otpad. Molimo, odložite ga na lokalnom mjestu za odlaganje otpada, slijedeći lokalne smjernice.

Αγγλικά - GR
ΣΗΜΑΝΤΙΚΟ! – Διαβάστε πριν ξεκινήσετε την εγκατάσταση.
Ο λαμπτήρας δεν περιλαμβάνεται. Βύσμα τύπου C. Αυτή η λάμπα προορίζεται μόνο για εσωτερική χρήση. Κατηγορία IP20 και δεν πρέπει να χρησιμοποιείται σε υγρούς χώρους. Σε περίπτωση βλαβών, επικοινωνήστε με επαγγελματία εγκαταστάτη για πιθανή αντικατάσταση. Εάν υπάρχουν μέρη που δεν μπορούν να αντικατασταθούν, η λάμπα πρέπει να απορριφθεί ως ηλεκτρονικά απόβλητα. Αν το εξωτερικό εύκαμπτο καλώδιο ή καλώδιο αυτού του φωτιστικού έχει υποστεί ζημιά, πρέπει να αντικατασταθεί αποκλειστικά από τον κατασκευαστή ή τον εξουσιοδοτημένο του αντιπρόσωπο ή ένα παρόμοιο κατάλληλο πρόσωπο προκειμένου να αποφευχθεί κάθε επικίνδυνη κατάσταση. Ακολουθήστε προσεκτικά τις οδηγίες συναρμολόγησης και αποθηκεύστε τις για μελλοντική χρήση.
Απόρριψη χρησιμοποιημένης συσκευής
Μην απορρίπτετε την ηλεκτρική σας συσκευή στα οικιακά απορρίμματα. Παρακαλούμε απορρίψτε τη στον τοπικό σας σταθμό απορρίψεως αποβλήτων, ακολουθώντας τις τοπικές οδηγίες.

Latviski - LV
SVARĪGI! – Lasiet pirms uzstādīšanas sākšanas.
Spuldze nav iekļauta. C tipa spraudnis. Šī lampa paredzēta tikai iekštelpu lietošanai. Tas ir klasificēts kā IP20 un nav paredzēts lietošanai mitrās telpās. Bojātu daļu gadījumā lūdzu, sazinieties ar profesionālu uzstādītāju iespējamas aizvietošanas nolūkos. Ja ir daļas, kas nevar tikt aizstātas, lampa ir jāiznīcina kā elektroniski atkritumi. Ja šīs lampas ārējais elastīgais vadu vai vadu ir bojāts, tas jāaizstāj izdevīgi tikai ražotājam vai viņa servisa aģentam vai līdzīgi kvalificētai personai, lai izvairītos no bīstamas situācijas. Rūpīgi ievērojiet montāžas instrukcijas un saglabājiet tās nākotnes lietošanai.
Izmantotās ierīces likvidēšana
Nemetiet savu elektrisko ierīci sadzīves atkritumos. Lūdzu, iznīciniet to vietējā atkritumu apsaimniekošanas punktā, ievērojot vietējās vadlīnijas.

Italiano - IT
IMPORTANTE ! – Leggere prima di iniziare l'installazione.
Lampadina non inclusa. Spina tipo C. Questa lampada è destinata esclusivamente per uso interno. Classificata IP20 e non deve essere utilizzata in ambienti umidi. In caso di parti danneggiate, contattare un installatore professionale per una possibile sostituzione. Se ci sono parti che non possono essere sostituite, la lampada deve essere smaltita come rifiuto elettronico. Se il cavo flessibile esterno o il cavo di questa lampada è danneggiato, deve essere esclusivamente sostituito dal produttore o dal suo agente di servizio o da una persona qualificata simile per evitare un pericolo. Seguire attentamente le istruzioni di montaggio e conservarle per un utilizzo futuro.
Smaltimento dell'apparecchio usato Non smaltire il vostro apparecchio elettrico tra i rifiuti domestici. Si prega di smaltirlo presso il vostro punto di raccolta rifiuti locale, seguendo le linee guida locali.

Lietuvių k. - LT
SVARBU! – Perskaitykite prieš pradedant įrenginio montavimą.
Lemputė nepridedama. C tipo kištukas. Ši lempa skirta tik vidaus naudojimui. Klasifikuojama kaip IP20 ir netinka naudoti drėgnuose patalpose. Gadijant pažeistų detalių, prašome susisiekti su profesionaliu montavimo specialistu dėl galimybės jas pakeisti. Jei yra detalių, kurios negali būti pakeistos, lempa turi būti utilizuota kaip elektroninė atlieka. Jei šio lempos išorinė lanksti kabelis arba kabelis yra pažeistas, jis turi būti išimtinai pakeistas gamintojo arba jo aptarnavimo agento arba panašios kvalifikuotos asmenybės, kad būtų išvengta pavojaus. Atidžiai laikykitės surinkimo instrukcijų ir jas išsaugokite ateities naudojimui.
Naudotos įrangos utilizavimas
Nemėkite savo elektrinės įrangos buitinėse atliekose. Prašome utilizuoti ją savo vietinėje atliekų tvarkymo vietoje, laikantis vietinių gairių.

Lamp w. plug. 2

Bloomingville creative collection bloomingville mini ILLUME x Bloomingville

Nederlands - NL
BELANGRIJK! – Lees voordat u begint met installeren.
Lamp niet inbegrepen. Stekkertype C. Deze lamp is alleen voor gebruik binnenshuis. Geclassificeerd als IP20 en niet geschikt voor gebruik in vochtige ruimtes. In geval van beschadigde onderdelen, neem contact op met een professionele installateur voor mogelijke vervanging. Als er onderdelen zijn die niet kunnen worden vervangen, moet de lamp worden afgevoerd als elektronisch afval. Als de externe flexibele kabel of snoer van deze armatuur beschadigd is, moet het uitsluitend worden vervangen door de fabrikant of zijn serviceagent of een soortgelijk gekwalificeerd persoon om een gevaar te voorkomen. Volg de montage-instructies zorgvuldig en bewaar ze voor toekomstig gebruik.
Afvoer van gebruikte apparatuur
Gooi uw elektrische apparaat niet bij het huishoudelijk afval. Gooi het alstublieft weg bij uw lokale afvalverwerkingspunt, volgens lokale richtlijnen.

Portugues - PT
IMPORTANTE ! – Ler antes de iniciar a instalação.
Lâmpada não incluída. Tipo de ficha C. Esta lâmpada destina-se apenas para uso em ambientes internos. Classificada como IP20 e não deve ser utilizada em ambientes húmidos. Em caso de peças danificadas, por favor contacte um instalador profissional para possível substituição. Se houver peças que não possam ser substituídas, a lâmpada deve ser descartada como resíduo eletrónico. Se o cabo flexível externo ou cabo desta luminária estiver danificado, ele deverá ser exclusivamente substituído pelo fabricante ou pelo seu agente de serviço ou por uma pessoa qualificada similar para evitar um perigo. Siga cuidadosamente as instruções de montagem e guarde-as para uso futuro.
Descarte do aparelho usado
Não descarte seu aparelho elétrico no lixo doméstico. Por favor, descarte-o no seu ponto local de recolha de resíduos, seguindo as orientações locais.

Norsk - N
VIKTIG! – Les før installation påbegynnes.
Lyspære følger ikke med. Stikktype C. Denne lampen er kun for innendørs bruk. IP20-klassifisert og er ikke beregnet for bruk i våte rom. Ved skadde deler, vennligst kontakt en profesjonell installatør for eventuell erstatning. Hvis det er deler som ikke kan erstattes, må lampen kasseres som elektronisk avfall. Hvis den eksterne fleksible ledningen eller ledningen til denne armaturen er skadet, skal den utelukkende erstattes av produsenten eller hans serviceagent eller en lignende kvalifisert person for å unngå fare. Følg monteringsanvisningen nøye og behold den for fremtidig bruk.
Avhending av brukt apparat
Ikke kast elektrisk apparat i husholdningsavfallet. Vennligst kast det på ditt lokale avfallsdeponi, i tråd med lokale retningslinjer.

Română - RO
IMPORTANT ! – Citiți înainte de a începe instalarea.
Becul nu este inclus. Tip de priză C. Această lampă este destinată exclusiv pentru utilizare în interior. Clasificată ca IP20 și nu trebuie utilizată în încăperi umede. În cazul unor piese deteriorate, vă rugăm să contactați un instalator profesionist pentru posibila înlocuire. Dacă există piese care nu pot fi înlocuite, lampa trebuie eliminată ca deșeuri electronice. Dacă cablul flexibil extern sau cablul acestei lămpi este deteriorat, trebuie înlocuit exclusiv de către producător sau de către agentul său de service sau de o persoană calificată similară pentru a evita un pericol. Urmați cu atenție instrucțiunile de asamblare și păstrați-le pentru utilizare viitoare.
Eliminarea aparatului utilizat
Nu aruncați aparatul electric în gunoiul menajer. Vă rugăm să-l eliminați la punctul local de colectare a deșeurilor, respectând ghidurile locale.

Polski - PL
WAŻNE! – Przeczytaj przed rozpoczeciem instalacji.
Żarówka nie jest dołączona. Wtyk typu C. Ta lampa jest przeznaczona tylko do użytku wewnętrznego. Klasyfikowana jako IP20 i nie nadaje się do użytku w pomieszczeniach wilgotnych. W przypadku uszkodzonych części, skontaktuj się z profesjonalnym instalatorem w celu ewentualnej wymiany. Jeśli są części, które nie mogą być wymienione, lampa musi zostać utylizowana jako elektroodpady. Jeśli zewnętrzny elastyczny przewód lub kabel tego oświetlenia jest uszkodzony, należy go wyłącznie wymienić przez producenta lub jego agenta serwisowego lub podobnie wykwalifikowaną osobę, aby uniknąć zagrożenia. Należy dokładnie przestrzegać instrukcji montażu i zachować je na przyszłość.
Usuwanie zużytego urządzenia
Nie wyrzucaj swojego urządzenia elektrycznego do odpadów domowych. Proszę utylizować je na lokalnym punkcie odbioru odpadów, zgodnie z lokalnymi wytycznymi.

Slovenčina - SK
DÔLEŽITÉ ! – Prečítajte si pred začatkom instalace.
Žiarovka nie je súčasťou balenia. Typ zástrčky C. Tato lampa je určena pouze pro vnitřní použití. Je klasifikována jako IP20 a není určena k použití ve vlhkých prostorách. V případě poškozených částí kontaktujte profesionálního instalatéra pro možnou výměnu. Pokud jsou části, které nelze nahradit, lampa musí být likvidována jako elektronický odpad. Ak je vonkajší flexibilný kábel alebo kábel tejto lampy poškodený, musí ho výhradne nahradiť výrobca alebo jeho servisný zástupca alebo podobne kvalifikovaná osoba, aby sa predišlo nebezpečenstvu. Pečlivě dodržujte montážní instrukce a uschovejte je pro budoucí použití.
Odstranění použitého spotřebiče
Nehoďte svůj elektrický spotřebič do domácího odpadu. Prosím, odložte ho na místní sběrný dvůr, dodržujíc místní pokyny.

Lamp w. plug. 3

Bloomingville creative collection bloomingville mini ILLUME x Bloomingville

Slovenščina - SLO
POMEMBNO! – Preberite pred začetkom namestitve.
Žarnica ni priložena. Tip vtiča C. Ta svetilka je namenjena samo za notranjo uporabo. Razvrščena kot IP20 in ni primerna za uporabo v vlažnih prostorih. V primeru poškodovanih delov se obrnite na strokovnega montažerja za morebitno zamenjavo. Če obstajajo deli, ki jih ni mogoče zamenjati, mora lampa biti odstranjena kot elektronski odpad. Če je zunanji fleksibilni kabel ali kabel te svetilke poškodovan, ga mora izključno zamenjati proizvajalec ali njegov servisni agent ali podobno usposobljena oseba, da se izognemo nevarnosti. Natančno upoštevajte navodila za montažo in jih shranite za kasnejšo uporabo.
Odlaganje uporabljenega aparata
Ne odvrzite svojega električnega aparata med gospodinjske odpadke. Prosim, odvrzite ga na lokalno mesto za odstranjevanje odpadkov, sledite lokalnim smernicam.

Čeština - CZ
DŮLEŽITÉ! – Přečtěte si před začátkem instalace.
Žárovka není součástí balení. Zástrčka typu C. Tato lampa je určena pouze pro vnitřní použití. Je klasifikována jako IP20 a není určena k použití ve vlhkých prostorách. V případě poškozených částí kontaktujte profesionálního instalatéra pro možnou výměnu. Pokud jsou části, které nelze nahradit, lampa musí být likvidována jako elektronický odpad. Pokud je vnější flexibilní kabel nebo kabel této lampy poškozen, musí být výhradně nahrazen výrobcem nebo jeho servisním zástupcem nebo podobně kvalifikovanou osobou, aby se předešlo nebezpečí. Pečlivě dodržujte montážní instrukce a uschovejte je pro budoucí použití.
Odstranění použitého spotřebiče
Nehoďte svůj elektrický spotřebič do domácího odpadu. Prosím, odložte ho na místní sběrný dvůr, dodržujíc místní pokyny.

Español - E
IMPORTANTE ! – Leer antes de empezar la instalación.
Bombilla no incluida. Tipo de enchufe C. Esta lámpara es solo para uso en interiores. Clasificada como IP20 y no debe utilizarse en espacios húmedos. En caso de piezas dañadas, por favor, contacte con un instalador profesional para una posible sustitución. Si hay piezas que no pueden ser reemplazadas, la lámpara debe ser desechada como residuo electrónico. Si el cable flexible externo o el cable de esta luminaria está dañado, debe ser reemplazado exclusivamente por el fabricante o su agente de servicio o una persona calificada similar para evitar un peligro. Siga cuidadosamente las instrucciones de montaje y guárdelas para un uso futuro.
Eliminación del aparato usado
No deseche su aparato eléctrico en la basura doméstica. Por favor, deséchelo en su punto local de eliminación de residuos, siguiendo las pautas locales.

Magyar - H
FONTOS! – Olvassa el a telepítés megkezdése előtt.
Az izzó nem tartozék. C típusú csatlakozó. Ez a lámpa kizárólag beltéri használatra szolgál. IP20-as osztályozású, és nem használható nedves helyiségekben. Sérült alkatrészek esetén kérjük, lépjen kapcsolatba egy szakmai telepítővel lehetséges csere érdekében. Ha olyan alkatrészek vannak, amelyeket nem lehet pótolni, a lámpát elektronikus hulladékként kell eldobni. Ha ennek a világítótestnek a külső rugalmas kábele vagy vezetéke megsérült, azt kizárólag a gyártó vagy a szolgáltatója vagy hasonlóan képzett személy cserélheti ki, hogy elkerüljük a veszélyt. Kövesse gondosan a szerelési utasításokat, és őrizze meg őket a későbbi felhasználás érdekében.
Használt készülék eldobása
Ne dobja el az elektromos készüléket a háztartási hulladékba. Kérjük, dobja el a helyi hulladékgyűjtőhelyen, a helyi irányelveknek megfelelően.

Svenska - S
VIKTIGT! – Läs innan du börjar installera.
Glödlampa ingår ej. Stickkontakt typ C. Denna lampa är endast avsedd för inomhusbruk. Klassificerad som IP20 och får inte användas i fuktiga utrymmen. Vid skadade delar, kontakta en professionell installatör för eventuell ersättning. Om det finns delar som inte kan ersättas måste lampan kasseras som elektroniskt avfall. Om den externa flexibla kabeln eller sladden till denna armatur är skadad, ska den uteslutande bytas ut av tillverkaren eller hans serviceagent eller en liknande kvalificerad person för att undvika fara. Följ monteringsanvisningen noggrant och spara den för framtida bruk.
Kassering av använd apparat
Kasta inte din elektriska apparat i hushållssoporna. Vänligen kasta den på din lokala återvinningsstation, enligt lokala riktlinjer.

Lamp w. plug. 4

"Bloomingville" creative collection bloomingville ILLUME x "Bloomingville"

Component list: 82068032	
A = 1x	B = 1x
C =1x	D = 1x
E =	F =

Lamp w. plug. 5

"Bloomingville" creative collection bloomingville ILLUME x "Bloomingville"

Assembly instruction: 82068032

Lamp w. plug. 6

"Bloomingville" creative collection bloomingville ILLUME x "Bloomingville"

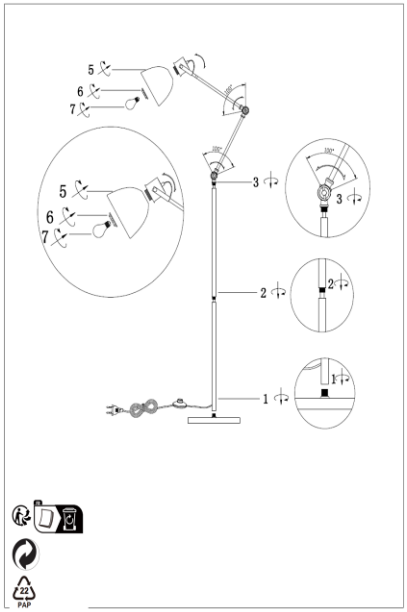

Lamp w. plug. 7

For model 82068055

82068055

English - US
IMPORTANT! – Read before starting to install.
Light bulb not included. Plug type C. This lamp is for indoor use only. IP20 classified and is not for use in wet rooms. In case of any damaged parts, please contact a professional installer for possible replacement. If there are parts that cannot be replaced, the lamp must be disposed as electronic waste. If the external flexible cable or cord of this luminaire is damaged, it shall be exclusively replaced by the manufacturer or his service agent or a similar qualified person in order to avoid a hazard.
Follow assembly instruction carefully and save for future use.
Dispose of used appliance
Do not dispose your electric appliance in the household waste. Please dispose at your local waste disposal point, by following local guidelines.

Dansk - DK
VIGTIGT! – Læs før installation påbegyndes.
Pære medfølger ikke. Stiktype C. Denne lampe er kun til indendørs brug. IP20 klassificeret og må ikke anvendes i vådrum. I tilfælde af beskadigede dele, kontakt da venligst en professionel installatør for mulig udskiftning. Hvis det er dele som ikke kan udskiftes, skal lampen deponeres i elektronisk affald. Hvis den eksterne fleksible ledning eller ledning af denne lampe er beskadiget, skal den udelukkende udskiftes af producenten eller hans serviceagent eller en lignende kvalificeret person for at undgå fare. Følg samlevejledningen grundigt og gem den til senere brug.
Bortskaffelse af brugt apparat
Smid ikke dit elektriske apparat ud med husholdningsaffaldet. Deponer ved dit lokale affaldsdepot og følg lokale retningslinjer.

Deutsch – DE
WICHTIG! Vor der Installation lesen.
Glühbirne nicht enthalten. Steckertyp C. Diese Lampe ist nur für den Innenbereich geeignet. Sie ist gemäß IP20 klassifiziert und darf nicht in Feuchträumen verwendet werden. Im Falle von beschädigten Teilen wenden Sie sich bitte an einen professionellen Installateur, um mögliche Ersatzteile zu erhalten. Wenn Teile nicht ersetzt werden können, muss die Lampe als Elektroschrott entsorgt werden. Wenn das externe flexible Kabel oder der Kabel dieser Leuchte beschädigt ist, muss es ausschließlich vom Hersteller oder seinem Servicevertreter oder einer ähnlich qualifizierten Person ausgetauscht werden, um eine Gefahr zu vermeiden. Befolgen Sie die Montageanleitung sorgfältig und bewahren Sie sie für zukünftige Verwendung auf.
Entsorgung von Elektrogeräten
Entsorgen Sie Ihr elektrisches Gerät nicht im Hausmüll. Bitte entsorgen Sie es an Ihrer örtlichen Entsorgungsstelle gemäß den örtlichen Richtlinien.

Français – FR
IMPORTANT ! – Lisez avant de commencer l'installation.
Ampoule non incluse. Prise type C. Cette lampe est destinée à un usage intérieur uniquement. Classée IP20, elle ne doit pas être utilisée dans des pièces humides. En cas de pièces endommagées, veuillez contacter un installateur professionnel pour un éventuel remplacement. Si des pièces ne peuvent pas être remplacées, la lampe doit être jetée comme déchet électronique. Si le câble externe flexible ou le cordon de cette luminaire est endommagé, il doit être exclusivement remplacé par le fabricant ou son agent de service ou une personne qualifiée similaire afin d'éviter un danger. Suivez attentivement les instructions de montage et conservez-les pour une utilisation future.
Élimination de l'appareil utilisé
Ne jetez pas votre appareil électrique dans les déchets ménagers. Veuillez le jeter à votre point de collecte local, en suivant les directives locales.

Български - BG
ВАЖНО! – Прочетете преди да започнете инсталирането.
Крушката не е включена. Тип С щепсел. Тази лампа е само за вътрешно помещение. Класифицирана като IP20 и не трябва да се използва в мокри помещения. В случай на повредени части, моля, свържете се с професионален монтажист за възможна замяна. Ако има части, които не могат да бъдат заменени, лампата трябва да се изхвърли като електронно боклук. Ако външният гъвкав кабел или кордон на този луминера е повреден, той трябва изключително да бъде заменен от производителя или неговият агент за обслужване или подобно квалифицирано лице, за да се избегне опасност. Следвайте внимателно инструкциите за сглобяване и ги запазете за бъдеща употреба.
Изхвърляне на използвано устройство
Не изхвърляйте електрическото си устройство в битовите отпадъци. Моля, изхвърлете го на местно място за изхвърляне на отпадъци, като следвате местните указания.

Eesti keel - EST
OLULINE! – Lugege enne paigaldamise alustamist.
Pirn ei kuulu komplekti. C-tüüpi pistik. See lamp on mõeldud ainult siseruumides kasutamiseks. IP20 klassifitseeritud ning ei sobi kasutamiseks märgades ruumides. Kahjustatud osade korral pöörduge võimaliku asenduse saamiseks professionaalse paigaldaja poole. Kui mõnda osa ei saa asendada, tuleb lamp utiliseerida elektroonilise jäätmena. Kui selle valgusti väline painduv kaabel või juhe on kahjustatud, tuleb see asendada ainult tootja või tema teenindusagendi või samase kvalifitseeritud isiku poolt, et vältida ohtu. Järgige montaaži juhiseid hoolikalt ja hoidke neid tulevikuks alles.
Kasutatud seadme utiliseerimine
Ärge visake oma elektriseadet olmeprügi hulka. Palun utiliseerige see kohalikul jäätmete utiliseerimiskohal, järgides kohalikke juhiseid.

Lamp w. plug. 1

Suomi - FIN
TÄRKEÄÄ! – Lue ennen asennu aloittamista.
Lamppu ei sisälly toimitukseen. C-tyypin pistoke. Tämä lamppu on tarkoitettu vain sisäkäyttöön. Se on luokiteltu IP20:ksi eikä sovellu kosteisiin tiloihin. Vaurioituneiden osien tapauksessa ota yhteys ammattimaiseen asentajaan mahdollista vaihtoa varten. Jos osia ei voi vaihtaa, lamppu on hävitettävä sähköjätteenä. Jos tämän valaisimen ulkoinen joustava kaapeli tai johto on vaurioitunut, se on vaihdettava yksinomaan valmistajan tai hänen palveluasentajansa tai vastaavan pätevän henkilön toimesta vaaran välttämiseksi. Noudata kokoamisohjeita tarkasti ja säilytä niitä tulevaa käyttöä varten.
Käytetyn laitteen hävittäminen
Älä hävitä sähköistä laitettasi kotitalousjätteiden joukossa. Hävitä se paikallisessa jätekeräyspisteessä noudattaen paikallisia ohjeita.

Αγγλικά - GR
ΣΗΜΑΝΤΙΚΟ! – Διαβάστε πριν ξεκινήσετε την εγκατάσταση.
Ο λαμπτήρας δεν περιλαμβάνεται. Βύσμα τύπου C. Αυτή η λάμπα προορίζεται μόνο για εσωτερική χρήση. Κατηγορία IP20 και δεν πρέπει να χρησιμοποιείται σε υγρούς χώρους. Σε περίπτωση βλαβών, επικοινωνήστε με επαγγελματία εγκαταστάτη για πιθανή αντικατάσταση. Εάν υπάρχουν μέρη που δεν μπορούν να αντικατασταθούν, η λάμπα πρέπει να απορριφθεί ως ηλεκτρονικά απόβλητα. Αν το εξωτερικό ευέλικτο καλώδιο ή καλώδιο αυτού του φωτιστικού έχει υποστεί ζημιά, πρέπει να αντικατασταθεί αποκλειστικά από τον κατασκευαστή ή τον εξουσιοδοτημένο του εκπρόσωπο ή ένα παρόμοιο κατάλληλο πρόσωπο προκειμένου να αποφευχθεί κάθε επικίνδυνη κατάσταση. Ακολουθήστε προσεκτικά τις οδηγίες συναρμολόγησης και αποθηκεύστε τις για μελλοντική χρήση.
Απόρριψη χρησιμοποιημένης συσκευής
Μην απορρίπτετε την ηλεκτρική σας συσκευή στα οικιακά απορρίμματα. Παρακαλούμε απορρίψτε τη στον τοπικό σας σταθμό απορρίψεως αποβλήτων, ακολουθώντας τις τοπικές οδηγίες.

Italiano - IT
IMPORTANTE ! – Leggere prima di iniziare l'installazione.
Lampadina non inclusa. Spina tipo C. Questa lampada è destinata esclusivamente per uso interno. Classificata IP20 e non deve essere utilizzata in ambienti umidi. In caso di parti danneggiate, contattare un installatore professionale per una possibile sostituzione. Se ci sono parti che non possono essere sostituite, la lampada deve essere smaltita come rifiuto elettronico. Se il cavo flessibile esterno o il cavo di questa lampada è danneggiato, deve essere esclusivamente sostituito dal produttore o dal suo agente di servizio o da una persona qualificata simile per evitare un pericolo. Seguire attentamente le istruzioni di montaggio e conservarle per un utilizzo futuro.
Smaltimento dell'apparecchio usato Non smaltire il vostro apparecchio elettrico tra i rifiuti domestici. Si prega di smaltirlo presso il vostro punto di raccolta rifiuti locale, seguendo le linee guida locali.

Hrvatski - HR
VAŽNO ! – Pročitajte prije početka instalacije.
Žarulja nije uključena. Tip C utikač. Ova lampa je namijenjena isključivo za unutarnju uporabu. Klasificirana je kao IP20 i nije za upotrebu u vlažnim prostorijama. U slučaju oštećenih dijelova, obratite se profesionalnom instalateru za moguću zamjenu. Ako postoje dijelovi koji se ne mogu zamijeniti, lampa se mora odbaciti kao elektronički otpad. Ako je vanjski fleksibilni kabel ili kabel ove svjetiljke oštećen, mora se isključivo zamijeniti proizvođačem ili njegovim servisnim agentom ili slično kvalificiranom osobom kako bi se izbjegla opasnost. Pažljivo slijedite upute za montažu i sačuvajte ih za buduću upotrebu.
Odlaganje korištene opreme
Ne bacajte svoj električni uređaj u kućni otpad. Molimo, odložite ga na lokalnom mjestu za odlaganje otpada, slijedeći lokalne smjernice.

Latviski - LV
SVARĪGI! – Lasiet pirms uzstādīšanas sākšanas.
Spuldze nav iekļauta. C tipa spraudnis. Šī lampa paredzēta tikai iekštelpu lietošanai. Tas ir klasificēts kā IP20 un nav paredzēts lietošanai mitrās telpās. Bojātu daļu gadījumā lūdzu, sazinieties ar profesionālu uzstādītāju iespējamas aizvietošanas nolūkos. Ja ir daļas, kas nevar tikt aizstātas, lampa ir jāiznīcina kā elektroniski atkritumi. Ja šīs lampas ārējais elastīgais vadu vai vadu ir bojāts, tas jāaizstāj izdevīgi tikai ražotājam vai viņa servisa aģentam vai līdzīgi kvalificētai personai, lai izvairītos no bīstamas situācijas. Rūpīgi ievērojiet montāžas instrukcijas un saglabājiet tās nākotnes lietošanai.
Izmantotās ierīces likvidēšana
Nemetiet savu elektrisko ierīci sadzīves atkritumos. Lūdzu, iznīciniet to vietējā atkritumu apsaimniekošanas punktā, ievērojot vietējās vadlīnijas.

Lietuvių k. - LT
SVARBU! – Perskaitykite prieš pradedant įrenginio montavimą.
Lemputė nepridedama. C tipo kištukas. Ši lempa skirta tik vidaus naudojimui. Klasifikuojama kaip IP20 ir netinka naudoti drėgnuose patalpose. Godūjant pažeistų detalių, prašome susisiekti su profesionaliu montavimo specialistu dėl galimybės jas pakeisti. Jei yra detalių, kurios negali būti pakeistos, lempa turi būti utilizuota kaip elektroninė atlieka. Jei šio lempos išorinė lanksti kabelis arba kabelis yra pažeistas, jis turi būti išimtinai pakeistas gamintojo arba jo aptarnavimo agento arba panašios kvalifikuotos asmenybės, kad būtų išvengta pavojaus. Atidžiai laikykitės surinkimo instrukcijų ir jas išsaugokite ateities naudojimui.
Naudotos įrangos utilizavimas
Nemėkite savo elektrinės įrangos buitinėse atliekose. Prašome utilizuoti ją savo vietinėje atliekų tvarkymo vietoje, laikantis vietinių gairių.

Lamp w. plug. 2

Nederlands - NL
BELANGRIJK! – Lees voordat u begint met installeren.
Lamp niet inbegrepen. Stekkertype C. Deze lamp is alleen voor gebruik binnenshuis. Geclassificeerd als IP20 en niet geschikt voor gebruik in vochtige ruimtes. In geval van beschadigde onderdelen, neem contact op met een professionele installateur voor mogelijke vervanging. Als er onderdelen zijn die niet kunnen worden vervangen, moet de lamp worden afgevoerd als elektronisch afval. Als de externe flexibele kabel of snoer van deze armatuur beschadigd is, moet het uitsluitend worden vervangen door de fabrikant of zijn serviceagent of een soortgelijk gekwalificeerd persoon om een gevaar te voorkomen. Volg de montage-instructies zorgvuldig en bewaar ze voor toekomstig gebruik.
Afvoer van gebruikte apparatuur
Gooi uw elektrische apparaat niet bij het huishoudelijk afval. Gooi het alstublieft weg bij uw lokale afvalverwerkingspunt, volgens lokale richtlijnen.

Norsk - N
VIKTIG! – Les før installation påbegynnes.
Lyspære følger ikke med. Stikktype C. Denne lampen er kun for innendørs bruk. IP20-klassifisert og er ikke beregnet for bruk i våte rom. Ved skadde deler, vennligst kontakt en profesjonell installatør for eventuell erstatning. Hvis det er deler som ikke kan erstattes, må lampen kasseres som elektronisk avfall. Hvis den eksterne fleksible ledningen eller ledningen til denne armaturen er skadet, skal den utelukkende erstattes av produsenten eller hans serviceagent eller en lignende kvalifisert person for å unngå fare. Følg monteringsanvisningen nøye og behold den for fremtidig bruk.
Avhending av brukt apparat
Ikke kast elektrisk apparat i husholdningsavfallet. Vennligst kast det på ditt lokale avfallsdeponi, i tråd med lokale retningslinjer.

Polski - PL
WAŻNE! – Przeczytaj przed rozpoczęciem instalacji.
Żarówka nie jest dołączona. Wtyk typu C. Ta lampa jest przeznaczona tylko do użytku wewnętrznego. Klasyfikowana jako IP20 i nie nadaje się do użytku w pomieszczeniach wilgotnych. W przypadku uszkodzonych części, skontaktuj się z profesjonalnym instalatorem w celu ewentualnej wymiany. Jeśli są części, które nie mogą być wymienione, lampa musi zostać utylizowana jako elektroodpady. Jeśli zewnętrzny elastyczny przewód lub kabel tego oświetlenia jest uszkodzony, należy go wyłącznie wymienić przez producenta lub jego agenta serwisowego lub podobnie wykwalifikowaną osobę, aby uniknąć zagrożenia. Należy dokładnie przestrzegać instrukcji montażu i zachować je na przyszłość.
Usuwanie zużytego urządzenia
Nie wyrzucaj swojego urządzenia elektrycznego do odpadów domowych. Proszę utylizować je na lokalnym punkcie odbioru odpadów, zgodnie z lokalnymi wytycznymi.

Portugues - PT
IMPORTANTE ! – Ler antes de iniciar a instalação.
Lâmpada não incluída. Tipo de ficha C. Esta lâmpada destina-se apenas para uso em ambientes internos. Classificada como IP20 e não deve ser utilizada em ambientes húmidos. Em caso de peças danificadas, por favor contacte um instalador profissional para possível substituição. Se houver peças que não possam ser substituídas, a lâmpada deve ser descartada como resíduo eletrónico. Se o cabo flexível externo ou cabo desta luminária estiver danificado, ele deverá ser exclusivamente substituído pelo fabricante ou pelo seu agente de serviço ou por uma pessoa qualificada similar para evitar um perigo. Siga cuidadosamente as instruções de montagem e guarde-as para uso futuro.
Descarte do aparelho usado
Não descarte seu aparelho elétrico no lixo doméstico. Por favor, descarte-o no seu ponto local de recolha de resíduos, seguindo as orientações locais.

Română - RO
IMPORTANT ! – Citiți înainte de a începe instalarea.
Becul nu este inclus. Tip de priză C. Această lampă este destinată exclusiv pentru utilizare în interior. Clasificată ca IP20 și nu trebuie utilizată în încăperi umede. În cazul unor piese deteriorate, vă rugăm să contactați un instalator profesionist pentru posibila înlocuire. Dacă există piese care nu pot fi înlocuite, lampa trebuie eliminată ca deșeuri electronice. Dacă cablul flexibil extern sau cablul acestei lămpi este deteriorat, trebuie înlocuit exclusiv de către producător sau de către agentul său de service sau de o persoană calificată similară pentru a evita un pericol. Urmați cu atenție instrucțiunile de asamblare și păstrați-le pentru utilizare viitoare.
Eliminarea aparatului utilizat
Nu aruncați aparatul electric în gunoiul menajer. Vă rugăm să-l eliminați la punctul local de colectare a deșeurilor, respectând ghidurile locale.

Slovenčina - SK
DÔLEŽITÉ ! – Piečtěte si před začátkem instalace.
Žiarovka nie je súčasťou balenia. Typ zástrčky C. Táto lampa je určena pouze pro vnitřní použití. Je klasifikována jako IP20 a není určena k použití ve vlhkých prostorách. V případě poškozených částí kontaktujte profesionálního instalatéra pro možnou výměnu. Pokud jsou části, které nelze nahradit, lampa musí být likvidována jako elektronický odpad. Ak je vonkajší flexibilný kábel alebo kábel tejto lampy poškodený, musí ho výhradne nahradiť výrobca alebo jeho servisný zástupca alebo podobne kvalifikovaná osoba, aby sa predišlo nebezpečenstvu. Pečlivě dodržujte montážní instrukce a uschovejte je pro budoucí použití.
Odstranění použitého spotřebiče
Nehoďte svůj elektrický spotřebič do domácího odpadu. Prosím, odložte ho na místní sběrný dvůr, dodržujíc místní pokyny.

Lamp w. plug. 3

Slovenščina - SLO
POMEMBNO! – Preberite pred začetkom namestitve.
Žarnica ni priložena. Tip vtiča C. Ta svetilka je namenjena samo za notranjo uporabo. Razvrščena kot IP20 in ni primerna za uporabo v vlažnih prostorih. V primeru poškodovanih delov se obrnite na strokovnega montažerja za morebitno zamenjavo. Če obstajajo deli, ki jih ni mogoče zamenjati, mora lampa biti odstranjena kot elektronski odpad. Če je zunanji fleksibilni kabel ali kabel te svetilke poškodovan, ga mora izključno zamenjati proizvajalec ali njegov servisni agent ali podobno usposobljena oseba, da se izognemo nevarnosti. Natančno upoštevajte navodila za montažo in jih shranite za kasnejšo uporabo.
Odlaganje uporabljenega aparata
Ne odvrzite svojega električnega aparata med gospodinjske odpadke. Prosim, odvrzite ga na lokalno mesto za odstranjevanje odpadkov, sledite lokalnim smernicam.

Español - E
IMPORTANTE ! – Leer antes de empezar la instalación.
Bombilla no incluida. Tipo de enchufe C. Esta lámpara es solo para uso en interiores. Clasificada como IP20 y no debe utilizarse en espacios húmedos. En caso de piezas dañadas, por favor, contacte con un instalador profesional para una posible sustitución. Si hay piezas que no pueden ser reemplazadas, la lámpara debe ser desechada como residuo electrónico. Si el cable flexible externo o el cable de esta luminaria está dañado, debe ser reemplazado exclusivamente por el fabricante o su agente de servicio o una persona calificada similar para evitar un peligro. Siga cuidadosamente las instrucciones de montaje y guárdelas para un uso futuro.
Eliminación del aparato usado
No deseche su aparato eléctrico en la basura doméstica. Por favor, deséchelo en su punto local de eliminación de residuos, siguiendo las pautas locales.

Svenska - S
VIKTIGT! – Läs innan du börjar installera.
Glödlampa ingår ej. Stickkontakt typ C. Denna lampa är endast avsedd för inomhusbruk. Klassificerad som IP20 och får inte användas i fuktiga utrymmen. Vid skadade delar, kontakta en professionell installatör för eventuell ersättning. Om det finns delar som inte kan ersättas måste lampan kasseras som elektroniskt avfall. Om den externa flexibla kabeln eller sladden till denna armatur är skadad, ska den uteslutande bytas ut av tillverkaren eller hans serviceagent eller en liknande kvalificerad person för att undvika fara. Följ monteringsanvisningen noggrant och spara den för framtida bruk.
Kassering av använd apparat
Kasta inte din elektriska apparat i hushållssoporna. Vänligen kasta den på din lokala återvinningsstation, enligt lokala riktlinjer.

Čeština - CZ
DŮLEŽITÉ! – Přečtěte si před začátkem instalace.
Žárovka není součástí balení. Zástrčka typu C. Tato lampa je určena pouze pro vnitřní použití. Je klasifikována jako IP20 a není určena k použití ve vlhkých prostorách. V případě poškozených částí kontaktujte profesionálního instalatéra pro možnou výměnu. Pokud jsou části, které nelze nahradit, lampa musí být likvidována jako elektronický odpad. Pokud je vnější flexibilní kabel nebo kabel této lampy poškozen, musí být výhradně nahrazen výrobcem nebo jeho servisním zástupcem nebo podobně kvalifikovanou osobou, aby se předešlo nebezpečí. Pečlivě dodržujte montážní instrukce a uschovejte je pro budoucí použití.
Odstranění použitého spotřebiče
Nehoďte svůj elektrický spotřebič do domácího odpadu. Prosím, odložte ho na místní sběrný dvůr, dodržujíc místní pokyny.

Magyar - H
FONTOS! – Olvassa el a telepítés megkezdése előtt.
Az izzó nem tartozék. C típusú csatlakozó. Ez a lámpa kizárólag beltéri használatra szolgál. IP20-as osztályozású, és nem használható nedves helyiségekben. Sérült alkatrészek esetén kérjük, lépjen kapcsolatba egy szakmai telepítővel lehetséges csere érdekében. Ha olyan alkatrészek vannak, amelyeket nem lehet pótolni, a lámpát elektronikus hulladékként kell eldobni. Ha ennek a világítótestnek a külső rugalmas kábele vagy vezetéke megsérült, azt kizárólag a gyártó vagy a szolgáltatója vagy hasonlóan képzett személy cserélheti ki, hogy elkerüljük a veszélyt. Kövesse gondosan a szerelési utasításokat, és őrizze meg őket a későbbi felhasználás érdekében.
Használt készülék eldobása
Ne dobja el az elektromos készüléket a háztartási hulladékba. Kérjük, dobja el a helyi hulladékgyűjtőhelyen, a helyi irányelveknek megfelelően.

Lamp w. plug. 4

"Bloomingville" creative collection bloomingdale's ILLUME x "Bloomingville"

Component list: 82068055	
A = 1x	B = 1x
C =1x	D =
E =	F =

Lamp w. plug. 5

"Bloomingville" creative collection bloomingdale's ILLUME x "Bloomingville"

Assembly instruction: 82068055

Lamp w. plug. 6

"Bloomingville" creative collection bloomingdale's ILLUME x "Bloomingville"

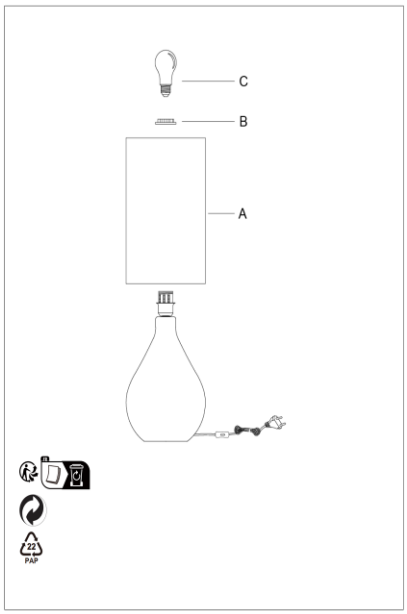

Lamp w. plug. 7

For model 82068054

82068054

English - US
IMPORTANT! – Read before starting to install.
Light bulb not included. Plug type C. This lamp is for indoor use only. IP20 classified and is not for use in wet rooms. In case of any damaged parts, please contact a professional installer for possible replacement. If there are parts that cannot be replaced, the lamp must be disposed as electronic waste.
If the external flexible cable or cord of this luminaire is damaged, it shall be exclusively replaced by the manufacturer or his service agent or a similar qualified person in order to avoid a hazard.
Follow assembly instruction carefully and save for future use.
Dispose of used appliance
Do not dispose your electric appliance in the household waste. Please dispose at your local waste disposal point, by following local guidelines.

Dansk - DK
VIGTIGT! – Læs før installation påbegyndes.
Pære medfølger ikke. Stiktype C. Denne lampe er kun til indendørs brug. IP20 klassificeret og må ikke anvendes i vådrum. I tilfælde af beskadigede dele, kontakt da venligst en professionel installatør for mulig udskiftning. Hvis det er dele som ikke kan udskiftes, skal lampen deponeres i elektronisk affald. Hvis den eksterne fleksible ledning eller ledning af denne lampe er beskadiget, skal den udelukkende udskiftes af producenten eller hans serviceagent eller en lignende kvalificeret person for at undgå fare. Følg samlevejledningen grundigt og gem den til senere brug.
Bortskaffelse af brugt apparat
Smid ikke dit elektriske apparat ud med husholdningsaffaldet. Deponer ved dit lokale affaldsdepot og følg lokale retningslinjer.

Deutsch – DE
WICHTIG! Vor der Installation lesen.
Glühbirne nicht enthalten. Steckertyp C. Diese Lampe ist nur für den Innenbereich geeignet. Sie ist gemäß IP20 klassifiziert und darf nicht in Feuchträumen verwendet werden. Im Falle von beschädigten Teilen wenden Sie sich bitte an einen professionellen Installateur, um mögliche Ersatzteile zu erhalten. Wenn Teile nicht ersetzt werden können, muss die Lampe als Elektroschrott entsorgt werden. Wenn das externe flexible Kabel oder der Kabel dieser Leuchte beschädigt ist, muss es ausschließlich vom Hersteller oder seinem Servicevertreter oder einer ähnlich qualifizierten Person ausgetauscht werden, um eine Gefahr zu vermeiden. Befolgen Sie die Montageanleitung sorgfältig und bewahren Sie sie für zukünftige Verwendung auf.
Entsorgung von Elektrogeräten
Entsorgen Sie Ihr elektrisches Gerät nicht im Hausmüll. Bitte entsorgen Sie es an Ihrer örtlichen Entsorgungsstelle gemäß den örtlichen Richtlinien.

Français – FR
IMPORTANT ! – Lisez avant de commencer l'installation.
Ampoule non incluse. Prise type C. Cette lampe est destinée à un usage intérieur uniquement. Classée IP20, elle ne doit pas être utilisée dans des pièces humides. En cas de pièces endommagées, veuillez contacter un installateur professionnel pour un éventuel remplacement. Si des pièces ne peuvent pas être remplacées, la lampe doit être jetée comme déchet électronique. Si le câble externe flexible ou le cordon de cette luminaire est endommagé, il doit être exclusivement remplacé par le fabricant ou son agent de service ou une personne qualifiée similaire afin d'éviter un danger. Suivez attentivement les instructions de montage et conservez-les pour une utilisation future.
Élimination de l'appareil utilisé
Ne jetez pas votre appareil électrique dans les déchets ménagers. Veuillez le jeter à votre point de collecte local, en suivant les directives locales.

Български - BG
ВАЖНО! – Прочетете преди да започнете инсталирането.
Крушката не е включена. Тип C щепсел. Тази лампа е само за вътрешно помещение. Класифицирана като IP20 и не трябва да се използва в мокри помещения. В случай на повредени части, моля, свържете се с професионален монтажист за възможна замяна. Ако има части, които не могат да бъдат заменени, лампата трябва да се изхвърли като електронно боклук. Ако външният гъвкав кабел или кордон на тази луминера е повреден, той трябва изключително да бъде заменен от производителя или неговият агент за обслужване или подобно квалифицирано лице, за да се избегне опасност. Следвайте внимателно инструкциите за сглобяване и ги запазете за бъдеща употреба.
Изхвърляне на използвано устройство
Не изхвърляйте електрическото си устройство в битовите отпадъци. Моля, изхвърлете го на местно място за изхвърляне на отпадъци, като следвате местните указания.

Eesti keel - EST
OLULINE! – Lugege enne paigaldamise alustamist.
Pirn ei kuulu komplekti. C-tüüpi pistik. See lamp on mõeldud ainult siseruumides kasutamiseks. IP20 klassifitseeritud ning ei sobi kasutamiseks märgades ruumides. Kahjustatud osade korral pöörduge võimaliku asenduse saamiseks professionaalse paigaldaja poole. Kui mõnda osa ei saa asendada, tuleb lamp utiliseerida elektroonilise jäätmena. Kui selle valgusti väline painduv kaabel või juhe on kahjustatud, tuleb see asendada ainult tootja või tema teenindusagendi või samase kvalifitseeritud isiku poolt, et vältida ohtu. Järgige montaaži juhiseid hoolikalt ja hoidke neid tulevikuks alles.
Kasutatud seadme utiliseerimine

Ärge visake oma elektriseadet olmeprügi hulka. Palun utiliseerige see kohalikul jäätmete utiliseerimiskohal, järgides kohalikke juhiseid.

Suomi - FIN
TÄRKEÄÄ! – Lue ennen asennu aloittamista.
Lamppu ei sisälly toimitukseen. C-tyypin pistoke. Tämä lamppu on tarkoitettu vain sisäkäyttöön. Se on luokiteltu IP20:ksi eikä sovellu kosteisiin tiloihin. Vaurioituneiden osien tapauksessa ota yhteys ammattimaiseen asentajaan mahdollista vaihtoa varten. Jos osia ei voi vaihtaa, lamppu on hävitettävä sähköjätteenä. Jos tämän valaisimen ulkoinen joustava kaapeli tai johto on vaurioitunut, se on vaihdettava yksinomaan valmistajan tai hänen palveluasentajansa tai vastaavan pätevän henkilön toimesta vaaran välttämiseksi. Noudata kokoamisohjeita tarkasti ja säilytä niitä tulevaa käyttöä varten.
Käytetyn laitteen hävittäminen
Älä hävitä sähköistä laitettasi kotitalousjätteiden joukossa. Hävitä se paikallisessa jätekeräyspisteessä noudattaen paikallisia ohjeita.

Αγγλικά - GR
ΣΗΜΑΝΤΙΚΟ! – Διαβάστε πριν ξεκινήσετε την εγκατάσταση.
Ο λαμπτήρας δεν περιλαμβάνεται. Βύσμα τύπου C. Αυτή η λάμπα προορίζεται μόνο για εσωτερική χρήση. Κατηγορία IP20 και δεν πρέπει να χρησιμοποιείται σε υγρούς χώρους. Σε περίπτωση βλαβών, επικοινωνήστε με επαγγελματία εγκαταστάτη για πιθανή αντικατάσταση. Εάν υπάρχουν μέρη που δεν μπορούν να αντικατασταθούν, η λάμπα πρέπει να απορριφθεί ως ηλεκτρονικά απόβλητα. Αν το εξωτερικό εύελικτο καλώδιο ή καλώδιο αυτού του φωτιστικού έχει υποστεί ζημιά, πρέπει να αντικατασταθεί αποκλειστικά από τον κατασκευαστή ή τον εξουσιοδοτημένο του αντιπρόσωπο ή ένα παρόμοιο κατάλληλο πρόσωπο προκειμένου να αποφευχθεί κάθε επικίνδυνη κατάσταση. Ακολουθήστε προσεκτικά τις οδηγίες συναρμολόγησης και αποθηκεύστε τις για μελλοντική χρήση.
Απόρριψη χρησιμοποιημένης συσκευής
Μην απορρίπτετε την ηλεκτρική σας συσκευή στα οικιακά απορρίμματα. Παρακαλούμε απορρίψτε τη στον τοπικό σας σταθμό απορρίψεως αποβλήτων, ακολουθώντας τις τοπικές οδηγίες.

Italiano - IT
IMPORTANTE ! – Leggere prima di iniziare l'installazione.
Lampadina non inclusa. Spina tipo C. Questa lampada è destinata esclusivamente per uso interno. Classificato IP20 e non deve essere utilizzata in ambienti umidi. In caso di parti danneggiate, contattare un installatore professionale per una possibile sostituzione. Se ci sono parti che non possono essere sostituite, la lampada deve essere smaltita come rifiuto elettronico. Se il cavo flessibile esterno o il cavo di questa lampada è danneggiato, deve essere esclusivamente sostituito dal produttore o dal suo agente di servizio o da una persona qualificata simile per evitare un pericolo. Seguire attentamente le istruzioni di montaggio e conservarle per un utilizzo futuro.

Smaltimento dell'apparecchio usato Non smaltire il vostro apparecchio elettrico tra i rifiuti domestici. Si prega di smaltirlo presso il vostro punto di raccolta rifiuti locale, seguendo le linee guida locali.

Hrvatski - HR
VAŽNO ! – Pročitajte prije početka instalacije.
Žarulja nije uključena. Tip C utikač. Ova lampa je namijenjena isključivo za unutarnju uporabu. Klasificirana je kao IP20 i nije za upotrebu u vlažnim prostorijama. U slučaju oštećenih dijelova, obratite se profesionalnom instalateru za moguću zamjenu. Ako postoje dijelovi koji se ne mogu zamijeniti, lampa se mora odbaciti kao elektronički otpad. Ako je vanjski fleksibilni kabel ili kabel ove svjetiljke oštećen, mora se isključivo zamijeniti proizvođačem ili njegovim servisnim agentom ili slično kvalificiranom osobom kako bi se izbjegla opasnost. Pažljivo slijedite upute za montažu i sačuvajte ih za buduću upotrebu.
Odlaganje korištene opreme
Ne bacajte svoj električni uređaj u kućni otpad. Molimo, odložite ga na lokalnom mjestu za odlaganje otpada, slijedeći lokalne smjernice.

Latviski - LV
SVARĪGI! – Lasiet pirms uzstādīšanas sākšanas.
Spuldze nav iekļauta. C tipa spraudnis. Šī lampa paredzēta tikai iekštelpu lietošanai. Tas ir klasificēts kā IP20 un nav paredzēts lietošanai mitrās telpās. Bojātu daļu gadījumā lūdzu, sazinieties ar profesionālu uzstādītāju iespējamas aizvietošanas nolūkos. Ja ir daļas, kas nevar tikt aizstātas, lampa ir jāiznīcina kā elektroniski atkritumi. Ja šīs lampas ārējais elastīgais vadu vai vadu ir bojāts, tas jāaizstāj izdevīgi tikai ražotājam vai viņa servisa aģentam vai līdzīgi kvalificētai personai, lai izvairītos no bīstamas situācijas. Rūpīgi ievērojiet montāžas instrukcijas un saglabājiet tās nākotnes lietošanai.
Izmantotās ierīces likvidēšana
Nemetiet savu elektrisko ierīci sadzīves atkritumos. Lūdzu, iznīciniet to vietējā atkritumu apsaimniekošanas punktā, ievērojot vietējās vadlīnijas.

Lietuvių k. - LT
SVARBU! – Perskaitykite prieš pradedant įrenginio montavimą.
Lemputė nepridedama. C tipo kištukas. Ši lempa skirta tik vidaus naudojimui. Klasifikuojama kaip IP20 ir netinka naudoti drėgnuose patalpose. Gadūjant pažeistų detalių, prašome susisiekti su profesionaliu montavimo specialistu dėl galimybės jas pakeisti. Jei yra detalių, kurios negali būti pakeistos, lempa turi būti utilizuota kaip elektroninė atlieka. Jei šio lempos išorinė lankstí kabelis arba kabelis yra pažeistas, jis turi būti išimtinai pakeistas gamintojo arba jo aptarnavimo agento arba panašios kvalifikuotos asmenybės, kad būtų išvengta pavojaus. Atidžiai laikykitės surinkimo instrukcijų ir jas išsaugokite ateities naudojimui.
Naudotos įrangos utilizavimas
Nemėkite savo elektrinės įrangos buitinėse atliekose. Prašome utilizuoti ją savo vietinėje atliekų tvarkymo vietoje, laikantis vietinių gairių.

Nederlands - NL
BELANGRIJK! – Lees voordat u begint met installeren.
Lamp niet inbegrepen. Stekkertype C. Deze lamp is alleen voor gebruik binnenshuis. Geclassificeerd als IP20 en niet geschikt voor gebruik in vochtige ruimtes. In geval van beschadigde onderdelen, neem contact op met een professionele installateur voor mogelijke vervanging. Als er onderdelen zijn die niet kunnen worden vervangen, moet de lamp worden afgevoerd als elektronisch afval. Als de externe flexibele kabel of snoer van deze armatuur beschadigd is, moet het uitsluitend worden vervangen door de fabrikant of zijn serviceagent of een soortgelijk gekwalificeerd persoon om een gevaar te voorkomen. Volg de montage-instructies zorgvuldig en bewaar ze voor toekomstig gebruik.
Afvoer van gebruikte apparatuur
Gooi uw elektrische apparaat niet bij het huishoudelijk afval. Gooi het alstublieft weg bij uw lokale afvalverwerkingspunt, volgens lokale richtlijnen.

Norsk - N
VIKTIG! – Les før installation påbegynnes.
Lyspære følger ikke med. Stikktype C. Denne lampen er kun for innendørs bruk. IP20-klassifisert og er ikke beregnet for bruk i våte rom. Ved skadde deler, vennligst kontakt en profesjonell installatør for eventuell erstatning. Hvis det er deler som ikke kan erstattes, må lampen kasseres som elektronisk avfall. Hvis den eksterne fleksible ledningen eller ledningen til denne armaturen er skadet, skal den utelukkende erstattes av produsenten eller hans serviceagent eller en lignende kvalifisert person for å unngå fare. Følg monteringsanvisningen nøye og behold den for fremtidig bruk.
Avhending av brukt apparat
Ikke kast elektrisk apparat i husholdningsavfallet. Vennligst kast det på ditt lokale avfallsdeponi, i tråd med lokale retningslinjer.

Polski - PL
WAŻNE! – Przeczytaj przed rozpoczęciem instalacji.
Żarówka nie jest dołączona. Wtyk typu C. Ta lampa jest przeznaczona tylko do użytku wewnętrznego. Klasyfikowana jako IP20 i nie nadaje się do użytku w pomieszczeniach wilgotnych. W przypadku uszkodzonych części, skontaktuj się z profesjonalnym instalatorem w celu ewentualnej wymiany. Jeśli są części, które nie mogą być wymienione, lampa musi zostać utylizowana jako elektroodpady. Jeśli zewnętrzny elastyczny przewód lub kabel tego oświetlenia jest uszkodzony, należy go wyłącznie wymienić przez producenta lub jego agenta serwisowego lub podobnie wykwalifikowaną osobę, aby uniknąć zagrożenia. Należy dokładnie przestrzegać instrukcji montażu i zachować je na przyszłość.
Usuwanie zużytego urządzenia
Nie wyrzucaj swojego urządzenia elektrycznego do odpadów domowych. Proszę utylizować je na lokalnym punkcie odbioru odpadów, zgodnie z lokalnymi wytycznymi.

Portugues - PT
IMPORTANTE ! – Ler antes de iniciar a instalação.
Lâmpada não incluída. Tipo de ficha C. Esta lâmpada destina-se apenas para uso em ambientes internos. Classificada como IP20 e não deve ser utilizada em ambientes húmidos. Em caso de peças danificadas, por favor contacte um instalador profissional para possível substituição. Se houver peças que não possam ser substituídas, a lâmpada deve ser descartada como resíduo eletrônico. Se o cabo flexível externo ou cabo desta luminária estiver danificado, ele deverá ser exclusivamente substituído pelo fabricante ou pelo seu agente de serviço ou por uma pessoa qualificada similar para evitar um perigo. Siga cuidadosamente as instruções de montagem e guarde-as para uso futuro.
Descarte do aparelho usado
Não descarte seu aparelho elétrico no lixo doméstico. Por favor, descarte-o no seu ponto local de recolha de resíduos, seguindo as orientações locais.

Română - RO
IMPORTANT ! – Citiți înainte de a începe instalarea.
Becul nu este inclus. Tip de priză C. Această lampă este destinată exclusiv pentru utilizare în interior. Clasificată ca IP20 și nu trebuie utilizată în încăperi umede. În cazul unor piese deteriorate, vă rugăm să contactați un instalator profesionist pentru posibila înlocuire. Dacă există piese care nu pot fi înlocuite, lampa trebuie eliminată ca deșeuri electronice. Dacă cablul flexibil extern sau cablul acestei lămpi este deteriorat, trebuie înlocuit exclusiv de către producător sau de către agentul său de service sau de o persoană calificată similară pentru a evita un pericol. Urmați cu atenție instrucțiunile de asamblare și păstrați-le pentru utilizare viitoare.
Eliminarea aparatului utilizat
Nu aruncați aparatul electric în gunoiul menajer. Vă rugăm să-l eliminați la punctul local de colectare a deșeurilor, respectând ghidurile locale.

Slovenčina - SK
DÔLEŽITÉ ! – Přečtěte si před začátkem instalace.
Žiarovka nie je súčasťou balenia. Typ zástrčky C. Tato lampa je určena pouze pro vnitřní použití. Je klasifikována jako IP20 a není určena k použití ve vlhkých prostorách. V případě poškozených částí kontaktujte profesionálního instalatéra pro možnou výměnu. Pokud jsou části, které nelze nahradit, lampa musí být likvidována jako elektronický odpad. Ak je vonkajší flexibilný kábel alebo kábel tejto lampy poškodený, musí ho výhradne nahradiť výrobca alebo jeho servisný zástupca alebo podobne kvalifikovaná osoba, aby sa predišlo nebezpečenstvu. Pečlivě dodržujte montážní instrukce a uschovejte je pro budoucí použití.
Odstranění použitého spotřebiče

Nehoďte svůj elektrický spotřebič do domácího odpadu. Prosím, odložte ho na místní sběrný dvůr, dodržujíc místní pokyny.

Slovenščina - SLO
POMEMBNO! – Preberite pred začetkom namestitve.
Žarnica ni priložena. Tip vtiča C. Ta svetilka je namenjena samo za notranjo uporabo. Razvrščena kot IP20 in ni primerna za uporabo v vlažnih prostorih. V primeru poškodovanih delov se obrnite na strokovnega montažerja za morebitno zamenjavo. Če obstajajo deli, ki jih ni mogoče zamenjati, mora lampa biti odstranjena kot elektronski odpad. Če je zunanji fleksibilni kabel ali kabel te svetilke poškodovan, ga mora izključno zamenjati proizvajalec ali njegov servisni agent ali podobno usposobljena oseba, da se izognemo nevarnosti. Natančno upoštevajte navodila za montažo in jih shranite za kasnejšo uporabo.
Odlaganje uporabljenega aparata
Ne odvrzite svojega električnega aparata med gospodinjske odpadke. Prosim, odvrzite ga na lokalno mesto za odstranjevanje odpadkov, sledite lokalnim smernicam.

Español - E
IMPORTANTE ! – Leer antes de empezar la instalación.
Bombilla no incluida. Tipo de enchufe C. Esta lámpara es solo para uso en interiores. Clasificada como IP20 y no debe utilizarse en espacios húmedos. En caso de piezas dañadas, por favor, contacte con un instalador profesional para una posible sustitución. Si hay piezas que no pueden ser reemplazadas, la lámpara debe ser desechada como residuo electrónico. Si el cable flexible externo o el cable de esta luminaria está dañado, debe ser reemplazado exclusivamente por el fabricante o su agente de servicio o una persona calificada similar para evitar un peligro. Siga cuidadosamente las instrucciones de montaje y guárdelas para un uso futuro.
Eliminación del aparato usado
No deseche su aparato eléctrico en la basura doméstica. Por favor, deséchelo en su punto local de eliminación de residuos, siguiendo las pautas locales.

Svenska - S
VIKTIGT! – Läs innan du börjar installera.
Glödlampa ingår ej. Stickkontakt typ C. Denna lampa är endast avsedd för inomhusbruk. Klassificerad som IP20 och får inte användas i fuktiga utrymmen. Vid skadade delar, kontakta en professionell installatör för eventuell ersättning. Om det finns delar som inte kan ersättas måste lampan kasseras som elektroniskt avfall. Om den externa flexibla kabeln eller sladden till denna armatur är skadad, ska den uteslutande bytas ut av tillverkaren eller hans serviceagent eller en liknande kvalificerad person för att undvika fara. Följ monteringsanvisningen noggrant och spara den för framtida bruk.
Kassering av använd apparat

Kasta inte din elektriska apparat i hushållssoporna. Vänligen kasta den på din lokala återvinningsstation, enligt lokala riktlinjer.

Čeština - CZ
DŮLEŽITÉ! – Přečtěte si před začátkem instalace.
Žárovka není součástí balení. Zástrčka typu C. Tato lampa je určena pouze pro vnitřní použití. Je klasifikována jako IP20 a není určena k použití ve vlhkých prostorách. V případě poškozených částí kontaktujte profesionálního instalatéra pro možnou výměnu. Pokud jsou části, které nelze nahradit, lampa musí být likvidována jako elektronický odpad. Pokud je vnější flexibilní kabel nebo kabel této lampy poškozen, musí být výhradně nahrazen výrobcem nebo jeho servisním zástupcem nebo podobně kvalifikovanou osobou, aby se předešlo nebezpečí. Pečlivě dodržujte montážní instrukce a uschovejte je pro budoucí použití.
Odstranění použitého spotřebiče
Nehoďte svůj elektrický spotřebič do domácího odpadu. Prosím, odložte ho na místní sběrný dvůr, dodržujíc místní pokyny.

Magyar - H
FONTOS! – Olvassa el a telepítés megkezdése előtt.
Az izzó nem tartozék. C típusú csatlakozó. Ez a lámpa kizárólag beltéri használatra szolgál. IP20-as osztályozású, és nem használható nedves helyiségekben. Sérült alkatrészek esetén kérjük, lépjen kapcsolatba egy szakmai telepítővel lehetséges csere érdekében. Ha olyan alkatrészek vannak, amelyeket nem lehet pótolni, a lámpát elektronikus hulladékként kell eldobni. Ha ennek a világítótestnek a külső rugalmas kábele vagy vezetéke megsérült, azt kizárólag a gyártó vagy a szolgáltatója vagy hasonlóan képzett személy cserélheti ki, hogy elkerüljük a veszélyt. Kövesse gondosan a szerelési utasításokat, és őrizze meg őket a későbbi felhasználás érdekében.
Használt készülék eldobása
Ne dobja el az elektromos készüléket a háztartási hulladékba. Kérjük, dobja el a helyi hulladékgyűjtőhelyen, a helyi irányelveknek megfelelően.

"Bloomingville" creative collection bloomingdaleMN ILLUME x "Bloomingville"

Component list: 82068054	
A = 1x	B =
C =	D =
E =	F =

Lamp w. plug. 5

"Bloomingville" creative collection bloomingdaleMN ILLUME x "Bloomingville"

Assembly instruction: 82068054

Lamp w. plug. 6

"Bloomingville" creative collection bloomingdaleMN ILLUME x "Bloomingville"

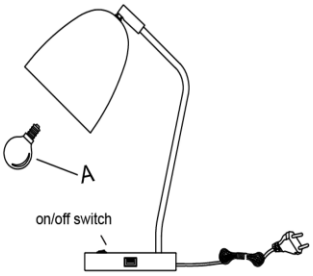

USB Charger Port : 5V dc , Max 2.0A

Lamp w. plug. 7

TEST REPORT N°: ADLO-EGZ-P25040277

For model 82068039

82068039

English - US

IMPORTANT! – Read before starting to install.

Light bulb not included. Plug type C. This lamp is for indoor use only. IP20 classified and is not for use in wet rooms. In case of any damaged parts, please contact a professional installer for possible replacement. If there are parts that cannot be replaced, the lamp must be disposed as electronic waste.
If the external flexible cable or cord of this luminaire is damaged, it shall be exclusively replaced by the manufacturer or his service agent or a similar qualified person in order to avoid a hazard.
Follow assembly instruction carefully and save for future use.

Dispose of used appliance

Do not dispose your electric appliance in the household waste. Please dispose at your local waste disposal point, by following local guidelines.

Dansk - DK

VIGTIGT! – Læs før installation påbegyndes.

Pære medfølger ikke. Stiktype C. Denne lampe er kun til indendørs brug. IP20 klassificeret og må ikke anvendes i vådrum. I tilfælde af beskadigede dele, kontakt da venligst en professionel installatør for mulig udskiftning. Hvis det er dele som ikke kan udskiftes, skal lampen deponeres i elektronisk affald. Hvis den eksterne fleksible ledning eller ledning af denne lampe er beskadiget, skal den udelukkende udskiftes af producenten eller hans serviceagent eller en lignende kvalificeret person for at undgå fare. Følg samlevejledningen grundigt og gem den til senere brug.

Bortskaffelse af brugt apparat

Smid ikke dit elektriske apparat ud med husholdningsaffaldet. Deponer ved dit lokale affaldsdepot og følg lokale retningslinjer.

Deutsch – DE

WICHTIG! Vor der Installation lesen.

Glühbirne nicht enthalten. Steckertyp C. Diese Lampe ist nur für den Innenbereich geeignet. Sie ist gemäß IP20 klassifiziert und darf nicht in Feuchträumen verwendet werden. Im Falle von beschädigten Teilen wenden Sie sich bitte an einen professionellen Installateur, um mögliche Ersatzteile zu erhalten. Wenn Teile nicht ersetzt werden können, muss die Lampe als Elektroschrott entsorgt werden. Wenn das externe flexible Kabel oder der Kabel dieser Leuchte beschädigt ist, muss es ausschließlich vom Hersteller oder seinem Servicevertreter oder einer ähnlich qualifizierten Person ausgetauscht werden, um eine Gefahr zu vermeiden. Befolgen Sie die Montageanleitung sorgfältig und bewahren Sie sie für zukünftige Verwendung auf.

Entsorgung von Elektrogeräten

Entsorgen Sie Ihr elektrisches Gerät nicht im Hausmüll. Bitte entsorgen Sie es an Ihrer örtlichen Entsorgungsstelle gemäß den örtlichen Richtlinien.

Français - FR

IMPORTANT ! – Lisez avant de commencer l'installation.

Ampoule non incluse. Prise type C. Cette lampe est destinée à un usage intérieur uniquement. Classée IP20, elle ne doit pas être utilisée dans des pièces humides. En cas de pièces endommagées, veuillez contacter un installateur professionnel pour un éventuel remplacement. Si des pièces ne peuvent pas être remplacées, la lampe doit être jetée comme déchet électronique. Si le câble externe flexible ou le cordon de cette luminaire est endommagé, il doit être exclusivement remplacé par le fabricant ou son agent de service ou une personne qualifiée similaire afin d'éviter un danger. Suivez attentivement les instructions de montage et conservez-les pour une utilisation future.

Élimination de l'appareil utilisé

Ne jetez pas votre appareil électrique dans les déchets ménagers. Veuillez le jeter à votre point de collecte local, en suivant les directives locales.

Български - BG

ВАЖНО! – Прочетете преди да започнете инсталирането.

Крушката не е включена. Тип С щепсел. Тази лампа е само за вътрешно помещение. Класифицирана като IP20 и не трябва да се използва в мокри помещения. В случай на повредени части, моля, свържете се с професионален монтажист за възможна замяна. Ако има части, които не могат да бъдат заменени, лампата трябва да се изхвърли като електронно боклук. Ако външният гъвкав кабел или кордон на този луминера е повреден, той трябва изключително да бъде заменен от производителя или неговият агент за обслужване или подобно квалифицирано лице, за да се избегне опасност. Следвайте внимателно инструкциите за сглобяване и ги запазете за бъдеща употреба.

Изхвърляне на използвано устройство

Не изхвърляйте електрическото си устройство в битовите отпадъци. Моля, изхвърлете го на местно място за изхвърляне на отпадъци, като следвате местните указания.

Eesti keel - EST

OLULINE! – Lugege enne paigaldamise alustamist.

Pirn ei kuulu komplekti. C-tüüpi pistik. See lamp on mõeldud ainult siseruumides kasutamiseks. IP20 klassifitseeritud ning ei sobi kasutamiseks märgades ruumides. Kahjustatud osade korral pöörduge võimaliku asenduse saamiseks professionaalse paigaldaja poole. Kui mõnda osa ei saa asendada, tuleb lamp utiliseerida elektroonilise jäätmena. Kui selle valgusti väline painduv kaabel või juhe on kahjustatud, tuleb see asendada ainult tootja või tema teenindusagendi või samase kvalifitseeritud isiku poolt, et vältida ohtu. Järgige montaaži juhiseid hoolikalt ja hoidke neid tulevikuks alles.

Kasutatud seadme utiliseerimine

Ärge visake oma elektriseadet olmeprügi hulka. Palun utiliseerige see kohalikul jäätmete utiliseerimiskohal, järgides kohalikke juhiseid.

Suomi - FIN

TÄRKEÄÄ! – Lue ennen asennu aloittamista.

Lamppu ei sisälly toimitukseen. C-tyypin pistoke. Tämä lamppu on tarkoitettu vain sisäkäyttöön. Se on luokiteltu IP20:ksi eikä sovellu kosteisiin tiloihin. Vaurioituneiden osien tapauksessa ota yhteys ammattimaiseen asentajaan mahdollista vaihtoa varten. Jos osia ei voi vaihtaa, lamppu on hävitettävä sähköjätteenä. Jos tämän valaisimen ulkoinen joustava kaapeli tai johto on vaurioitunut, se on vaihdettava yksinomaan valmistajan tai hänen palveluasentajansa tai vastaavan pätevän henkilön toimesta vaaran välttämiseksi. Noudata kokoamisohjeita tarkasti ja säilytä niitä tulevaa käyttöä varten.

Käytetyn laitteen hävittäminen

Älä hävitä sähköistä laitettasi kotitalousjätteiden joukossa. Hävitä se paikallisessa jätekeräyspisteessä noudattaen paikallisia ohjeita.

Αγγλικά - GR

ΣΗΜΑΝΤΙΚΟ! – Διαβάστε πριν ξεκινήσετε την εγκατάσταση.

Ο λαμπτήρας δεν περιλαμβάνεται. Βύσμα τύπου C. Αυτή η λάμπα προορίζεται μόνο για εσωτερική χρήση. Κατηγορία IP20 και δεν πρέπει να χρησιμοποιείται σε υγρούς χώρους. Σε περίπτωση βλαβών, επικοινωνήστε με επαγγελματία εγκαταστάτη για πιθανή αντικατάσταση. Εάν υπάρχουν μέρη που δεν μπορούν να αντικατασταθούν, η λάμπα πρέπει να απορριφθεί ως ηλεκτρονικά απόβλητα. Αν το εξωτερικό ευέλικτο καλώδιο ή καλώδιο αυτού του φωτιστικού έχει υποστεί ζημιά, πρέπει να αντικατασταθεί αποκλειστικά από τον κατασκευαστή ή τον εξουσιοδοτημένο του αντιπρόσωπο ή ένα παρόμοιο κατάλληλο πρόσωπο προκειμένου να αποφευχθεί κάθε επικίνδυνη κατάσταση. Ακολουθήστε προσεκτικά τις οδηγίες συναρμολόγησης και αποθηκεύστε τις για μελλοντική χρήση.

Απόρριψη χρησιμοποιημένης συσκευής

Μην απορρίπτετε την ηλεκτρική σας συσκευή στα οικιακά απορρίμματα. Παρακαλούμε απορρίψτε τη στον τοπικό σας σταθμό απορρίψεως αποβλήτων, ακολουθώντας τις τοπικές οδηγίες.

Italiano - IT

IMPORTANTE ! – Leggere prima di iniziare l'installazione.

Lampadina non inclusa. Spina tipo C. Questa lampada è destinata esclusivamente per uso interno. Classificata IP20 e non deve essere utilizzata in ambienti umidi. In caso di parti danneggiate, contattare un installatore professionale per una possibile sostituzione. Se ci sono parti che non possono essere sostituite, la lampada deve essere smaltita come rifiuto elettronico. Se il cavo flessibile esterno o il cavo di questa lampada è danneggiato, deve essere esclusivamente sostituito dal produttore o dal suo agente di servizio o da una persona qualificata simile per evitare un pericolo. Seguire attentamente le istruzioni di montaggio e conservarle per un utilizzo futuro.

Smaltimento dell'apparecchio usato Non smaltire il vostro apparecchio elettrico tra i rifiuti domestici. Si prega di smaltirlo presso il vostro punto di raccolta rifiuti locale, seguendo le linee guida locali.

Hrvatski - HR

VAŽNO ! – Pročitajte prije početka instalacije.

Žarulja nije uključena. Tip C utikač. Ova lampa je namijenjena isključivo za unutarnju uporabu. Klasificirana je kao IP20 i nije za upotrebu u vlažnim prostorijama. U slučaju oštećenih dijelova, obratite se profesionalnom instalateru za moguću zamjenu. Ako postoje dijelovi koji se ne mogu zamijeniti, lampa se mora odbaciti kao elektronički otpad. Ako je vanjski fleksibilni kabel ili kabel ove svjetiljke oštećen, mora se isključivo zamijeniti proizvođačem ili njegovim servisnim agentom ili slično kvalificiranom osobom kako bi se izbjegla opasnost. Pažljivo slijedite upute za montažu i sačuvajte ih za buduću upotrebu.

Odlaganje korištene opreme

Ne bacajte svoj električni uređaj u kućni otpad. Molimo, odložite ga na lokalnom mjestu za odlaganje otpada, slijedeći lokalne smjernice.

Latviski - LV

SVARĪGI! – Lasiet pirms uzstādīšanas sākšanas.

Spuldze nav iekļauta. C tipa spraudnis. Šī lampa paredzēta tikai iekštelpu lietošanai. Tas ir klasificēts kā IP20 un nav paredzēts lietošanai mitrās telpās. Bojātu daļu gadījumā lūdzu, sazinieties ar profesionālu uzstādītāju iespējamas aizvietošanas nolūkos. Ja ir daļas, kas nevar tikt aizstātas, lampa ir jāiznīcina kā elektroniski atkritumi. Ja šīs lampas ārējais elastīgais vadu vai vadu ir bojāts, tas jāaizstāj izdevīgi tikai ražotājam vai viņa servisa aģentam vai līdzīgi kvalificētai personai, lai izvairītos no bīstamas situācijas. Rūpīgi ievērojiet montāžas instrukcijas un saglabājiet tās nākotnes lietošanai.

Izmantotās ierīces likvidēšana

Nemetiet savu elektrisko ierīci sadzīves atkritumos. Lūdzu, izmiciniet to vietējā atkritumu apsaimniekošanas punktā, ievērojot vietējās vadlīnijas.

Lietuvių k. - LT

SVARBU! – Perskaitykite prieš pradedant įrenginio montavimą.

Lemputė nepridedama. C tipo kištukas. Ši lempa skirta tik vidaus naudojimui. Klasifikuojama kaip IP20 ir netinka naudoti drėgnuose patalpose. Gadījant pažeistų detalių, prašome susisiekti su profesionalu montavimo specialistu dėl galimybės jas pakeisti. Jei yra detalių, kurios negali būti pakeistos, lempa turi būti utilizuota kaip elektroninė atlieka. Jei šio lempos išorinė lanksti kabelis arba kabelis yra pažeistas, jis turi būti išimtinai pakeistas gamintojo arba jo aptarnavimo agento arba panašios kvalifikuotos asmenybės, kad būtų išvengta pavojaus. Atidžiai laikykitės surinkimo instrukcijų ir jas išsaugokite ateities naudojimui.

Naudotos įrangos utilizavimas

Nemėkite savo elektrinės įrangos buitinėse atliekose. Prašome utilizuoti ją savo vietinėje atliekų tvarkymo vietoje, laikantis vietinių gairių.

Nederlands - NL

BELANGRIJK! – Lees voordat u begint met installeren.

Lamp niet inbegrepen. Stekkertype C. Deze lamp is alleen voor gebruik binnenshuis. Geclassificeerd als IP20 en niet geschikt voor gebruik in vochtige ruimtes. In geval van beschadigde onderdelen, neem contact op met een professionele installateur voor mogelijke vervanging. Als er onderdelen zijn die niet kunnen worden vervangen, moet de lamp worden afgevoerd als elektronisch afval. Als de externe flexibele kabel of snoer van deze armatuur beschadigd is, moet het uitsluitend worden vervangen door de fabrikant of zijn serviceagent of een soortgelijk gekwalificeerd persoon om een gevaar te voorkomen. Volg de montage-instructies zorgvuldig en bewaar ze voor toekomstig gebruik.

Afvoer van gebruikte apparatuur

Gooi uw elektrische apparaat niet bij het huishoudelijk afval. Gooi het alstublieft weg bij uw lokale afvalverwerkingspunt, volgens lokale richtlijnen.

Norsk - N

VIKTIG! – Les før installation påbegynnes.

Lyspære følger ikke med. Stikktype C. Denne lampen er kun for innendørs bruk. IP20-klassifisert og er ikke beregnet for bruk i våte rom. Ved skadde deler, vennligst kontakt en profesjonell installatør for eventuell erstatning. Hvis det er deler som ikke kan erstattes, må lampen kasseres som elektronisk avfall. Hvis den eksterne fleksible ledningen eller ledningen til denne armaturen er skadet, skal den utelukkende erstattes av produsenten eller hans serviceagent eller en lignende kvalifisert person for å unngå fare. Følg monteringsanvisningen nøye og behold den for fremtidig bruk.

Avhending av brukt apparat

Ikke kast elektrisk apparat i husholdningsavfallet. Vennligst kast det på ditt lokale avfallsdeponi, i tråd med lokale retningslinjer.

Polski - PL

WAŻNE! – Przeczytaj przed rozpoczęciem instalacji.

Żarówka nie jest dołączona. Wtyk typu C. Ta lampa jest przeznaczona tylko do użytku wewnętrznego. Klasyfikowana jako IP20 i nie nadaje się do użytku w pomieszczeniach wilgotnych. W przypadku uszkodzonych części, skontaktuj się z profesjonalnym instalatorem w celu ewentualnej wymiany. Jeśli są części, które nie mogą być wymienione, lampa musi zostać utylizowana jako elektroodpady. Jeśli zewnętrzny elastyczny przewód lub kabel tego oświetlenia jest uszkodzony, należy go wyłącznie wymienić przez producenta lub jego agenta serwisowego lub podobnie wykwalifikowaną osobę, aby uniknąć zagrożenia. Należy dokładnie przestrzegać instrukcji montażu i zachować je na przyszłość.

Usuwanie zużytego urządzenia

Nie wyrzucaj swojego urządzenia elektrycznego do odpadów domowych. Proszę utylizować je na lokalnym punkcie odbioru odpadów, zgodnie z lokalnymi wytycznymi.

Portugues - PT

IMPORTANTE ! – Ler antes de iniciar a instalação.

Lâmpada não incluída. Tipo de ficha C. Esta lâmpada destina-se apenas para uso em ambientes internos. Classificada como IP20 e não deve ser utilizada em ambientes húmidos. Em caso de peças danificadas, por favor contacte um instalador profissional para possível substituição. Se houver peças que não possam ser substituídas, a lâmpada deve ser descartada como resíduo eletrónico. Se o cabo flexível externo ou cabo desta luminária estiver danificado, ele deverá ser exclusivamente substituído pelo fabricante ou pelo seu agente de serviço ou por uma pessoa qualificada similar para evitar um perigo. Siga cuidadosamente as instruções de montagem e guarde-as para uso futuro.

Descarte do aparelho usado

Não descarte seu aparelho elétrico no lixo doméstico. Por favor, descarte-o no seu ponto local de recolha de resíduos, seguindo as orientações locais.

Română - RO

IMPORTANT ! – Citiți înainte de a începe instalarea.

Becul nu este inclus. Tip de priză C. Această lampă este destinată exclusiv pentru utilizare în interior. Clasificată ca IP20 și nu trebuie utilizată în încăperi umede. În cazul unor piese deteriorate, vă rugăm să contactați un instalator profesionist pentru posibila înlocuire. Dacă există piese care nu pot fi înlocuite, lampa trebuie eliminată ca deșeuri electronice. Dacă cablul flexibil extern sau cablul acestei lămpi este deteriorat, trebuie înlocuit exclusiv de către producător sau de către agentul său de service sau de o persoană calificată similară pentru a evita un pericol. Urmați cu atenție instrucțiunile de asamblare și păstrați-le pentru utilizare viitoare.

Eliminarea aparatului utilizat

Nu aruncați aparatul electric în gunoiul menajer. Vă rugăm să-l eliminați la punctul local de colectare a deșeurilor, respectând ghidurile locale.

Slovenčina - SK

DÔLEŽITÉ ! – Prečítajte si pred začatkom instalace.

Žiarovka nie je súčasťou balenia. Typ zástrčky C. Tato lampa je určena pouze pro vnitřní použití. Je klasifikována jako IP20 a není určena k použití ve vlhkých prostorách. V případě poškozených částí kontaktujte profesionálního instalatéra pro možnou výměnu. Pokud jsou části, které nelze nahradit, lampa musí být likvidována jako elektronický odpad. Ak je vonkajší flexibilný kábel alebo kábel tejto lampy poškodený, musí ho výhradne nahradiť výrobca alebo jeho servisný zástupca alebo podobne kvalifikovaná osoba, aby sa predišlo nebezpečenstvu. Pečlivě dodržujte montážní instrukce a uschovejte je pro budoucí použití.

Odstranění použitého spotřebiče

Nehoďte svůj elektrický spotřebič do domácího odpadu. Prosím, odložte ho na místní sběrný dvůr, dodržujíc místní pokyny.

Slovenščina - SLO

POMEMBNO! – Preberite pred začetkom namestitve.

Žarnica ni priložena. Tip vtiča C. Ta svetilka je namenjena samo za notranjo uporabo. Razvrščena kot IP20 in ni primerna za uporabo v vlažnih prostorih. V primeru poškodovanih delov se obrnite na strokovnega montažerja za morebitno zamenjavo. Če obstajajo deli, ki jih ni mogoče zamenjati, mora lampa biti odstranjena kot elektronski odpad. Če je zunanji fleksibilni kabel ali kabel te svetilke poškodovan, ga mora izključno zamenjati proizvajalec ali njegov servisni agent ali podobno usposobljena oseba, da se izognemo nevarnosti. Natančno upoštevajte navodila za montažo in jih shranite za kasnejšo uporabo.

Odlaganje uporabljenega aparata

Ne odvrzite svojega električnega aparata med gospodinjske odpadke. Prosim, odvrzite ga na lokalno mesto za odstranjevanje odpadkov, sledite lokalnim smernicam.

Español - E

IMPORTANTE ! – Leer antes de empezar la instalación.

Bombilla no incluida. Tipo de enchufe C. Esta lámpara es solo para uso en interiores. Clasificada como IP20 y no debe utilizarse en espacios húmedos. En caso de piezas dañadas, por favor, contacte con un instalador profesional para una posible sustitución. Si hay piezas que no pueden ser reemplazadas, la lámpara debe ser desechada como residuo electrónico. Si el cable flexible externo o el cable de esta luminaria está dañado, debe ser reemplazado exclusivamente por el fabricante o su agente de servicio o una persona calificada similar para evitar un peligro. Siga cuidadosamente las instrucciones de montaje y guárdelas para un uso futuro.

Eliminación del aparato usado

No deseche su aparato eléctrico en la basura doméstica. Por favor, deséchelo en su punto local de eliminación de residuos, siguiendo las pautas locales.

Svenska - S

VIKTIGT! – Läs innan du börjar installera.

Glödlampa ingår ej. Stickkontakt typ C. Denna lampa är endast avsedd för inomhusbruk. Klassificerad som IP20 och får inte användas i fuktiga utrymmen. Vid skadade delar, kontakta en professionell installatör för eventuell ersättning. Om det finns delar som inte kan ersättas måste lampan kasseras som elektroniskt avfall. Om den externa flexibla kabeln eller sladden till denna armatur är skadad, ska den uteslutande bytas ut av tillverkaren eller hans serviceagent eller en liknande kvalificerad person för att undvika fara. Följ monteringsanvisningen noggrant och spara den för framtida bruk.

Kassering av använd apparat

Kasta inte din elektriska apparat i hushållssoporna. Vänligen kasta den på din lokala återvinningsstation, enligt lokala riktlinjer.

Čeština - CZ

DŮLEŽITÉ! – Přečtěte si před začátkem instalace.

Žárovka není součástí balení. Zástrčka typu C. Tato lampa je určena pouze pro vnitřní použití. Je klasifikována jako IP20 a není určena k použití ve vlhkých prostorách. V případě poškozených částí kontaktujte profesionálního instalatéra pro možnou výměnu. Pokud jsou části, které nelze nahradit, lampa musí být likvidována jako elektronický odpad. Pokud je vnější flexibilní kabel nebo kabel této lampy poškozen, musí být výhradně nahrazen výrobcem nebo jeho servisním zástupcem nebo podobně kvalifikovanou osobou, aby se předešlo nebezpečí. Pečlivě dodržujte montážní instrukce a uschovejte je pro budoucí použití.

Odstranění použitého spotřebiče

Nehoďte svůj elektrický spotřebič do domácího odpadu. Prosím, odložte ho na místní sběrný dvůr, dodržujíc místní pokyny.

Magyar - H

FONTOS! – Olvassa el a telepítés megkezdése előtt.

Az izzó nem tartozék. C típusú csatlakozó. Ez a lámpa kizárólag beltéri használatra szolgál. IP20-os osztályozású, és nem használható nedves helyiségekben. Sérült alkatrészek esetén kérjük, lépjen kapcsolatba egy szakmai telepítővel lehetséges csere érdekében. Ha olyan alkatrészek vannak, amelyeket nem lehet pótolni, a lámpát elektronikus hulladékként kell eldobni. Ha ennek a világítótestnek a külső rugalmas kábele vagy vezetéke megsérült, azt kizárólag a gyártó vagy a szolgáltatója vagy hasonlóan képzett személy cserélheti ki, hogy elkerüljük a veszélyt. Kövesse gondosan a szerelési utasításokat, és őrizze meg őket a későbbi felhasználás érdekében.

Használt készülék eldobása

Ne dobja el az elektromos készüléket a háztartási hulladékba. Kérjük, dobja el a helyi hulladékgyűjtőhelyen, a helyi irányelveknek megfelelően.

"Bloomingville" creative collection bloomingville ILLUME x "Bloomingville"

Component list: 82068039

A = 1x 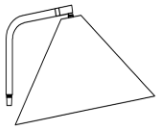	B = 2x
C =1x 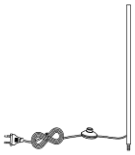	D = 3x
E =1x	F =

Lamp w. plug. 5

"Bloomingville" creative collection bloomingville ILLUME x "Bloomingville"

Assembly instruction: 82068039

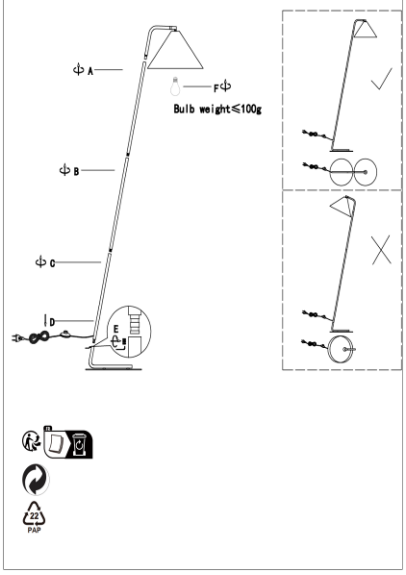

Lamp w. plug. 6

For model 82068069

Bloomingville creative collection bloomingvillemini ILLUME x Bloomingville

82068069

English - US

IMPORTANT! – Read before starting to install.

Light bulb not included. Plug type C. This lamp is for indoor use only. IP20 classified and is not for use in wet rooms. In case of any damaged parts, please contact a professional installer for possible replacement. If there are parts that cannot be replaced, the lamp must be disposed as electronic waste. If the external flexible cable or cord of this luminaire is damaged, it shall be exclusively replaced by the manufacturer or his service agent or a similar qualified person in order to avoid a hazard. Follow assembly instruction carefully and save for future use.

Dispose of used appliance

Do not dispose your electric appliance in the household waste. Please dispose at your local waste disposal point, by following local guidelines.

Dansk - DK

VIGTIGT! – Læs før installation påbegyndes.

Pære medfølger ikke. Stiktype C. Denne lampe er kun til indendørs brug. IP20 klassificeret og må ikke anvendes i vådrum. I tilfælde af beskadigede dele, kontakt da venligst en professionel installatør for mulig udskiftning. Hvis det er dele som ikke kan udskiftes, skal lampen deponeres i elektronisk affald. Hvis den eksterne fleksible ledning eller ledning af denne lampe er beskadiget, skal den udelukkende udskiftes af producenten eller hans serviceagent eller en lignende kvalificeret person for at undgå fare. Følg samlevejledningen grundigt og gem den til senere brug.

Bortskaffelse af brugt apparat

Smid ikke dit elektriske apparat ud med husholdningsaffaldet. Deponer ved dit lokale affaldsdepot og følg lokale retningslinjer.

Deutsch – DE

WICHTIG! Vor der Installation lesen.

Glühbirne nicht enthalten. Steckertyp C. Diese Lampe ist nur für den Innenbereich geeignet. Sie ist gemäß IP20 klassifiziert und darf nicht in Feuchträumen verwendet werden. Im Falle von beschädigten Teilen wenden Sie sich bitte an einen professionellen Installateur, um mögliche Ersatzteile zu erhalten. Wenn Teile nicht ersetzt werden können, muss die Lampe als Elektroschrott entsorgt werden. Wenn das externe flexible Kabel oder der Kabel dieser Leuchte beschädigt ist, muss es ausschließlich vom Hersteller oder seinem Servicevertreter oder einer ähnlich qualifizierten Person ausgetauscht werden, um eine Gefahr zu vermeiden. Befolgen Sie die Montageanleitung sorgfältig und bewahren Sie sie für zukünftige Verwendung auf.

Entsorgung von Elektrogeräten

Entsorgen Sie Ihr elektrisches Gerät nicht im Hausmüll. Bitte entsorgen Sie es an Ihrer örtlichen Entsorgungsstelle gemäß den örtlichen Richtlinien.

Français – FR

IMPORTANT ! – Lisez avant de commencer l'installation.

Ampoule non incluse. Prise type C. Cette lampe est destinée à un usage intérieur uniquement. Classée IP20, elle ne doit pas être utilisée dans des pièces humides. En cas de pièces endommagées, veuillez contacter un installateur professionnel pour un éventuel remplacement. Si des pièces ne peuvent pas être remplacées, la lampe doit être jetée comme déchet électronique. Si le câble externe flexible ou le cordon de cette luminaire est endommagé, il doit être exclusivement remplacé par le fabricant ou son agent de service ou une personne qualifiée similaire afin d'éviter un danger. Suivez attentivement les instructions de montage et conservez-les pour une utilisation future.

Élimination de l'appareil utilisé

Ne jetez pas votre appareil électrique dans les déchets ménagers. Veuillez le jeter à votre point de collecte local, en suivant les directives locales.

Български - BG

ВАЖНО! – Прочетете преди да започнете инсталирането.

Крушката не е включена. Тип C щепсел. Тази лампа е само за вътрешно помещение. Класифицирана като IP20 и не трябва да се използва в мокри помещения. В случай на повредени части, моля, свържете се с професионален монтажист за възможна замяна. Ако има части, които не могат да бъдат заменени, лампата трябва да се изхвърли като електронно боклук. Ако външният гъвкав кабел или кордон на този луминера е повреден, той трябва изключително да бъде заменен от производителя или неговият агент за обслужване или подобно квалифицирано лице, за да се избегне опасност. Следвайте внимателно инструкциите за сглобяване и ги запазете за бъдеща употреба.

Изхвърляне на използвано устройство

Не изхвърляйте електрическото си устройство в битовите отпадъци. Моля, изхвърлете го на местно място за изхвърляне на отпадъци, като следвате местните указания.

Eesti keel - EST

OLULINE! – Lugege enne paigaldamise alustamist.

Pirn ei kuulu komplekti. C-tüüpi pistik. See lamp on mõeldud ainult siseruumides kasutamiseks. IP20 klassifitseeritud ning ei sobi kasutamiseks märgades ruumides. Kahjustatud osade korral pöörduge võimaliku asenduse saamiseks professionaalse paigaldaja poole. Kui mõnda osa ei saa asendada, tuleb lamp utiliseerida elektroonilise jäätmena. Kui selle valgusti väline painduv kaabel või juhe on kahjustatud, tuleb see asendada ainult tootja või tema teenindusagendi või samase kvalifitseeritud isiku poolt, et vältida ohtu. Järgige montaaži juhiseid hoolikalt ja hoidke neid tulevikuks alles.

Kasutatud seadme utiliseerimine

Ärge visake oma elektriseadet olmeprügi hulka. Palun utiliseerige see kohalikul jäätmete utiliseerimiskohal, järgides kohalikke juhiseid.

Lamp w. plug. 1

Bloomingville creative collection bloomingvillemini ILLUME x Bloomingville

Suomi - FIN

TÄRKEÄÄ! – Lue ennen asennu aloittamista.

Lamppu ei sisälly toimitukseen. C-tyypin pistoke. Tämä lamppu on tarkoitettu vain sisäkäyttöön. Se on luokiteltu IP20:ksi eikä sovellu kosteisiin tiloihin. Vaurioituneiden osien tapauksessa ota yhteys ammattimaiseen asentajaan mahdollista vaihtoa varten. Jos osia ei voi vaihtaa, lamppu on hävitettävä sähköjätteenä. Jos tämän valaisimen ulkoinen joustava kaapeli tai johto on vaurioitunut, se on vaihdettava yksinomaan valmistajan tai hänen palveluasentajansa tai vastaavan pätevän henkilön toimesta vaaran välttämiseksi. Noudata kokoamisohjeita tarkasti ja säilytä niitä tulevaa käyttöä varten.

Käytetyn laitteen hävittäminen

Älä hävitä sähköistä laitettasi kotitalousjätteiden joukossa. Hävitä se paikallisessa jätekeräyspisteessä noudattaen paikallisia ohjeita.

Ελληνικά - GR

ΣΗΜΑΝΤΙΚΟ! – Διαβάστε πριν ξεκινήσετε την εγκατάσταση.

Ο λαμπτήρας δεν περιλαμβάνεται. Βύσμα τύπου C. Αυτή η λάμπα προορίζεται μόνο για εσωτερική χρήση. Κατηγορία IP20 και δεν πρέπει να χρησιμοποιείται σε υγρούς χώρους. Σε περίπτωση βλαβών, επικοινωνήστε με επαγγελματία εγκαταστάτη για πιθανή αντικατάσταση. Εάν υπάρχουν μέρη που δεν μπορούν να αντικατασταθούν, η λάμπα πρέπει να απορριφθεί ως ηλεκτρονικά απόβλητα. Αν το εξωτερικό εύέλικτο καλώδιο ή καλώδιο αυτού του φωτιστικού έχει υποστεί ζημιά, πρέπει να αντικατασταθεί αποκλειστικά από τον κατασκευαστή ή τον εξουσιοδοτημένο του εκπρόσωπο ή ένα παρόμοιο κατάλληλο πρόσωπο προκειμένου να αποφευχθεί κάθε επικίνδυνη κατάσταση. Ακολουθήστε προσεκτικά τις οδηγίες συναρμολόγησης και αποθηκεύστε τις για μελλοντική χρήση.

Απόρριψη χρησιμοποιημένης συσκευής

Μην απορρίπτετε την ηλεκτρική σας συσκευή στα οικιακά απορρίμματα. Παρακαλούμε απορρίψτε τη στον τοπικό σας σταθμό απορρίψεως αποβλήτων, ακολουθώντας τις τοπικές οδηγίες.

Italiano - IT

IMPORTANTE ! – Leggere prima di iniziare l'installazione.

Lampadina non inclusa. Spina tipo C. Questa lampada è destinata esclusivamente per uso interno. Classificato IP20 e non deve essere utilizzata in ambienti umidi. In caso di parti danneggiate, contattare un installatore professionale per una possibile sostituzione. Se ci sono parti che non possono essere sostituite, la lampada deve essere smaltita come rifiuto elettronico. Se il cavo flessibile esterno o il cavo di questa lampada è danneggiato, deve essere esclusivamente sostituito dal produttore o dal suo agente di servizio o da una persona qualificata simile per evitare un pericolo. Seguire attentamente le istruzioni di montaggio e conservarle per un utilizzo futuro.

Smaltimento dell'apparecchio usato Non smaltire il vostro apparecchio elettrico tra i rifiuti domestici. Si prega di smaltirlo presso il vostro punto di raccolta rifiuti locale, seguendo le linee guida locali.

Hrvatski - HR

VAŽNO ! – Pročitajte prije početka instalacije.

Žarulja nije uključena. Tip C utikač. Ova lampa je namijenjena isključivo za unutarnju uporabu. Klasificirana je kao IP20 i nije za upotrebu u vlažnim prostorijama. U slučaju oštećenih dijelova, obratite se profesionalnom instalateru za moguću zamjenu. Ako postoje dijelovi koji se ne mogu zamijeniti, lampa se mora odbaciti kao elektronički otpad. Ako je vanjski fleksibilni kabel ili kabel ove svjetiljke oštećen, mora se isključivo zamijeniti proizvođačem ili njegovim servisnim agentom ili slično kvalificiranom osobom kako bi se izbjegla opasnost. Pažljivo slijedite upute za montažu i sačuvajte ih za buduću upotrebu.

Odlaganje korištene opreme

Ne bacajte svoj električni uređaj u kućni otpad. Molimo, odložite ga na lokalnom mjestu za odlaganje otpada, slijedeći lokalne smjernice.

Latviski - LV

SVARĪGI! – Lasiet pirms uzstādīšanas sākšanas.

Spuldze nav iekļauta. C tipa spraudnis. Šī lampa paredzēta tikai iekštelpu lietošanai. Tas ir klasificēts kā IP20 un nav paredzēts lietošanai mitrās telpās. Bojātu daļu gadījumā lūdzu, sazinieties ar profesionālu uzstādītāju iespējamas aizvietošanas nolūkos. Ja ir daļas, kas nevar tikt aizstātas, lampa ir jāiznīcina kā elektroniski atkritumi. Ja šīs lampas ārējais elastīgais vadu vai vadu ir bojāts, tas jāaizstāj izdevīgi tikai ražotājam vai viņa servisa aģentam vai līdzīgi kvalificētai personai, lai izvairītos no bīstamas situācijas. Rūpīgi ievērojiet montāžas instrukcijas un saglabājiet tās nākotnes lietošanai.

Izmantotās ierīces likvidēšana

Nemetiet savu elektrisko ierīci sadzīves atkritumos. Lūdzu, iznīciniet to vietējā atkritumu apsaimniekošanas punktā, ievērojot vietējās vadlīnijas.

Lietuvių k. - LT

SVARBU! – Perskaitykite prieš pradedant įrenginio montavimą.

Lemputė nepridedama. C tipo kištukas. Ši lempa skirta tik vidaus naudojimui. Klasifikuojama kaip IP20 ir netinka naudoti drėgnuose patalpose. Gadūjant pažeistų detalių, prašome susisiekti su profesionaliu montavimo specialistu dėl galimybės jas pakeisti. Jei yra detalių, kurios negali būti pakeistos, lempa turi būti utilizuota kaip elektroninė atlieka. Jei šio lempos išorinė lanksti kabelis arba kabelis yra pažeistas, jis turi būti išimtinai pakeistas gamintojo arba jo aptarnavimo agento arba panašios kvalifikuotos asmenybės, kad būtų išvengta pavojaus. Atidžiai laikykitės surinkimo instrukcijų ir jas išsaugokite ateities naudojimui.

Naudotos įrangos utilizavimas

Nemėkite savo elektrinės įrangos buitinėse atliekose. Prašome utilizuoti ją savo vietinėje atliekų tvarkymo vietoje, laikantis vietinių gairių.

Lamp w. plug. 2

Bloomingville creative collection bloomingvillemini ILLUME x Bloomingville

Nederlands - NL

BELANGRIJK! – Lees voordat u begint met installeren.

Lamp niet inbegrepen. Stekkertype C. Deze lamp is alleen voor gebruik binnenshuis. Geclassificeerd als IP20 en niet geschikt voor gebruik in vochtige ruimtes. In geval van beschadigde onderdelen, neem contact op met een professionele installateur voor mogelijke vervanging. Als er onderdelen zijn die niet kunnen worden vervangen, moet de lamp worden afgevoerd als elektronisch afval. Als de externe flexibele kabel of snoer van deze armatuur beschadigd is, moet het uitsluitend worden vervangen door de fabrikant of zijn serviceagent of een soortgelijk gekwalificeerd persoon om een gevaar te voorkomen. Volg de montage-instructies zorgvuldig en bewaar ze voor toekomstig gebruik.

Afvoer van gebruikte apparatuur

Gooi uw elektrische apparaat niet bij het huishoudelijk afval. Gooi het alstublieft weg bij uw lokale afvalverwerkingspunt, volgens lokale richtlijnen.

Norsk - N

VIKTIG! – Les før installation påbegynnes.

Lyspære følger ikke med. Stikktype C. Denne lampen er kun for innendørs bruk. IP20-klassifisert og er ikke beregnet for bruk i våte rom. Ved skadde deler, vennligst kontakt en profesjonell installatør for eventuell erstatning. Hvis det er deler som ikke kan erstattes, må lampen kasseres som elektronisk avfall. Hvis den eksterne fleksible ledningen eller ledningen til denne armaturen er skadet, skal den utelukkende erstattes av produsenten eller hans serviceagent eller en lignende kvalifisert person for å unngå fare. Følg monteringsanvisningen nøye og behold den for fremtidig bruk.

Avhending av brukt apparat

Ikke kast elektrisk apparat i husholdningsavfallet. Vennligst kast det på ditt lokale avfallsdeponi, i tråd med lokale retningslinjer.

Polski - PL

WAŻNE! – Przeczytaj przed rozpoczęciem instalacji.

Żarówka nie jest dołączona. Wtyk typu C. Ta lampa jest przeznaczona tylko do użytku wewnętrznego. Klasyfikowana jako IP20 i nie nadaje się do użytku w pomieszczeniach wilgotnych. W przypadku uszkodzonych części, skontaktuj się z profesjonalnym instalatorem w celu ewentualnej wymiany. Jeśli są części, które nie mogą być wymienione, lampa musi zostać utylizowana jako elektroodpady. Jeśli zewnętrzny elastyczny przewód lub kabel tego oświetlenia jest uszkodzony, należy go wyłącznie wymienić przez producenta lub jego agenta serwisowego lub podobnie wykwalifikowaną osobę, aby uniknąć zagrożenia. Należy dokładnie przestrzegać instrukcji montażu i zachować je na przyszłość.

Usuwanie zużytego urządzenia

Nie wyrzucaj swojego urządzenia elektrycznego do odpadów domowych. Proszę utylizować je na lokalnym punkcie odbioru odpadów, zgodnie z lokalnymi wytycznymi.

Portugues - PT

IMPORTANTE ! – Ler antes de iniciar a instalação.

Lâmpada não incluída. Tipo de ficha C. Esta lâmpada destina-se apenas para uso em ambientes internos. Classificada como IP20 e não deve ser utilizada em ambientes húmidos. Em caso de peças danificadas, por favor contacte um instalador profissional para possível substituição. Se houver peças que não possam ser substituídas, a lâmpada deve ser descartada como resíduo eletrónico. Se o cabo flexível externo ou cabo desta luminária estiver danificado, ele deverá ser exclusivamente substituído pelo fabricante ou pelo seu agente de serviço ou por uma pessoa qualificada similar para evitar um perigo. Siga cuidadosamente as instruções de montagem e guarde-as para uso futuro.

Descarte do aparelho usado

Não descarte seu aparelho elétrico no lixo doméstico. Por favor, descarte-o no seu ponto local de recolha de resíduos, seguindo as orientações locais.

Română - RO

IMPORTANT ! – Citiți înainte de a începe instalarea.

Becul nu este inclus. Tip de priză C. Această lampă este destinată exclusiv pentru utilizare în interior. Clasificată ca IP20 și nu trebuie utilizată în încăperi umede. În cazul unor piese deteriorate, vă rugăm să contactați un instalator profesionist pentru posibila înlocuire. Dacă există piese care nu pot fi înlocuite, lampa trebuie eliminată ca deșeuri electronice. Dacă cablul flexibil extern sau cablul acestei lămpi este deteriorat, trebuie înlocuit exclusiv de către producător sau de către agentul său de service sau de o persoană calificată similară pentru a evita un pericol. Urmați cu atenție instrucțiunile de asamblare și păstrați-le pentru utilizare viitoare.

Eliminarea aparatului utilizat

Nu aruncați aparatul electric în gunoiul menajer. Vă rugăm să-l eliminați la punctul local de colectare a deșeurilor, respectând ghidurile locale.

Slovenčina - SK

DÔLEŽITÉ ! – Prečítete si před začátkem instalace.

Žiarovka nie je súčasťou balenia. Typ zástrčky C. Táto lampa je určena pouze pro vnitřní použití. Je klasifikována jako IP20 a není určena k použití ve vlhkých prostorách. V případě poškozených částí kontaktujte profesionálního instalatéra pro možnou výměnu. Pokud jsou části, které nelze nahradit, lampa musí být likvidována jako elektronický odpad. Ak je vonkajší flexibilný kábel alebo kábel tejto lampy poškodený, musí ho výhradne nahradiť výrobca alebo jeho servisný zástupca alebo podobne kvalifikovaná osoba, aby sa predišlo nebezpečenstvu. Pečlivě dodržujte montážní instrukce a uschovejte je pro budoucí použití.

Odstranění použitého spotřebiče

Nehoďte svůj elektrický spotřebič do domácího odpadu. Prosím, odložte ho na místní sběrný dvůr, dodržujíc místní pokyny.

Lamp w. plug. 3

Bloomingville creative collection bloomingvillemini ILLUME x Bloomingville

Slovenščina - SLO

POMEMBNO! – Preberite pred začetkom namestitve.

Žarnica ni priložena. Tip vtiča C. Ta svetilka je namenjena samo za notranjo uporabo. Razvrščena kot IP20 in ni primerna za uporabo v vlažnih prostorih. V primeru poškodovanih delov se obrnite na strokovnega montažerja za morebitno zamenjavo. Če obstajajo deli, ki jih ni mogoče zamenjati, mora lampa biti odstranjena kot elektronski odpad. Če je zunanji fleksibilni kabel ali kabel te svetilke poškodovan, ga mora izključno zamenjati proizvajalec ali njegov servisni agent ali podobno usposobljena oseba, da se izognemo nevarnosti. Natančno upoštevajte navodila za montažo in jih shranite za kasnejšo uporabo.

Odlaganje uporabljenega aparata

Ne odvrzite svojega električnega aparata med gospodinjske odpadke. Prosim, odvrzite ga na lokalno mesto za odstranjevanje odpadkov, sledite lokalnim smernicam.

Español - E

IMPORTANTE ! – Leer antes de empezar la instalación.

Bombilla no incluida. Tipo de enchufe C. Esta lámpara es solo para uso en interiores. Clasificada como IP20 y no debe utilizarse en espacios húmedos. En caso de piezas dañadas, por favor, contacte con un instalador profesional para una posible sustitución. Si hay piezas que no pueden ser reemplazadas, la lámpara debe ser desechada como residuo electrónico. Si el cable flexible externo o el cable de esta luminaria está dañado, debe ser reemplazado exclusivamente por el fabricante o su agente de servicio o una persona calificada similar para evitar un peligro. Siga cuidadosamente las instrucciones de montaje y guárdelas para un uso futuro.

Eliminación del aparato usado

No deseche su aparato eléctrico en la basura doméstica. Por favor, deséchelo en su punto local de eliminación de residuos, siguiendo las pautas locales.

Svenska - S

VIKTIGT! – Läs innan du börjar installera.

Glödlampa ingår ej. Stickkontakt typ C. Denna lampa är endast avsedd för inomhusbruk. Klassificerad som IP20 och får inte användas i fuktiga utrymmen. Vid skadade delar, kontakta en professionell installatör för eventuell ersättning. Om det finns delar som inte kan ersättas måste lampan kasseras som elektroniskt avfall. Om den externa flexibla kabeln eller sladden till denna armatur är skadad, ska den uteslutande bytas ut av tillverkaren eller hans serviceagent eller en liknande kvalificerad person för att undvika fara. Följ monteringsanvisningen noggrant och spara den för framtida bruk.

Kassering av använd apparat

Kasta inte din elektriska apparat i hushållssoporna. Vänligen kasta den på din lokala återvinningsstation, enligt lokala riktlinjer.

Čeština - CZ

DŮLEŽITÉ! – Přečtěte si před začátkem instalace.

Žárovka není součástí balení. Zástrčka typu C. Tato lampa je určena pouze pro vnitřní použití. Je klasifikována jako IP20 a není určena k použití ve vlhkých prostorách. V případě poškozených částí kontaktujte profesionálního instalatéra pro možnou výměnu. Pokud jsou části, které nelze nahradit, lampa musí být likvidována jako elektronický odpad. Pokud je vnější flexibilní kabel nebo kabel této lampy poškozen, musí být výhradně nahrazen výrobcem nebo jeho servisním zástupcem nebo podobně kvalifikovanou osobou, aby se předešlo nebezpečí. Pečlivě dodržujte montážní instrukce a uschovejte je pro budoucí použití.

Odstranění použitého spotřebiče

Nehoďte svůj elektrický spotřebič do domácího odpadu. Prosím, odložte ho na místní sběrný dvůr, dodržujíc místní pokyny.

Magyar - H

FONTOS! – Olvassa el a telepítés megkezdése előtt.

Az izzó nem tartozék. C típusú csatlakozó. Ez a lámpa kizárólag beltéri használatra szolgál. IP20-as osztályozású, és nem használható nedves helyiségekben. Sérült alkatrészek esetén kérjük, lépjen kapcsolatba egy szakmai telepítővel lehetséges csere érdekében. Ha olyan alkatrészek vannak, amelyeket nem lehet pótolni, a lámpát elektronikus hulladékként kell eldobni. Ha ennek a világítótestnek a külső rugalmas kábele vagy vezetéke megsérült, azt kizárólag a gyártó vagy a szolgáltatója vagy hasonlóan képzett személy cserélheti ki, hogy elkerüljük a veszélyt. Kövesse gondosan a szerelési utasításokat, és őrizze meg őket a későbbi felhasználás érdekében.

Használt készülék eldobása

Ne dobja el az elektromos készüléket a háztartási hulladékba. Kérjük, dobja el a helyi hulladékgyűjtőhelyen, a helyi irányelveknek megfelelően.

Lamp w. plug. 4

"Bloomingville" creative collection bloomingville ILLUME x "Bloomingville"

Component list: 82068069

A = 1x 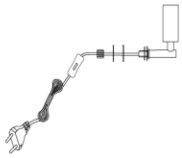	B = 1x
C =	D =
E =	F =

Lamp w. plug. 5

"Bloomingville" creative collection bloomingville ILLUME x "Bloomingville"

Assembly instruction: 82068069

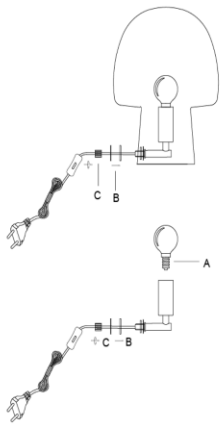

Lamp w. plug. 6

For model 82068058

*Bloomingville creative collection bloomingvillemini ILLUME x *Bloomingville

82068058

English - US

IMPORTANT! – Read before starting to install.

Light bulb not included. Plug type C. This lamp is for indoor use only. IP20 classified and is not for use in wet rooms. In case of any damaged parts, please contact a professional installer for possible replacement. If there are parts that cannot be replaced, the lamp must be disposed as electronic waste. If the external flexible cable or cord of this luminaire is damaged, it shall be exclusively replaced by the manufacturer or his service agent or a similar qualified person in order to avoid a hazard.
Follow assembly instruction carefully and save for future use.

Dispose of used appliance

Do not dispose your electric appliance in the household waste. Please dispose at your local waste disposal point, by following local guidelines.

Dansk - DK

VIGTIGT! – Læs før installation påbegyndes.

Pære medfølger ikke. Stiktype C. Denne lampe er kun til indendørs brug. IP20 klassificeret og må ikke anvendes i vådrum. I tilfælde af beskadigede dele, kontakt da venligst en professionel installatør for mulig udskiftning. Hvis det er dele som ikke kan udskiftes, skal lampen deponeres i elektronisk affald. Hvis den eksterne fleksible ledning eller ledning af denne lampe er beskadiget, skal den udelukkende udskiftes af producenten eller hans serviceagent eller en lignende kvalificeret person for at undgå fare. Følg samlevejledningen grundigt og gem den til senere brug.

Bortskaffelse af brugt apparat

Smid ikke dit elektriske apparat ud med husholdningsaffaldet. Deponer ved dit lokale affaldsdepot og følg lokale retningslinjer.

Deutsch – DE

WICHTIG! Vor der Installation lesen.

Glühbirne nicht enthalten. Steckertyp C. Diese Lampe ist nur für den Innenbereich geeignet. Sie ist gemäß IP20 klassifiziert und darf nicht in Feuchträumen verwendet werden. Im Falle von beschädigten Teilen wenden Sie sich bitte an einen professionellen Installateur, um mögliche Ersatzteile zu erhalten. Wenn Teile nicht ersetzt werden können, muss die Lampe als Elektroschrott entsorgt werden. Wenn das externe flexible Kabel oder der Kabel dieser Leuchte beschädigt ist, muss es ausschließlich vom Hersteller oder seinem Servicevertreter oder einer ähnlich qualifizierten Person ausgetauscht werden, um eine Gefahr zu vermeiden. Befolgen Sie die Montageanleitung sorgfältig und bewahren Sie sie für zukünftige Verwendung auf.

Entsorgung von Elektrogeräten

Entsorgen Sie Ihr elektrisches Gerät nicht im Hausmüll. Bitte entsorgen Sie es an Ihrer örtlichen Entsorgungsstelle gemäß den örtlichen Richtlinien.

Français – FR

IMPORTANT ! – Lisez avant de commencer l'installation.

Ampoule non incluse. Prise type C. Cette lampe est destinée à un usage intérieur uniquement. Classée IP20, elle ne doit pas être utilisée dans des pièces humides. En cas de pièces endommagées, veuillez contacter un installateur professionnel pour un éventuel remplacement. Si des pièces ne peuvent pas être remplacées, la lampe doit être jetée comme déchet électronique. Si le câble externe flexible ou le cordon de cette luminaire est endommagé, il doit être exclusivement remplacé par le fabricant ou son agent de service ou une personne qualifiée similaire afin d'éviter un danger. Suivez attentivement les instructions de montage et conservez-les pour une utilisation future.

Élimination de l'appareil utilisé

Ne jetez pas votre appareil électrique dans les déchets ménagers. Veuillez le jeter à votre point de collecte local, en suivant les directives locales.

Български - BG

ВАЖНО! – Прочетете преди да започнете инсталирането.

Крушката не е включена. Тип C щепсел. Тази лампа е само за вътрешно помещение. Класифицирана като IP20 и не трябва да се използва в мокри помещения. В случай на повредени части, моля, свържете се с професионален монтажист за възможна замяна. Ако има части, които не могат да бъдат заменени, лампата трябва да се изхвърли като електронно боклук. Ако външният гъвкав кабел или кордон на тази луминера е повреден, той трябва изключително да бъде заменен от производителя или неговият агент за обслужване или подобно квалифицирано лице, за да се избегне опасност. Следвайте внимателно инструкциите за сглобяване и ги запазете за бъдеща употреба.

Изхвърляне на използвано устройство

Не изхвърляйте електрическото си устройство в битовите отпадъци. Моля, изхвърлете го на местно място за изхвърляне на отпадъци, като следвате местните указания.

Eesti keel - EST

OLULINE! – Lugege enne paigaldamise alustamist.

Pirn ei kuulu komplekti. C-tüüpi pistik. See lamp on mõeldud ainult siseruumides kasutamiseks. IP20 klassifitseeritud ning ei sobi kasutamiseks märgades ruumides. Kahjustatud osade korral pöörduge võimaliku asenduse saamiseks professionaalse paigaldaja poole. Kui mõnda osa ei saa asendada, tuleb lamp utiliseerida elektroonilise jäätmena. Kui selle valgusti väline painduv kaabel või juhe on kahjustatud, tuleb see asendada ainult tootja või tema teenindusagendi või samase kvalifitseeritud isiku poolt, et vältida ohtu. Järgige montaaži juhiseid hoolikalt ja hoidke neid tulevikuks alles.

Kasutatud seadme utiliseerimine

Ärge visake oma elektriseadet olmeprügi hulka. Palun utiliseerige see kohalikul jäätmete utiliseerimiskohal, järgides kohalikke juhiseid.

Lamp w. plug. 1

*Bloomingville creative collection bloomingvillemini ILLUME x *Bloomingville

Suomi - FIN

TÄRKEÄÄ! – Lue ennen asennu aloittamista.

Lamppu ei sisälly toimitukseen. C-tyypin pistoke. Tämä lamppu on tarkoitettu vain sisäkäyttöön. Se on luokiteltu IP20:ksi eikä sovellu kosteisiin tiloihin. Vaurioituneiden osien tapauksessa ota yhteys ammattimaiseen asentajaan mahdollista vaihtoa varten. Jos osia ei voi vaihtaa, lamppu on hävitettävä sähköjätteenä. Jos tämän valaisimen ulkoinen joustava kaapeli tai johto on vaurioitunut, se on vaihdettava yksinomaan valmistajan tai hänen palveluasentajansa tai vastaavan pätevän henkilön toimesta vaaran välttämiseksi. Noudata kokoamisohjeita tarkasti ja säilytä niitä tulevaa käyttöä varten.

Käytetyn laitteen hävittäminen

Älä hävitä sähköistä laitettasi kotitalousjätteiden joukossa. Hävitä se paikallisessa jätekeräyspisteessä noudattaen paikallisia ohjeita.

Αγγλικά - GR

ΣΗΜΑΝΤΙΚΟ! – Διαβάστε πριν ξεκινήσετε την εγκατάσταση.

Ο λαμπτήρας δεν περιλαμβάνεται. Βύσμα τύπου C. Αυτή η λάμπα προορίζεται μόνο για εσωτερική χρήση. Κατηγορία IP20 και δεν πρέπει να χρησιμοποιείται σε υγρούς χώρους. Σε περίπτωση βλαβών, επικοινωνήστε με επαγγελματία εγκαταστάτη για πιθανή αντικατάσταση. Εάν υπάρχουν μέρη που δεν μπορούν να αντικατασταθούν, η λάμπα πρέπει να απορριφθεί ως ηλεκτρονικά απόβλητα. Αν το εξωτερικό εύελικτο καλώδιο ή καλώδιο αυτού του φωτιστικού έχει υποστεί ζημιά, πρέπει να αντικατασταθεί αποκλειστικά από τον κατασκευαστή ή τον εξουσιοδοτημένο του εκπρόσωπο ή ένα παρόμοιο κατάλληλο πρόσωπο προκειμένου να αποφευχθεί κάθε επικίνδυνη κατάσταση. Ακολουθήστε προσεκτικά τις οδηγίες συναρμολόγησης και αποθηκεύστε τις για μελλοντική χρήση.

Απόρριψη χρησιμοποιημένης συσκευής

Μην απορρίπτετε την ηλεκτρική σας συσκευή στα οικιακά απορρίμματα. Παρακαλούμε απορρίψτε τη στον τοπικό σας σταθμό απορρίψεως αποβλήτων, ακολουθώντας τις τοπικές οδηγίες.

Italiano - IT

IMPORTANTE ! – Leggere prima di iniziare l'installazione.

Lampadina non inclusa. Spina tipo C. Questa lampada è destinata esclusivamente per uso interno. Classificata IP20 e non deve essere utilizzata in ambienti umidi. In caso di parti danneggiate, contattare un installatore professionale per una possibile sostituzione. Se ci sono parti che non possono essere sostituite, la lampada deve essere smaltita come rifiuto elettronico. Se il cavo flessibile esterno o il cavo di questa lampada è danneggiato, deve essere esclusivamente sostituito dal produttore o dal suo agente di servizio o da una persona qualificata simile per evitare un pericolo. Seguire attentamente le istruzioni di montaggio e conservarle per un utilizzo futuro.

Smaltimento dell'apparecchio usato Non smaltire il vostro apparecchio elettrico tra i rifiuti domestici. Si prega di smaltirlo presso il vostro punto di raccolta rifiuti locale, seguendo le linee guida locali.

Hrvatski - HR

VAŽNO ! – Pročitajte prije početka instalacije.

Žarulja nije uključena. Tip C utikač. Ova lampa je namijenjena isključivo za unutarnju uporabu. Klasificirana je kao IP20 i nije za upotrebu u vlažnim prostorijama. U slučaju oštećenih dijelova, obratite se profesionalnom instalateru za moguću zamjenu. Ako postoje dijelovi koji se ne mogu zamijeniti, lampa se mora odbaciti kao elektronički otpad. Ako je vanjski fleksibilni kabel ili kabel ove svjetiljke oštećen, mora se isključivo zamijeniti proizvođačem ili njegovim servisnim agentom ili slično kvalificiranom osobom kako bi se izbjegla opasnost. Pažljivo slijedite upute za montažu i sačuvajte ih za buduću upotrebu.

Odlaganje korištene opreme

Ne bacajte svoj električni uređaj u kućni otpad. Molimo, odložite ga na lokalnom mjestu za odlaganje otpada, slijedeći lokalne smjernice.

Latviski - LV

SVARĪGI! – Lasiet pirms uzstādīšanas sākšanas.

Spuldze nav iekļauta. C tipa spraudnis. Šī lampa paredzēta tikai iekštelpu lietošanai. Tas ir klasificēts kā IP20 un nav paredzēts lietošanai mitrās telpās. Bojātu daļu gadījumā lūdzu, sazinieties ar profesionālu uzstādītāju iespējamas aizvietošanas nolūkos. Ja ir daļas, kas nevar tikt aizstātas, lampa ir jāiznīcina kā elektroniski atkritumi. Ja šīs lampas ārējais elastīgais vadu vai vadu ir bojāts, tas jāaizstāj izdevīgi tikai ražotājam vai viņa servisa aģentam vai līdzīgi kvalificētai personai, lai izvairītos no bīstamas situācijas. Rūpīgi ievērojiet montāžas instrukcijas un saglabājiet tās nākotnes lietošanai.

Izmantotās ierīces likvidēšana

Nemetiet savu elektrisko ierīci sadzīves atkritumos. Lūdzu, iznīciniet to vietējā atkritumu apsaimniekošanas punktā, ievērojot vietējās vadlīnijas.

Lietuvių k. - LT

SVARBU! – Perskaitykite prieš pradedant įrenginio montavimą.

Lemputė nepridedama. C tipo kištukas. Ši lempa skirta tik vidaus naudojimui. Klasifikuojama kaip IP20 ir netinka naudoti drėgnuose patalpose. Gadūjant pažeistų detalių, prašome susisiekti su profesionaliu montavimo specialistu dėl galimybės jas pakeisti. Jei yra detalių, kurios negali būti pakeistos, lempa turi būti utilizuota kaip elektroninė atlieka. Jei šio lempos išorinė lanksti kabelis arba kabelis yra pažeistas, jis turi būti išimtinai pakeistas gamintojo arba jo aptarnavimo agento arba panašios kvalifikuotos asmenybės, kad būtų išvengta pavojaus. Atidžiai laikykitės surinkimo instrukcijų ir jas išsaugokite ateities naudojimui.

Naudotos įrangos utilizavimas

Nemėkite savo elektrinės įrangos buitinėse atliekose. Prašome utilizuoti ją savo vietinėje atliekų tvarkymo vietoje, laikantis vietinių gairių.

Lamp w. plug. 2

*Bloomingville creative collection bloomingvillemini ILLUME x *Bloomingville

Nederlands - NL

BELANGRIJK! – Lees voordat u begint met installeren.

Lamp niet inbegrepen. Stekkertype C. Deze lamp is alleen voor gebruik binnenshuis. Geclassificeerd als IP20 en niet geschikt voor gebruik in vochtige ruimtes. In geval van beschadigde onderdelen, neem contact op met een professionele installateur voor mogelijke vervanging. Als er onderdelen zijn die niet kunnen worden vervangen, moet de lamp worden afgevoerd als elektronisch afval. Als de externe flexibele kabel of snoer van deze armatuur beschadigd is, moet het uitsluitend worden vervangen door de fabrikant of zijn serviceagent of een soortgelijk gekwalificeerd persoon om een gevaar te voorkomen. Volg de montage-instructies zorgvuldig en bewaar ze voor toekomstig gebruik.

Afvoer van gebruikte apparatuur

Gooi uw elektrische apparaat niet bij het huishoudelijk afval. Gooi het alstublieft weg bij uw lokale afvalverwerkingspunt, volgens lokale richtlijnen.

Norsk - N

VIKTIG! – Les før installation påbegynnes.

Lyspære følger ikke med. Stikktype C. Denne lampen er kun for innendørs bruk. IP20-klassifisert og er ikke beregnet for bruk i våte rom. Ved skadde deler, vennligst kontakt en profesjonell installatør for eventuell erstatning. Hvis det er deler som ikke kan erstattes, må lampen kasseres som elektronisk avfall. Hvis den eksterne fleksible ledningen eller ledningen til denne armaturen er skadet, skal den utelukkende erstattes av produsenten eller hans serviceagent eller en lignende kvalifisert person for å unngå fare. Følg monteringsanvisningen nøye og behold den for fremtidig bruk.

Avhending av brukt apparat

Ikke kast elektrisk apparat i husholdningsavfallet. Vennligst kast det på ditt lokale avfallsdeponi, i tråd med lokale retningslinjer.

Polski - PL

WAŻNE! – Przeczytaj przed rozpoczęciem instalacji.

Żarówka nie jest dołączona. Wtyk typu C. Ta lampa jest przeznaczona tylko do użytku wewnętrznego. Klasyfikowana jako IP20 i nie nadaje się do użytku w pomieszczeniach wilgotnych. W przypadku uszkodzonych części, skontaktuj się z profesjonalnym instalatorem w celu ewentualnej wymiany. Jeśli są części, które nie mogą być wymienione, lampa musi zostać utylizowana jako elektroodpady. Jeśli zewnętrzny elastyczny przewód lub kabel tego oświetlenia jest uszkodzony, należy go wyłącznie wymienić przez producenta lub jego agenta serwisowego lub podobnie wykwalifikowaną osobę, aby uniknąć zagrożenia. Należy dokładnie przestrzegać instrukcji montażu i zachować je na przyszłość.

Usuwanie zużytego urządzenia

Nie wyrzucaj swojego urządzenia elektrycznego do odpadów domowych. Proszę utylizować je na lokalnym punkcie odbioru odpadów, zgodnie z lokalnymi wytycznymi.

Portugues - PT

IMPORTANTE ! – Ler antes de iniciar a instalação.

Lâmpada não incluída. Tipo de ficha C. Esta lâmpada destina-se apenas para uso em ambientes internos. Classificada como IP20 e não deve ser utilizada em ambientes húmidos. Em caso de peças danificadas, por favor contacte um instalador profissional para possível substituição. Se houver peças que não possam ser substituídas, a lâmpada deve ser descartada como resíduo eletrónico. Se o cabo flexível externo ou cabo desta luminária estiver danificado, ele deverá ser exclusivamente substituído pelo fabricante ou pelo seu agente de serviço ou por uma pessoa qualificada similar para evitar um perigo. Siga cuidadosamente as instruções de montagem e guarde-as para uso futuro.

Descarte do aparelho usado

Não descarte seu aparelho elétrico no lixo doméstico. Por favor, descarte-o no seu ponto local de recolha de resíduos, seguindo as orientações locais.

Română - RO

IMPORTANT ! – Citiți înainte de a începe instalarea.

Becul nu este inclus. Tip de priză C. Această lampă este destinată exclusiv pentru utilizare în interior. Clasificată ca IP20 și nu trebuie utilizată în încăperi umede. În cazul unor piese deteriorate, vă rugăm să contactați un instalator profesionist pentru posibila înlocuire. Dacă există piese care nu pot fi înlocuite, lampa trebuie eliminată ca deșeuri electronice. Dacă cablul flexibil extern sau cablul acestei lămpi este deteriorat, trebuie înlocuit exclusiv de către producător sau de către agentul său de service sau de o persoană calificată similară pentru a evita un pericol. Urmați cu atenție instrucțiunile de asamblare și păstrați-le pentru utilizare viitoare.

Eliminarea aparatului utilizat

Nu aruncați aparatul electric în gunoiul menajer. Vă rugăm să-l eliminați la punctul local de colectare a deșeurilor, respectând ghidurile locale.

Slovenčina - SK

DÔLEŽITÉ ! – Prečítajte si pred začiatkom inštalace.

Žiarovka nie je súčasťou balenia. Typ zástrčky C. Táto lampa je určena pouze pro vnitřní použití. Je klasifikována jako IP20 a není určena k použití ve vlhkých prostorách. V případě poškozených částí kontaktujte profesionálního instalatéra pro možnou výměnu. Pokud jsou části, které nelze nahradit, lampa musí být likvidována jako elektronický odpad. Ak je vonkajší flexibilný kábel alebo kábel tejto lampy poškodený, musí ho výhradne nahradiť výrobca alebo jeho servisný zástupca alebo podobne kvalifikovaná osoba, aby sa predišlo nebezpečenstvu. Pečlivě dodržujte montážní instrukce a uschovejte je pro budoucí použití.

Odstranění použitého spotřebiče

Nehoďte svůj elektrický spotřebič do domácího odpadu. Prosím, odložte ho na místní sběrný dvůr, dodržujíc místní pokyny.

Lamp w. plug. 3

*Bloomingville creative collection bloomingvillemini ILLUME x *Bloomingville

Slovenščina - SLO

POMEMBNO! – Preberite pred začetkom namestitve.

Žarnica ni priložena. Tip vtiča C. Ta svetilka je namenjena samo za notranjo uporabo. Razvrščena kot IP20 in ni primerna za uporabo v vlažnih prostorih. V primeru poškodovanih delov se obrnite na strokovnega montažerja za morebitno zamenjavo. Če obstajajo deli, ki jih ni mogoče zamenjati, mora lampa biti odstranjena kot elektronski odpad. Če je zunanji fleksibilni kabel ali kabel te svetilke poškodovan, ga mora izključno zamenjati proizvajalec ali njegov servisni agent ali podobno usposobljena oseba, da se izognemo nevarnosti. Natančno upoštevajte navodila za montažo in jih shranite za kasnejšo uporabo.

Odlaganje uporabljenega aparata

Ne odvrzite svojega električnega aparata med gospodinjske odpadke. Prosim, odvrzite ga na lokalno mesto za odstranjevanje odpadkov, sledite lokalnim smernicam.

Español - E

IMPORTANTE ! – Leer antes de empezar la instalación.

Bombilla no incluida. Tipo de enchufe C. Esta lámpara es solo para uso en interiores. Clasificada como IP20 y no debe utilizarse en espacios húmedos. En caso de piezas dañadas, por favor, contacte con un instalador profesional para una posible sustitución. Si hay piezas que no pueden ser reemplazadas, la lámpara debe ser desechada como residuo electrónico. Si el cable flexible externo o el cable de esta luminaria está dañado, debe ser reemplazado exclusivamente por el fabricante o su agente de servicio o una persona calificada similar para evitar un peligro. Siga cuidadosamente las instrucciones de montaje y guárdelas para un uso futuro.

Eliminación del aparato usado

No deseche su aparato eléctrico en la basura doméstica. Por favor, deséchelo en su punto local de eliminación de residuos, siguiendo las pautas locales.

Svenska - S

VIKTIGT! – Läs innan du börjar installera.

Glödlampa ingår ej. Stickkontakt typ C. Denna lampa är endast avsedd för inomhusbruk. Klassificerad som IP20 och får inte användas i fuktiga utrymmen. Vid skadade delar, kontakta en professionell installatör för eventuell ersättning. Om det finns delar som inte kan ersättas måste lampan kasseras som elektroniskt avfall. Om den externa flexibla kabeln eller sladden till denna armatur är skadad, ska den uteslutande bytas ut av tillverkaren eller hans serviceagent eller en liknande kvalificerad person för att undvika fara. Följ monteringsanvisningen noggrant och spara den för framtida bruk.

Kassering av använd apparat

Kasta inte din elektriska apparat i hushållssoporna. Vänligen kasta den på din lokala återvinningsstation, enligt lokala riktlinjer.

Čeština - CZ

DŮLEŽITÉ! – Přečtěte si před začátkem instalace.

Žárovka není součástí balení. Zástrčka typu C. Tato lampa je určena pouze pro vnitřní použití. Je klasifikována jako IP20 a není určena k použití ve vlhkých prostorách. V případě poškozených částí kontaktujte profesionálního instalatéra pro možnou výměnu. Pokud jsou části, které nelze nahradit, lampa musí být likvidována jako elektronický odpad. Pokud je vnější flexibilní kabel nebo kabel této lampy poškozen, musí být výhradně nahrazen výrobcem nebo jeho servisním zástupcem nebo podobně kvalifikovanou osobou, aby se předešlo nebezpečí. Pečlivě dodržujte montážní instrukce a uschovejte je pro budoucí použití.

Odstranění použitého spotřebiče

Nehoďte svůj elektrický spotřebič do domácího odpadu. Prosím, odložte ho na místní sběrný dvůr, dodržujíc místní pokyny.

Magyar - H

FONTOS! – Olvassa el a telepítés megkezdése előtt.

Az izzó nem tartozék. C típusú csatlakozó. Ez a lámpa kizárólag beltéri használatra szolgál. IP20-as osztályozású, és nem használható nedves helyiségekben. Sérült alkatrészek esetén kérjük, lépjen kapcsolatba egy szakmai telepítővel lehetséges csere érdekében. Ha olyan alkatrészek vannak, amelyeket nem lehet pótolni, a lámpát elektronikus hulladékként kell eldobni. Ha ennek a világítótestnek a külső rugalmas kábele vagy vezetéke megsérült, azt kizárólag a gyártó vagy a szolgáltatója vagy hasonlóan képzett személy cserélheti ki, hogy elkerüljük a veszélyt. Kövesse gondosan a szerelési utasításokat, és őrizze meg őket a későbbi felhasználás érdekében.

Használt készülék eldobása

Ne dobja el az elektromos készüléket a háztartási hulladékba. Kérjük, dobja el a helyi hulladékgyűjtőhelyen, a helyi irányelveknek megfelelően.

Lamp w. plug. 4

"Bloomingville" creative collection bloomingville ILLUME x "Bloomingville"

Component list: 82068058	
A = 1x	B = 1x
C =1x 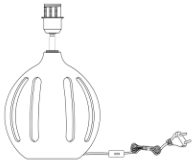	D =
E =	F =

Lamp w. plug. 5

"Bloomingville" creative collection bloomingville ILLUME x "Bloomingville"

Assembly instruction: 82068058

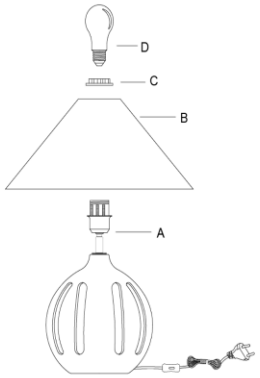

Lamp w. plug. 6

For model 82068057

Bloomingville creative collection bloomingvilleMini ILLUME x Bloomingville

82068057

English - US

IMPORTANT! – Read before starting to install.
Light bulb not included. Plug type C. This lamp is for indoor use only. IP20 classified and is not for use in wet rooms. In case of any damaged parts, please contact a professional installer for possible replacement. If there are parts that cannot be replaced, the lamp must be disposed as electronic waste. If the external flexible cable or cord of this luminaire is damaged, it shall be exclusively replaced by the manufacturer or his service agent or a similar qualified person in order to avoid a hazard. Follow assembly instruction carefully and save for future use.
Dispose of used appliance
Do not dispose your electric appliance in the household waste. Please dispose at your local waste disposal point, by following local guidelines.

Dansk - DK

VIGTIGT! – Læs før installation påbegyndes.
Pære medfølger ikke. Stiktype C. Denne lampe er kun til indendørs brug. IP20 klassificeret og må ikke anvendes i vådrum. I tilfælde af beskadigede dele, kontakt da venligst en professionel installatør for mulig udskiftning. Hvis det er dele som ikke kan udskiftes, skal lampen deponeres i elektronisk affald. Hvis den eksterne fleksible ledning eller ledning af denne lampe er beskadiget, skal den udelukkende udskiftes af producenten eller hans serviceagent eller en lignende kvalificeret person for at undgå fare. Følg samlevejledningen grundigt og gem den til senere brug.
Bortskaffelse af brugt apparat
Smid ikke dit elektriske apparat ud med husholdningsaffaldet. Deponer ved dit lokale affaldsdepot og følg lokale retningslinjer.

Deutsch – DE

WICHTIG! Vor der Installation lesen.
Glühbirne nicht enthalten. Steckertyp C. Diese Lampe ist nur für den Innenbereich geeignet. Sie ist gemäß IP20 klassifiziert und darf nicht in Feuchträumen verwendet werden. Im Falle von beschädigten Teilen wenden Sie sich bitte an einen professionellen Installateur, um mögliche Ersatzteile zu erhalten. Wenn Teile nicht ersetzt werden können, muss die Lampe als Elektroschrott entsorgt werden. Wenn das externe flexible Kabel oder der Kabel dieser Leuchte beschädigt ist, muss es ausschließlich vom Hersteller oder seinem Servicevertreter oder einer ähnlich qualifizierten Person ausgetauscht werden, um eine Gefahr zu vermeiden. Befolgen Sie die Montageanleitung sorgfältig und bewahren Sie sie für zukünftige Verwendung auf.
Entsorgung von Elektrogeräten
Entsorgen Sie Ihr elektrisches Gerät nicht im Hausmüll. Bitte entsorgen Sie es an Ihrer örtlichen Entsorgungsstelle gemäß den örtlichen Richtlinien.

Français – FR

IMPORTANT ! – Lisez avant de commencer l'installation.
Ampoule non incluse. Prise type C. Cette lampe est destinée à un usage intérieur uniquement. Classée IP20, elle ne doit pas être utilisée dans des pièces humides. En cas de pièces endommagées, veuillez contacter un installateur professionnel pour un éventuel remplacement. Si des pièces ne peuvent pas être remplacées, la lampe doit être jetée comme déchet électronique. Si le câble externe flexible ou le cordon de cette luminaire est endommagé, il doit être exclusivement remplacé par le fabricant ou son agent de service ou une personne qualifiée similaire afin d'éviter un danger. Suivez attentivement les instructions de montage et conservez-les pour une utilisation future.
Élimination de l'appareil utilisé
Ne jetez pas votre appareil électrique dans les déchets ménagers. Veuillez le jeter à votre point de collecte local, en suivant les directives locales.

Български - BG

ВАЖНО! – Прочетете преди да започнете инсталирането.
Крушката не е включена. Тип C щепсел. Тази лампа е само за вътрешно помещение. Класифицирана като IP20 и не трябва да се използва в мокри помещения. В случай на повредени части, моля, свържете се с професионален монтажист за възможно замяна. Ако има части, които не могат да бъдат заменени, лампата трябва да се изхвърли като електронно боклук. Ако външният гъвкав кабел или кордон на тази луминера е повреден, той трябва изключително да бъде заменен от производителя или неговият агент за обслужване или подобно квалифицирано лице, за да се избегне опасност. Следвайте внимателно инструкциите за сглобяване и ги запазете за бъдеща употреба.
Изхвърляне на използвано устройство
Не изхвърляйте електрическото си устройство в битовите отпадъци. Моля, изхвърлете го на местно място за изхвърляне на отпадъци, като следвате местните указания.

Eesti keel - EST

OLULINE! – Lugege enne paigaldamise alustamist.
Pirn ei kuulu komplekti. C-tüüpi pistik. See lamp on mõeldud ainult siseruumides kasutamiseks. IP20 klassifitseeritud ning ei sobi kasutamiseks märgades ruumides. Kahjustatud osade korral pöörduge võimaliku asenduse saamiseks professionaalse paigaldaja poole. Kui mõnda osa ei saa asendada, tuleb lamp utiliseerida elektroonilise jäätmena. Kui selle valgusti väline painduv kaabel või juhe on kahjustatud, tuleb see asendada ainult tootja või tema teenindusagendi või samase kvalifitseeritud isiku poolt, et vältida ohtu. Järgige montaaži juhiseid hoolikalt ja hoidke neid tulevikuks alles.
Kasutatud seadme utiliseerimine
Ärge visake oma elektriseadet olmeprügi hulka. Palun utiliseerige see kohalikul jäätmete utiliseerimiskohal, järgides kohalikke juhiseid.

Lamp w. plug. 1

Bloomingville creative collection bloomingvilleMini ILLUME x Bloomingville

Suomi - FIN

TÄRKEÄÄ! – Lue ennen asennu aloittamista.
Lamppu ei sisälly toimitukseen. C-tyypin pistoke. Tämä lamppu on tarkoitettu vain sisäkäyttöön. Se on luokiteltu IP20:ksi eikä sovellu kosteisiin tiloihin. Vaurioituneiden osien tapauksessa ota yhteys ammattimaiseen asentajaan mahdollista vaihtoa varten. Jos osia ei voi vaihtaa, lamppu on hävitettävä sähköjätteenä. Jos tämän valaisimen ulkoinen joustava kaapeli tai johto on vaurioitunut, se on vaihdettava yksinomaan valmistajan tai hänen palveluasentajansa tai vastaavan pätevän henkilön toimesta vaaran välttämiseksi. Noudata kokoamisohjeita tarkasti ja säilytä niitä tulevaa käyttöä varten.
Käytetyn laitteen hävittäminen
Älä hävitä sähköistä laitettasi kotitalousjätteiden joukossa. Hävitä se paikallisessa jätekeräyspisteessä noudattaen paikallisia ohjeita.

Αγγλικά - GR

ΣΗΜΑΝΤΙΚΟ! – Διαβάστε πριν ξεκινήσετε την εγκατάσταση.
Ο λαμπτήρας δεν περιλαμβάνεται. Βύσμα τύπου C. Αυτή η λάμπα προορίζεται μόνο για εσωτερική χρήση. Κατηγορία IP20 και δεν πρέπει να χρησιμοποιείται σε υγρούς χώρους. Σε περίπτωση βλαβών, επικοινωνήστε με επαγγελματία εγκαταστάτη για πιθανή αντικατάσταση. Εάν υπάρχουν μέρη που δεν μπορούν να αντικατασταθούν, η λάμπα πρέπει να απορριφθεί ως ηλεκτρονικά απόβλητα. Αν το εξωτερικό εύλικτο καλώδιο ή καλώδιο αυτού του φωτιστικού έχει υποστεί ζημιά, πρέπει να αντικατασταθεί αποκλειστικά από τον κατασκευαστή ή τον εξουσιοδοτημένο του εκπρόσωπο ή ένα παρόμοιο κατάλληλο πρόσωπο προκειμένου να αποφευχθεί κάθε επικίνδυνη κατάσταση. Ακολουθήστε προσεκτικά τις οδηγίες συναρμολόγησης και αποθηκεύστε τις για μελλοντική χρήση.
Απόρριψη χρησιμοποιημένης συσκευής
Μην απορρίπτετε την ηλεκτρική σας συσκευή στα οικιακά απορρίμματα. Παρακαλούμε απορρίψτε τη στον τοπικό σας σταθμό απορρίψεως αποβλήτων, ακολουθώντας τις τοπικές οδηγίες.

Italiano - IT

IMPORTANTE ! – Leggere prima di iniziare l'installazione.
Lampadina non inclusa. Spina tipo C. Questa lampada è destinata esclusivamente per uso interno. Classificata IP20 e non deve essere utilizzata in ambienti umidi. In caso di parti danneggiate, contattare un installatore professionale per una possibile sostituzione. Se ci sono parti che non possono essere sostituite, la lampada deve essere smaltita come rifiuto elettronico. Se il cavo flessibile esterno o il cavo di questa lampada è danneggiato, deve essere esclusivamente sostituito dal produttore o dal suo agente di servizio o da una persona qualificata simile per evitare un pericolo. Seguire attentamente le istruzioni di montaggio e conservarle per un utilizzo futuro.
Smaltimento dell'apparecchio usato Non smaltire il vostro apparecchio elettrico tra i rifiuti domestici. Si prega di smaltirlo presso il vostro punto di raccolta rifiuti locale, seguendo le linee guida locali.

Hrvatski - HR

VAŽNO ! – Pročitajte prije početka instalacije.
Žarulja nije uključena. Tip C utikač. Ova lampa je namijenjena isključivo za unutarnju uporabu. Klasificirana je kao IP20 i nije za upotrebu u vlažnim prostorijama. U slučaju oštećenih dijelova, obratite se profesionalnom instalateru za moguću zamjenu. Ako postoje dijelovi koji se ne mogu zamijeniti, lampa se mora odbaciti kao elektronički otpad. Ako je vanjski fleksibilni kabel ili kabel ove svjetiljke oštećen, mora se isključivo zamijeniti proizvođačem ili njegovim servisnim agentom ili slično kvalificiranom osobom kako bi se izbjegla opasnost. Pažljivo slijedite upute za montažu i sačuvajte ih za buduću upotrebu.
Odlaganje korištene opreme
Ne bacajte svoj električni uređaj u kućni otpad. Molimo, odložite ga na lokalnom mjestu za odlaganje otpada, slijedeći lokalne smjernice.

Latviski - LV

SVARĪGI! – Lasiet pirms uzstādīšanas sākšanas.
Spuldze nav iekļauta. C tipa spraudnis. Šī lampa paredzēta tikai iekštelpu lietošanai. Tas ir klasificēts kā IP20 un nav paredzēts lietošanai mitrās telpās. Bojātu daļu gadījumā lūdzu, sazinieties ar profesionālu uzstādītāju iespējamas aizvietošanas nolūkos. Ja ir daļas, kas nevar tikt aizstātas, lampa ir jāiznīcina kā elektroniski atkritumi. Ja šīs lampas ārējais elastīgais vadu vai vadu ir bojāts, tas jāaizstāj izdevīgi tikai ražotājam vai viņa servisa aģentam vai līdzīgi kvalificētai personai, lai izvairītos no bīstamas situācijas. Rūpīgi ievērojiet montāžas instrukcijas un saglabājiet tās nākotnes lietošanai.
Izmantotās ierīces likvidēšana
Nemetiet savu elektrisko ierīci sadzīves atkritumos. Lūdzu, iznīciniet to vietējā atkritumu apsaimniekošanas punktā, ievērojot vietējās vadlīnijas.

Lietuvių k. - LT

SVARBU! – Perskaitykite prieš pradedant įrenginio montavimą.
Lemputė nepridedama. C tipo kištukas. Ši lempa skirta tik vidaus naudojimui. Klasifikuojama kaip IP20 ir netinka naudoti drėgnuose patalpose. Godžiant pažeistų detalių, prašome susisiekti su profesionaliu montavimo specialistu dėl galimybės jas pakeisti. Jei yra detalių, kurios negali būti pakeistos, lempa turi būti utilizuota kaip elektroninė atlieka. Jei šio lempos išorinė lanksti kabelis arba kabelis yra pažeistas, jis turi būti išimtinai pakeistas gamintojo arba jo aptarnavimo agento arba panašios kvalifikuotos asmenybės, kad būtų išvengta pavojaus. Atidžiai laikykitės surinkimo instrukcijų ir jas išsaugokite ateities naudojimui.
Naudotos įrangos utilizavimas
Nemėkite savo elektrinės įrangos buitinėse atliekose. Prašome utilizuoti ją savo vietinėje atliekų tvarkymo vietoje, laikantis vietinių gairių.

Lamp w. plug. 2

Bloomingville creative collection bloomingvilleMini ILLUME x Bloomingville

Nederlands - NL

BELANGRIJK! – Lees voordat u begint met installeren.
Lamp niet inbegrepen. Stekkertype C. Deze lamp is alleen voor gebruik binnenshuis. Geclassificeerd als IP20 en niet geschikt voor gebruik in vochtige ruimtes. In geval van beschadigde onderdelen, neem contact op met een professionele installateur voor mogelijke vervanging. Als er onderdelen zijn die niet kunnen worden vervangen, moet de lamp worden afgevoerd als elektronisch afval. Als de externe flexibele kabel of snoer van deze armatuur beschadigd is, moet het uitsluitend worden vervangen door de fabrikant of zijn serviceagent of een soortgelijk gekwalificeerd persoon om een gevaar te voorkomen. Volg de montage-instructies zorgvuldig en bewaar ze voor toekomstig gebruik.
Afvoer van gebruikte apparatuur
Gooi uw elektrische apparaat niet bij het huishoudelijk afval. Gooi het alstublieft weg bij uw lokale afvalverwerkingspunt, volgens lokale richtlijnen.

Norsk - N

VIKTIG! – Les før installation påbegynnes.
Lyspære følger ikke med. Stikktype C. Denne lampen er kun for innendørs bruk. IP20-klassifisert og er ikke beregnet for bruk i våte rom. Ved skadde deler, vennligst kontakt en profesjonell installatør for eventuell erstatning. Hvis det er deler som ikke kan erstattes, må lampen kasseres som elektronisk avfall. Hvis den eksterne fleksible ledningen eller ledningen til denne armaturen er skadet, skal den utelukkende erstattes av produsenten eller hans serviceagent eller en lignende kvalifisert person for å unngå fare. Følg monteringsanvisningen nøye og behold den for fremtidig bruk.
Avhending av brukt apparat
Ikke kast elektrisk apparat i husholdningsavfallet. Vennligst kast det på ditt lokale avfallsdeponi, i tråd med lokale retningslinjer.

Polski - PL

WAŻNE! – Przeczytaj przed rozpoczęciem instalacji.
Żarówka nie jest dołączona. Wtyk typu C. Ta lampa jest przeznaczona tylko do użytku wewnętrznego. Klasyfikowana jako IP20 i nie nadaje się do użytku w pomieszczeniach wilgotnych. W przypadku uszkodzonych części, skontaktuj się z profesjonalnym instalatorem w celu ewentualnej wymiany. Jeśli są części, które nie mogą być wymienione, lampa musi zostać utylizowana jako elektroodpady. Jeśli zewnętrzny elastyczny przewód lub kabel tego oświetlenia jest uszkodzony, należy go wyłącznie wymienić przez producenta lub jego agenta serwisowego lub podobnie wykwalifikowaną osobę, aby uniknąć zagrożenia. Należy dokładnie przestrzegać instrukcji montażu i zachować je na przyszłość.
Usuwanie zużytego urządzenia
Nie wyrzucaj swojego urządzenia elektrycznego do odpadów domowych. Proszę utylizować je na lokalnym punkcie odbioru odpadów, zgodnie z lokalnymi wytycznymi.

Portugues - PT

IMPORTANTE ! – Ler antes de iniciar a instalação.
Lâmpada não incluída. Tipo de ficha C. Esta lâmpada destina-se apenas para uso em ambientes internos. Classificada como IP20 e não deve ser utilizada em ambientes húmidos. Em caso de peças danificadas, por favor contacte um instalador profissional para possível substituição. Se houver peças que não possam ser substituídas, a lâmpada deve ser descartada como resíduo eletrónico. Se o cabo flexível externo ou cabo desta luminária estiver danificado, ele deverá ser exclusivamente substituído pelo fabricante ou pelo seu agente de serviço ou por uma pessoa qualificada similar para evitar um perigo. Siga cuidadosamente as instruções de montagem e guarde-as para uso futuro.
Descarte do aparelho usado
Não descarte seu aparelho elétrico no lixo doméstico. Por favor, descarte-o no seu ponto local de recolha de resíduos, seguindo as orientações locais.

Română - RO

IMPORTANT ! – Citiți înainte de a începe instalarea.
Becul nu este inclus. Tip de priză C. Această lampă este destinată exclusiv pentru utilizare în interior. Clasificată ca IP20 și nu trebuie utilizată în încăperi umede. În cazul unor piese deteriorate, vă rugăm să contactați un instalator profesionist pentru posibila înlocuire. Dacă există piese care nu pot fi înlocuite, lampa trebuie eliminată ca deșeuri electronice. Dacă cablul flexibil extern sau cablul acestei lămpi este deteriorat, trebuie înlocuit exclusiv de către producător sau de către agentul său de service sau de o persoană calificată similară pentru a evita un pericol. Urmați cu atenție instrucțiunile de asamblare și păstrați-le pentru utilizare viitoare.
Eliminarea aparatului utilizat
Nu aruncați aparatul electric în gunoiul menajer. Vă rugăm să-l eliminați la punctul local de colectare a deșeurilor, respectând ghidurile locale.

Slovenčina - SK

DÔLEŽITÉ ! – Prečítajte si pred začátkem instalace.
Žiarovka nie je súčasťou balenia. Typ zástrčky C. Tato lampa je určena pouze pro vnitřní použití. Je klasifikována jako IP20 a není určena k použití ve vlhkých prostorách. V případě poškozených částí kontaktujte profesionálního instalatéra pro možnou výměnu. Pokud jsou části, které nelze nahradit, lampa musí být likvidována jako elektronický odpad. Ak je vonkajší flexibilný kábel alebo kábel tejto lampy poškodený, musí ho výhradne nahradiť výrobca alebo jeho servisný zástupca alebo podobne kvalifikovaná osoba, aby sa predišlo nebezpečenstvu. Pečlivě dodržujte montážní instrukce a uschovejte je pro budoucí použití.
Odstranění použitého spotřebiče
Nehoďte svůj elektrický spotřebič do domácího odpadu. Prosím, odložte ho na místní sběrný dvůr, dodržujíc místní pokyny.

Lamp w. plug. 3

Bloomingville creative collection bloomingvilleMini ILLUME x Bloomingville

Slovenščina - SLO

POMEMBNO! – Preberite pred začetkom namestitve.
Žarnica ni priložena. Tip vtiča C. Ta svetilka je namenjena samo za notranjo uporabo. Razvrščena kot IP20 in ni primerna za uporabo v vlažnih prostorih. V primeru poškodovanih delov se obrnite na strokovnega montažerja za morebitno zamenjavo. Če obstajajo deli, ki jih ni mogoče zamenjati, mora lampa biti odstranjena kot elektronski odpad. Če je zunanji fleksibilni kabel ali kabel te svetilke poškodovan, ga mora izključno zamenjati proizvajalec ali njegov servisni agent ali podobno usposobljena oseba, da se izognemo nevarnosti. Natančno upoštevajte navodila za montažo in jih shranite za kasnejšo uporabo.
Odlaganje uporabljenega aparata
Ne odvrzite svojega električnega aparata med gospodinjske odpadke. Prosim, odvrzite ga na lokalno mesto za odstranjevanje odpadkov, sledite lokalnim smernicam.

Español - E

IMPORTANTE ! – Leer antes de empezar la instalación.
Bombilla no incluida. Tipo de enchufe C. Esta lámpara es solo para uso en interiores. Clasificada como IP20 y no debe utilizarse en espacios húmedos. En caso de piezas dañadas, por favor, contacte con un instalador profesional para una posible sustitución. Si hay piezas que no pueden ser reemplazadas, la lámpara debe ser desechada como residuo electrónico. Si el cable flexible externo o el cable de esta luminaria está dañado, debe ser reemplazado exclusivamente por el fabricante o su agente de servicio o una persona calificada similar para evitar un peligro. Siga cuidadosamente las instrucciones de montaje y guárdelas para un uso futuro.
Eliminación del aparato usado
No deseche su aparato eléctrico en la basura doméstica. Por favor, deséchelo en su punto local de eliminación de residuos, siguiendo las pautas locales.

Svenska - S

VIKTIGT! – Läs innan du börjar installera.
Glödlampa ingår ej. Stickkontakt typ C. Denna lampa är endast avsedd för inomhusbruk. Klassificerad som IP20 och får inte användas i fuktiga utrymmen. Vid skadade delar, kontakta en professionell installatör för eventuell ersättning. Om det finns delar som inte kan ersättas måste lampan kasseras som elektroniskt avfall. Om den externa flexibla kabeln eller sladden till denna armatur är skadad, ska den uteslutande bytas ut av tillverkaren eller hans serviceagent eller en liknande kvalificerad person för att undvika fara. Följ monteringsanvisningen noggrant och spara den för framtida bruk.
Kassering av använd apparat
Kasta inte din elektriska apparat i hushållssoporna. Vänligen kasta den på din lokala återvinningsstation, enligt lokala riktlinjer.

Čeština - CZ

DŮLEŽITÉ! – Přečtěte si před začátkem instalace.
Žárovka není součástí balení. Zástrčka typu C. Tato lampa je určena pouze pro vnitřní použití. Je klasifikována jako IP20 a není určena k použití ve vlhkých prostorách. V případě poškozených částí kontaktujte profesionálního instalatéra pro možnou výměnu. Pokud jsou části, které nelze nahradit, lampa musí být likvidována jako elektronický odpad. Pokud je vnější flexibilní kabel nebo kabel této lampy poškozen, musí být výhradně nahrazen výrobcem nebo jeho servisním zástupcem nebo podobně kvalifikovanou osobou, aby se předešlo nebezpečí. Pečlivě dodržujte montážní instrukce a uschovejte je pro budoucí použití.
Odstranění použitého spotřebiče
Nehoďte svůj elektrický spotřebič do domácího odpadu. Prosím, odložte ho na místní sběrný dvůr, dodržujíc místní pokyny.

Magyar - H

FONTOS! – Olvassa el a telepítés megkezdése előtt.
Az izzó nem tartozék. C típusú csatlakozó. Ez a lámpa kizárólag beltéri használatra szolgál. IP20-as osztályozású, és nem használható nedves helyiségekben. Sérült alkatrészek esetén kérjük, lépjen kapcsolatba egy szakmai telepítővel lehetséges csere érdekében. Ha olyan alkatrészek vannak, amelyeket nem lehet pótolni, a lámpát elektronikus hulladékként kell eldobni. Ha ennek a világítótestnek a külső rugalmas kábele vagy vezetéke megsérült, azt kizárólag a gyártó vagy a szolgáltatója vagy hasonlóan képzett személy cserélheti ki, hogy elkerüljük a veszélyt. Kövesse gondosan a szerelési utasításokat, és őrizze meg őket a későbbi felhasználás érdekében.
Használt készülék eldobása
Ne dobja el az elektromos készüléket a háztartási hulladékba. Kérjük, dobja el a helyi hulladékgyűjtőhelyen, a helyi irányelveknek megfelelően.

Lamp w. plug. 4

"Bloomingville" creative collection bloomingville ILLUME x "Bloomingville"

Component list: 82068057	
A = 1x	B = 1x
C =1x	D =

Lamp w. plug. 5

"Bloomingville" creative collection bloomingville ILLUME x "Bloomingville"

E =	F =

Assembly instruction: 82068057

Lamp w. plug. 6

"Bloomingville" creative collection bloomingville ILLUME x "Bloomingville"

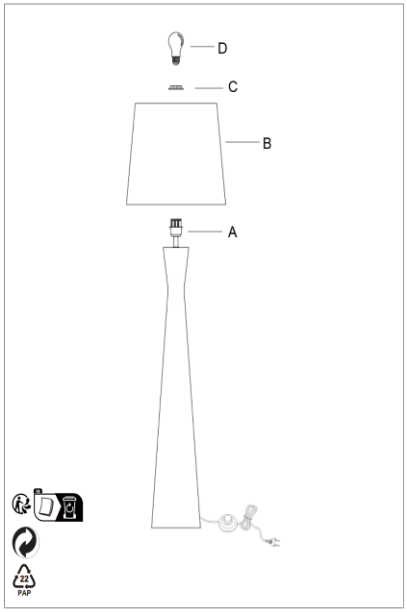

Lamp w. plug. 7

For model 82062410

82062410

English - US

IMPORTANT! – Read before starting to install.

Light bulb not included. Plug type C. This lamp is for indoor use only. IP20 classified and is not for use in wet rooms. In case of any damaged parts, please contact a professional installer for possible replacement. If there are parts that cannot be replaced, the lamp must be disposed as electronic waste. If the external flexible cable or cord of this luminaire is damaged, it shall be exclusively replaced by the manufacturer or his service agent or a similar qualified person in order to avoid a hazard.
Follow assembly instruction carefully and save for future use.

Dispose of used appliance

Do not dispose your electric appliance in the household waste. Please dispose at your local waste disposal point, by following local guidelines.

Dansk - DK

VIGTIGT! – Læs før installation påbegyndes.

Pære medfølger ikke. Stiktype C. Denne lampe er kun til indendørs brug. IP20 klassificeret og må ikke anvendes i vådrum. I tilfælde af beskadigede dele, kontakt da venligst en professionel installatør for mulig udskiftning. Hvis det er dele som ikke kan udskiftes, skal lampen deponeres i elektronisk affald. Hvis den eksterne fleksible ledning eller ledning af denne lampe er beskadiget, skal den udelukkende udskiftes af producenten eller hans serviceagent eller en lignende kvalificeret person for at undgå fare. Følg samlevejledningen grundigt og gem den til senere brug.

Bortskaffelse af brugt apparat

Smid ikke dit elektriske apparat ud med husholdningsaffaldet. Deponer ved dit lokale affaldsdepot og følg lokale retningslinjer.

Deutsch – DE

WICHTIG! Vor der Installation lesen.

Glühbirne nicht enthalten. Steckertyp C. Diese Lampe ist nur für den Innenbereich geeignet. Sie ist gemäß IP20 klassifiziert und darf nicht in Feuchträumen verwendet werden. Im Falle von beschädigten Teilen wenden Sie sich bitte an einen professionellen Installateur, um mögliche Ersatzteile zu erhalten. Wenn Teile nicht ersetzt werden können, muss die Lampe als Elektroschrott entsorgt werden. Wenn das externe flexible Kabel oder der Kabel dieser Leuchte beschädigt ist, muss es ausschließlich vom Hersteller oder seinem Servicevertreter oder einer ähnlich qualifizierten Person ausgetauscht werden, um eine Gefahr zu vermeiden. Befolgen Sie die Montageanleitung sorgfältig und bewahren Sie sie für zukünftige Verwendung auf.

Entsorgung von Elektrogeräten

Entsorgen Sie Ihr elektrisches Gerät nicht im Hausmüll. Bitte entsorgen Sie es an Ihrer örtlichen Entsorgungsstelle gemäß den örtlichen Richtlinien.

Français – FR

IMPORTANT ! – Lisez avant de commencer l'installation.

Ampoule non incluse. Prise type C. Cette lampe est destinée à un usage intérieur uniquement. Classée IP20, elle ne doit pas être utilisée dans des pièces humides. En cas de pièces endommagées, veuillez contacter un installateur professionnel pour un éventuel remplacement. Si des pièces ne peuvent pas être remplacées, la lampe doit être jetée comme déchet électronique. Si le câble externe flexible ou le cordon de cette luminaire est endommagé, il doit être exclusivement remplacé par le fabricant ou son agent de service ou une personne qualifiée similaire afin d'éviter un danger. Suivez attentivement les instructions de montage et conservez-les pour une utilisation future.

Élimination de l'appareil utilisé

Ne jetez pas votre appareil électrique dans les déchets ménagers. Veuillez le jeter à votre point de collecte local, en suivant les directives locales.

Български - BG

ВАЖНО! – Прочетете преди да започнете инсталирането.

Крушката не е включена. Тип C щепсел. Тази лампа е само за вътрешно помещение. Класифицирана като IP20 и не трябва да се използва в мокри помещения. В случай на повредени части, моля, свържете се с професионален монтажист за възможна замяна. Ако има части, които не могат да бъдат заменени, лампата трябва да се изхвърли като електронно боклук. Ако външният гъвкав кабел или кордон на тази луминера е повреден, той трябва изключително да бъде заменен от производителя или неговият агент за обслужване или подобно квалифицирано лице, за да се избегне опасност. Следвайте внимателно инструкциите за сглобяване и ги запазете за бъдеща употреба.

Изхвърляне на използвано устройство

Не изхвърляйте електрическото си устройство в битовите отпадъци. Моля, изхвърлете го на местно място за изхвърляне на отпадъци, като следвате местните указания.

Eesti keel - EST

OLULINE! – Lugege enne paigaldamise alustamist.

Pirn ei kuulu komplekti. C-tüüpi pistik. See lamp on mõeldud ainult siseruumides kasutamiseks. IP20 klassifitseeritud ning ei sobi kasutamiseks märgades ruumides. Kahjustatud osade korral pöörduge võimaliku asenduse saamiseks professionaalse paigaldaja poole. Kui mõnda osa ei saa asendada, tuleb lamp utiliseerida elektroonilise jäätmena. Kui selle valgusti väline painduv kaabel või juhe on kahjustatud, tuleb see asendada ainult tootja või tema teenindusagendi või samase kvalifitseeritud isiku poolt, et vältida ohtu. Järgige montaaži juhiseid hoolikalt ja hoidke neid tulevikuks alles.

Kasutatud seadme utiliseerimine

Ärge visake oma elektriseadet olmeprügi hulka. Palun utiliseerige see kohalikul jäätmete utiliseerimiskohal, järgides kohalikke juhiseid.

Lamp w. plug. 1

Suomi - FIN

TÄRKEÄÄ! – Lue ennen asennu aloittamista.

Lamppu ei sisälly toimitukseen. C-tyypin pistoke. Tämä lamppu on tarkoitettu vain sisäkäyttöön. Se on luokiteltu IP20:ksi eikä sovellu kosteisiin tiloihin. Vaurioituneiden osien tapauksessa ota yhteys ammattimaiseen asentajaan mahdollista vaihtoa varten. Jos osia ei voi vaihtaa, lamppu on hävitettävä sähköjätteenä. Jos tämän valaisimen ulkoinen joustava kaapeli tai johto on vaurioitunut, se on vaihdettava yksinomaan valmistajan tai hänen palveluasentajansa tai vastaavan pätevän henkilön toimesta vaaran välttämiseksi. Noudata kokoamisohjeita tarkasti ja säilytä niitä tulevaa käyttöä varten.

Käytetyn laitteen hävittäminen

Älä hävitä sähköistä laitettasi kotitalousjätteiden joukossa. Hävitä se paikallisessa jätekeräyspisteessä noudattaen paikallisia ohjeita.

Αγγλικά - GR

ΣΗΜΑΝΤΙΚΟ! – Διαβάστε πριν ξεκινήσετε την εγκατάσταση.

Ο λαμπτήρας δεν περιλαμβάνεται. Βύσμα τύπου C. Αυτή η λάμπα προορίζεται μόνο για εσωτερική χρήση. Κατηγορία IP20 και δεν πρέπει να χρησιμοποιείται σε υγρούς χώρους. Σε περίπτωση βλαβών, επικοινωνήστε με επαγγελματία εγκαταστάτη για πιθανή αντικατάσταση. Εάν υπάρχουν μέρη που δεν μπορούν να αντικατασταθούν, η λάμπα πρέπει να απορριφθεί ως ηλεκτρονικά απόβλητα. Αν το εξωτερικό εύλικτο καλώδιο ή καλώδιο αυτού του φωτιστικού έχει υποστεί ζημιά, πρέπει να αντικατασταθεί αποκλειστικά από τον κατασκευαστή ή τον εξουσιοδοτημένο του εκπρόσωπο ή ένα παρόμοιο κατάλληλο πρόσωπο προκειμένου να αποφευχθεί κάθε επικίνδυνη κατάσταση. Ακολουθήστε προσεκτικά τις οδηγίες συναρμολόγησης και αποθηκεύστε τις για μελλοντική χρήση.

Απόρριψη χρησιμοποιημένης συσκευής

Μην απορρίπτετε την ηλεκτρική σας συσκευή στα οικιακά απορρίμματα. Παρακαλούμε απορρίψτε τη στον τοπικό σας σταθμό απορρίψεως αποβλήτων, ακολουθώντας τις τοπικές οδηγίες.

Italiano - IT

IMPORTANTE ! – Leggere prima di iniziare l'installazione.

Lampadina non inclusa. Spina tipo C. Questa lampada è destinata esclusivamente per uso interno. Classificata IP20 e non deve essere utilizzata in ambienti umidi. In caso di parti danneggiate, contattare un installatore professionale per una possibile sostituzione. Se ci sono parti che non possono essere sostituite, la lampada deve essere smaltita come rifiuto elettronico. Se il cavo flessibile esterno o il cavo di questa lampada è danneggiato, deve essere esclusivamente sostituito dal produttore o dal suo agente di servizio o da una persona qualificata simile per evitare un pericolo. Seguire attentamente le istruzioni di montaggio e conservarle per un utilizzo futuro.

Smaltimento dell'apparecchio usato Non smaltire il vostro apparecchio elettrico tra i rifiuti domestici. Si prega di smaltirlo presso il vostro punto di raccolta rifiuti locale, seguendo le linee guida locali.

Hrvatski - HR

VAŽNO ! – Pročitajte prije početka instalacije.

Žarulja nije uključena. Tip C utikač. Ova lampa je namijenjena isključivo za unutarnju uporabu. Klasificirana je kao IP20 i nije za upotrebu u vlažnim prostorijama. U slučaju oštećenih dijelova, obratite se profesionalnom instalateru za moguću zamjenu. Ako postoje dijelovi koji se ne mogu zamijeniti, lampa se mora odbaciti kao elektronički otpad. Ako je vanjski fleksibilni kabel ili kabel ove svjetiljke oštećen, mora se isključivo zamijeniti proizvođačem ili njegovim servisnim agentom ili slično kvalificiranom osobom kako bi se izbjegla opasnost. Pažljivo slijedite upute za montažu i sačuvajte ih za buduću upotrebu.

Odlaganje korištene opreme

Ne bacajte svoj električni uređaj u kućni otpad. Molimo, odložite ga na lokalnom mjestu za odlaganje otpada, slijedeći lokalne smjernice.

Latviski - LV

SVARĪGI! – Lasiet pirms uzstādīšanas sākšanas.

Spuldze nav iekļauta. C tipa spraudnis. Šī lampa paredzēta tikai iekštelpu lietošanai. Tas ir klasificēts kā IP20 un nav paredzēts lietošanai mitrās telpās. Bojātu daļu gadījumā lūdzu, sazinieties ar profesionālu uzstādītāju iespējamas aizvietošanas nolūkos. Ja ir daļas, kas nevar tikt aizstātas, lampa ir jāiznīcina kā elektroniski atkritumi. Ja šīs lampas ārējais elastīgais vadu vai vadu ir bojāts, tas jāaizstāj izdevīgi tikai ražotājam vai viņa servisa aģentam vai līdzīgi kvalificētai personai, lai izvairītos no bīstamas situācijas. Rūpīgi ievērojiet montāžas instrukcijas un saglabājiet tās nākotnes lietošanai.

Izmantotās ierīces likvidēšana

Nemetiet savu elektrisko ierīci sadzīves atkritumos. Lūdzu, izniciniet to vietējā atkritumu apsaimniekošanas punktā, ievērojot vietējās vadlīnijas.

Lietuvių k. - LT

SVARBU! – Perskaitykite prieš pradedant įrenginio montavimą.

Lemputė nepridedama. C tipo kištukas. Ši lempa skirta tik vidaus naudojimui. Klasifikuojama kaip IP20 ir netinka naudoti drėgnuose patalpose. Gadūjant pažeistų detalių, prašome susisiekti su profesionaliu montavimo specialistu dėl galimybės jas pakeisti. Jei yra detalių, kurios negali būti pakeistos, lempa turi būti utilizuota kaip elektroninė atlieka. Jei šio lempos išorinė lanksti kabelis arba kabelis yra pažeistas, jis turi būti išimtinai pakeistas gamintojo arba jo aptarnavimo agento arba panašios kvalifikuotos asmenybės, kad būtų išvengta pavojaus. Atidžiai laikykitės surinkimo instrukcijų ir jas išsaugokite ateities naudojimui.

Naudotos įrangos utilizavimas

Nemėkite savo elektrinės įrangos buitinėse atliekose. Prašome utilizuoti ją savo vietinėje atliekų tvarkymo vietoje, laikantis vietinių gairių.

Lamp w. plug. 2

Nederlands - NL

BELANGRIJK! – Lees voordat u begint met installeren.

Lamp niet inbegrepen. Stekkertype C. Deze lamp is alleen voor gebruik binnenshuis. Geclassificeerd als IP20 en niet geschikt voor gebruik in vochtige ruimtes. In geval van beschadigde onderdelen, neem contact op met een professionele installateur voor mogelijke vervanging. Als er onderdelen zijn die niet kunnen worden vervangen, moet de lamp worden afgevoerd als elektronisch afval. Als de externe flexibele kabel of snoer van deze armatuur beschadigd is, moet het uitsluitend worden vervangen door de fabrikant of zijn serviceagent of een soortgelijk gekwalificeerd persoon om een gevaar te voorkomen. Volg de montage-instructies zorgvuldig en bewaar ze voor toekomstig gebruik.

Afvoer van gebruikte apparatuur

Gooi uw elektrische apparaat niet bij het huishoudelijk afval. Gooi het alstublieft weg bij uw lokale afvalverwerkingspunt, volgens lokale richtlijnen.

Norsk - N

VIKTIG! – Les før installation påbegynnes.

Lyspære følger ikke med. Stikktype C. Denne lampen er kun for innendørs bruk. IP20-klassifisert og er ikke beregnet for bruk i våte rom. Ved skadde deler, vennligst kontakt en profesjonell installatør for eventuell erstatning. Hvis det er deler som ikke kan erstattes, må lampen kasseres som elektronisk avfall. Hvis den eksterne fleksible ledningen eller ledningen til denne armaturen er skadet, skal den utelukkende erstattes av produsenten eller hans serviceagent eller en lignende kvalifisert person for å unngå fare. Følg monteringsanvisningen nøye og behold den for fremtidig bruk.

Avhending av brukt apparat

Ikke kast elektrisk apparat i husholdningsavfallet. Vennligst kast det på ditt lokale avfallsdeponi, i tråd med lokale retningslinjer.

Polski - PL

WAŻNE! – Przeczytaj przed rozpoczęciem instalacji.

Żarówka nie jest dołączona. Wtyk typu C. Ta lampa jest przeznaczona tylko do użytku wewnętrznego. Klasyfikowana jako IP20 i nie nadaje się do użytku w pomieszczeniach wilgotnych. W przypadku uszkodzonych części, skontaktuj się z profesjonalnym instalatorem w celu ewentualnej wymiany. Jeśli są części, które nie mogą być wymienione, lampa musi zostać utylizowana jako elektroodpady. Jeśli zewnętrzny elastyczny przewód lub kabel tego oświetlenia jest uszkodzony, należy go wyłącznie wymienić przez producenta lub jego agenta serwisowego lub podobnie wykwalifikowaną osobę, aby uniknąć zagrożenia. Należy dokładnie przestrzegać instrukcji montażu i zachować je na przyszłość.

Usuwanie zużytego urządzenia

Nie wyrzucaj swojego urządzenia elektrycznego do odpadów domowych. Proszę utylizować je na lokalnym punkcie odbioru odpadów, zgodnie z lokalnymi wytycznymi.

Portugues - PT

IMPORTANTE ! – Ler antes de iniciar a instalação.

Lâmpada não incluída. Tipo de ficha C. Esta lâmpada destina-se apenas para uso em ambientes internos. Classificada como IP20 e não deve ser utilizada em ambientes húmidos. Em caso de peças danificadas, por favor contacte um instalador profissional para possível substituição. Se houver peças que não possam ser substituídas, a lâmpada deve ser descartada como resíduo eletrónico. Se o cabo flexível externo ou cabo desta luminária estiver danificado, ele deverá ser exclusivamente substituído pelo fabricante ou pelo seu agente de serviço ou por uma pessoa qualificada similar para evitar um perigo. Siga cuidadosamente as instruções de montagem e guarde-as para uso futuro.

Descarte do aparelho usado

Não descarte seu aparelho elétrico no lixo doméstico. Por favor, descarte-o no seu ponto local de recolha de resíduos, seguindo as orientações locais.

Română - RO

IMPORTANT ! – Citiți înainte de a începe instalarea.

Becul nu este inclus. Tip de priză C. Această lampă este destinată exclusiv pentru utilizare în interior. Clasificată ca IP20 și nu trebuie utilizată în încăperi umede. În cazul unor piese deteriorate, vă rugăm să contactați un instalator profesionist pentru posibila înlocuire. Dacă există piese care nu pot fi înlocuite, lampa trebuie eliminată ca deșeuri electronice. Dacă cablul flexibil extern sau cablul acestei lămpi este deteriorat, trebuie înlocuit exclusiv de către producător sau de către agentul său de service sau de o persoană calificată similară pentru a evita un pericol. Urmați cu atenție instrucțiunile de asamblare și păstrați-le pentru utilizare viitoare.

Eliminarea aparatului utilizat

Nu aruncați aparatul electric în gunoiul menajer. Vă rugăm să-l eliminați la punctul local de colectare a deșeurilor, respectând ghidurile locale.

Slovenčina - SK

DÔLEŽITÉ ! – Prečítajte si pred začiatkom inštalácie.

Žiarovka nie je súčasťou balenia. Typ zástrčky C. Táto lampa je určena pouze pro vnitřní použití. Je klasifikována jako IP20 a není určena k použití ve vlhkých prostorách. V případě poškozených částí kontaktujte profesionálního instalatéra pro možnou výměnu. Pokud jsou části, které nelze nahradit, lampa musí být likvidována jako elektronický odpad. Ak je vonkajší flexibilný kábel alebo kábel tejto lampy poškodený, musí ho výhradne nahradiť výrobca alebo jeho servisný zástupca alebo podobne kvalifikovaná osoba, aby sa predišlo nebezpečenstvu. Pečlivě dodržujte montážní instrukce a uschovejte je pro budoucí použití.

Odstranění použitého spotřebiče

Nehoďte svůj elektrický spotřebič do domácího odpadu. Prosím, odložte ho na místní sběrný dvůr, dodržujíc místní pokyny.

Lamp w. plug. 3

Slovenščina - SLO

POMEMBNO! – Preberite pred začetkom namestitve.

Žarnica ni priložena. Tip vtiča C. Ta svetilka je namenjena samo za notranjo uporabo. Razvrščena kot IP20 in ni primerna za uporabo v vlažnih prostorih. V primeru poškodovanih delov se obrnite na strokovnega montažerja za morebitno zamenjavo. Če obstajajo deli, ki jih ni mogoče zamenjati, mora lampa biti odstranjena kot elektronski odpad. Če je zunanji fleksibilni kabel ali kabel te svetilke poškodovan, ga mora izključno zamenjati proizvajalec ali njegov servisni agent ali podobno usposobljena oseba, da se izognemo nevarnosti. Natančno upoštevajte navodila za montažo in jih shranite za kasnejšo uporabo.

Odlaganje uporabljenega aparata

Ne odvrzite svojega električnega aparata med gospodinjske odpadke. Prosim, odvrzite ga na lokalno mesto za odstranjevanje odpadkov, sledite lokalnim smernicam.

Español - E

IMPORTANTE ! – Leer antes de empezar la instalación.

Bombilla no incluida. Tipo de enchufe C. Esta lámpara es solo para uso en interiores. Clasificada como IP20 y no debe utilizarse en espacios húmedos. En caso de piezas dañadas, por favor, contacte con un instalador profesional para una posible sustitución. Si hay piezas que no pueden ser reemplazadas, la lámpara debe ser desechada como residuo electrónico. Si el cable flexible externo o el cable de esta luminaria está dañado, debe ser reemplazado exclusivamente por el fabricante o su agente de servicio o una persona calificada similar para evitar un peligro. Siga cuidadosamente las instrucciones de montaje y guárdelas para un uso futuro.

Eliminación del aparato usado

No deseche su aparato eléctrico en la basura doméstica. Por favor, deséchelo en su punto local de eliminación de residuos, siguiendo las pautas locales.

Svenska - S

VIKTIGT! – Läs innan du börjar installera.

Glödlampa ingår ej. Stickkontakt typ C. Denna lampa är endast avsedd för inomhusbruk. Klassificerad som IP20 och får inte användas i fuktiga utrymmen. Vid skadade delar, kontakta en professionell installatör för eventuell ersättning. Om det finns delar som inte kan ersättas måste lampan kasseras som elektroniskt avfall. Om den externa flexibla kabeln eller sladden till denna armatur är skadad, ska den uteslutande bytas ut av tillverkaren eller hans serviceagent eller en liknande kvalificerad person för att undvika fara. Följ monteringsanvisningen noggrant och spara den för framtida bruk.

Kassering av använd apparat

Kasta inte din elektriska apparat i hushållssoporna. Vänligen kasta den på din lokala återvinningsstation, enligt lokala riktlinjer.

Čeština - CZ

DŮLEŽITÉ! – Přečtěte si před začátkem instalace.

Žárovka není součástí balení. Zástrčka typu C. Tato lampa je určena pouze pro vnitřní použití. Je klasifikována jako IP20 a není určena k použití ve vlhkých prostorách. V případě poškozených částí kontaktujte profesionálního instalatéra pro možnou výměnu. Pokud jsou části, které nelze nahradit, lampa musí být likvidována jako elektronický odpad. Pokud je vnější flexibilní kabel nebo kabel této lampy poškozen, musí být výhradně nahrazen výrobcem nebo jeho servisním zástupcem nebo podobně kvalifikovanou osobou, aby se předešlo nebezpečí. Pečlivě dodržujte montážní instrukce a uschovejte je pro budoucí použití.

Odstranění použitého spotřebiče

Nehoďte svůj elektrický spotřebič do domácího odpadu. Prosím, odložte ho na místní sběrný dvůr, dodržujíc místní pokyny.

Magyar - H

FONTOS! – Olvassa el a telepítés megkezdése előtt.

Az izzó nem tartozék. C típusú csatlakozó. Ez a lámpa kizárólag beltéri használatra szolgál. IP20-as osztályozású, és nem használható nedves helyiségekben. Sérült alkatrészek esetén kérjük, lépjen kapcsolatba egy szakmai telepítővel lehetséges csere érdekében. Ha olyan alkatrészek vannak, amelyeket nem lehet pótolni, a lámpát elektronikus hulladékként kell eldobni. Ha ennek a világítótestnek a külső rugalmas kábele vagy vezetéke megsérült, azt kizárólag a gyártó vagy a szolgáltatója vagy hasonlóan képzett személy cserélheti ki, hogy elkerüljük a veszélyt. Kövesse gondosan a szerelési utasításokat, és őrizze meg őket a későbbi felhasználás érdekében.

Használt készülék eldobása

Ne dobja el az elektromos készüléket a háztartási hulladékba. Kérjük, dobja el a helyi hulladékgyűjtőhelyen, a helyi irányelveknek megfelelően.

Lamp w. plug. 4

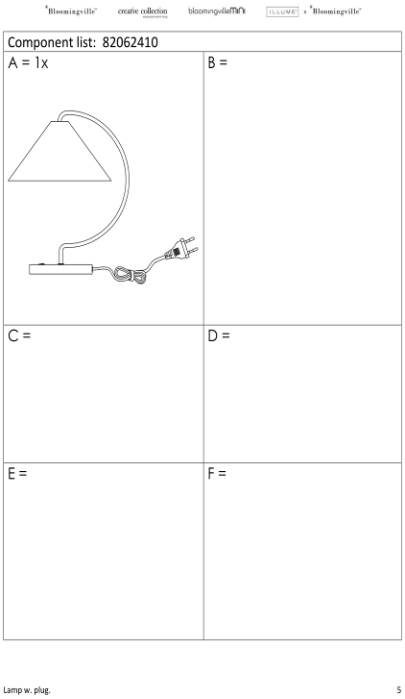
Component list: 82062410
A = 1x
B =
C =
D =
E =
F =
Lamp w. plug.
5

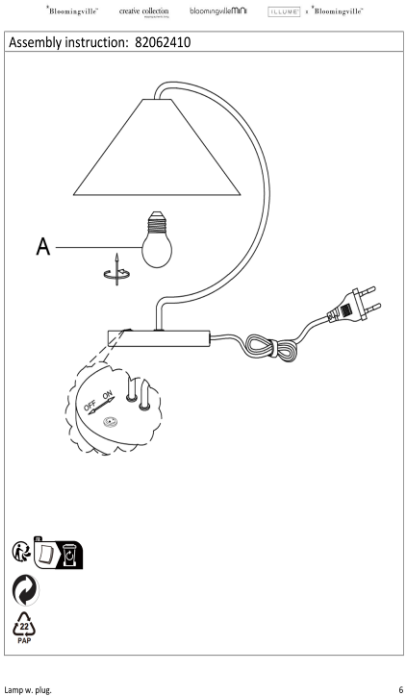
Assembly instruction: 82062410
A
OFF
ON
PAP
Lamp w. plug.
6

TEST REPORT N°: ADLO-EGZ-P25040277

For model 82044709

82044709

English - US

IMPORTANT! – Read before starting to install.

Light bulb not included. Plug type C. This lamp is for indoor use only. IP20 classified and is not for use in wet rooms. In case of any damaged parts, please contact a professional installer for possible replacement. If there are parts that cannot be replaced, the lamp must be disposed as electronic waste.
If the external flexible cable or cord of this luminaire is damaged, it shall be exclusively replaced by the manufacturer or his service agent or a similar qualified person in order to avoid a hazard.
Follow assembly instruction carefully and save for future use.

Dispose of used appliance

Do not dispose your electric appliance in the household waste. Please dispose at your local waste disposal point, by following local guidelines.

Français – FR

IMPORTANT ! – Lisez avant de commencer l'installation.

Ampoule non incluse. Prise type C. Cette lampe est destinée à un usage intérieur uniquement. Classée IP20, elle ne doit pas être utilisée dans des pièces humides. En cas de pièces endommagées, veuillez contacter un installateur professionnel pour un éventuel remplacement. Si des pièces ne peuvent pas être remplacées, la lampe doit être jetée comme déchet électronique. Si le câble externe flexible ou le cordon de cette luminaire est endommagé, il doit être exclusivement remplacé par le fabricant ou son agent de service ou une personne qualifiée similaire afin d'éviter un danger. Suivez attentivement les instructions de montage et conservez-les pour une utilisation future.

Élimination de l'appareil utilisé

Ne jetez pas votre appareil électrique dans les déchets ménagers. Veuillez le jeter à votre point de collecte local, en suivant les directives locales.

Dansk - DK

VIGTIGT! – Læs før installation påbegyndes.

Pære medfølger ikke. Stiktype C. Denne lampe er kun til indendørs brug. IP20 klassificeret og må ikke anvendes i vådrum. I tilfælde af beskadigede dele, kontakt da venligst en professionel installatør for mulig udskiftning. Hvis det er dele som ikke kan udskiftes, skal lampen deponeres i elektronisk affald. Hvis den eksterne fleksible ledning eller ledning af denne lampe er beskadiget, skal den udelukkende udskiftes af producenten eller hans serviceagent eller en lignende kvalificeret person for at undgå fare. Følg samlevejledningen grundigt og gem den til senere brug.

Bortskaffelse af brugt apparat

Smid ikke dit elektriske apparat ud med husholdningsaffaldet. Deponer ved dit lokale affaldsdepot og følg lokale retningslinjer.

Български - BG

ВАЖНО! – Прочетете преди да започнете инсталирането.

Крушката не е включена. Тип С щепсел. Тази лампа е само за вътрешно помещение. Класифицирана като IP20 и не трябва да се използва в мокри помещения. В случай на повредени части, моля, свържете се с професионален монтажист за възможна замяна. Ако има части, които не могат да бъдат заменени, лампата трябва да се изхвърли като електронно боклук. Ако външният гъвкав кабел или кордон на тази луминера е повреден, той трябва изключително да бъде заменен от производителя или неговият агент за обслужване или подобно квалифицирано лице, за да се избегне опасност. Следвайте внимателно инструкциите за сглобяване и ги запазете за бъдеща употреба.

Изхвърляне на използвано устройство

Не изхвърляйте електрическото си устройство в битовите отпадъци. Моля, изхвърлете го на местно място за изхвърляне на отпадъци, като следвате местните указания.

Deutsch – DE

WICHTIG! Vor der Installation lesen.

Glühbirne nicht enthalten. Steckertyp C. Diese Lampe ist nur für den Innenbereich geeignet. Sie ist gemäß IP20 klassifiziert und darf nicht in Feuchträumen verwendet werden. Im Falle von beschädigten Teilen wenden Sie sich bitte an einen professionellen Installateur, um mögliche Ersatzteile zu erhalten. Wenn Teile nicht ersetzt werden können, muss die Lampe als Elektroschrott entsorgt werden. Wenn das externe flexible Kabel oder der Kabel dieser Leuchte beschädigt ist, muss es ausschließlich vom Hersteller oder seinem Servicevertreter oder einer ähnlich qualifizierten Person ausgetauscht werden, um eine Gefahr zu vermeiden. Befolgen Sie die Montageanleitung sorgfältig und bewahren Sie sie für zukünftige Verwendung auf.

Entsorgung von Elektrogeräten

Entsorgen Sie Ihr elektrisches Gerät nicht im Hausmüll. Bitte entsorgen Sie es an Ihrer örtlichen Entsorgungsstelle gemäß den örtlichen Richtlinien.

Eesti keel - EST

OLULINE! – Lugege enne paigaldamise alustamist.

Pirn ei kuulu komplekti. C-tüüpi pistik. See lamp on mõeldud ainult siseruumides kasutamiseks. IP20 klassifitseeritud ning ei sobi kasutamiseks märgades ruumides. Kahjustatud osade korral pöörduge võimaliku asenduse saamiseks professionaalse paigaldaja poole. Kui mõnda osa ei saa asendada, tuleb lamp utiliseerida elektroonilise jäätmena. Kui selle valgusti väline painduv kaabel või juhe on kahjustatud, tuleb see asendada ainult tootja või tema teenindusagendi või samase kvalifitseeritud isiku poolt, et vältida ohtu. Järgige montaaži juhiseid hoolikalt ja hoidke neid tulevikuks alles.

Kasutatud seadme utiliseerimine

Ärge visake oma elektriseadet olmeprügi hulka. Palun utiliseerige see kohalikul jäätmete utiliseerimiskohal, järgides kohalikke juhiseid.

Suomi - FIN

TÄRKEÄÄ! – Lue ennen asennu aloittamista.

Lamppu ei sisälly toimitukseen. C-tyypin pistoke. Tämä lamppu on tarkoitettu vain sisäkäyttöön. Se on luokiteltu IP20:ksi eikä sovellu kosteisiin tiloihin. Vaurioituneiden osien tapauksessa ota yhteys ammattimaiseen asentajaan mahdollista vaihtoa varten. Jos osia ei voi vaihtaa, lamppu on hävitettävä sähköjätteenä. Jos tämän valaisimen ulkoinen joustava kaapeli tai johto on vaurioitunut, se on vaihdettava yksinomaan valmistajan tai hänen palveluasentajansa tai vastaavan pätevän henkilön toimesta vaaran välttämiseksi. Noudata kokoamisohjeita tarkasti ja säilytä niitä tulevaa käyttöä varten.

Käytetyn laitteen hävittäminen

Älä hävitä sähköistä laitettasi kotitalousjätteiden joukossa. Hävitä se paikallisessa jätekeräyspisteessä noudattaen paikallisia ohjeita.

Hrvatski - HR

VAŽNO ! – Pročitajte prije početka instalacije.

Žarulja nije uključena. Tip C utikač. Ova lampa je namijenjena isključivo za unutarnju uporabu. Klasificirana je kao IP20 i nije za upotrebu u vlažnim prostorijama. U slučaju oštećenih dijelova, obratite se profesionalnom instalateru za moguću zamjenu. Ako postoje dijelovi koji se ne mogu zamijeniti, lampa se mora odbaciti kao elektronički otpad. Ako je vanjski fleksibilni kabel ili kabel ove svjetiljke oštećen, mora se isključivo zamijeniti proizvođačem ili njegovim servisnim agentom ili slično kvalificiranom osobom kako bi se izbjegla opasnost. Pažljivo slijedite upute za montažu i sačuvajte ih za buduću upotrebu.

Odlaganje korištene opreme

Ne bacajte svoj električni uređaj u kućni otpad. Molimo, odložite ga na lokalnom mjestu za odlaganje otpada, slijedeći lokalne smjernice.

Αγγλικά - GR

ΣΗΜΑΝΤΙΚΟ! – Διαβάστε πριν ξεκινήσετε την εγκατάσταση.

Ο λαμπτήρας δεν περιλαμβάνεται. Βύσμα τύπου C. Αυτή η λάμπα προορίζεται μόνο για εσωτερική χρήση. Κατηγορία IP20 και δεν πρέπει να χρησιμοποιείται σε υγρούς χώρους. Σε περίπτωση βλαβών, επικοινωνήστε με επαγγελματία εγκαταστάτη για πιθανή αντικατάσταση. Εάν υπάρχουν μέρη που δεν μπορούν να αντικατασταθούν, η λάμπα πρέπει να απορριφθεί ως ηλεκτρονικά απόβλητα. Αν το εξωτερικό εύλικτο καλώδιο ή καλώδιο αυτού του φωτιστικού έχει υποστεί ζημιά, πρέπει να αντικατασταθεί αποκλειστικά από τον κατασκευαστή ή τον εξουσιοδοτημένο του αντιπρόσωπο ή ένα παρόμοιο κατάλληλο πρόσωπο προκειμένου να αποφευχθεί κάθε επικίνδυνη κατάσταση. Ακολουθήστε προσεκτικά τις οδηγίες συναρμολόγησης και αποθηκεύστε τις για μελλοντική χρήση.

Απόρριψη χρησιμοποιημένης συσκευής

Μην απορρίπτετε την ηλεκτρική σας συσκευή στα οικιακά απορρίμματα. Παρακαλούμε απορρίψτε τη στον τοπικό σας σταθμό απορρίψεως αποβλήτων, ακολουθώντας τις τοπικές οδηγίες.

Latviski - LV

SVARĪGI! – Lasiet pirms uzstādīšanas sākšanas.

Spuldze nav iekļauta. C tipa spraudnis. Šī lampa paredzēta tikai iekštelpu lietošanai. Tas ir klasificēts kā IP20 un nav paredzēts lietošanai mitrās telpās. Bojātu daļu gadījumā lūdzu, sazinieties ar profesionālu uzstādītāju iespējamas aizvietošanas nolūkos. Ja ir daļas, kas nevar tikt aizstātas, lampa ir jāiznīcina kā elektroniski atkritumi. Ja šīs lampas ārējais elastīgais vadu vai vadu ir bojāts, tas jāaizstāj izdevīgi tikai ražotājam vai viņa servisa aģentam vai līdzīgi kvalificētai personai, lai izvairītos no bīstamas situācijas. Rūpīgi ievērojiet montāžas instrukcijas un saglabājiet tās nākotnes lietošanai.

Izmantotās ierīces likvidēšana

Nemetiet savu elektrisko ierīci sadzīves atkritumos. Lūdzu, iznīciniet to vietējā atkritumu apsaimniekošanas punktā, ievērojot vietējās vadlīnijas.

Italiano - IT

IMPORTANTE ! – Leggere prima di iniziare l'installazione.

Lampadina non inclusa. Spina tipo C. Questa lampada è destinata esclusivamente per uso interno. Classificato IP20 e non deve essere utilizzata in ambienti umidi. In caso di parti danneggiate, contattare un installatore professionale per una possibile sostituzione. Se ci sono parti che non possono essere sostituite, la lampada deve essere smaltita come rifiuto elettronico. Se il cavo flessibile esterno o il cavo di questa lampada è danneggiato, deve essere esclusivamente sostituito dal produttore o dal suo agente di servizio o da una persona qualificata simile per evitare un pericolo. Seguire attentamente le istruzioni di montaggio e conservarle per un utilizzo futuro.

Smaltimento dell'apparecchio usato Non smaltire il vostro apparecchio elettrico tra i rifiuti domestici. Si prega di smaltirlo presso il vostro punto di raccolta rifiuti locale, seguendo le linee guida locali.

Lietuvių k. - LT

SVARBU! – Perskaitykite prieš pradedant įrenginio montavimą.

Lemputė nepridedama. C tipo kištukas. Ši lempa skirta tik vidaus naudojimui. Klasifikuojama kaip IP20 ir netinka naudoti drėgnuose patalpose. Gadūjant pažeistų detalių, prašome susisiekti su profesionalu montavimo specialistu dėl galimybės jas pakeisti. Jei yra detalių, kurios negali būti pakeistos, lempa turi būti utilizuota kaip elektroninė atlieka. Jei šio lempos išorinė lanksti kabelis arba kabelis yra pažeistas, jis turi būti išimtinai pakeistas gamintojo arba jo aptarnavimo agento arba panašios kvalifikuotos asmenybės, kad būtų išvengta pavojaus. Atidžiai laikykitės surinkimo instrukcijų ir jas išsaugokite ateities naudojimui.

Naudotos įrangos utilizavimas

Nemėkite savo elektrinės įrangos buitinėse atliekose. Prašome utilizuoti ją savo vietinėje atliekų tvarkymo vietoje, laikantis vietinių gairių.

Nederlands - NL

BELANGRIJK! – Lees voordat u begint met installeren.

Lamp niet inbegrepen. Stekkertype C. Deze lamp is alleen voor gebruik binnenshuis. Geclassificeerd als IP20 en niet geschikt voor gebruik in vochtige ruimtes. In geval van beschadigde onderdelen, neem contact op met een professionele installateur voor mogelijke vervanging. Als er onderdelen zijn die niet kunnen worden vervangen, moet de lamp worden afgevoerd als elektronisch afval. Als de externe flexibele kabel of snoer van deze armatuur beschadigd is, moet het uitsluitend worden vervangen door de fabrikant of zijn serviceagent of een soortgelijk gekwalificeerd persoon om een gevaar te voorkomen. Volg de montage-instructies zorgvuldig en bewaar ze voor toekomstig gebruik.

Afvoer van gebruikte apparatuur

Gooi uw elektrische apparaat niet bij het huishoudelijk afval. Gooi het alstublieft weg bij uw lokale afvalverwerkingspunt, volgens lokale richtlijnen.

Portugues - PT

IMPORTANTE ! – Ler antes de iniciar a instalação.

Lâmpada não incluída. Tipo de ficha C. Esta lâmpada destina-se apenas para uso em ambientes internos. Classificada como IP20 e não deve ser utilizada em ambientes húmidos. Em caso de peças danificadas, por favor contacte um instalador profissional para possível substituição. Se houver peças que não possam ser substituídas, a lâmpada deve ser descartada como resíduo eletrónico. Se o cabo flexível externo ou cabo desta luminária estiver danificado, ele deverá ser exclusivamente substituído pelo fabricante ou pelo seu agente de serviço ou por uma pessoa qualificada similar para evitar um perigo. Siga cuidadosamente as instruções de montagem e guarde-as para uso futuro.

Descarte do aparelho usado

Não descarte seu aparelho elétrico no lixo doméstico. Por favor, descarte-o no seu ponto local de recolha de resíduos, seguindo as orientações locais.

Norsk - N

VIKTIG! – Les før installation påbegynnes.

Lyspære følger ikke med. Stikktype C. Denne lampen er kun for innendørs bruk. IP20-klassifisert og er ikke beregnet for bruk i våte rom. Ved skadde deler, vennligst kontakt en profesjonell installatør for eventuell erstatning. Hvis det er deler som ikke kan erstattes, må lampen kasseres som elektronisk avfall. Hvis den eksterne fleksible ledningen eller ledningen til denne armaturen er skadet, skal den utelukkende erstattes av produsenten eller hans serviceagent eller en lignende kvalifisert person for å unngå fare. Følg monteringsanvisningen nøye og behold den for fremtidig bruk.

Avhending av brukt apparat

Ikke kast elektrisk apparat i husholdningsavfallet. Vennligst kast det på ditt lokale avfallsdeponi, i tråd med lokale retningslinjer.

Română - RO

IMPORTANT ! – Citiți înainte de a începe instalarea.

Becul nu este inclus. Tip de priză C. Această lampă este destinată exclusiv pentru utilizare în interior. Clasificată ca IP20 și nu trebuie utilizată în încăperi umede. În cazul unor piese deteriorate, vă rugăm să contactați un instalator profesionist pentru posibila înlocuire. Dacă există piese care nu pot fi înlocuite, lampa trebuie eliminată ca deșeuri electronice. Dacă cablul flexibil extern sau cablul acestei lămpi este deteriorat, trebuie înlocuit exclusiv de către producător sau de către agentul său de service sau de o persoană calificată similară pentru a evita un pericol. Urmați cu atenție instrucțiunile de asamblare și păstrați-le pentru utilizare viitoare.

Eliminarea aparatului utilizat

Nu aruncați aparatul electric în gunoiul menajer. Vă rugăm să-l eliminați la punctul local de colectare a deșeurilor, respectând ghidurile locale.

Polski - PL

WAŻNE! – Przeczytaj przed rozpoczęciem instalacji.

Żarówka nie jest dołączona. Wtyk typu C. Ta lampa jest przeznaczona tylko do użytku wewnętrznego. Klasyfikowana jako IP20 i nie nadaje się do użytku w pomieszczeniach wilgotnych. W przypadku uszkodzonych części, skontaktuj się z profesjonalnym instalatorem w celu ewentualnej wymiany. Jeśli są części, które nie mogą być wymienione, lampa musi zostać utylizowana jako elektroodpady. Jeśli zewnętrzny elastyczny przewód lub kabel tego oświetlenia jest uszkodzony, należy go wyłącznie wymienić przez producenta lub jego agenta serwisowego lub podobnie wykwalifikowaną osobę, aby uniknąć zagrożenia. Należy dokładnie przestrzegać instrukcji montażu i zachować je na przyszłość.

Usuwanie zużytego urządzenia

Nie wyrzucaj swojego urządzenia elektrycznego do odpadów domowych. Proszę utylizować je na lokalnym punkcie odbioru odpadów, zgodnie z lokalnymi wytycznymi.

Slovenčina - SK

DÔLEŽITÉ ! – Prečtěte si před začátkem instalace.

Žiarovka nie je súčasťou balenia. Typ zástrčky C. Toto lampa je určena pouze pro vnitřní použití. Je klasifikována jako IP20 a není určena k použití ve vlhkých prostorách. V případě poškozených částí kontaktujte profesionálního instalatéra pro možnou výměnu. Pokud jsou části, které nelze nahradit, lampa musí být likvidována jako elektronický odpad. Ak je vonkajší flexibilný kábel alebo kábel tejto lampy poškodený, musí ho výhradne nahradiť výrobca alebo jeho servisný zástupca alebo podobne kvalifikovaná osoba, aby sa predišlo nebezpečenstvu. Pečlivě dodržujte montážní instrukce a uschovejte je pro budoucí použití.

Odstranění použitého spotřebiče

Nehoďte svůj elektrický spotřebič do domácího odpadu. Prosím, odložte ho na místní sběrný dvůr, dodržujíc místní pokyny.

Slovenščina - SLO

POMEMBNO! – Preberite pred začetkom namestitve.

Žarnica ni priložena. Tip vtiča C. Ta svetilka je namenjena samo za notranjo uporabo. Razvrščena kot IP20 in ni primerna za uporabo v vlažnih prostorih. V primeru poškodovanih delov se obrnite na strokovnega montažerja za morebitno zamenjavo. Če obstajajo deli, ki jih ni mogoče zamenjati, mora lampa biti odstranjena kot elektronski odpad. Če je zunanji fleksibilni kabel ali kabel te svetilke poškodovan, ga mora izključno zamenjati proizvajalec ali njegov servisni agent ali podobno usposobljena oseba, da se izognemo nevarnosti. Natančno upoštevajte navodila za montažo in jih shranite za kasnejšo uporabo.

Odlaganje uporabljenega aparata

Ne odvrzite svojega električnega aparata med gospodinjske odpadke. Prosim, odvrzite ga na lokalno mesto za odstranjevanje odpadkov, sledite lokalnim smernicam.

Čeština - CZ

DŮLEŽITÉ! – Přečtěte si před začátkem instalace.

Žárovka není součástí balení. Zástrčka typu C. Tato lampa je určena pouze pro vnitřní použití. Je klasifikována jako IP20 a není určena k použití ve vlhkých prostorách. V případě poškozených částí kontaktujte profesionálního instalatéra pro možnou výměnu. Pokud jsou části, které nelze nahradit, lampa musí být likvidována jako elektronický odpad. Pokud je vnější flexibilní kabel nebo kabel této lampy poškozen, musí být výhradně nahrazen výrobcem nebo jeho servisním zástupcem nebo podobně kvalifikovanou osobou, aby se předešlo nebezpečí. Pečlivě dodržujte montážní instrukce a uschovejte je pro budoucí použití.

Odstranění použitého spotřebiče

Nehoďte svůj elektrický spotřebič do domácího odpadu. Prosím, odložte ho na místní sběrný dvůr, dodržujíc místní pokyny.

Español - E

IMPORTANTE ! – Leer antes de empezar la instalación.

Bombilla no incluida. Tipo de enchufe C. Esta lámpara es solo para uso en interiores. Clasificada como IP20 y no debe utilizarse en espacios húmedos. En caso de piezas dañadas, por favor, contacte con un instalador profesional para una posible sustitución. Si hay piezas que no pueden ser reemplazadas, la lámpara debe ser desechada como residuo electrónico. Si el cable flexible externo o el cable de esta luminaria está dañado, debe ser reemplazado exclusivamente por el fabricante o su agente de servicio o una persona calificada similar para evitar un peligro. Siga cuidadosamente las instrucciones de montaje y guárdelas para un uso futuro.

Eliminación del aparato usado

No deseche su aparato eléctrico en la basura doméstica. Por favor, deséchelo en su punto local de eliminación de residuos, siguiendo las pautas locales.

Magyar - H

FONTOS! – Olvassa el a telepítés megkezdése előtt.

Az izzó nem tartozék. C típusú csatlakozó. Ez a lámpa kizárólag beltéri használatra szolgál. IP20-as osztályozású, és nem használható nedves helyiségekben. Sérült alkatrészek esetén kérjük, lépjen kapcsolatba egy szakmai telepítővel lehetséges csere érdekében. Ha olyan alkatrészek vannak, amelyeket nem lehet pótolni, a lámpát elektronikus hulladékként kell eldobni. Ha ennek a világítótestnek a külső rugalmas kábele vagy vezetéke megsérült, azt kizárólag a gyártó vagy a szolgáltatója vagy hasonlóan képzett személy cserélheti ki, hogy elkerüljük a veszélyt. Kövesse gondosan a szerelési utasításokat, és őrizze meg őket a későbbi felhasználás érdekében.

Használt készülék eldobása

Ne dobja el az elektromos készüléket a háztartási hulladékba. Kérjük, dobja el a helyi hulladékgyűjtőhelyen, a helyi irányelveknek megfelelően.

Svenska - S

VIKTIGT! – Läs innan du börjar installera.

Glödlampa ingår ej. Stickkontakt typ C. Denna lampa är endast avsedd för inomhusbruk. Klassificerad som IP20 och får inte användas i fuktiga utrymmen. Vid skadade delar, kontakta en professionell installatör för eventuell ersättning. Om det finns delar som inte kan ersättas måste lampan kasseras som elektroniskt avfall. Om den externa flexibla kabeln eller sladden till denna armatur är skadad, ska den uteslutande bytas ut av tillverkaren eller hans serviceagent eller en liknande kvalificerad person för att undvika fara. Följ monteringsanvisningen noggrant och spara den för framtida bruk.

Kassering av använd apparat

Kasta inte din elektriska apparat i hushållssoporna. Vänligen kasta den på din lokala återvinningsstation, enligt lokala riktlinjer.

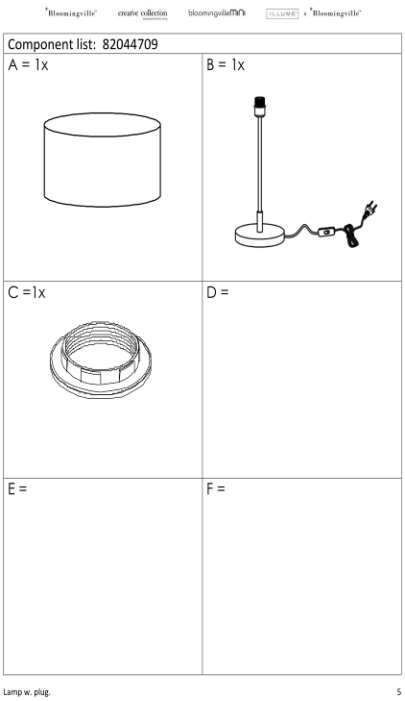
Component list: 82044709
A = 1x
B = 1x
C =1x
D =
E =
F =
Lamp w. plug.
5

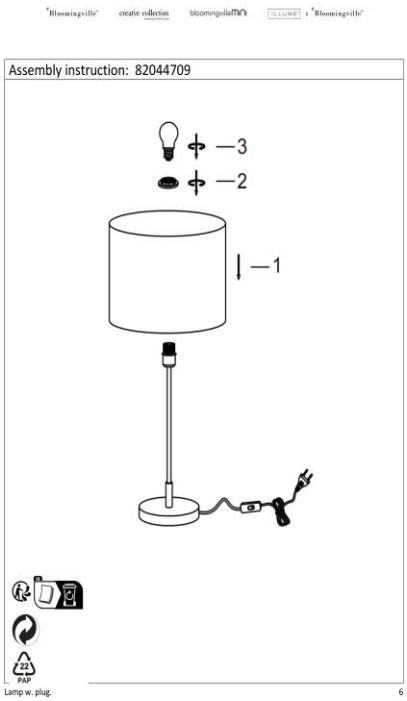
Assembly instruction: 82044709
—3
—2
—1
PAP
Lamp w. plug.
6

For model 82068148

Bloomingville creative collection bloomingvillemini ILLUME x Bloomingville

82068148

English - US
IMPORTANT! – Read before starting to install.
Light bulb not included. Plug type C. This lamp is for indoor use only. IP20 classified and is not for use in wet rooms. In case of any damaged parts, please contact a professional installer for possible replacement. If there are parts that cannot be replaced, the lamp must be disposed as electronic waste. If the external flexible cable or cord of this luminaire is damaged, it shall be exclusively replaced by the manufacturer or his service agent or a similar qualified person in order to avoid a hazard.
Follow assembly instruction carefully and save for future use.
Dispose of used appliance
Do not dispose your electric appliance in the household waste. Please dispose at your local waste disposal point, by following local guidelines.

Dansk - DK
VIGTIGT! – Læs før installation påbegyndes.
Pære medfølger ikke. Stiktype C. Denne lampe er kun til indendørs brug. IP20 klassificeret og må ikke anvendes i vådrum. I tilfælde af beskadigede dele, kontakt da venligst en professionel installatør for mulig udskiftning. Hvis det er dele som ikke kan udskiftes, skal lampen deponeres i elektronisk affald. Hvis den eksterne fleksible ledning eller ledning af denne lampe er beskadiget, skal den udelukkende udskiftes af producenten eller hans serviceagent eller en lignende kvalificeret person for at undgå fare. Følg samlevejledningen grundigt og gem den til senere brug.
Bortskaffelse af brugt apparat
Smid ikke dit elektriske apparat ud med husholdningsaffaldet. Deponer ved dit lokale affaldsdepot og følg lokale retningslinjer.

Deutsch – DE
WICHTIG! Vor der Installation lesen.
Glühbirne nicht enthalten. Steckertyp C. Diese Lampe ist nur für den Innenbereich geeignet. Sie ist gemäß IP20 klassifiziert und darf nicht in Feuchträumen verwendet werden. Im Falle von beschädigten Teilen wenden Sie sich bitte an einen professionellen Installateur, um mögliche Ersatzteile zu erhalten. Wenn Teile nicht ersetzt werden können, muss die Lampe als Elektroschrott entsorgt werden. Wenn das externe flexible Kabel oder der Kabel dieser Leuchte beschädigt ist, muss es ausschließlich vom Hersteller oder seinem Servicevertreter oder einer ähnlich qualifizierten Person ausgetauscht werden, um eine Gefahr zu vermeiden. Befolgen Sie die Montageanleitung sorgfältig und bewahren Sie sie für zukünftige Verwendung auf.
Entsorgung von Elektrogeräten
Entsorgen Sie Ihr elektrisches Gerät nicht im Hausmüll. Bitte entsorgen Sie es an Ihrer örtlichen Entsorgungsstelle gemäß den örtlichen Richtlinien.

Français – FR
IMPORTANT ! – Lisez avant de commencer l'installation.
Ampoule non incluse. Prise type C. Cette lampe est destinée à un usage intérieur uniquement. Classée IP20, elle ne doit pas être utilisée dans des pièces humides. En cas de pièces endommagées, veuillez contacter un installateur professionnel pour un éventuel remplacement. Si des pièces ne peuvent pas être remplacées, la lampe doit être jetée comme déchet électronique. Si le câble externe flexible ou le cordon de cette luminaire est endommagé, il doit être exclusivement remplacé par le fabricant ou son agent de service ou une personne qualifiée similaire afin d'éviter un danger. Suivez attentivement les instructions de montage et conservez-les pour une utilisation future.
Élimination de l'appareil utilisé
Ne jetez pas votre appareil électrique dans les déchets ménagers. Veuillez le jeter à votre point de collecte local, en suivant les directives locales.

Български - BG
ВАЖНО! – Прочетете преди да започнете инсталирането.
Крушката не е включена. Тип С щепсел. Тази лампа е само за вътрешно помещение. Класифицирана като IP20 и не трябва да се използва в мокри помещения. В случай на повредени части, моля, свържете се с професионален монтажист за възможна замяна. Ако има части, които не могат да бъдат заменени, лампата трябва да се изхвърли като електронно боклук. Ако външният гъвкав кабел или кордон на този луминера е повреден, той трябва изключително да бъде заменен от производителя или неговият агент за обслужване или подобно квалифицирано лице, за да се избегне опасност. Следвайте внимателно инструкциите за сглобяване и ги запазете за бъдеща употреба.
Изхвърляне на използвано устройство
Не изхвърляйте електрическото си устройство в битовите отпадъци. Моля, изхвърлете го на местно място за изхвърляне на отпадъци, като следвате местните указания.

Eesti keel - EST
OLULINE! – Lugege enne paigaldamise alustamist.
Pirn ei kuulu komplekti. C-tüüpi pistik. See lamp on mõeldud ainult siseruumides kasutamiseks. IP20 klassifitseeritud ning ei sobi kasutamiseks märgades ruumides. Kahjustatud osade korral pöörduge võimaliku asenduse saamiseks professionaalse paigaldaja poole. Kui mõnda osa ei saa asendada, tuleb lamp utiliseerida elektroonilise jäätmena. Kui selle valgusti väline painduv kaabel või juhe on kahjustatud, tuleb see asendada ainult tootja või tema teenindusagendi või samase kvalifitseeritud isiku poolt, et vältida ohtu. Järgige montaaži juhiseid hoolikalt ja hoidke neid tulevikuks alles.
Kasutatud seadme utiliseerimine
Ärge visake oma elektriseadet olmeprügi hulka. Palun utiliseerige see kohalikul jäätmete utiliseerimiskohal, järgides kohalikke juhiseid.

Lamp w. plug. 1

Bloomingville creative collection bloomingvillemini ILLUME x Bloomingville

Suomi - FIN
TÄRKEÄÄ! – Lue ennen asennu aloittamista.
Lamppu ei sisälly toimitukseen. C-tyypin pistoke. Tämä lamppu on tarkoitettu vain sisäkäyttöön. Se on luokiteltu IP20:ksi eikä sovellu kosteisiin tiloihin. Vaurioituneiden osien tapauksessa ota yhteys ammattimaiseen asentajaan mahdollista vaihtoa varten. Jos osia ei voi vaihtaa, lamppu on hävitettävä sähköjätteenä. Jos tämän valaisimen ulkoinen joustava kaapeli tai johto on vaurioitunut, se on vaihdettava yksinomaan valmistajan tai hänen palveluasentajansa tai vastaavan pätevän henkilön toimesta vaaran välttämiseksi. Noudata kokoamisohjeita tarkasti ja säilytä niitä tulevaa käyttöä varten.
Käytetyn laitteen hävittäminen
Älä hävitä sähköistä laitettasi kotitalousjätteiden joukossa. Hävitä se paikallisessa jätekeräyspisteessä noudattaen paikallisia ohjeita.

Αγγλικά - GR
ΣΗΜΑΝΤΙΚΟ! – Διαβάστε πριν ξεκινήσετε την εγκατάσταση.
Ο λαμπτήρας δεν περιλαμβάνεται. Βύσμα τύπου C. Αυτή η λάμπα προορίζεται μόνο για εσωτερική χρήση. Κατηγορία IP20 και δεν πρέπει να χρησιμοποιείται σε υγρούς χώρους. Σε περίπτωση βλαβών, επικοινωνήστε με επαγγελματία εγκαταστάτη για πιθανή αντικατάσταση. Εάν υπάρχουν μέρη που δεν μπορούν να αντικατασταθούν, η λάμπα πρέπει να απορριφθεί ως ηλεκτρονικά απόβλητα. Αν το εξωτερικό εύκαμπτο καλώδιο ή καλώδιο αυτού του φωτιστικού έχει υποστεί ζημιά, πρέπει να αντικατασταθεί αποκλειστικά από τον κατασκευαστή ή τον εξουσιοδοτημένο του εκπρόσωπο ή ένα παρόμοιο κατάλληλο πρόσωπο προκειμένου να αποφευχθεί κάθε επικίνδυνη κατάσταση. Ακολουθήστε προσεκτικά τις οδηγίες συναρμολόγησης και αποθηκεύστε τις για μελλοντική χρήση.
Απόρριψη χρησιμοποιημένης συσκευής
Μην απορρίπτετε την ηλεκτρική σας συσκευή στα οικιακά απορρίμματα. Παρακαλούμε απορρίψτε τη στον τοπικό σας σταθμό απορρίψεως αποβλήτων, ακολουθώντας τις τοπικές οδηγίες.

Italiano - IT
IMPORTANTE ! – Leggere prima di iniziare l'installazione.
Lampadina non inclusa. Spina tipo C. Questa lampada è destinata esclusivamente per uso interno. Classificato IP20 e non deve essere utilizzata in ambienti umidi. In caso di parti danneggiate, contattare un installatore professionale per una possibile sostituzione. Se ci sono parti che non possono essere sostituite, la lampada deve essere smaltita come rifiuto elettronico. Se il cavo flessibile esterno o il cavo di questa lampada è danneggiato, deve essere esclusivamente sostituito dal produttore o dal suo agente di servizio o da una persona qualificata simile per evitare un pericolo. Seguire attentamente le istruzioni di montaggio e conservarle per un utilizzo futuro.
Smaltimento dell'apparecchio usato Non smaltire il vostro apparecchio elettrico tra i rifiuti domestici. Si prega di smaltirlo presso il vostro punto di raccolta rifiuti locale, seguendo le linee guida locali.

Hrvatski - HR
VAŽNO ! – Pročitajte prije početka instalacije.
Žarulja nije uključena. Tip C utikač. Ova lampa je namijenjena isključivo za unutarnju uporabu. Klasificirana je kao IP20 i nije za upotrebu u vlažnim prostorijama. U slučaju oštećenih dijelova, obratite se profesionalnom instalateru za moguću zamjenu. Ako postoje dijelovi koji se ne mogu zamijeniti, lampa se mora odbaciti kao elektronički otpad. Ako je vanjski fleksibilni kabel ili kabel ove svjetiljke oštećen, mora se isključivo zamijeniti proizvođačem ili njegovim servisnim agentom ili slično kvalificiranom osobom kako bi se izbjegla opasnost. Pažljivo slijedite upute za montažu i sačuvajte ih za buduću upotrebu.
Odlaganje korištene opreme
Ne bacajte svoj električni uređaj u kućni otpad. Molimo, odložite ga na lokalnom mjestu za odlaganje otpada, slijedeći lokalne smjernice.

Latviski - LV
SVARĪGI! – Lasiet pirms uzstādīšanas sākšanas.
Spuldze nav iekļauta. C tipa spraudnis. Šī lampa paredzēta tikai iekštelpu lietošanai. Tas ir klasificēts kā IP20 un nav paredzēts lietošanai mitrās telpās. Bojātu daļu gadījumā lūdzu, sazinieties ar profesionālu uzstādītāju iespējamas aizvietošanas nolūkos. Ja ir daļas, kas nevar tikt aizstātas, lampa ir jāiznīcina kā elektroniski atkritumi. Ja šīs lampas ārējais elastīgais vadu vai vadu ir bojāts, tas jāaizstāj izdevīgi tikai ražotājam vai viņa servisa aģentam vai līdzīgi kvalificētai personai, lai izvairītos no bīstamas situācijas. Rūpīgi ievērojiet montāžas instrukcijas un saglabājiet tās nākotnes lietošanai.
Izmantotās ierīces likvidēšana
Nemetiet savu elektrisko ierīci sadzīves atkritumos. Lūdzu, iznīciniet to vietējā atkritumu apsaimniekošanas punktā, ievērojot vietējās vadlīnijas.

Lietuvių k. - LT
SVARBU! – Perskaitykite prieš pradedant įrenginio montavimą.
Lemputė nepridedama. C tipo kištukas. Ši lempa skirta tik vidaus naudojimui. Klasifikuojama kaip IP20 ir netinka naudoti drėgnuose patalpose. Gadijant pažeistų detalių, prašome susisiekti su profesionaliu montavimo specialistu dėl galimybės jas pakeisti. Jei yra detalių, kurios negali būti pakeistos, lempa turi būti utilizuota kaip elektroninė atlieka. Jei šio lempos išorinė lanksti kabelis arba kabelis yra pažeistas, jis turi būti išimtinai pakeistas gamintojo arba jo aptarnavimo agento arba panašios kvalifikuotos asmenybės, kad būtų išvengta pavojaus. Atidžiai laikykitės surinkimo instrukcijų ir jas išsaugokite ateities naudojimui.
Naudotos įrangos utilizavimas
Nemėkite savo elektrinės įrangos buitinėse atliekose. Prašome utilizuoti ją savo vietinėje atliekų tvarkymo vietoje, laikantis vietinių gairių.

Lamp w. plug. 2

Bloomingville creative collection bloomingvillemini ILLUME x Bloomingville

Nederlands - NL
BELANGRIJK! – Lees voordat u begint met installeren.
Lamp niet inbegrepen. Stekkertype C. Deze lamp is alleen voor gebruik binnenshuis. Geclassificeerd als IP20 en niet geschikt voor gebruik in vochtige ruimtes. In geval van beschadigde onderdelen, neem contact op met een professionele installateur voor mogelijke vervanging. Als er onderdelen zijn die niet kunnen worden vervangen, moet de lamp worden afgevoerd als elektronisch afval. Als de externe flexibele kabel of snoer van deze armatuur beschadigd is, moet het uitsluitend worden vervangen door de fabrikant of zijn serviceagent of een soortgelijk gekwalificeerd persoon om een gevaar te voorkomen. Volg de montage-instructies zorgvuldig en bewaar ze voor toekomstig gebruik.
Afvoer van gebruikte apparatuur
Gooi uw elektrische apparaat niet bij het huishoudelijk afval. Gooi het alstublieft weg bij uw lokale afvalverwerkingspunt, volgens lokale richtlijnen.

Norsk - N
VIKTIG! – Les før installation påbegynnes.
Lyspære følger ikke med. Stikktype C. Denne lampen er kun for innendørs bruk. IP20-klassifisert og er ikke beregnet for bruk i våte rom. Ved skadde deler, vennligst kontakt en profesjonell installatør for eventuell erstatning. Hvis det er deler som ikke kan erstattes, må lampen kasseres som elektronisk avfall. Hvis den eksterne fleksible ledningen eller ledningen til denne armaturen er skadet, skal den utelukkende erstattes av produsenten eller hans serviceagent eller en lignende kvalifisert person for å unngå fare. Følg monteringsanvisningen nøye og behold den for fremtidig bruk.
Avhending av brukt apparat
Ikke kast elektrisk apparat i husholdningsavfallet. Vennligst kast det på ditt lokale avfallsdeponi, i tråd med lokale retningslinjer.

Polski - PL
WAŻNE! – Przeczytaj przed rozpoczęciem instalacji.
Żarówka nie jest dołączona. Wtyk typu C. Ta lampa jest przeznaczona tylko do użytku wewnętrznego. Klasyfikowana jako IP20 i nie nadaje się do użytku w pomieszczeniach wilgotnych. W przypadku uszkodzonych części, skontaktuj się z profesjonalnym instalatorem w celu ewentualnej wymiany. Jeśli są części, które nie mogą być wymienione, lampa musi zostać utylizowana jako elektroodpady. Jeśli zewnętrzny elastyczny przewód lub kabel tego oświetlenia jest uszkodzony, należy go wyłącznie wymienić przez producenta lub jego agenta serwisowego lub podobnie wykwalifikowaną osobę, aby uniknąć zagrożenia. Należy dokładnie przestrzegać instrukcji montażu i zachować je na przyszłość.
Usuwanie zużytego urządzenia
Nie wyrzucaj swojego urządzenia elektrycznego do odpadów domowych. Proszę utylizować je na lokalnym punkcie odbioru odpadów, zgodnie z lokalnymi wytycznymi.

Portugues - PT
IMPORTANTE ! – Ler antes de iniciar a instalação.
Lâmpada não incluída. Tipo de ficha C. Esta lâmpada destina-se apenas para uso em ambientes internos. Classificada como IP20 e não deve ser utilizada em ambientes húmidos. Em caso de peças danificadas, por favor contacte um instalador profissional para possível substituição. Se houver peças que não possam ser substituídas, a lâmpada deve ser descartada como resíduo eletrónico. Se o cabo flexível externo ou cabo desta luminária estiver danificado, ele deverá ser exclusivamente substituído pelo fabricante ou pelo seu agente de serviço ou por uma pessoa qualificada similar para evitar um perigo. Siga cuidadosamente as instruções de montagem e guarde-as para uso futuro.
Descarte do aparelho usado
Não descarte seu aparelho elétrico no lixo doméstico. Por favor, descarte-o no seu ponto local de recolha de resíduos, seguindo as orientações locais.

Română - RO
IMPORTANT ! – Citiți înainte de a începe instalarea.
Becul nu este inclus. Tip de priză C. Această lampă este destinată exclusiv pentru utilizare în interior. Clasificată ca IP20 și nu trebuie utilizată în încăperi umede. În cazul unor piese deteriorate, vă rugăm să contactați un instalator profesionist pentru posibila înlocuire. Dacă există piese care nu pot fi înlocuite, lampa trebuie eliminată ca deșeuri electronice. Dacă cablul flexibil extern sau cablul acestei lămpi este deteriorat, trebuie înlocuit exclusiv de către producător sau de către agentul său de service sau de o persoană calificată similară pentru a evita un pericol. Urmați cu atenție instrucțiunile de asamblare și păstrați-le pentru utilizare viitoare.
Eliminarea aparatului utilizat
Nu aruncați aparatul electric în gunoiul menajer. Vă rugăm să-l eliminați la punctul local de colectare a deșeurilor, respectând ghidurile locale.

Slovenčina - SK
DŮLEŽITÉ ! – Přečtěte si před začátkem instalace.
Žiarovka nie je súčasťou balenia. Typ zástrčky C. Tato lampa je určena pouze pro vnitřní použití. Je klasifikována jako IP20 a není určena k použití ve vlhkých prostorách. V případě poškozených částí kontaktujte profesionálního instalatéra pro možnou výměnu. Pokud jsou části, které nelze nahradit, lampa musí být likvidována jako elektronický odpad. Ak je vonkajší flexibilný kábel alebo kábel tejto lampy poškodený, musí ho výhradne nahradiť výrobca alebo jeho servisný zástupca alebo podobne kvalifikovaná osoba, aby sa predišlo nebezpečenstvu. Pečlivě dodržujte montážní instrukce a uschovejte je pro budoucí použití.
Odstranění použitého spotřebiče
Nehoďte svůj elektrický spotřebič do domácího odpadu. Prosím, odložte ho na místní sběrný dvůr, dodržujíc místní pokyny.

Lamp w. plug. 3

Bloomingville creative collection bloomingvillemini ILLUME x Bloomingville

Slovenščina - SLO
POMEMBNO! – Preberite pred začetkom namestitve.
Žarnica ni priložena. Tip vtiča C. Ta svetilka je namenjena samo za notranjo uporabo. Razvrščena kot IP20 in ni primerna za uporabo v vlažnih prostorih. V primeru poškodovanih delov se obrnite na strokovnega montažerja za morebitno zamenjavo. Če obstajajo deli, ki jih ni mogoče zamenjati, mora lampa biti odstranjena kot elektronski odpad. Če je zunanji fleksibilni kabel ali kabel te svetilke poškodovan, ga mora izključno zamenjati proizvajalec ali njegov servisni agent ali podobno usposobljena oseba, da se izognemo nevarnosti. Natančno upoštevajte navodila za montažo in jih shranite za kasnejšo uporabo.
Odlaganje uporabljenega aparata
Ne odvrzite svojega električnega aparata med gospodinjske odpadke. Prosim, odvrzite ga na lokalno mesto za odstranjevanje odpadkov, sledite lokalnim smernicam.

Español - E
IMPORTANTE ! – Leer antes de empezar la instalación.
Bombilla no incluida. Tipo de enchufe C. Esta lámpara es solo para uso en interiores. Clasificada como IP20 y no debe utilizarse en espacios húmedos. En caso de piezas dañadas, por favor, contacte con un instalador profesional para una posible sustitución. Si hay piezas que no pueden ser reemplazadas, la lámpara debe ser desechada como residuo electrónico. Si el cable flexible externo o el cable de esta luminaria está dañado, debe ser reemplazado exclusivamente por el fabricante o su agente de servicio o una persona calificada similar para evitar un peligro. Siga cuidadosamente las instrucciones de montaje y guárdelas para un uso futuro.
Eliminación del aparato usado
No deseche su aparato eléctrico en la basura doméstica. Por favor, deséchelo en su punto local de eliminación de residuos, siguiendo las pautas locales.

Svenska - S
VIKTIGT! – Läs innan du börjar installera.
Glödlampa ingår ej. Stickkontakt typ C. Denna lampa är endast avsedd för inomhusbruk. Klassificerad som IP20 och får inte användas i fuktiga utrymmen. Vid skadade delar, kontakta en professionell installatör för eventuell ersättning. Om det finns delar som inte kan ersättas måste lampan kasseras som elektroniskt avfall. Om den externa flexibla kabeln eller sladden till denna armatur är skadad, ska den uteslutande bytas ut av tillverkaren eller hans serviceagent eller en liknande kvalificerad person för att undvika fara. Följ monteringsanvisningen noggrant och spara den för framtida bruk.
Kassering av använd apparat
Kasta inte din elektriska apparat i hushållssoporna. Vänligen kasta den på din lokala återvinningsstation, enligt lokala riktlinjer.

Čeština - CZ
DŮLEŽITÉ! – Přečtěte si před začátkem instalace.
Žárovka není součástí balení. Zástrčka typu C. Tato lampa je určena pouze pro vnitřní použití. Je klasifikována jako IP20 a není určena k použití ve vlhkých prostorách. V případě poškozených částí kontaktujte profesionálního instalatéra pro možnou výměnu. Pokud jsou části, které nelze nahradit, lampa musí být likvidována jako elektronický odpad. Pokud je vnější flexibilní kabel nebo kabel této lampy poškozen, musí být výhradně nahrazen výrobcem nebo jeho servisním zástupcem nebo podobně kvalifikovanou osobou, aby se předešlo nebezpečí. Pečlivě dodržujte montážní instrukce a uschovejte je pro budoucí použití.
Odstranění použitého spotřebiče
Nehoďte svůj elektrický spotřebič do domácího odpadu. Prosím, odložte ho na místní sběrný dvůr, dodržujíc místní pokyny.

Magyar - H
FONTOS! – Olvassa el a telepítés megkezdése előtt.
Az izzó nem tartozék. C típusú csatlakozó. Ez a lámpa kizárólag beltéri használatra szolgál. IP20-as osztályozású, és nem használható nedves helyiségekben. Sérült alkatrészek esetén kérjük, lépjen kapcsolatba egy szakmai telepítővel lehetséges csere érdekében. Ha olyan alkatrészek vannak, amelyeket nem lehet pótolni, a lámpát elektronikus hulladékként kell eldobni. Ha ennek a világítótestnek a külső rugalmas kábele vagy vezetéke megsérült, azt kizárólag a gyártó vagy a szolgáltatója vagy hasonlóan képzett személy cserélheti ki, hogy elkerüljük a veszélyt. Kövesse gondosan a szerelési utasításokat, és őrizze meg őket a későbbi felhasználás érdekében.
Használt készülék eldobása
Ne dobja el az elektromos készüléket a háztartási hulladékba. Kérjük, dobja el a helyi hulladékgyűjtőhelyen, a helyi irányelveknek megfelelően.

Lamp w. plug. 4

"Bloomingville" creative collection bloomingville ILLUME x "Bloomingville"

Component list: 82068148	
A = 1x	B = 1x
C =1x	D = 1x
E =	F =

Lamp w. plug. 5

"Bloomingville" creative collection bloomingville ILLUME x "Bloomingville"

Assembly instruction: 82068148

Lamp w. plug. 6

"Bloomingville" creative collection bloomingville ILLUME x "Bloomingville"

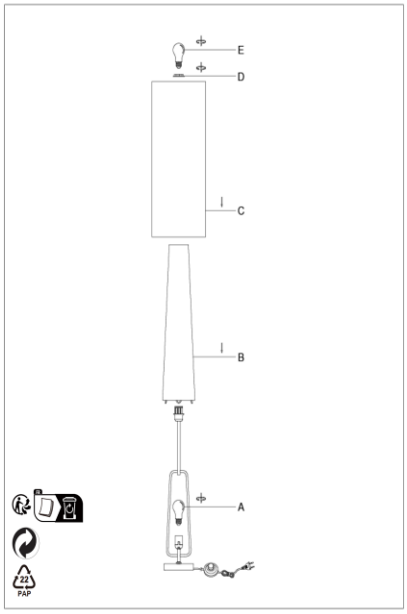

Lamp w. plug. 7

For model 82068150

Bloomingville creative collection bloomingville mini ILLUME x Bloomingville

82068150

English - US

IMPORTANT! – Read before starting to install.
Light bulb not included. Plug type C. This lamp is for indoor use only. IP20 classified and is not for use in wet rooms. In case of any damaged parts, please contact a professional installer for possible replacement. If there are parts that cannot be replaced, the lamp must be disposed as electronic waste.
If the external flexible cable or cord of this luminaire is damaged, it shall be exclusively replaced by the manufacturer or his service agent or a similar qualified person in order to avoid a hazard.
Follow assembly instruction carefully and save for future use.
Dispose of used appliance
Do not dispose your electric appliance in the household waste. Please dispose at your local waste disposal point, by following local guidelines.

Dansk - DK

VIGTIGT! – Læs før installation påbegyndes.
Pære medfølger ikke. Stiktype C. Denne lampe er kun til indendørs brug. IP20 klassificeret og må ikke anvendes i vådrum. I tilfælde af beskadigede dele, kontakt da venligst en professionel installatør for mulig udskiftning. Hvis det er dele som ikke kan udskiftes, skal lampen deponeres i elektronisk affald. Hvis den eksterne fleksible ledning eller ledning af denne lampe er beskadiget, skal den udelukkende udskiftes af producenten eller hans serviceagent eller en lignende kvalificeret person for at undgå fare. Følg samlevejledningen grundigt og gem den til senere brug.
Bortskaffelse af brugt apparat
Smid ikke dit elektriske apparat ud med husholdningsaffaldet. Deponer ved dit lokale affaldsdepot og følg lokale retningslinjer.

Deutsch – DE

WICHTIG! Vor der Installation lesen.
Glühbirne nicht enthalten. Steckertyp C. Diese Lampe ist nur für den Innenbereich geeignet. Sie ist gemäß IP20 klassifiziert und darf nicht in Feuchträumen verwendet werden. Im Falle von beschädigten Teilen wenden Sie sich bitte an einen professionellen Installateur, um mögliche Ersatzteile zu erhalten. Wenn Teile nicht ersetzt werden können, muss die Lampe als Elektroschrott entsorgt werden. Wenn das externe flexible Kabel oder der Kabel dieser Leuchte beschädigt ist, muss es ausschließlich vom Hersteller oder seinem Servicevertreter oder einer ähnlich qualifizierten Person ausgetauscht werden, um eine Gefahr zu vermeiden. Befolgen Sie die Montageanleitung sorgfältig und bewahren Sie sie für zukünftige Verwendung auf.
Entsorgung von Elektrogeräten
Entsorgen Sie Ihr elektrisches Gerät nicht im Hausmüll. Bitte entsorgen Sie es an Ihrer örtlichen Entsorgungsstelle gemäß den örtlichen Richtlinien.

Français – FR

IMPORTANT ! – Lisez avant de commencer l'installation.
Ampoule non incluse. Prise type C. Cette lampe est destinée à un usage intérieur uniquement. Classée IP20, elle ne doit pas être utilisée dans des pièces humides. En cas de pièces endommagées, veuillez contacter un installateur professionnel pour un éventuel remplacement. Si des pièces ne peuvent pas être remplacées, la lampe doit être jetée comme déchet électronique. Si le câble externe flexible ou le cordon de cette luminaire est endommagé, il doit être exclusivement remplacé par le fabricant ou son agent de service ou une personne qualifiée similaire afin d'éviter un danger. Suivez attentivement les instructions de montage et conservez-les pour une utilisation future.
Élimination de l'appareil utilisé
Ne jetez pas votre appareil électrique dans les déchets ménagers. Veuillez le jeter à votre point de collecte local, en suivant les directives locales.

Български - BG

ВАЖНО! – Прочетете преди да започнете инсталирането.
Крушката не е включена. Тип С щепсел. Тази лампа е само за вътрешно помещение. Класифицирана като IP20 и не трябва да се използва в мокри помещения. В случай на повредени части, моля, свържете се с професионален монтажист за възможна замяна. Ако има части, които не могат да бъдат заменени, лампата трябва да се изхвърли като електронно боклук. Ако външният гъвкав кабел или кордон на тази луминера е повреден, той трябва изключително да бъде заменен от производителя или неговият агент за обслужване или подобно квалифицирано лице, за да се избегне опасност. Следвайте внимателно инструкциите за сглобяване и ги запазете за бъдеща употреба.
Изхвърляне на използвано устройство
Не изхвърляйте електрическото си устройство в битовите отпадъци. Моля, изхвърлете го на местно място за изхвърляне на отпадъци, като следвате местните указания.

Eesti keel - EST

OLULINE! – Lugege enne paigaldamise alustamist.
Pirn ei kuulu komplekti. C-tüüpi pistik. See lamp on mõeldud ainult siseruumides kasutamiseks. IP20 klassifitseeritud ning ei sobi kasutamiseks märgades ruumides. Kahjustatud osade korral pöörduge võimaliku asenduse saamiseks professionaalse paigaldaja poole. Kui mõnda osa ei saa asendada, tuleb lamp utiliseerida elektroonilise jäätmena. Kui selle valgusti väline painduv kaabel või juhe on kahjustatud, tuleb see asendada ainult tootja või tema teenindusagendi või samase kvalifitseeritud isiku poolt, et vältida ohtu. Järgige montaaži juhiseid hoolikalt ja hoidke neid tulevikuks alles.
Kasutatud seadme utiliseerimine
Ärge visake oma elektriseadet olmeprügi hulka. Palun utiliseerige see kohalikul jäätmete utiliseerimiskohal, järgides kohalikke juhiseid.

Suomi - FIN

TÄRKEÄÄ! – Lue ennen asennu aloittamista.
Lamppu ei sisälly toimitukseen. C-tyypin pistoke. Tämä lamppu on tarkoitettu vain sisäkäyttöön. Se on luokiteltu IP20:ksi eikä sovellu kosteisiin tiloihin. Vaurioituneiden osien tapauksessa ota yhteys ammattimaiseen asentajaan mahdollista vaihtoa varten. Jos osia ei voi vaihtaa, lamppu on hävitettävä sähköjätteenä. Jos tämän valaisimen ulkoinen joustava kaapeli tai johto on vaurioitunut, se on vaihdettava yksinomaan valmistajan tai hänen palveluasentajansa tai vastaavan pätevän henkilön toimesta vaaran välttämiseksi. Noudata kokoamisohjeita tarkasti ja säilytä niitä tulevaa käyttöä varten.
Käytetyn laitteen hävittäminen
Älä hävitä sähköistä laitettasi kotitalousjätteiden joukossa. Hävitä se paikallisessa jätekeräyspisteessä noudattaen paikallisia ohjeita.

Αγγλικά - GR

ΣΗΜΑΝΤΙΚΟ! – Διαβάστε πριν ξεκινήσετε την εγκατάσταση.
Ο λαμπτήρας δεν περιλαμβάνεται. Βύσμα τύπου C. Αυτή η λάμπα προορίζεται μόνο για εσωτερική χρήση. Κατηγορία IP20 και δεν πρέπει να χρησιμοποιείται σε υγρούς χώρους. Σε περίπτωση βλαβών, επικοινωνήστε με επαγγελματία εγκαταστάτη για πιθανή αντικατάσταση. Εάν υπάρχουν μέρη που δεν μπορούν να αντικατασταθούν, η λάμπα πρέπει να απορριφθεί ως ηλεκτρονικά απόβλητα. Αν το εξωτερικό εύελκτο καλώδιο ή καλώδιο αυτού του φωτιστικού έχει υποστεί ζημιά, πρέπει να αντικατασταθεί αποκλειστικά από τον κατασκευαστή ή τον εξουσιοδοτημένο του αντιπρόσωπο ή ένα παρόμοιο κατάλληλο πρόσωπο προκειμένου να αποφευχθεί κάθε επικίνδυνη κατάσταση. Ακολουθήστε προσεκτικά τις οδηγίες συναρμολόγησης και αποθηκεύστε τις για μελλοντική χρήση.
Απόρριψη χρησιμοποιημένης συσκευής
Μην απορρίπτετε την ηλεκτρική σας συσκευή στα οικιακά απορρίμματα. Παρακαλούμε απορρίψτε τη στον τοπικό σας σταθμό απορρίψεως αποβλήτων, ακολουθώντας τις τοπικές οδηγίες.

Italiano - IT

IMPORTANTE ! – Leggere prima di iniziare l'installazione.
Lampadina non inclusa. Spina tipo C. Questa lampada è destinata esclusivamente per uso interno. Classificato IP20 e non deve essere utilizzata in ambienti umidi. In caso di parti danneggiate, contattare un installatore professionale per una possibile sostituzione. Se ci sono parti che non possono essere sostituite, la lampada deve essere smaltita come rifiuto elettronico. Se il cavo flessibile esterno o il cavo di questa lampada è danneggiato, deve essere esclusivamente sostituito dal produttore o dal suo agente di servizio o da una persona qualificata simile per evitare un pericolo. Seguire attentamente le istruzioni di montaggio e conservarle per un utilizzo futuro.
Smaltimento dell'apparecchio usato Non smaltire il vostro apparecchio elettrico tra i rifiuti domestici. Si prega di smaltirlo presso il vostro punto di raccolta rifiuti locale, seguendo le linee guida locali.

Hrvatski - HR

VAŽNO ! – Pročitajte prije početka instalacije.
Žarulja nije uključena. Tip C utikač. Ova lampa je namijenjena isključivo za unutarnju uporabu. Klasificirana je kao IP20 i nije za upotrebu u vlažnim prostorijama. U slučaju oštećenih dijelova, obratite se profesionalnom instalateru za moguću zamjenu. Ako postoje dijelovi koji se ne mogu zamijeniti, lampa se mora odbaciti kao elektronički otpad. Ako je vanjski fleksibilni kabel ili kabel ove svjetiljke oštećen, mora se isključivo zamijeniti proizvođačem ili njegovim servisnim agentom ili slično kvalificiranom osobom kako bi se izbjegla opasnost. Pažljivo slijedite upute za montažu i sačuvajte ih za buduću upotrebu.
Odlaganje korištene opreme
Ne bacajte svoj električni uređaj u kućni otpad. Molimo, odložite ga na lokalnom mjestu za odlaganje otpada, slijedeći lokalne smjernice.

Latviski - LV

SVARĪGI! – Lasiet pirms uzstādīšanas sākšanas.
Spuldze nav iekļauta. C tipa spraudnis. Šī lampa paredzēta tikai iekštelpu lietošanai. Tas ir klasificēts kā IP20 un nav paredzēts lietošanai mitrās telpās. Bojātu daļu gadījumā lūdzu, sazinieties ar profesionālu uzstādītāju iespējamas aizvietošanas nolūkos. Ja ir daļas, kas nevar tikt aizstātas, lampa ir jāiznīcina kā elektroniski atkritumi. Ja šīs lampas ārējais elastīgais vadu vai vadu ir bojāts, tas jāaizstāj izdevīgi tikai ražotājam vai viņa servisa aģentam vai līdzīgi kvalificētai personai, lai izvairītos no bīstamas situācijas. Rūpīgi ievērojiet montāžas instrukcijas un saglabājiet tās nākotnes lietošanai.
Izmantotās ierīces likvidēšana
Nemetiet savu elektrisko ierīci sadzīves atkritumos. Lūdzu, izniciniet to vietējā atkritumu apsaimniekošanas punktā, ievērojot vietējās vadlīnijas.

Lietuvių k. - LT

SVARBU! – Perskaitykite prieš pradedant įrenginio montavimą.
Lemputė nepridedama. C tipo kištukas. Ši lempa skirta tik vidaus naudojimui. Klasifikuojama kaip IP20 ir netinka naudoti drėgnuose patalpose. Gadūjant pažeistų detalių, prašome susisiekti su profesionalu montavimo specialistu dėl galimybės jas pakeisti. Jei yra detalių, kurios negali būti pakeistos, lempa turi būti utilizuota kaip elektroninė atlieka. Jei šio lempos išorinė lankstí kabelis arba kabelis yra pažeistas, jis turi būti išimtinai pakeistas gamintojo arba jo aptarnavimo agento arba panašios kvalifikuotos asmenybės, kad būtų išvengta pavojaus. Atidžiai laikykitės surinkimo instrukcijų ir jas išsaugokite ateities naudojimui.
Naudotos įrangos utilizavimas
Nemėkite savo elektrinės įrangos buitinėse atliekose. Prašome utilizuoti ją savo vietinėje atliekų tvarkymo vietoje, laikantis vietinių gairių.

Bloomingville creative collection bloomingville mini ILLUME x Bloomingville

Nederlands - NL

BELANGRIJK! – Lees voordat u begint met installeren.
Lamp niet inbegrepen. Stekkertype C. Deze lamp is alleen voor gebruik binnenshuis. Geclassificeerd als IP20 en niet geschikt voor gebruik in vochtige ruimtes. In geval van beschadigde onderdelen, neem contact op met een professionele installateur voor mogelijke vervanging. Als er onderdelen zijn die niet kunnen worden vervangen, moet de lamp worden afgevoerd als elektronisch afval. Als de externe flexibele kabel of snoer van deze armatuur beschadigd is, moet het uitsluitend worden vervangen door de fabrikant of zijn serviceagent of een soortgelijk gekwalificeerd persoon om een gevaar te voorkomen. Volg de montage-instructies zorgvuldig en bewaar ze voor toekomstig gebruik.
Afvoer van gebruikte apparatuur
Gooi uw elektrische apparaat niet bij het huishoudelijk afval. Gooi het alstublieft weg bij uw lokale afvalverwerkingspunt, volgens lokale richtlijnen.

Norsk - N

VIKTIG! – Les før installation påbegynnes.
Lyspære følger ikke med. Stikktype C. Denne lampen er kun for innendørs bruk. IP20-klassifisert og er ikke beregnet for bruk i våte rom. Ved skadde deler, vennligst kontakt en profesjonell installatør for eventuell erstatning. Hvis det er deler som ikke kan erstattes, må lampen kasseres som elektronisk avfall. Hvis den eksterne fleksible ledningen eller ledningen til denne armaturen er skadet, skal den utelukkende erstattes av produsenten eller hans serviceagent eller en lignende kvalifisert person for å unngå fare. Følg monteringsanvisningen nøye og behold den for fremtidig bruk.
Avhending av brukt apparat
Ikke kast elektrisk apparat i husholdningsavfallet. Vennligst kast det på ditt lokale avfallsdeponi, i tråd med lokale retningslinjer.

Polski - PL

WAŻNE! – Przeczytaj przed rozpoczęciem instalacji.
Żarówka nie jest dołączona. Wtyk typu C. Ta lampa jest przeznaczona tylko do użytku wewnętrznego. Klasyfikowana jako IP20 i nie nadaje się do użytku w pomieszczeniach wilgotnych. W przypadku uszkodzonych części, skontaktuj się z profesjonalnym instalatorem w celu ewentualnej wymiany. Jeśli są części, które nie mogą być wymienione, lampa musi zostać utylizowana jako elektroodpady. Jeśli zewnętrzny elastyczny przewód lub kabel tego oświetlenia jest uszkodzony, należy go wyłącznie wymienić przez producenta lub jego agenta serwisowego lub podobnie wykwalifikowaną osobę, aby uniknąć zagrożenia. Należy dokładnie przestrzegać instrukcji montażu i zachować je na przyszłość.
Usuwanie zużytego urządzenia
Nie wyrzucaj swojego urządzenia elektrycznego do odpadów domowych. Proszę utylizować je na lokalnym punkcie odbioru odpadów, zgodnie z lokalnymi wytycznymi.

Portugues - PT

IMPORTANTE ! – Ler antes de iniciar a instalação.
Lâmpada não incluída. Tipo de ficha C. Esta lâmpada destina-se apenas para uso em ambientes internos. Classificada como IP20 e não deve ser utilizada em ambientes húmidos. Em caso de peças danificadas, por favor contacte um instalador profissional para possível substituição. Se houver peças que não possam ser substituídas, a lâmpada deve ser descartada como resíduo eletrónico. Se o cabo flexível externo ou cabo desta luminária estiver danificado, ele deverá ser exclusivamente substituído pelo fabricante ou pelo seu agente de serviço ou por uma pessoa qualificada similar para evitar um perigo. Siga cuidadosamente as instruções de montagem e guarde-as para uso futuro.
Descarte do aparelho usado
Não descarte seu aparelho elétrico no lixo doméstico. Por favor, descarte-o no seu ponto local de recolha de resíduos, seguindo as orientações locais.

Română - RO

IMPORTANT ! – Citiți înainte de a începe instalarea.
Becul nu este inclus. Tip de priză C. Această lampă este destinată exclusiv pentru utilizare în interior. Clasificată ca IP20 și nu trebuie utilizată în încăperi umede. În cazul unor piese deteriorate, vă rugăm să contactați un instalator profesionist pentru posibila înlocuire. Dacă există piese care nu pot fi înlocuite, lampa trebuie eliminată ca deșeuri electronice. Dacă cablul flexibil extern sau cablul acestei lămpi este deteriorat, trebuie înlocuit exclusiv de către producător sau de către agentul său de service sau de o persoană calificată similară pentru a evita un pericol. Urmați cu atenție instrucțiunile de asamblare și păstrați-le pentru utilizare viitoare.
Eliminarea aparatului utilizat
Nu aruncați aparatul electric în gunoiul menajer. Vă rugăm să-l eliminați la punctul local de colectare a deșeurilor, respectând ghidurile locale.

Slovenčina - SK

DŮLEŽITÉ ! – Přečtěte si před začátkem instalace.
Žiarovka nie je súčasťou balenia. Typ zástrčky C. Táto lampa je určena pouze pro vnitřní použití. Je klasifikována jako IP20 a není určena k použití ve vlhkých prostorách. V případě poškozených částí kontaktujte profesionálního instalatéra pro možnou výměnu. Pokud jsou části, které nelze nahradit, lampa musí být likvidována jako elektronický odpad. Ak je vonkajší flexibilný kábel alebo kábel tejto lampy poškodený, musí ho výhradne nahradiť výrobca alebo jeho servisný zástupca alebo podobne kvalifikovaná osoba, aby sa predišlo nebezpečenstvu. Pečlivě dodržujte montážní instrukce a uschovejte je pro budoucí použití.
Odstranění použitého spotřebiče
Nehoďte svůj elektrický spotřebič do domácího odpadu. Prosím, odložte ho na místní sběrný dvůr, dodržujíc místní pokyny.

Slovenščina - SLO

POMEMBNO! – Preberite pred začetkom namestitve.
Žarnica ni priložena. Tip vtiča C. Ta svetilka je namenjena samo za notranjo uporabo. Razvrščena kot IP20 in ni primerna za uporabo v vlažnih prostorih. V primeru poškodovanih delov se obrnite na strokovnega montažerja za morebitno zamenjavo. Če obstajajo deli, ki jih ni mogoče zamenjati, mora lampa biti odstranjena kot elektronski odpad. Če je zunanji fleksibilni kabel ali kabel te svetilke poškodovan, ga mora izključno zamenjati proizvajalec ali njegov servisni agent ali podobno usposobljena oseba, da se izognemo nevarnosti. Natančno upoštevajte navodila za montažo in jih shranite za kasnejšo uporabo.
Odlaganje uporabljenega aparata
Ne odvrzite svojega električnega aparata med gospodinjske odpadke. Prosim, odvrzite ga na lokalno mesto za odstranjevanje odpadkov, sledite lokalnim smernicam.

Español - E

IMPORTANTE ! – Leer antes de empezar la instalación.
Bombilla no incluida. Tipo de enchufe C. Esta lámpara es solo para uso en interiores. Clasificada como IP20 y no debe utilizarse en espacios húmedos. En caso de piezas dañadas, por favor, contacte con un instalador profesional para una posible sustitución. Si hay piezas que no pueden ser reemplazadas, la lámpara debe ser desechada como residuo electrónico. Si el cable flexible externo o el cable de esta luminaria está dañado, debe ser reemplazado exclusivamente por el fabricante o su agente de servicio o una persona calificada similar para evitar un peligro. Siga cuidadosamente las instrucciones de montaje y guárdelas para un uso futuro.
Eliminación del aparato usado
No deseche su aparato eléctrico en la basura doméstica. Por favor, deséchelo en su punto local de eliminación de residuos, siguiendo las pautas locales.

Svenska - S

VIKTIGT! – Läs innan du börjar installera.
Glödlampa ingår ej. Stickkontakt typ C. Denna lampa är endast avsedd för inomhusbruk. Klassificerad som IP20 och får inte användas i fuktiga utrymmen. Vid skadade delar, kontakta en professionell installatör för eventuell ersättning. Om det finns delar som inte kan ersättas måste lampan kasseras som elektroniskt avfall. Om den externa flexibla kabeln eller sladden till denna armatur är skadad, ska den uteslutande bytas ut av tillverkaren eller hans serviceagent eller en liknande kvalificerad person för att undvika fara. Följ monteringsanvisningen noggrant och spara den för framtida bruk.
Kassering av använd apparat
Kasta inte din elektriska apparat i hushållssoporna. Vänligen kasta den på din lokala återvinningsstation, enligt lokala riktlinjer.

Čeština - CZ

DŮLEŽITÉ! – Přečtěte si před začátkem instalace.
Žárovka není součástí balení. Zástrčka typu C. Tato lampa je určena pouze pro vnitřní použití. Je klasifikována jako IP20 a není určena k použití ve vlhkých prostorách. V případě poškozených částí kontaktujte profesionálního instalatéra pro možnou výměnu. Pokud jsou části, které nelze nahradit, lampa musí být likvidována jako elektronický odpad. Pokud je vnější flexibilní kabel nebo kabel této lampy poškozen, musí být výhradně nahrazen výrobcem nebo jeho servisním zástupcem nebo podobně kvalifikovanou osobou, aby se předešlo nebezpečí. Pečlivě dodržujte montážní instrukce a uschovejte je pro budoucí použití.
Odstranění použitého spotřebiče
Nehoďte svůj elektrický spotřebič do domácího odpadu. Prosím, odložte ho na místní sběrný dvůr, dodržujíc místní pokyny.

Magyar - H

FONTOS! – Olvassa el a telepítés megkezdése előtt.
Az izzó nem tartozék. C típusú csatlakozó. Ez a lámpa kizárólag beltéri használatra szolgál. IP20-as osztályozású, és nem használható nedves helyiségekben. Sérült alkatrészek esetén kérjük, lépjen kapcsolatba egy szakmai telepítővel lehetséges csere érdekében. Ha olyan alkatrészek vannak, amelyeket nem lehet pótolni, a lámpát elektronikus hulladékként kell eldobni. Ha ennek a világítótestnek a külső rugalmas kábele vagy vezetéke megsérült, azt kizárólag a gyártó vagy a szolgáltatója vagy hasonlóan képzett személy cserélheti ki, hogy elkerüljük a veszélyt. Kövesse gondosan a szerelési utasításokat, és őrizze meg őket a későbbi felhasználás érdekében.
Használt készülék eldobása
Ne dobja el az elektromos készüléket a háztartási hulladékba. Kérjük, dobja el a helyi hulladékgyűjtőhelyen, a helyi irányelveknek megfelelően.

"Bloomingville" creative collection bloomingville ILLUME x "Bloomingville"

Component list: 82068150

A = 1x	B = 1x 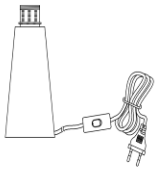
C =1x	D =
E =	F =

Lamp w. plug. 5

"Bloomingville" creative collection bloomingville ILLUME x "Bloomingville"

Assembly instruction: 82068150

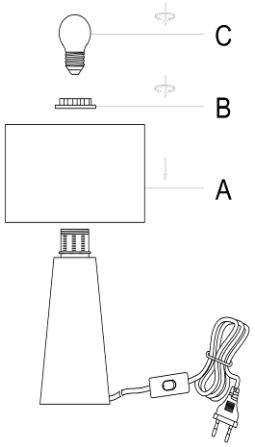

Lamp w. plug. 6

TEST REPORT N°: ADLO-EGZ-P25040277

For model 82068228

Bloomingville creative collection bloomingvillemini ILLUME x Bloomingville

82068228

English - US

IMPORTANT! – Read before starting to install.

Light bulb not included. Plug type C. This lamp is for indoor use only. IP20 classified and is not for use in wet rooms. In case of any damaged parts, please contact a professional installer for possible replacement. If there are parts that cannot be replaced, the lamp must be disposed as electronic waste.
If the external flexible cable or cord of this luminaire is damaged, it shall be exclusively replaced by the manufacturer or his service agent or a similar qualified person in order to avoid a hazard.
Follow assembly instruction carefully and save for future use.

Dispose of used appliance

Do not dispose your electric appliance in the household waste. Please dispose at your local waste disposal point, by following local guidelines.

Français – FR

IMPORTANT ! – Lisez avant de commencer l'installation.

Ampoule non incluse. Prise type C. Cette lampe est destinée à un usage intérieur uniquement. Classée IP20, elle ne doit pas être utilisée dans des pièces humides. En cas de pièces endommagées, veuillez contacter un installateur professionnel pour un éventuel remplacement. Si des pièces ne peuvent pas être remplacées, la lampe doit être jetée comme déchet électronique. Si le câble externe flexible ou le cordon de cette luminaire est endommagé, il doit être exclusivement remplacé par le fabricant ou son agent de service ou une personne qualifiée similaire afin d'éviter un danger. Suivez attentivement les instructions de montage et conservez-les pour une utilisation future.

Élimination de l'appareil utilisé

Ne jetez pas votre appareil électrique dans les déchets ménagers. Veuillez le jeter à votre point de collecte local, en suivant les directives locales.

Dansk - DK

VIGTIGT! – Læs før installation påbegyndes.

Pære medfølger ikke. Stiktype C. Denne lampe er kun til indendørs brug. IP20 klassificeret og må ikke anvendes i vådrum. I tilfælde af beskadigede dele, kontakt da venligst en professionel installatør for mulig udskiftning. Hvis det er dele som ikke kan udskiftes, skal lampen deponeres i elektronisk affald. Hvis den eksterne fleksible ledning eller ledning af denne lampe er beskadiget, skal den udelukkende udskiftes af producenten eller hans serviceagent eller en lignende kvalificeret person for at undgå fare. Følg samlevejledningen grundigt og gem den til senere brug.

Bortskaffelse af brugt apparat

Smid ikke dit elektriske apparat ud med husholdningsaffaldet. Deponer ved dit lokale affaldsdepot og følg lokale retningslinjer.

Български - BG

ВАЖНО! – Прочетете преди да започнете инсталирането.

Крушката не е включена. Тип С щепсел. Тази лампа е само за вътрешно помещение. Класифицирана като IP20 и не трябва да се използва в мокри помещения. В случай на повредени части, моля, свържете се с професионален монтажист за възможна замяна. Ако има части, които не могат да бъдат заменени, лампата трябва да се изхвърли като електронно боклук. Ако външният гъвкав кабел или кордон на тази луминера е повреден, той трябва изключително да бъде заменен от производителя или неговият агент за обслужване или подобно квалифицирано лице, за да се избегне опасност. Следвайте внимателно инструкциите за сглобяване и ги запазете за бъдеща употреба.

Изхвърляне на използвано устройство

Не изхвърляйте електрическото си устройство в битовите отпадъци. Моля, изхвърлете то на местно място за изхвърляне на отпадъци, като следвате местните указания.

Deutsch – DE

WICHTIG! Vor der Installation lesen.

Glühbirne nicht enthalten. Steckertyp C. Diese Lampe ist nur für den Innenbereich geeignet. Sie ist gemäß IP20 klassifiziert und darf nicht in Feuchträumen verwendet werden. Im Falle von beschädigten Teilen wenden Sie sich bitte an einen professionellen Installateur, um mögliche Ersatzteile zu erhalten. Wenn Teile nicht ersetzt werden können, muss die Lampe als Elektroschrott entsorgt werden. Wenn das externe flexible Kabel oder der Kabel dieser Leuchte beschädigt ist, muss es ausschließlich vom Hersteller oder seinem Servicevertreter oder einer ähnlich qualifizierten Person ausgetauscht werden, um eine Gefahr zu vermeiden. Befolgen Sie die Montageanleitung sorgfältig und bewahren Sie sie für zukünftige Verwendung auf.

Entsorgung von Elektrogeräten

Entsorgen Sie Ihr elektrisches Gerät nicht im Hausmüll. Bitte entsorgen Sie es an Ihrer örtlichen Entsorgungsstelle gemäß den örtlichen Richtlinien.

Eesti keel - EST

OLULINE! – Lugege enne paigaldamise alustamist.

Pirn ei kuulu komplekti. C-tüüpi pistik. See lamp on mõeldud ainult siseruumides kasutamiseks. IP20 klassifitseeritud ning ei sobi kasutamiseks märgades ruumides. Kahjustatud osade korral pöörduge võimaliku asenduse saamiseks professionaalse paigaldaja poole. Kui mõnda osa ei saa asendada, tuleb lamp utiliseerida elektroonilise jäätmena. Kui selle valgusti väline painduv kaabel või juhe on kahjustatud, tuleb see asendada ainult tootja või tema teenindusagendi või samase kvalifitseeritud isiku poolt, et vältida ohtu. Järgige montaaži juhiseid hoolikalt ja hoidke neid tulevikuks alles.

Kasutatud seadme utiliseerimine

Ärge visake oma elektriseadet olmeprügi hulka. Palun utiliseerige see kohalikul jäätmete utiliseerimiskohal, järgides kohalikke juhiseid.

Lamp w. plug. 1

Bloomingville creative collection bloomingvillemini ILLUME x Bloomingville

Suomi - FIN

TÄRKEÄÄ! – Lue ennen asennu aloittamista.

Lamppu ei sisälly toimitukseen. C-tyypin pistoke. Tämä lamppu on tarkoitettu vain sisäkäyttöön. Se on luokiteltu IP20:ksi eikä sovellu kosteisiin tiloihin. Vaurioituneiden osien tapauksessa ota yhteys ammattimaiseen asentajaan mahdollista vaihtoa varten. Jos osia ei voi vaihtaa, lamppu on hävitettävä sähköjätteenä. Jos tämän valaisimen ulkoinen joustava kaapeli tai johto on vaurioitunut, se on vaihdettava yksinomaan valmistajan tai hänen palveluasentajansa tai vastaavan pätevän henkilön toimesta vaaran välttämiseksi. Noudata kokoamisohjeita tarkasti ja säilytä niitä tulevaa käyttöä varten.

Käytetyn laitteen hävittäminen

Älä hävitä sähköistä laitettasi kotitalousjätteiden joukossa. Hävitä se paikallisessa jätekeräyspisteessä noudattaen paikallisia ohjeita.

Hrvatski - HR

VAŽNO ! – Pročitajte prije početka instalacije.

Žarulja nije uključena. Tip C utikač. Ova lampa je namijenjena isključivo za unutarnju uporabu. Klasificirana je kao IP20 i nije za upotrebu u vlažnim prostorijama. U slučaju oštećenih dijelova, obratite se profesionalnom instalateru za moguću zamjenu. Ako postoje dijelovi koji se ne mogu zamijeniti, lampa se mora odbaciti kao elektronički otpad. Ako je vanjski fleksibilni kabel ili kabel ove svjetiljke oštećen, mora se isključivo zamijeniti proizvođačem ili njegovim servisnim agentom ili slično kvalificiranom osobom kako bi se izbjegla opasnost. Pažljivo slijedite upute za montažu i sačuvajte ih za buduću upotrebu.

Odlaganje korištene opreme

Ne bacajte svoj električni uređaj u kućni otpad. Molimo, odložite ga na lokalnom mjestu za odlaganje otpada, slijedeći lokalne smjernice.

Αγγλικά - GR

ΣΗΜΑΝΤΙΚΟ! – Διαβάστε πριν ξεκινήσετε την εγκατάσταση.

Ο λαμπτήρας δεν περιλαμβάνεται. Βύσμα τύπου C. Αυτή η λάμπα προορίζεται μόνο για εσωτερική χρήση. Κατηγορία IP20 και δεν πρέπει να χρησιμοποιείται σε υγρούς χώρους. Σε περίπτωση βλαβών, επικοινωνήστε με επαγγελματία εγκαταστάτη για πιθανή αντικατάσταση. Εάν υπάρχουν μέρη που δεν μπορούν να αντικατασταθούν, η λάμπα πρέπει να απορριφθεί ως ηλεκτρονικά απόβλητα. Αν το εξωτερικό ευέλικτο καλώδιο ή καλώδιο αυτού του φωτιστικού έχει υποστεί ζημιά, πρέπει να αντικατασταθεί αποκλειστικά από τον κατασκευαστή ή τον εξουσιοδοτημένο του εκπρόσωπο ή ένα παρόμοιο κατάλληλο πρόσωπο προκειμένου να αποφευχθεί κάθε επικίνδυνη κατάσταση. Ακολουθήστε προσεκτικά τις οδηγίες συναρμολόγησης και αποθηκεύστε τις για μελλοντική χρήση.

Απόρριψη χρησιμοποιημένης συσκευής

Μην απορρίπτετε την ηλεκτρική σας συσκευή στα οικιακά απορρίμματα. Παρακαλούμε απορρίψτε τη στον τοπικό σας σταθμό απορρίψεως αποβλήτων, ακολουθώντας τις τοπικές οδηγίες.

Latviski - LV

SVARĪGI! – Lasiet pirms uzstādīšanas sākšanas.

Spuldze nav iekļauta. C tipa spraudnis. Šī lampa paredzēta tikai iekštelpu lietošanai. Tas ir klasificēts kā IP20 un nav paredzēts lietošanai mitrās telpās. Bojātu daļu gadījumā lūdzu, sazinieties ar profesionālu uzstādītāju iespējamas aizvietošanas nolūkos. Ja ir daļas, kas nevar tikt aizstātas, lampa ir jāiznīcina kā elektroniski atkritumi. Ja šīs lampas ārējais elastīgais vadu vai vadu ir bojāts, tas jāaizstāj izdevīgi tikai ražotājam vai viņa servisa aģentam vai līdzīgi kvalificētai personai, lai izvairītos no bīstamas situācijas. Rūpīgi ievērojiet montāžas instrukcijas un saglabājiet tās nākotnes lietošanai.

Izmantotās ierīces likvidēšana

Nemetiet savu elektrisko ierīci sadzīves atkritumos. Lūdzu, izniciniet to vietējā atkritumu apsaimniekošanas punktā, ievērojot vietējās vadlīnijas.

Italiano - IT

IMPORTANTE ! – Leggere prima di iniziare l'installazione.

Lampadina non inclusa. Spina tipo C. Questa lampada è destinata esclusivamente per uso interno. Classificato IP20 e non deve essere utilizzata in ambienti umidi. In caso di parti danneggiate, contattare un installatore professionale per una possibile sostituzione. Se ci sono parti che non possono essere sostituite, la lampada deve essere smaltita come rifiuto elettronico. Se il cavo flessibile esterno o il cavo di questa lampada è danneggiato, deve essere esclusivamente sostituito dal produttore o dal suo agente di servizio o da una persona qualificata simile per evitare un pericolo. Seguire attentamente le istruzioni di montaggio e conservarle per un utilizzo futuro.

Smaltimento dell'apparecchio usato Non smaltire il vostro apparecchio elettrico tra i rifiuti domestici. Si prega di smaltirlo presso il vostro punto di raccolta rifiuti locale, seguendo le linee guida locali.

Lietuvių k. - LT

SVARBU! – Perskaitykite prieš pradedant įrenginio montavimą.

Lemputė nepridedama. C tipo kištukas. Ši lempa skirta tik vidaus naudojimui. Klasifikuojama kaip IP20 ir netinka naudoti drėgnuose patalpose. Gadūjant pažeistų detalių, prašome susisiekti su profesionalu montavimo specialistu dėl galimybės jas pakeisti. Jei yra detalių, kurios negali būti pakeistos, lempa turi būti utilizuota kaip elektroninė atlieka. Jei šio lempos išorinė lankstі kabelis arba kabelis yra pažeistas, jis turi būti išimtinai pakeistas gamintojo arba jo aptarnavimo agento arba panašios kvalifikuotos asmenybės, kad būtų išvengta pavojaus. Atidžiai laikykitės surinkimo instrukcijų ir jas išsaugokite ateities naudojimui.

Naudotos įrangos utilizavimas

Nemėkite savo elektrinės įrangos buitinėse atliekose. Prašome utilizuoti ją savo vietinėje atliekų tvarkymo vietoje, laikantis vietinių gairių.

Lamp w. plug. 2

Bloomingville creative collection bloomingvillemini ILLUME x Bloomingville

Nederlands - NL

BELANGRIJK! – Lees voordat u begint met installeren.

Lamp niet inbegrepen. Stekkertype C. Deze lamp is alleen voor gebruik binnenshuis. Geclassificeerd als IP20 en niet geschikt voor gebruik in vochtige ruimtes. In geval van beschadigde onderdelen, neem contact op met een professionele installateur voor mogelijke vervanging. Als er onderdelen zijn die niet kunnen worden vervangen, moet de lamp worden afgevoerd als elektronisch afval. Als de externe flexibele kabel of snoer van deze armatuur beschadigd is, moet het uitsluitend worden vervangen door de fabrikant of zijn serviceagent of een soortgelijk gekwalificeerd persoon om een gevaar te voorkomen. Volg de montage-instructies zorgvuldig en bewaar ze voor toekomstig gebruik.

Afvoer van gebruikte apparatuur

Gooi uw elektrische apparaat niet bij het huishoudelijk afval. Gooi het alstublieft weg bij uw lokale afvalverwerkingspunt, volgens lokale richtlijnen.

Portugues - PT

IMPORTANTE ! – Ler antes de iniciar a instalação.

Lâmpada não incluída. Tipo de ficha C. Esta lâmpada destina-se apenas para uso em ambientes internos. Classificada como IP20 e não deve ser utilizada em ambientes húmidos. Em caso de peças danificadas, por favor contacte um instalador profissional para possível substituição. Se houver peças que não possam ser substituídas, a lâmpada deve ser descartada como resíduo eletrónico. Se o cabo flexível externo ou cabo desta luminária estiver danificado, ele deverá ser exclusivamente substituído pelo fabricante ou pelo seu agente de serviço ou por uma pessoa qualificada similar para evitar um perigo. Siga cuidadosamente as instruções de montagem e guarde-as para uso futuro.

Descarte do aparelho usado

Não descarte seu aparelho elétrico no lixo doméstico. Por favor, descarte-o no seu ponto local de recolha de resíduos, seguindo as orientações locais.

Norsk - N

VIKTIG! – Les før installation påbegynnes.

Lyspære følger ikke med. Stikktype C. Denne lampen er kun for innendørs bruk. IP20-klassifisert og er ikke beregnet for bruk i våte rom. Ved skadde deler, vennligst kontakt en profesjonell installatør for eventuell erstatning. Hvis det er deler som ikke kan erstattes, må lampen kasseres som elektronisk avfall. Hvis den eksterne fleksible ledningen eller ledningen til denne armaturen er skadet, skal den utelukkende erstattes av produsenten eller hans serviceagent eller en lignende kvalifisert person for å unngå fare. Følg monteringsanvisningen nøye og behold den for fremtidig bruk.

Avhending av brukt apparat

Ikke kast elektrisk apparat i husholdningsavfallet. Vennligst kast det på ditt lokale avfallsdeponi, i tråd med lokale retningslinjer.

Română - RO

IMPORTANT ! – Citiți înainte de a începe instalarea.

Becul nu este inclus. Tip de priză C. Această lampă este destinată exclusiv pentru utilizare în interior. Clasificată ca IP20 și nu trebuie utilizată în încăperi umede. În cazul unor piese deteriorate, vă rugăm să contactați un instalator profesionist pentru posibila înlocuire. Dacă există piese care nu pot fi înlocuite, lampa trebuie eliminată ca deșeuri electronice. Dacă cablul flexibil extern sau cablul acestei lămpi este deteriorat, trebuie înlocuit exclusiv de către producător sau de către agentul său de service sau de o persoană calificată similară pentru a evita un pericol. Urmați cu atenție instrucțiunile de asamblare și păstrați-le pentru utilizare viitoare.

Eliminarea aparatului utilizat

Nu aruncați aparatul electric în gunoiul menajer. Vă rugăm să-l eliminați la punctul local de colectare a deșeurilor, respectând ghidurile locale.

Polski - PL

WAŻNE! – Przeczytaj przed rozpoczęciem instalacji.

Żarówka nie jest dołączona. Wtyk typu C. Ta lampa jest przeznaczona tylko do użytku wewnętrznego. Klasyfikowana jako IP20 i nie nadaje się do użytku w pomieszczeniach wilgotnych. W przypadku uszkodzonych części, skontaktuj się z profesjonalnym instalatorem w celu ewentualnej wymiany. Jeśli są części, które nie mogą być wymienione, lampa musi zostać utylizowana jako elektroodpady. Jeśli zewnętrzny elastyczny przewód lub kabel tego oświetlenia jest uszkodzony, należy go wyłącznie wymienić przez producenta lub jego agenta serwisowego lub podobnie wykwalifikowaną osobę, aby uniknąć zagrożenia. Należy dokładnie przestrzegać instrukcji montażu i zachować je na przyszłość.

Usuwanie zużytego urządzenia

Nie wyrzucaj swojego urządzenia elektrycznego do odpadów domowych. Proszę utylizować je na lokalnym punkcie odbioru odpadów, zgodnie z lokalnymi wytycznymi.

Slovenčina - SK

DÔLEŽITÉ ! – Prečítajte si pred začátkem instalace.

Žiarovka nie je súčasťou balenia. Typ zástrčky C. Táto lampa je určena pouze pro vnitřní použití. Je klasifikována jako IP20 a není určena k použití ve vlhkých prostorách. V případě poškozených částí kontaktujte profesionálního instalatéra pro možnou výměnu. Pokud jsou části, které nelze nahradit, lampa musí být likvidována jako elektronický odpad. Ak je vonkajší flexibilný kábel alebo kábel tejto lampy poškodený, musí ho výhradne nahradiť výrobca alebo jeho servisný zástupca alebo podobne kvalifikovaná osoba, aby sa predišlo nebezpečenstvu. Pečlivě dodržujte montážní instrukce a uschovejte je pro budoucí použití.

Odstranění použitého spotřebiče

Nehoďte svůj elektrický spotřebič do domácího odpadu. Prosím, odložte ho na místní sběrný dvůr, dodržujíc místní pokyny.

Lamp w. plug. 3

Bloomingville creative collection bloomingvillemini ILLUME x Bloomingville

Slovenščina - SLO

POMEMBNO! – Preberite pred začetkom namestitve.

Žarnica ni priložena. Tip vtiča C. Ta svetilka je namenjena samo za notranjo uporabo. Razvrščena kot IP20 in ni primerna za uporabo v vlažnih prostorih. V primeru poškodovanih delov se obrnite na strokovnega montažerja za morebitno zamenjavo. Če obstajajo deli, ki jih ni mogoče zamenjati, mora lampa biti odstranjena kot elektronski odpad. Če je zunanji fleksibilni kabel ali kabel te svetilke poškodovan, ga mora izključno zamenjati proizvajalec ali njegov servisni agent ali podobno usposobljena oseba, da se izognemo nevarnosti. Natančno upoštevajte navodila za montažo in jih shranite za kasnejšo uporabo.

Odlaganje uporabljenega aparata

Ne odvrzite svojega električnega aparata med gospodinjske odpadke. Prosim, odvrzite ga na lokalno mesto za odstranjevanje odpadkov, sledite lokalnim smernicam.

Čeština - CZ

DŮLEŽITÉ! – Přečtěte si před začátkem instalace.

Žárovka není součástí balení. Zástrčka typu C. Tato lampa je určena pouze pro vnitřní použití. Je klasifikována jako IP20 a není určena k použití ve vlhkých prostorách. V případě poškozených částí kontaktujte profesionálního instalatéra pro možnou výměnu. Pokud jsou části, které nelze nahradit, lampa musí být likvidována jako elektronický odpad. Pokud je vnější flexibilní kabel nebo kabel této lampy poškozen, musí být výhradně nahrazen výrobcem nebo jeho servisním zástupcem nebo podobně kvalifikovanou osobou, aby se předešlo nebezpečí. Pečlivě dodržujte montážní instrukce a uschovejte je pro budoucí použití.

Odstranění použitého spotřebiče

Nehoďte svůj elektrický spotřebič do domácího odpadu. Prosím, odložte ho na místní sběrný dvůr, dodržujíc místní pokyny.

Español - E

IMPORTANTE ! – Leer antes de empezar la instalación.

Bombilla no incluida. Tipo de enchufe C. Esta lámpara es solo para uso en interiores. Clasificada como IP20 y no debe utilizarse en espacios húmedos. En caso de piezas dañadas, por favor, contacte con un instalador profesional para una posible sustitución. Si hay piezas que no pueden ser reemplazadas, la lámpara debe ser desechada como residuo electrónico. Si el cable flexible externo o el cable de esta luminaria está dañado, debe ser reemplazado exclusivamente por el fabricante o su agente de servicio o una persona calificada similar para evitar un peligro. Siga cuidadosamente las instrucciones de montaje y guárdelas para un uso futuro.

Eliminación del aparato usado

No deseche su aparato eléctrico en la basura doméstica. Por favor, deséchelo en su punto local de eliminación de residuos, siguiendo las pautas locales.

Magyar - H

FONTOS! – Olvassa el a telepítés megkezdése előtt.

Az izzó nem tartozék. C típusú csatlakozó. Ez a lámpa kizárólag beltéri használatra szolgál. IP20-as osztályozású, és nem használható nedves helyiségekben. Sérült alkatrészek esetén kérjük, lépjen kapcsolatba egy szakmai telepítővel lehetséges csere érdekében. Ha olyan alkatrészek vannak, amelyeket nem lehet pótolni, a lámpát elektronikus hulladékként kell eldobni. Ha ennek a világítótestnek a külső rugalmas kábele vagy vezetéke megsérült, azt kizárólag a gyártó vagy a szolgáltatója vagy hasonlóan képzett személy cserélheti ki, hogy elkerüljük a veszélyt. Kövesse gondosan a szerelési utasításokat, és őrizze meg őket a későbbi felhasználás érdekében.

Használt készülék eldobása

Ne dobja el az elektromos készüléket a háztartási hulladékba. Kérjük, dobja el a helyi hulladékgyűjtőhelyen, a helyi irányelveknek megfelelően.

Svenska - S

VIKTIGT! – Läs innan du börjar installera.

Glödlampa ingår ej. Stickkontakt typ C. Denna lampa är endast avsedd för inomhusbruk. Klassificerad som IP20 och får inte användas i fuktiga utrymmen. Vid skadade delar, kontakta en professionell installatör för eventuell ersättning. Om det finns delar som inte kan ersättas måste lampan kasseras som elektroniskt avfall. Om den externa flexibla kabeln eller sladden till denna armatur är skadad, ska den uteslutande bytas ut av tillverkaren eller hans serviceagent eller en liknande kvalificerad person för att undvika fara. Följ monteringsanvisningen noggrant och spara den för framtida bruk.

Kassering av använd apparat

Kasta inte din elektriska apparat i hushållssoporna. Vänligen kasta den på din lokala återvinningsstation, enligt lokala riktlinjer.

Lamp w. plug. 4

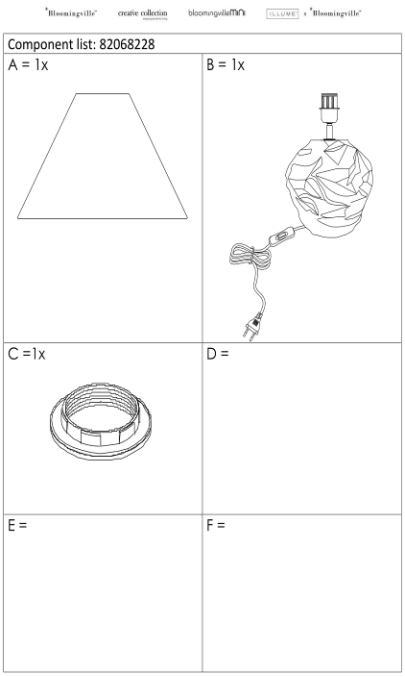
Component list: 82068228
A = 1x
B = 1x
C =1x
D =
E =
F =
Lamp w. plug.
5

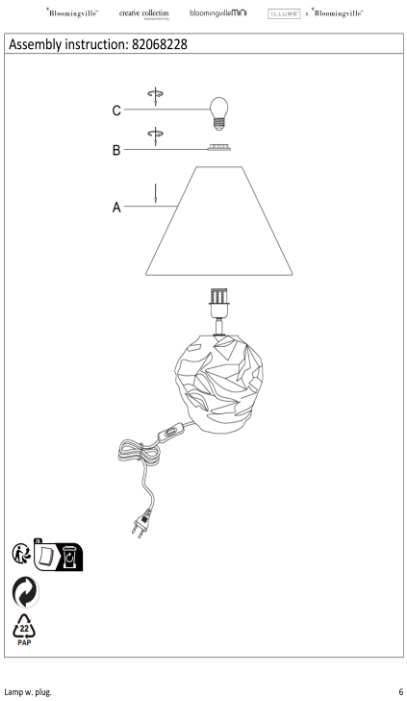
Assembly instruction: 82068228
C
B
A
PAP
Lamp w. plug.
6

For model 82044698

82044698

English - US
IMPORTANT! – Read before starting to install.
Light bulb not included. Plug type C. This lamp is for indoor use only. IP20 classified and is not for use in wet rooms. In case of any damaged parts, please contact a professional installer for possible replacement. If there are parts that cannot be replaced, the lamp must be disposed as electronic waste.
If the external flexible cable or cord of this luminaire is damaged, it shall be exclusively replaced by the manufacturer or his service agent or a similar qualified person in order to avoid a hazard.
Follow assembly instruction carefully and save for future use.
Dispose of used appliance
Do not dispose your electric appliance in the household waste. Please dispose at your local waste disposal point, by following local guidelines.

Dansk - DK
VIGTIGT! – Læs før installation påbegyndes.
Pære medfølger ikke. Stiktype C. Denne lampe er kun til indendørs brug. IP20 klassificeret og må ikke anvendes i vådrum. I tilfælde af beskadigede dele, kontakt da venligst en professionel installatør for mulig udskiftning. Hvis det er dele som ikke kan udskiftes, skal lampen deponeres i elektronisk affald. Hvis den eksterne fleksible ledning eller ledning af denne lampe er beskadiget, skal den udelukkende udskiftes af producenten eller hans serviceagent eller en lignende kvalificeret person for at undgå fare. Følg samlevejledningen grundigt og gem den til senere brug.
Bortskaffelse af brugt apparat
Smid ikke dit elektriske apparat ud med husholdningsaffaldet. Deponer ved dit lokale affaldsdepot og følg lokale retningslinjer.

Deutsch – DE
WICHTIG! Vor der Installation lesen.
Glühbirne nicht enthalten. Steckertyp C. Diese Lampe ist nur für den Innenbereich geeignet. Sie ist gemäß IP20 klassifiziert und darf nicht in Feuchträumen verwendet werden. Im Falle von beschädigten Teilen wenden Sie sich bitte an einen professionellen Installateur, um mögliche Ersatzteile zu erhalten. Wenn Teile nicht ersetzt werden können, muss die Lampe als Elektroschrott entsorgt werden. Wenn das externe flexible Kabel oder der Kabel dieser Leuchte beschädigt ist, muss es ausschließlich vom Hersteller oder seinem Servicevertreter oder einer ähnlich qualifizierten Person ausgetauscht werden, um eine Gefahr zu vermeiden. Befolgen Sie die Montageanleitung sorgfältig und bewahren Sie sie für zukünftige Verwendung auf.
Entsorgung von Elektrogeräten
Entsorgen Sie Ihr elektrisches Gerät nicht im Hausmüll. Bitte entsorgen Sie es an Ihrer örtlichen Entsorgungsstelle gemäß den örtlichen Richtlinien.

Français – FR
IMPORTANT ! – Lisez avant de commencer l'installation.
Ampoule non incluse. Prise type C. Cette lampe est destinée à un usage intérieur uniquement. Classée IP20, elle ne doit pas être utilisée dans des pièces humides. En cas de pièces endommagées, veuillez contacter un installateur professionnel pour un éventuel remplacement. Si des pièces ne peuvent pas être remplacées, la lampe doit être jetée comme déchet électronique. Si le câble externe flexible ou le cordon de cette luminaire est endommagé, il doit être exclusivement remplacé par le fabricant ou son agent de service ou une personne qualifiée similaire afin d'éviter un danger. Suivez attentivement les instructions de montage et conservez-les pour une utilisation future.
Élimination de l'appareil utilisé
Ne jetez pas votre appareil électrique dans les déchets ménagers. Veuillez le jeter à votre point de collecte local, en suivant les directives locales.

Български - BG
ВАЖНО! – Прочетете преди да започнете инсталирането.
Крушката не е включена. Тип С щепсел. Тази лампа е само за вътрешно помещение. Класифицирана като IP20 и не трябва да се използва в мокри помещения. В случай на повредени части, моля, свържете се с професионален монтажист за възможна замяна. Ако има части, които не могат да бъдат заменени, лампата трябва да се изхвърли като електронно боклук. Ако външният гъвкав кабел или кордон на тази луминера е повреден, той трябва изключително да бъде заменен от производителя или неговият агент за обслужване или подобно квалифицирано лице, за да се избегне опасност. Следвайте внимателно инструкциите за сглобяване и ги запазете за бъдеща употреба.
Изхвърляне на използвано устройство
Не изхвърляйте електрическото си устройство в битовите отпадъци. Моля, изхвърлете го на местно място за изхвърляне на отпадъци, като следвате местните указания.

Eesti keel - EST
OLULINE! – Lugege enne paigaldamise alustamist.
Pirn ei kuulu komplekti. C-tüüpi pistik. See lamp on mõeldud ainult siseruumides kasutamiseks. IP20 klassifitseeritud ning ei sobi kasutamiseks märgades ruumides. Kahjustatud osade korral pöörduge võimaliku asenduse saamiseks professionaalse paigaldaja poole. Kui mõnda osa ei saa asendada, tuleb lamp utiliseerida elektroonilise jäätmena. Kui selle valgusti väline painduv kaabel või juhe on kahjustatud, tuleb see asendada ainult tootja või tema teenindusagendi või samase kvalifitseeritud isiku poolt, et vältida ohtu. Järgige montaaži juhiseid hoolikalt ja hoidke neid tulevikuks alles.
Kasutatud seadme utiliseerimine
Ärge visake oma elektriseadet olmeprügi hulka. Palun utiliseerige see kohalikul jäätmete utiliseerimiskohal, järgides kohalikke juhiseid.

Suomi - FIN
TÄRKEÄÄ! – Lue ennen asennu aloittamista.
Lamppu ei sisälly toimitukseen. C-tyypin pistoke. Tämä lamppu on tarkoitettu vain sisäkäyttöön. Se on luokiteltu IP20:ksi eikä sovellu kosteisiin tiloihin. Vaurioituneiden osien tapauksessa ota yhteys ammattimaiseen asentajaan mahdollista vaihtoa varten. Jos osia ei voi vaihtaa, lamppu on hävitettävä sähköjätteenä. Jos tämän valaisimen ulkoinen joustava kaapeli tai johto on vaurioitunut, se on vaihdettava yksinomaan valmistajan tai hänen palveluasentajansa tai vastaavan pätevän henkilön toimesta vaaran välttämiseksi. Noudata kokoamisohjeita tarkasti ja säilytä niitä tulevaa käyttöä varten.
Käytetyn laitteen hävittäminen
Älä hävitä sähköistä laitettasi kotitalousjätteiden joukossa. Hävitä se paikallisessa jätekeräyspisteessä noudattaen paikallisia ohjeita.

Αγγλικά - GR
ΣΗΜΑΝΤΙΚΟ! – Διαβάστε πριν ξεκινήσετε την εγκατάσταση.
Ο λαμπτήρας δεν περιλαμβάνεται. Βύσμα τύπου C. Αυτή η λάμπα προορίζεται μόνο για εσωτερική χρήση. Κατηγορία IP20 και δεν πρέπει να χρησιμοποιείται σε υγρούς χώρους. Σε περίπτωση βλαβών, επικοινωνήστε με επαγγελματία εγκαταστάτη για πιθανή αντικατάσταση. Εάν υπάρχουν μέρη που δεν μπορούν να αντικατασταθούν, η λάμπα πρέπει να απορριφθεί ως ηλεκτρονικά απόβλητα. Αν το εξωτερικό εύλικτο καλώδιο ή καλώδιο αυτού του φωτιστικού έχει υποστεί ζημιά, πρέπει να αντικατασταθεί αποκλειστικά από τον κατασκευαστή ή τον εξουσιοδοτημένο του εκπρόσωπο ή ένα παρόμοιο κατάλληλο πρόσωπο προκειμένου να αποφευχθεί κάθε επικίνδυνη κατάσταση. Ακολουθήστε προσεκτικά τις οδηγίες συναρμολόγησης και αποθηκεύστε τις για μελλοντική χρήση.
Απόρριψη χρησιμοποιημένης συσκευής
Μην απορρίπτετε την ηλεκτρική σας συσκευή στα οικιακά απορρίμματα. Παρακαλούμε απορρίψτε τη στον τοπικό σας σταθμό απορρίψεως αποβλήτων, ακολουθώντας τις τοπικές οδηγίες.

Italiano - IT
IMPORTANTE ! – Leggere prima di iniziare l'installazione.
Lampadina non inclusa. Spina tipo C. Questa lampada è destinata esclusivamente per uso interno. Classificato IP20 e non deve essere utilizzata in ambienti umidi. In caso di parti danneggiate, contattare un installatore professionale per una possibile sostituzione. Se ci sono parti che non possono essere sostituite, la lampada deve essere smaltita come rifiuto elettronico. Se il cavo flessibile esterno o il cavo di questa lampada è danneggiato, deve essere esclusivamente sostituito dal produttore o dal suo agente di servizio o da una persona qualificata simile per evitare un pericolo. Seguire attentamente le istruzioni di montaggio e conservarle per un utilizzo futuro.
Smaltimento dell'apparecchio usato Non smaltire il vostro apparecchio elettrico tra i rifiuti domestici. Si prega di smaltirlo presso il vostro punto di raccolta rifiuti locale, seguendo le linee guida locali.

Hrvatski - HR
VAŽNO ! – Pročitajte prije početka instalacije.
Žarulja nije uključena. Tip C utikač. Ova lampa je namijenjena isključivo za unutarnju uporabu. Klasificirana je kao IP20 i nije za upotrebu u vlažnim prostorijama. U slučaju oštećenih dijelova, obratite se profesionalnom instalateru za moguću zamjenu. Ako postoje dijelovi koji se ne mogu zamijeniti, lampa se mora odbaciti kao elektronički otpad. Ako je vanjski fleksibilni kabel ili kabel ove svjetiljke oštećen, mora se isključivo zamijeniti proizvođačem ili njegovim servisnim agentom ili slično kvalificiranom osobom kako bi se izbjegla opasnost. Pažljivo slijedite upute za montažu i sačuvajte ih za buduću upotrebu.
Odlaganje korištene opreme
Ne bacajte svoj električni uređaj u kućni otpad. Molimo, odložite ga na lokalnom mjestu za odlaganje otpada, slijedeći lokalne smjernice.

Latviski - LV
SVARĪGI! – Lasiet pirms uzstādīšanas sākšanas.
Spuldze nav iekļauta. C tipa spraudnis. Šī lampa paredzēta tikai iekštelpu lietošanai. Tas ir klasificēts kā IP20 un nav paredzēts lietošanai mitrās telpās. Bojātu daļu gadījumā lūdzu, sazinieties ar profesionālu uzstādītāju iespējamas aizvietošanas nolūkos. Ja ir daļas, kas nevar tikt aizstātas, lampa ir jāiznīcina kā elektroniski atkritumi. Ja šīs lampas ārējais elastīgais vadu vai vadu ir bojāts, tas jāaizstāj izdevīgi tikai ražotājam vai viņa servisa aģentam vai līdzīgi kvalificētai personai, lai izvairītos no bīstamas situācijas. Rūpīgi ievērojiet montāžas instrukcijas un saglabājiet tās nākotnes lietošanai.
Izmantotās ierīces likvidēšana
Nemetiet savu elektrisko ierīci sadzīves atkritumos. Lūdzu, izniciniet to vietējā atkritumu apsaimniekošanas punktā, ievērojot vietējās vadlīnijas.

Lietuvių k. - LT
SVARBU! – Perskaitykite prieš pradedant įrenginio montavimą.
Lemputė nepridedama. C tipo kištukas. Ši lempa skirta tik vidaus naudojimui. Klasifikuojama kaip IP20 ir netinka naudoti drėgnuose patalpose. Gadūjant pažeistų detalių, prašome susisiekti su profesionalu montavimo specialistu dėl galimybės jas pakeisti. Jei yra detalių, kurios negali būti pakeistos, lempa turi būti utilizuota kaip elektroninė atlieka. Jei šio lempos išorinė lanksti kabelis arba kabelis yra pažeistas, jis turi būti išimtinai pakeistas gamintojo arba jo aptarnavimo agento arba panašios kvalifikuotos asmenybės, kad būtų išvengta pavojaus. Atidžiai laikykitės surinkimo instrukcijų ir jas išsaugokite ateities naudojimui.
Naudotos įrangos utilizavimas
Nemėskite savo elektrinės įrangos buitinėse atliekose. Prašome utilizuoti ją savo vietinėje atliekų tvarkymo vietoje, laikantis vietinių gairių.

Nederlands - NL
BELANGRIJK! – Lees voordat u begint met installeren.
Lamp niet inbegrepen. Stekkertype C. Deze lamp is alleen voor gebruik binnenshuis. Geclassificeerd als IP20 en niet geschikt voor gebruik in vochtige ruimtes. In geval van beschadigde onderdelen, neem contact op met een professionele installateur voor mogelijke vervanging. Als er onderdelen zijn die niet kunnen worden vervangen, moet de lamp worden afgevoerd als elektronisch afval. Als de externe flexibele kabel of snoer van deze armatuur beschadigd is, moet het uitsluitend worden vervangen door de fabrikant of zijn serviceagent of een soortgelijk gekwalificeerd persoon om een gevaar te voorkomen. Volg de montage-instructies zorgvuldig en bewaar ze voor toekomstig gebruik.
Afvoer van gebruikte apparatuur
Gooi uw elektrische apparaat niet bij het huishoudelijk afval. Gooi het alstublieft weg bij uw lokale afvalverwerkingspunt, volgens lokale richtlijnen.

Norsk - N
VIKTIG! – Les før installation påbegynnes.
Lyspære følger ikke med. Stikktype C. Denne lampen er kun for innendørs bruk. IP20-klassifisert og er ikke beregnet for bruk i våte rom. Ved skadde deler, vennligst kontakt en profesjonell installatør for eventuell erstatning. Hvis det er deler som ikke kan erstattes, må lampen kasseres som elektronisk avfall. Hvis den eksterne fleksible ledningen eller ledningen til denne armaturen er skadet, skal den utelukkende erstattes av produsenten eller hans serviceagent eller en lignende kvalifisert person for å unngå fare. Følg monteringsanvisningen nøye og behold den for fremtidig bruk.
Avhending av brukt apparat
Ikke kast elektrisk apparat i husholdningsavfallet. Vennligst kast det på ditt lokale avfallsdeponi, i tråd med lokale retningslinjer.

Polski - PL
WAŻNE! – Przeczytaj przed rozpoczęciem instalacji.
Żarówka nie jest dołączona. Wtyk typu C. Ta lampa jest przeznaczona tylko do użytku wewnętrznego. Klasyfikowana jako IP20 i nie nadaje się do użytku w pomieszczeniach wilgotnych. W przypadku uszkodzonych części, skontaktuj się z profesjonalnym instalatorem w celu ewentualnej wymiany. Jeśli są części, które nie mogą być wymienione, lampa musi zostać utylizowana jako elektroodpady. Jeśli zewnętrzny elastyczny przewód lub kabel tego oświetlenia jest uszkodzony, należy go wyłącznie wymienić przez producenta lub jego agenta serwisowego lub podobnie wykwalifikowaną osobę, aby uniknąć zagrożenia. Należy dokładnie przestrzegać instrukcji montażu i zachować je na przyszłość.
Usuwanie zużytego urządzenia
Nie wyrzucaj swojego urządzenia elektrycznego do odpadów domowych. Proszę utylizować je na lokalnym punkcie odbioru odpadów, zgodnie z lokalnymi wytycznymi.

Portugues - PT
IMPORTANTE ! – Ler antes de iniciar a instalação.
Lâmpada não incluída. Tipo de ficha C. Esta lâmpada destina-se apenas para uso em ambientes internos. Classificada como IP20 e não deve ser utilizada em ambientes húmidos. Em caso de peças danificadas, por favor contacte um instalador profissional para possível substituição. Se houver peças que não possam ser substituídas, a lâmpada deve ser descartada como resíduo eletrónico. Se o cabo flexível externo ou cabo desta luminária estiver danificado, ele deverá ser exclusivamente substituído pelo fabricante ou pelo seu agente de serviço ou por uma pessoa qualificada similar para evitar um perigo. Siga cuidadosamente as instruções de montagem e guarde-as para uso futuro.
Descarte do aparelho usado
Não descarte seu aparelho elétrico no lixo doméstico. Por favor, descarte-o no seu ponto local de recolha de resíduos, seguindo as orientações locais.

Română - RO
IMPORTANT ! – Citiți înainte de a începe instalarea.
Becul nu este inclus. Tip de priză C. Această lampă este destinată exclusiv pentru utilizare în interior. Clasificată ca IP20 și nu trebuie utilizată în încăperi umede. În cazul unor piese deteriorate, vă rugăm să contactați un instalator profesionist pentru posibila înlocuire. Dacă există piese care nu pot fi înlocuite, lampa trebuie eliminată ca deșeuri electronice. Dacă cablul flexibil extern sau cablul acestei lămpi este deteriorat, trebuie înlocuit exclusiv de către producător sau de către agentul său de service sau de o persoană calificată similară pentru a evita un pericol. Urmați cu atenție instrucțiunile de asamblare și păstrați-le pentru utilizare viitoare.
Eliminarea aparatului utilizat
Nu aruncați aparatul electric în gunoiul menajer. Vă rugăm să-l eliminați la punctul local de colectare a deșeurilor, respectând ghidurile locale.

Slovenčina - SK
DÔLEŽITÉ ! – Přečtěte si před začátkem instalace.
Žiarovka nie je súčasťou balenia. Typ zástrčky C. Tato lampa je určena pouze pro vnitřní použití. Je klasifikována jako IP20 a není určena k použití ve vlhkých prostorách. V případě poškozených částí kontaktujte profesionálního instalatéra pro možnou výměnu. Pokud jsou části, které nelze nahradit, lampa musí být likvidována jako elektronický odpad. Ak je vonkajší flexibilný kábel alebo kábel tejto lampy poškodený, musí ho výhradne nahradiť výrobca alebo jeho servisný zástupca alebo podobne kvalifikovaná osoba, aby sa predišlo nebezpečenstvu. Pečlivě dodržujte montážní instrukce a uschovejte je pro budoucí použití.
Odstranění použitého spotřebiče
Nehoďte svůj elektrický spotřebič do domácího odpadu. Prosím, odložte ho na místní sběrný dvůr, dodržujíc místní pokyny.

Slovenščina - SLO
POMEMBNO! – Preberite pred začetkom namestitve.
Žarnica ni priložena. Tip vtiča C. Ta svetilka je namenjena samo za notranjo uporabo. Razvrščena kot IP20 in ni primerna za uporabo v vlažnih prostorih. V primeru poškodovanih delov se obrnite na strokovnega montažerja za morebitno zamenjavo. Če obstajajo deli, ki jih ni mogoče zamenjati, mora lampa biti odstranjena kot elektronski odpad. Če je zunanji fleksibilni kabel ali kabel te svetilke poškodovan, ga mora izključno zamenjati proizvajalec ali njegov servisni agent ali podobno usposobljena oseba, da se izognemo nevarnosti. Natančno upoštevajte navodila za montažo in jih shranite za kasnejšo uporabo.
Odlaganje uporabljenega aparata
Ne odvrzite svojega električnega aparata med gospodinjske odpadke. Prosim, odvrzite ga na lokalno mesto za odstranjevanje odpadkov, sledite lokalnim smernicam.

Español - E
IMPORTANTE ! – Leer antes de empezar la instalación.
Bombilla no incluida. Tipo de enchufe C. Esta lámpara es solo para uso en interiores. Clasificada como IP20 y no debe utilizarse en espacios húmedos. En caso de piezas dañadas, por favor, contacte con un instalador profesional para una posible sustitución. Si hay piezas que no pueden ser reemplazadas, la lámpara debe ser desechada como residuo electrónico. Si el cable flexible externo o el cable de esta luminaria está dañado, debe ser reemplazado exclusivamente por el fabricante o su agente de servicio o una persona calificada similar para evitar un peligro. Siga cuidadosamente las instrucciones de montaje y guárdelas para un uso futuro.
Eliminación del aparato usado
No deseche su aparato eléctrico en la basura doméstica. Por favor, deséchelo en su punto local de eliminación de residuos, siguiendo las pautas locales.

Svenska - S
VIKTIGT! – Läs innan du börjar installera.
Glödlampa ingår ej. Stickkontakt typ C. Denna lampa är endast avsedd för inomhusbruk. Klassificerad som IP20 och får inte användas i fuktiga utrymmen. Vid skadade delar, kontakta en professionell installatör för eventuell ersättning. Om det finns delar som inte kan ersättas måste lampan kasseras som elektroniskt avfall. Om den externa flexibla kabeln eller sladden till denna armatur är skadad, ska den uteslutande bytas ut av tillverkaren eller hans serviceagent eller en liknande kvalificerad person för att undvika fara. Följ monteringsanvisningen noggrant och spara den för framtida bruk.
Kassering av använd apparat
Kasta inte din elektriska apparat i hushållssoporna. Vänligen kasta den på din lokala återvinningsstation, enligt lokala riktlinjer.

Čeština - CZ
DŮLEŽITÉ! – Přečtěte si před začátkem instalace.
Žárovka není součástí balení. Zástrčka typu C. Tato lampa je určena pouze pro vnitřní použití. Je klasifikována jako IP20 a není určena k použití ve vlhkých prostorách. V případě poškozených částí kontaktujte profesionálního instalatéra pro možnou výměnu. Pokud jsou části, které nelze nahradit, lampa musí být likvidována jako elektronický odpad. Pokud je vnější flexibilní kabel nebo kabel této lampy poškozen, musí být výhradně nahrazen výrobcem nebo jeho servisním zástupcem nebo podobně kvalifikovanou osobou, aby se předešlo nebezpečí. Pečlivě dodržujte montážní instrukce a uschovejte je pro budoucí použití.
Odstranění použitého spotřebiče
Nehoďte svůj elektrický spotřebič do domácího odpadu. Prosím, odložte ho na místní sběrný dvůr, dodržujíc místní pokyny.

Magyar - H
FONTOS! – Olvassa el a telepítés megkezdése előtt.
Az izzó nem tartozék. C típusú csatlakozó. Ez a lámpa kizárólag beltéri használatra szolgál. IP20-as osztályozású, és nem használható nedves helyiségekben. Sérült alkatrészek esetén kérjük, lépjen kapcsolatba egy szakmai telepítővel lehetséges csere érdekében. Ha olyan alkatrészek vannak, amelyeket nem lehet pótolni, a lámpát elektronikus hulladékként kell eldobni. Ha ennek a világítótestnek a külső rugalmas kábele vagy vezetéke megsérült, azt kizárólag a gyártó vagy a szolgáltatója vagy hasonlóan képzett személy cserélheti ki, hogy elkerüljük a veszélyt. Kövesse gondosan a szerelési utasításokat, és őrizze meg őket a későbbi felhasználás érdekében.
Használt készülék eldobása
Ne dobja el az elektromos készüléket a háztartási hulladékba. Kérjük, dobja el a helyi hulladékgyűjtőhelyen, a helyi irányelveknek megfelelően.

"Bloomingville" creative collection bloomingville ILLUME x "Bloomingville"

Component list: 82044698	
A = 1x	B =
C	D =
E =	F =

Lamp w. plug. 5

"Bloomingville" creative collection bloomingville ILLUME x "Bloomingville"

Assembly instruction: 82044698

Lamp w. plug. 6

"Bloomingville" creative collection bloomingville ILLUME x "Bloomingville"

Lamp w. plug. 7

TEST REPORT N°: ADLO-EGZ-P25040277

For model 82047311

Bloomingville creative collection bloomingvillemini ILLUME x Bloomingville

82047311

English - US
IMPORTANT! – Read before starting to install.
Light bulb not included. Plug type C. This lamp is for indoor use only. IP20 classified and is not for use in wet rooms. In case of any damaged parts, please contact a professional installer for possible replacement. If there are parts that cannot be replaced, the lamp must be disposed as electronic waste.
If the external flexible cable or cord of this luminaire is damaged, it shall be exclusively replaced by the manufacturer or his service agent or a similar qualified person in order to avoid a hazard.
Follow assembly instruction carefully and save for future use.
Dispose of used appliance
Do not dispose your electric appliance in the household waste. Please dispose at your local waste disposal point, by following local guidelines.

Dansk - DK
VIGTIGT! – Læs før installation påbegyndes.
Pære medfølger ikke. Stiktype C. Denne lampe er kun til indendørs brug. IP20 klassificeret og må ikke anvendes i vådrum. I tilfælde af beskadigede dele, kontakt da venligst en professionel installatør for mulig udskiftning. Hvis det er dele som ikke kan udskiftes, skal lampen deponeres i elektronisk affald. Hvis den eksterne fleksible ledning eller ledning af denne lampe er beskadiget, skal den udelukkende udskiftes af producenten eller hans serviceagent eller en lignende kvalificeret person for at undgå fare. Følg samlevejledningen grundigt og gem den til senere brug.
Bortskaffelse af brugt apparat
Smid ikke dit elektriske apparat ud med husholdningsaffaldet. Deponer ved dit lokale affaldsdepot og følg lokale retningslinjer.

Deutsch – DE
WICHTIG! Vor der Installation lesen.
Glühbirne nicht enthalten. Steckertyp C. Diese Lampe ist nur für den Innenbereich geeignet. Sie ist gemäß IP20 klassifiziert und darf nicht in Feuchträumen verwendet werden. Im Falle von beschädigten Teilen wenden Sie sich bitte an einen professionellen Installateur, um mögliche Ersatzteile zu erhalten. Wenn Teile nicht ersetzt werden können, muss die Lampe als Elektroschrott entsorgt werden. Wenn das externe flexible Kabel oder der Kabel dieser Leuchte beschädigt ist, muss es ausschließlich vom Hersteller oder seinem Servicevertreter oder einer ähnlich qualifizierten Person ausgetauscht werden, um eine Gefahr zu vermeiden. Befolgen Sie die Montageanleitung sorgfältig und bewahren Sie sie für zukünftige Verwendung auf.
Entsorgung von Elektrogeräten
Entsorgen Sie Ihr elektrisches Gerät nicht im Hausmüll. Bitte entsorgen Sie es an Ihrer örtlichen Entsorgungsstelle gemäß den örtlichen Richtlinien.

Français – FR
IMPORTANT ! – Lisez avant de commencer l'installation.
Ampoule non incluse. Prise type C. Cette lampe est destinée à un usage intérieur uniquement. Classée IP20, elle ne doit pas être utilisée dans des pièces humides. En cas de pièces endommagées, veuillez contacter un installateur professionnel pour un éventuel remplacement. Si des pièces ne peuvent pas être remplacées, la lampe doit être jetée comme déchet électronique. Si le câble externe flexible ou le cordon de cette luminaire est endommagé, il doit être exclusivement remplacé par le fabricant ou son agent de service ou une personne qualifiée similaire afin d'éviter un danger. Suivez attentivement les instructions de montage et conservez-les pour une utilisation future.
Élimination de l'appareil utilisé
Ne jetez pas votre appareil électrique dans les déchets ménagers. Veuillez le jeter à votre point de collecte local, en suivant les directives locales.

Български - BG
ВАЖНО! – Прочетете преди да започнете инсталирането.
Крушката не е включена. Тип С щепсел. Тази лампа е само за вътрешно помещение. Класифицирана като IP20 и не трябва да се използва в мокри помещения. В случай на повредени части, моля, свържете се с професионален монтажист за възможна замяна. Ако има части, които не могат да бъдат заменени, лампата трябва да се изхвърли като електронно боклук. Ако външният гъвкав кабел или кордон на тази луминера е повреден, той трябва изключително да бъде заменен от производителя или неговият агент за обслужване или подобно квалифицирано лице, за да се избегне опасност. Следвайте внимателно инструкциите за сглобяване и ги запазете за бъдеща употреба.
Изхвърляне на използвано устройство
Не изхвърляйте електрическото си устройство в битовите отпадъци. Моля, изхвърлете го на местно място за изхвърляне на отпадъци, като следвате местните указания.

Eesti keel - EST
OLULINE! – Lugege enne paigaldamise alustamist.
Pirn ei kuulu komplekti. C-tüüpi pistik. See lamp on mõeldud ainult siseruumides kasutamiseks. IP20 klassifitseeritud ning ei sobi kasutamiseks märgades ruumides. Kahjustatud osade korral pöörduge võimaliku asenduse saamiseks professionaalse paigaldaja poole. Kui mõnda osa ei saa asendada, tuleb lamp utiliseerida elektroonilise jäätmena. Kui selle valgusti väline painduv kaabel või juhe on kahjustatud, tuleb see asendada ainult tootja või tema teenindusagendi või samase kvalifitseeritud isiku poolt, et vältida ohtu. Järgige montaaži juhiseid hoolikalt ja hoidke neid tulevikuks alles.
Kasutatud seadme utiliseerimine
Ärge visake oma elektriseadet olmeprügi hulka. Palun utiliseerige see kohalikul jäätmete utiliseerimiskohal, järgides kohalikke juhiseid.

Lamp w. plug. 1

Bloomingville creative collection bloomingvillemini ILLUME x Bloomingville

Suomi - FIN
TÄRKEÄÄ! – Lue ennen asennu aloittamista.
Lamppu ei sisälly toimitukseen. C-tyypin pistoke. Tämä lamppu on tarkoitettu vain sisäkäyttöön. Se on luokiteltu IP20:ksi eikä sovellu kosteisiin tiloihin. Vaurioituneiden osien tapauksessa ota yhteys ammattimaiseen asentajaan mahdollista vaihtoa varten. Jos osia ei voi vaihtaa, lamppu on hävitettävä sähköjätteenä. Jos tämän valaisimen ulkoinen joustava kaapeli tai johto on vaurioitunut, se on vaihdettava yksinomaan valmistajan tai hänen palveluasentajansa tai vastaavan pätevän henkilön toimesta vaaran välttämiseksi. Noudata kokoamisohjeita tarkasti ja säilytä niitä tulevaa käyttöä varten.
Käytetyn laitteen hävittäminen
Älä hävitä sähköistä laitettasi kotitalousjätteiden joukossa. Hävitä se paikallisessa jätekeräyspisteessä noudattaen paikallisia ohjeita.

Αγγλικά - GR
ΣΗΜΑΝΤΙΚΟ! – Διαβάστε πριν ξεκινήσετε την εγκατάσταση.
Ο λαμπτήρας δεν περιλαμβάνεται. Βύσμα τύπου C. Αυτή η λάμπα προορίζεται μόνο για εσωτερική χρήση. Κατηγορία IP20 και δεν πρέπει να χρησιμοποιείται σε υγρούς χώρους. Σε περίπτωση βλαβών, επικοινωνήστε με επαγγελματία εγκαταστάτη για πιθανή αντικατάσταση. Εάν υπάρχουν μέρη που δεν μπορούν να αντικατασταθούν, η λάμπα πρέπει να απορριφθεί ως ηλεκτρονικά απόβλητα. Αν το εξωτερικό εύέλικτο καλώδιο ή καλώδιο αυτού του φωτιστικού έχει υποστεί ζημιά, πρέπει να αντικατασταθεί αποκλειστικά από τον κατασκευαστή ή τον εξουσιοδοτημένο του αντιπρόσωπο ή ένα παρόμοιο κατάλληλο πρόσωπο προκειμένου να αποφευχθεί κάθε επικίνδυνη κατάσταση. Ακολουθήστε προσεκτικά τις οδηγίες συναρμολόγησης και αποθηκεύστε τις για μελλοντική χρήση.
Απόρριψη χρησιμοποιημένης συσκευής
Μην απορρίπτετε την ηλεκτρική σας συσκευή στα οικιακά απορρίμματα. Παρακαλούμε απορρίψτε τη στον τοπικό σας σταθμό απορρίψεως αποβλήτων, ακολουθώντας τις τοπικές οδηγίες.

Italiano - IT
IMPORTANTE ! – Leggere prima di iniziare l'installazione.
Lampadina non inclusa. Spina tipo C. Questa lampada è destinata esclusivamente per uso interno. Classificato IP20 e non deve essere utilizzata in ambienti umidi. In caso di parti danneggiate, contattare un installatore professionale per una possibile sostituzione. Se ci sono parti che non possono essere sostituite, la lampada deve essere smaltita come rifiuto elettronico. Se il cavo flessibile esterno o il cavo di questo lampada è danneggiato, deve essere esclusivamente sostituito dal produttore o dal suo agente di servizio o da una persona qualificata simile per evitare un pericolo. Seguire attentamente le istruzioni di montaggio e conservarle per un utilizzo futuro.
Smaltimento dell'apparecchio usato Non smaltire il vostro apparecchio elettrico tra i rifiuti domestici. Si prega di smaltirlo presso il vostro punto di raccolta rifiuti locale, seguendo le linee guida locali.

Hrvatski - HR
VAŽNO ! – Pročitajte prije početka instalacije.
Žarulja nije uključena. Tip C utikač. Ova lampa je namijenjena isključivo za unutarnju uporabu. Klasificirana je kao IP20 i nije za upotrebu u vlažnim prostorijama. U slučaju oštećenih dijelova, obratite se profesionalnom instalateru za moguću zamjenu. Ako postoje dijelovi koji se ne mogu zamijeniti, lampa se mora odbaciti kao elektronički otpad. Ako je vanjski fleksibilni kabel ili kabel ove svjetiljke oštećen, mora se isključivo zamijeniti proizvođačem ili njegovim servisnim agentom ili slično kvalificiranom osobom kako bi se izbjegla opasnost. Pažljivo slijedite upute za montažu i sačuvajte ih za buduću upotrebu.
Odlaganje korištene opreme
Ne bacajte svoj električni uređaj u kućni otpad. Molimo, odložite ga na lokalnom mjestu za odlaganje otpada, slijedeći lokalne smjernice.

Latviski - LV
SVARĪGI! – Lasiet pirms uzstādīšanas sākšanas.
Spuldze nav iekļauta. C tipa spraudnis. Šī lampa paredzēta tikai iekštelpu lietošanai. Tas ir klasificēts kā IP20 un nav paredzēts lietošanai mitrās telpās. Bojātu daļu gadījumā lūdzu, sazinieties ar profesionālu uzstādītāju iespējamas aizvietošanas nolūkos. Ja ir daļas, kas nevar tikt aizstātas, lampa ir jāiznīcina kā elektroniski atkritumi. Ja šīs lampas ārējais elastīgais vadu vai vadu ir bojāts, tas jāaizstāj izdevīgi tikai ražotājam vai viņa servisa aģentam vai līdzīgi kvalificētai personai, lai izvairītos no bīstamas situācijas. Rūpīgi ievērojiet montāžas instrukcijas un saglabājiet tās nākotnes lietošanai.
Izmantotās ierīces likvidēšana
Nemetiet savu elektrisko ierīci sadzīves atkritumos. Lūdzu, iznīciniet to vietējā atkritumu apsaimniekošanas punktā, ievērojot vietējās vadlīnijas.

Lietuvių k. - LT
SVARBU! – Perskaitykite prieš pradedant įrenginio montavimą.
Lemputė nepridedama. C tipo kištukas. Ši lempa skirta tik vidaus naudojimui. Klasifikuojama kaip IP20 ir netinka naudoti drėgnuose patalpose. Gadūjant pažeistų detalių, prašome susisiekti su profesionalu montavimo specialistu dėl galimybės jas pakeisti. Jei yra detalių, kurios negali būti pakeistos, lempa turi būti utilizuota kaip elektroninė atlieka. Jei šio lempos išorinė lanksti kabelis arba kabelis yra pažeistas, jis turi būti išimtinai pakeistas gamintojo arba jo aptarnavimo agento arba panašios kvalifikuotos asmenybės, kad būtų išvengta pavojaus. Atidžiai laikykitės surinkimo instrukcijų ir jas išsaugokite ateities naudojimui.
Naudotos įrangos utilizavimas
Nemėskite savo elektrinės įrangos buitinėse atliekose. Prašome utilizuoti ją savo vietinėje atliekų tvarkymo vietoje, laikantis vietinių gairių.

Lamp w. plug. 2

Bloomingville creative collection bloomingvillemini ILLUME x Bloomingville

Nederlands - NL
BELANGRIJK! – Lees voordat u begint met installeren.
Lamp niet inbegrepen. Stekkertype C. Deze lamp is alleen voor gebruik binnenshuis. Geclassificeerd als IP20 en niet geschikt voor gebruik in vochtige ruimtes. In geval van beschadigde onderdelen, neem contact op met een professionele installateur voor mogelijke vervanging. Als er onderdelen zijn die niet kunnen worden vervangen, moet de lamp worden afgevoerd als elektronisch afval. Als de externe flexibele kabel of snoer van deze armatuur beschadigd is, moet het uitsluitend worden vervangen door de fabrikant of zijn serviceagent of een soortgelijk gekwalificeerd persoon om een gevaar te voorkomen. Volg de montage-instructies zorgvuldig en bewaar ze voor toekomstig gebruik.
Afvoer van gebruikte apparatuur
Gooi uw elektrische apparaat niet bij het huishoudelijk afval. Gooi het alstublieft weg bij uw lokale afvalverwerkingspunt, volgens lokale richtlijnen.

Norsk - N
VIKTIG! – Les før installation påbegynnes.
Lyspære følger ikke med. Stikktype C. Denne lampen er kun for innendørs bruk. IP20-klassifisert og er ikke beregnet for bruk i våte rom. Ved skadde deler, vennligst kontakt en profesjonell installatør for eventuell erstatning. Hvis det er deler som ikke kan erstattes, må lampen kasseres som elektronisk avfall. Hvis den eksterne fleksible ledningen eller ledningen til denne armaturen er skadet, skal den utelukkende erstattes av produsenten eller hans serviceagent eller en lignende kvalifisert person for å unngå fare. Følg monteringsanvisningen nøye og behold den for fremtidig bruk.
Avhending av brukt apparat
Ikke kast elektrisk apparat i husholdningsavfallet. Vennligst kast det på ditt lokale avfallsdeponi, i tråd med lokale retningslinjer.

Polski - PL
WAŻNE! – Przeczytaj przed rozpoczęciem instalacji.
Żarówka nie jest dołączona. Wtyk typu C. Ta lampa jest przeznaczona tylko do użytku wewnętrznego. Klasyfikowana jako IP20 i nie nadaje się do użytku w pomieszczeniach wilgotnych. W przypadku uszkodzonych części, skontaktuj się z profesjonalnym instalatorem w celu ewentualnej wymiany. Jeśli są części, które nie mogą być wymienione, lampa musi zostać utylizowana jako elektroodpady. Jeśli zewnętrzny elastyczny przewód lub kabel tego oświetlenia jest uszkodzony, należy go wyłącznie wymienić przez producenta lub jego agenta serwisowego lub podobnie wykwalifikowaną osobę, aby uniknąć zagrożenia. Należy dokładnie przestrzegać instrukcji montażu i zachować je na przyszłość.
Usuwanie zużytego urządzenia
Nie wyrzucaj swojego urządzenia elektrycznego do odpadów domowych. Proszę utylizować je na lokalnym punkcie odbioru odpadów, zgodnie z lokalnymi wytycznymi.

Portugues - PT
IMPORTANTE ! – Ler antes de iniciar a instalação.
Lâmpada não incluída. Tipo de ficha C. Esta lâmpada destina-se apenas para uso em ambientes internos. Classificada como IP20 e não deve ser utilizada em ambientes húmidos. Em caso de peças danificadas, por favor contacte um instalador profissional para possível substituição. Se houver peças que não possam ser substituídas, a lâmpada deve ser descartada como resíduo eletrónico. Se o cabo flexível externo ou cabo desta luminária estiver danificado, ele deverá ser exclusivamente substituído pelo fabricante ou pelo seu agente de serviço ou por uma pessoa qualificada similar para evitar um perigo. Siga cuidadosamente as instruções de montagem e guarde-as para uso futuro.
Descarte do aparelho usado
Não descarte seu aparelho elétrico no lixo doméstico. Por favor, descarte-o no seu ponto local de recolha de resíduos, seguindo as orientações locais.

Română - RO
IMPORTANT ! – Citiți înainte de a începe instalarea.
Becul nu este inclus. Tip de priză C. Această lampă este destinată exclusiv pentru utilizare în interior. Clasificată ca IP20 și nu trebuie utilizată în încăperi umede. În cazul unor piese deteriorate, vă rugăm să contactați un instalator profesionist pentru posibila înlocuire. Dacă există piese care nu pot fi înlocuite, lampa trebuie eliminată ca deșeuri electronice. Dacă cablul flexibil extern sau cablul acestei lămpi este deteriorat, trebuie înlocuit exclusiv de către producător sau de către agentul său de service sau de o persoană calificată similară pentru a evita un pericol. Urmați cu atenție instrucțiunile de asamblare și păstrați-le pentru utilizare viitoare.
Eliminarea aparatului utilizat
Nu aruncați aparatul electric în gunoiul menajer. Vă rugăm să-l eliminați la punctul local de colectare a deșeurilor, respectând ghidurile locale.

Slovenčina - SK
DÔLEŽITÉ ! – Prečtěte si před začátkem instalace.
Žiarovka nie je súčasťou balenia. Typ zástrčky C. Toto lampa je určena pouze pro vnitřní použití. Je klasifikována jako IP20 a není určena k použití ve vlhkých prostorách. V případě poškozených částí kontaktujte profesionálního instalatéra pro možnou výměnu. Pokud jsou části, které nelze nahradit, lampa musí být likvidována jako elektronický odpad. Ak je vonkajší flexibilný kábel alebo kábel tejto lampy poškodený, musí ho výhradne nahradiť výrobca alebo jeho servisný zástupca alebo podobne kvalifikovaná osoba, aby sa predišlo nebezpečenstvu. Pečlivě dodržujte montážní instrukce a uschovejte je pro budoucí použití.
Odstranění použitého spotřebiče
Nehoďte svůj elektrický spotřebič do domácího odpadu. Prosím, odložte ho na místní sběrný dvůr, dodržujíc místní pokyny.

Lamp w. plug. 3

Bloomingville creative collection bloomingvillemini ILLUME x Bloomingville

Slovenščina - SLO
POMEMBNO! – Preberite pred začetkom namestitve.
Žarnica ni priložena. Tip vtiča C. Ta svetilka je namenjena samo za notranjo uporabo. Razvrščena kot IP20 in ni primerna za uporabo v vlažnih prostorih. V primeru poškodovanih delov se obrnite na strokovnega montažerja za morebitno zamenjavo. Če obstajajo deli, ki jih ni mogoče zamenjati, mora lampa biti odstranjena kot elektronski odpad. Če je zunanji fleksibilni kabel ali kabel te svetilke poškodovan, ga mora izključno zamenjati proizvajalec ali njegov servisni agent ali podobno usposobljena oseba, da se izognemo nevarnosti. Natančno upoštevajte navodila za montažo in jih shranite za kasnejšo uporabo.
Odlaganje uporabljenega aparata
Ne odvrzite svojega električnega aparata med gospodinjske odpadke. Prosim, odvrzite ga na lokalno mesto za odstranjevanje odpadkov, sledite lokalnim smernicam.

Español - E
IMPORTANTE ! – Leer antes de empezar la instalación.
Bombilla no incluida. Tipo de enchufe C. Esta lámpara es solo para uso en interiores. Clasificada como IP20 y no debe utilizarse en espacios húmedos. En caso de piezas dañadas, por favor, contacte con un instalador profesional para una posible sustitución. Si hay piezas que no pueden ser reemplazadas, la lámpara debe ser desechada como residuo electrónico. Si el cable flexible externo o el cable de esta luminaria está dañado, debe ser reemplazado exclusivamente por el fabricante o su agente de servicio o una persona calificada similar para evitar un peligro. Siga cuidadosamente las instrucciones de montaje y guárdelas para un uso futuro.
Eliminación del aparato usado
No deseche su aparato eléctrico en la basura doméstica. Por favor, deséchelo en su punto local de eliminación de residuos, siguiendo las pautas locales.

Svenska - S
VIKTIGT! – Läs innan du börjar installera.
Glödlampa ingår ej. Stickkontakt typ C. Denna lampa är endast avsedd för inomhusbruk. Klassificerad som IP20 och får inte användas i fuktiga utrymmen. Vid skadade delar, kontakta en professionell installatör för eventuell ersättning. Om det finns delar som inte kan ersättas måste lampan kasseras som elektroniskt avfall. Om den externa flexibla kabeln eller sladden till denna armatur är skadad, ska den uteslutande bytas ut av tillverkaren eller hans serviceagent eller en liknande kvalificerad person för att undvika fara. Följ monteringsanvisningen noggrant och spara den för framtida bruk.
Kassering av använd apparat
Kasta inte din elektriska apparat i hushållssoporna. Vänligen kasta den på din lokala återvinningsstation, enligt lokala riktlinjer.

Čeština - CZ
DŮLEŽITÉ! – Přečtěte si před začátkem instalace.
Žárovka není součástí balení. Zástrčka typu C. Tato lampa je určena pouze pro vnitřní použití. Je klasifikována jako IP20 a není určena k použití ve vlhkých prostorách. V případě poškozených částí kontaktujte profesionálního instalatéra pro možnou výměnu. Pokud jsou části, které nelze nahradit, lampa musí být likvidována jako elektronický odpad. Pokud je vnější flexibilní kabel nebo kabel této lampy poškozen, musí být výhradně nahrazen výrobcem nebo jeho servisním zástupcem nebo podobně kvalifikovanou osobou, aby se předešlo nebezpečí. Pečlivě dodržujte montážní instrukce a uschovejte je pro budoucí použití.
Odstranění použitého spotřebiče
Nehoďte svůj elektrický spotřebič do domácího odpadu. Prosím, odložte ho na místní sběrný dvůr, dodržujíc místní pokyny.

Magyar - H
FONTOS! – Olvassa el a telepítés megkezdése előtt.
Az izzó nem tartozék. C típusú csatlakozó. Ez a lámpa kizárólag beltéri használatra szolgál. IP20-as osztályozású, és nem használható nedves helyiségekben. Sérült alkatrészek esetén kérjük, lépjen kapcsolatba egy szakmai telepítővel lehetséges csere érdekében. Ha olyan alkatrészek vannak, amelyeket nem lehet pótolni, a lámpát elektronikus hulladékként kell eldobni. Ha ennek a világítótestnek a külső rugalmas kábele vagy vezetéke megsérült, azt kizárólag a gyártó vagy a szolgáltatója vagy hasonlóan képzett személy cserélheti ki, hogy elkerüljük a veszélyt. Kövesse gondosan a szerelési utasításokat, és őrizze meg őket a későbbi felhasználás érdekében.
Használt készülék eldobása
Ne dobja el az elektromos készüléket a háztartási hulladékba. Kérjük, dobja el a helyi hulladékgyűjtőhelyen, a helyi irányelveknek megfelelően.

Lamp w. plug. 4

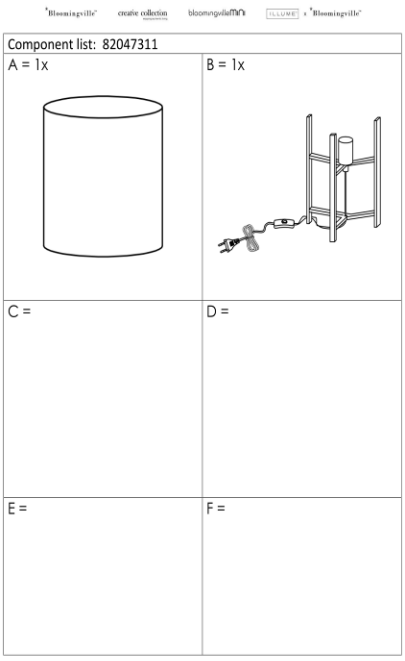
Component list: 82047311
A = 1x
B = 1x
C =
D =
E =
F =
Lamp w. plug.
5

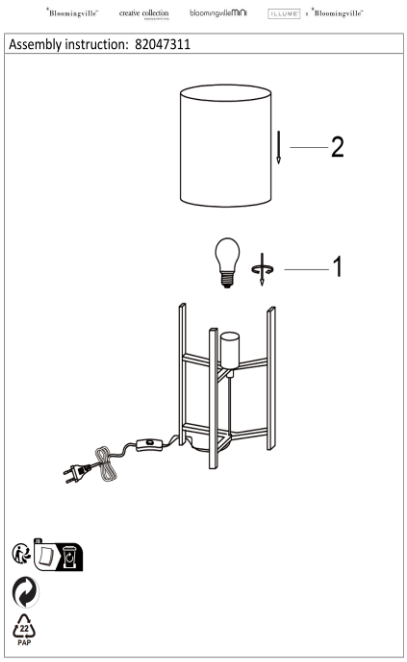
Assembly instruction: 82047311
2
1
PAP
Lamp w. plug.
6

For model 82048614

Bloomingville creative collection bloomingville mini ILLUME x Bloomingville

82048614

English - US

IMPORTANT! – Read before starting to install.

Light bulb not included. Plug type C. This lamp is for indoor use only. IP20 classified and is not for use in wet rooms. In case of any damaged parts, please contact a professional installer for possible replacement. If there are parts that cannot be replaced, the lamp must be disposed as electronic waste.
If the external flexible cable or cord of this luminaire is damaged, it shall be exclusively replaced by the manufacturer or his service agent or a similar qualified person in order to avoid a hazard.
Follow assembly instruction carefully and save for future use.

Dispose of used appliance

Do not dispose your electric appliance in the household waste. Please dispose at your local waste disposal point, by following local guidelines.

Dansk - DK

VIGTIGT! – Læs før installation påbegyndes.

Pære medfølger ikke. Stiktype C. Denne lampe er kun til indendørs brug. IP20 klassificeret og må ikke anvendes i vådrum. I tilfælde af beskadigede dele, kontakt da venligst en professionel installatør for mulig udskiftning. Hvis det er dele som ikke kan udskiftes, skal lampen deponeres i elektronisk affald. Hvis den eksterne fleksible ledning eller ledning af denne lampe er beskadiget, skal den udelukkende udskiftes af producenten eller hans serviceagent eller en lignende kvalificeret person for at undgå fare. Følg samlevejledningen grundigt og gem den til senere brug.

Bortskaffelse af brugt apparat

Smid ikke dit elektriske apparat ud med husholdningsaffaldet. Deponer ved dit lokale affaldsdepot og følg lokale retningslinjer.

Deutsch – DE

WICHTIG! Vor der Installation lesen.

Glühbirne nicht enthalten. Steckertyp C. Diese Lampe ist nur für den Innenbereich geeignet. Sie ist gemäß IP20 klassifiziert und darf nicht in Feuchträumen verwendet werden. Im Falle von beschädigten Teilen wenden Sie sich bitte an einen professionellen Installateur, um mögliche Ersatzteile zu erhalten. Wenn Teile nicht ersetzt werden können, muss die Lampe als Elektroschrott entsorgt werden. Wenn das externe flexible Kabel oder der Kabel dieser Leuchte beschädigt ist, muss es ausschließlich vom Hersteller oder seinem Servicevertreter oder einer ähnlich qualifizierten Person ausgetauscht werden, um eine Gefahr zu vermeiden. Befolgen Sie die Montageanleitung sorgfältig und bewahren Sie sie für zukünftige Verwendung auf.

Entsorgung von Elektrogeräten

Entsorgen Sie Ihr elektrisches Gerät nicht im Hausmüll. Bitte entsorgen Sie es an Ihrer örtlichen Entsorgungsstelle gemäß den örtlichen Richtlinien.

Français – FR

IMPORTANT ! – Lisez avant de commencer l'installation.

Ampoule non incluse. Prise type C. Cette lampe est destinée à un usage intérieur uniquement. Classée IP20, elle ne doit pas être utilisée dans des pièces humides. En cas de pièces endommagées, veuillez contacter un installateur professionnel pour un éventuel remplacement. Si des pièces ne peuvent pas être remplacées, la lampe doit être jetée comme déchet électronique. Si le câble externe flexible ou le cordon de cette luminaire est endommagé, il doit être exclusivement remplacé par le fabricant ou son agent de service ou une personne qualifiée similaire afin d'éviter un danger. Suivez attentivement les instructions de montage et conservez-les pour une utilisation future.

Élimination de l'appareil utilisé

Ne jetez pas votre appareil électrique dans les déchets ménagers. Veuillez le jeter à votre point de collecte local, en suivant les directives locales.

Български - BG

ВАЖНО! – Прочетете преди да започнете инсталирането.

Крушката не е включена. Тип C щепсел. Тази лампа е само за вътрешно помещение. Класифицирана като IP20 и не трябва да се използва в мокри помещения. В случай на повредени части, моля, свържете се с професионален монтажист за възможна замяна. Ако има части, които не могат да бъдат заменени, лампата трябва да се изхвърли като електронно боклук. Ако външният гъвкав кабел или кордон на тази луминера е повреден, той трябва изключително да бъде заменен от производителя или неговият агент за обслужване или подобно квалифицирано лице, за да се избегне опасност. Следвайте внимателно инструкциите за сглобяване и ги запазете за бъдеща употреба.

Изхвърляне на използвано устройство

Не изхвърляйте електрическото си устройство в битовите отпадъци. Моля, изхвърлете го на местно място за изхвърляне на отпадъци, като следвате местните указания.

Eesti keel - EST

OLULINE! – Lugege enne paigaldamise alustamist.

Pirn ei kuulu komplekti. C-tüüpi pistik. See lamp on mõeldud ainult siseruumides kasutamiseks. IP20 klassifitseeritud ning ei sobi kasutamiseks märgades ruumides. Kahjustatud osade korral pöörduge võimaliku asenduse saamiseks professionaalse paigaldaja poole. Kui mõnda osa ei saa asendada, tuleb lamp utiliseerida elektroonilise jäätmena. Kui selle valgusti väline painduv kaabel või juhe on kahjustatud, tuleb see asendada ainult tootja või tema teenindusagendi või samase kvalifitseeritud isiku poolt, et vältida ohtu. Järgige montaaži juhiseid hoolikalt ja hoidke neid tulevikuks alles.

Kasutatud seadme utiliseerimine

Ärge visake oma elektriseadet olmeprügi hulka. Palun utiliseerige see kohalikul jäätmete utiliseerimiskohal, järgides kohalikke juhiseid.

Lamp w. plug. 1

Bloomingville creative collection bloomingville mini ILLUME x Bloomingville

Suomi - FIN

TÄRKEÄÄ! – Lue ennen asennu aloittamista.

Lamppu ei sisälly toimitukseen. C-tyypin pistoke. Tämä lamppu on tarkoitettu vain sisäkäyttöön. Se on luokiteltu IP20:ksi eikä sovellu kosteisiin tiloihin. Vaurioituneiden osien tapauksessa ota yhteys ammattimaiseen asentajaan mahdollista vaihtoa varten. Jos osia ei voi vaihtaa, lamppu on hävitettävä sähköjätteenä. Jos tämän valaisimen ulkoinen joustava kaapeli tai johto on vaurioitunut, se on vaihdettava yksinomaan valmistajan tai hänen palveluasentajansa tai vastaavan pätevän henkilön toimesta vaaran välttämiseksi. Noudata kokoamisohjeita tarkasti ja säilytä niitä tulevaa käyttöä varten.

Käytetyn laitteen hävittäminen

Älä hävitä sähköistä laitettasi kotitalousjätteiden joukossa. Hävitä se paikallisessa jätekeräyspisteessä noudattaen paikallisia ohjeita.

Αγγλικά - GR

ΣΗΜΑΝΤΙΚΟ! – Διαβάστε πριν ξεκινήσετε την εγκατάσταση.

Ο λαμπτήρας δεν περιλαμβάνεται. Βύσμα τύπου C. Αυτή η λάμπα προορίζεται μόνο για εσωτερική χρήση. Κατηγορία IP20 και δεν πρέπει να χρησιμοποιείται σε υγρούς χώρους. Σε περίπτωση βλαβών, επικοινωνήστε με επαγγελματία εγκαταστάτη για πιθανή αντικατάσταση. Εάν υπάρχουν μέρη που δεν μπορούν να αντικατασταθούν, η λάμπα πρέπει να απορριφθεί ως ηλεκτρονικά απόβλητα. Αν το εξωτερικό εύλικτο καλώδιο ή καλώδιο αυτού του φωτιστικού έχει υποστεί ζημιά, πρέπει να αντικατασταθεί αποκλειστικά από τον κατασκευαστή ή τον εξουσιοδοτημένο του αντιπρόσωπο ή ένα παρόμοιο κατάλληλο πρόσωπο προκειμένου να αποφευχθεί κάθε επικίνδυνη κατάσταση. Ακολουθήστε προσεκτικά τις οδηγίες συναρμολόγησης και αποθηκεύστε τις για μελλοντική χρήση.

Απόρριψη χρησιμοποιημένης συσκευής

Μην απορρίπτετε την ηλεκτρική σας συσκευή στα οικιακά απορρίμματα. Παρακαλούμε απορρίψτε τη στον τοπικό σας σταθμό απορρίψεως αποβλήτων, ακολουθώντας τις τοπικές οδηγίες.

Italiano - IT

IMPORTANTE ! – Leggere prima di iniziare l'installazione.

Lampadina non inclusa. Spina tipo C. Questa lampada è destinata esclusivamente per uso interno. Classificato IP20 e non deve essere utilizzata in ambienti umidi. In caso di parti danneggiate, contattare un installatore professionale per una possibile sostituzione. Se ci sono parti che non possono essere sostituite, la lampada deve essere smaltita come rifiuto elettronico. Se il cavo flessibile esterno o il cavo di questa lampada è danneggiato, deve essere esclusivamente sostituito dal produttore o dal suo agente di servizio o da una persona qualificata simile per evitare un pericolo. Seguire attentamente le istruzioni di montaggio e conservarle per un utilizzo futuro.

Smaltimento dell'apparecchio usato Non smaltire il vostro apparecchio elettrico tra i rifiuti domestici. Si prega di smaltirlo presso il vostro punto di raccolta rifiuti locale, seguendo le linee guida locali.

Hrvatski - HR

VAŽNO ! – Pročitajte prije početka instalacije.

Žarulja nije uključena. Tip C utikač. Ova lampa je namijenjena isključivo za unutarnju uporabu. Klasificirana je kao IP20 i nije za upotrebu u vlažnim prostorijama. U slučaju oštećenih dijelova, obratite se profesionalnom instalateru za moguću zamjenu. Ako postoje dijelovi koji se ne mogu zamijeniti, lampa se mora odbaciti kao elektronički otpad. Ako je vanjski fleksibilni kabel ili kabel ove svjetiljke oštećen, mora se isključivo zamijeniti proizvođačem ili njegovim servisnim agentom ili slično kvalificiranom osobom kako bi se izbjegla opasnost. Pažljivo slijedite upute za montažu i sačuvajte ih za buduću upotrebu.

Odlaganje korištene opreme

Ne bacajte svoj električni uređaj u kućni otpad. Molimo, odložite ga na lokalnom mjestu za odlaganje otpada, slijedeći lokalne smjernice.

Latviski - LV

SVARĪGI! – Lasiet pirms uzstādīšanas sākšanas.

Spuldze nav iekļauta. C tipa spraudnis. Šī lampa paredzēta tikai iekštelpu lietošanai. Tas ir klasificēts kā IP20 un nav paredzēts lietošanai mitrās telpās. Bojātu daļu gadījumā lūdzu, sazinieties ar profesionālu uzstādītāju iespējamas aizvietošanas nolūkos. Ja ir daļas, kas nevar tikt aizstātas, lampa ir jāiznīcina kā elektroniski atkritumi. Ja šīs lampas ārējais elastīgais vadu vai vadu ir bojāts, tas jāaizstāj izdevīgi tikai ražotājam vai viņa servisa aģentam vai līdzīgi kvalificētai personai, lai izvairītos no bīstamas situācijas. Rūpīgi ievērojiet montāžas instrukcijas un saglabājiet tās nākotnes lietošanai.

Izmantotās ierīces likvidēšana

Nemetiet savu elektrisko ierīci sadzīves atkritumos. Lūdzu, iznīciniet to vietējā atkritumu apsaimniekošanas punktā, ievērojot vietējās vadlīnijas.

Lietuvių k. - LT

SVARBU! – Perskaitykite prieš pradedant įrenginio montavimą.

Lemputė nepridedama. C tipo kištukas. Ši lempa skirta tik vidaus naudojimui. Klasifikuojama kaip IP20 ir netinka naudoti drėgnuose patalpose. Gadūjant pažeistų detalių, prašome susisiekti su profesionalių montavimo specialistu dėl galimybės jas pakeisti. Jei yra detalių, kurios negali būti pakeistos, lempa turi būti utilizuota kaip elektroninė atlieka. Jei šio lempos išorinė lanksti kabelis arba kabelis yra pažeistas, jis turi būti išimtinai pakeistas gamintojo arba jo aptarnavimo agento arba panašios kvalifikuotos asmenybės, kad būtų išvengta pavojaus. Atidžiai laikykitės surinkimo instrukcijų ir jas išsaugokite ateities naudojimui.

Naudotos įrangos utilizavimas

Nemėkite savo elektrinės įrangos buitinėse atliekose. Prašome utilizuoti ją savo vietinėje atliekų tvarkymo vietoje, laikantis vietinių gairių.

Lamp w. plug. 2

Bloomingville creative collection bloomingville mini ILLUME x Bloomingville

Nederlands - NL

BELANGRIJK! – Lees voordat u begint met installeren.

Lamp niet inbegrepen. Stekkertype C. Deze lamp is alleen voor gebruik binnenshuis. Geclassificeerd als IP20 en niet geschikt voor gebruik in vochtige ruimtes. In geval van beschadigde onderdelen, neem contact op met een professionele installateur voor mogelijke vervanging. Als er onderdelen zijn die niet kunnen worden vervangen, moet de lamp worden afgevoerd als elektronisch afval. Als de externe flexibele kabel of snoer van deze armatuur beschadigd is, moet het uitsluitend worden vervangen door de fabrikant of zijn serviceagent of een soortgelijk gekwalificeerd persoon om een gevaar te voorkomen. Volg de montage-instructies zorgvuldig en bewaar ze voor toekomstig gebruik.

Afvoer van gebruikte apparatuur

Gooi uw elektrische apparaat niet bij het huishoudelijk afval. Gooi het alstublieft weg bij uw lokale afvalverwerkingspunt, volgens lokale richtlijnen.

Norsk - N

VIKTIG! – Les før installation påbegynnes.

Lyspære følger ikke med. Stikktype C. Denne lampen er kun for innendørs bruk. IP20-klassifisert og er ikke beregnet for bruk i våte rom. Ved skadde deler, vennligst kontakt en profesjonell installatør for eventuell erstatning. Hvis det er deler som ikke kan erstattes, må lampen kasseres som elektronisk avfall. Hvis den eksterne fleksible ledningen eller ledningen til denne armaturen er skadet, skal den utelukkende erstattes av produsenten eller hans serviceagent eller en lignende kvalifisert person for å unngå fare. Følg monteringsanvisningen nøye og behold den for fremtidig bruk.

Avhending av brukt apparat

Ikke kast elektrisk apparat i husholdningsavfallet. Vennligst kast det på ditt lokale avfallsdeponi, i tråd med lokale retningslinjer.

Polski - PL

WAŻNE! – Przeczytaj przed rozpoczęciem instalacji.

Żarówka nie jest dołączona. Wtyk typu C. Ta lampa jest przeznaczona tylko do użytku wewnętrznego. Klasyfikowana jako IP20 i nie nadaje się do użytku w pomieszczeniach wilgotnych. W przypadku uszkodzonych części, skontaktuj się z profesjonalnym instalatorem w celu ewentualnej wymiany. Jeśli są części, które nie mogą być wymienione, lampa musi zostać utylizowana jako elektroodpady. Jeśli zewnętrzny elastyczny przewód lub kabel tego oświetlenia jest uszkodzony, należy go wyłącznie wymienić przez producenta lub jego agenta serwisowego lub podobnie wykwalifikowaną osobę, aby uniknąć zagrożenia. Należy dokładnie przestrzegać instrukcji montażu i zachować je na przyszłość.

Usuwanie zużytego urządzenia

Nie wyrzucaj swojego urządzenia elektrycznego do odpadów domowych. Proszę utylizować je na lokalnym punkcie odbioru odpadów, zgodnie z lokalnymi wytycznymi.

Portugues - PT

IMPORTANTE ! – Ler antes de iniciar a instalação.

Lâmpada não incluída. Tipo de ficha C. Esta lâmpada destina-se apenas para uso em ambientes internos. Classificada como IP20 e não deve ser utilizada em ambientes húmidos. Em caso de peças danificadas, por favor contacte um instalador profissional para possível substituição. Se houver peças que não possam ser substituídas, a lâmpada deve ser descartada como resíduo eletrónico. Se o cabo flexível externo ou cabo desta luminária estiver danificado, ele deverá ser exclusivamente substituído pelo fabricante ou pelo seu agente de serviço ou por uma pessoa qualificada similar para evitar um perigo. Siga cuidadosamente as instruções de montagem e guarde-as para uso futuro.

Descarte do aparelho usado

Não descarte seu aparelho elétrico no lixo doméstico. Por favor, descarte-o no seu ponto local de recolha de resíduos, seguindo as orientações locais.

Română - RO

IMPORTANT ! – Citiți înainte de a începe instalarea.

Becul nu este inclus. Tip de priză C. Această lampă este destinată exclusiv pentru utilizare în interior. Clasificată ca IP20 și nu trebuie utilizată în încăperi umede. În cazul unor piese deteriorate, vă rugăm să contactați un instalator profesionist pentru posibila înlocuire. Dacă există piese care nu pot fi înlocuite, lampa trebuie eliminată ca deșeuri electronice. Dacă cablul flexibil extern sau cablul acestei lămpi este deteriorat, trebuie înlocuit exclusiv de către producător sau de către agentul său de service sau de o persoană calificată similară pentru a evita un pericol. Urmați cu atenție instrucțiunile de asamblare și păstrați-le pentru utilizare viitoare.

Eliminarea aparatului utilizat

Nu aruncați aparatul electric în gunoiul menajer. Vă rugăm să-l eliminați la punctul local de colectare a deșeurilor, respectând ghidurile locale.

Slovenčina - SK

DÔLEŽITÉ ! – Prečítajte si pred začiatkom inštalácie.

Žiarovka nie je súčasťou balenia. Typ zástrčky C. Táto lampa je určena pouze pro vnitřní použití. Je klasifikována jako IP20 a není určena k použití ve vlhkých prostorách. V případě poškozených částí kontaktujte profesionálního instalatéra pro možnou výměnu. Pokud jsou části, které nelze nahradit, lampa musí být likvidována jako elektronický odpad. Ak je vonkajší flexibilný kábel alebo kábel tejto lampy poškodený, musí ho výhradne nahradiť výrobca alebo jeho servisný zástupca alebo podobne kvalifikovaná osoba, aby sa predišlo nebezpečenstvu. Pečlivě dodržujte montážní instrukce a uschovejte je pro budoucí použití.

Odstranění použitého spotřebiče

Nehoďte svůj elektrický spotřebič do domácího odpadu. Prosím, odložte ho na místní sběrný dvůr, dodržujíc místní pokyny.

Lamp w. plug. 3

Bloomingville creative collection bloomingville mini ILLUME x Bloomingville

Slovenščina - SLO

POMEMBNO! – Preberite pred začetkom namestitve.

Žarnica ni priložena. Tip vtiča C. Ta svetilka je namenjena samo za notranjo uporabo. Razvrščena kot IP20 in ni primerna za uporabo v vlažnih prostorih. V primeru poškodovanih delov se obrnite na strokovnega montažerja za morebitno zamenjavo. Če obstajajo deli, ki jih ni mogoče zamenjati, mora lampa biti odstranjena kot elektronski odpad. Če je zunanji fleksibilni kabel ali kabel te svetilke poškodovan, ga mora izključno zamenjati proizvajalec ali njegov servisni agent ali podobno usposobljena oseba, da se izognemo nevarnosti. Natančno upoštevajte navodila za montažo in jih shranite za kasnejšo uporabo.

Odlaganje uporabljenega aparata

Ne odvrzite svojega električnega aparata med gospodinjske odpadke. Prosim, odvrzite ga na lokalno mesto za odstranjevanje odpadkov, sledite lokalnim smernicam.

Español - E

IMPORTANTE ! – Leer antes de empezar la instalación.

Bombilla no incluida. Tipo de enchufe C. Esta lámpara es solo para uso en interiores. Clasificada como IP20 y no debe utilizarse en espacios húmedos. En caso de piezas dañadas, por favor, contacte con un instalador profesional para una posible sustitución. Si hay piezas que no pueden ser reemplazadas, la lámpara debe ser desechada como residuo electrónico. Si el cable flexible externo o el cable de esta luminaria está dañado, debe ser reemplazado exclusivamente por el fabricante o su agente de servicio o una persona calificada similar para evitar un peligro. Siga cuidadosamente las instrucciones de montaje y guárdelas para un uso futuro.

Eliminación del aparato usado

No deseche su aparato eléctrico en la basura doméstica. Por favor, deséchelo en su punto local de eliminación de residuos, siguiendo las pautas locales.

Svenska - S

VIKTIGT! – Läs innan du börjar installera.

Glödlampa ingår ej. Stickkontakt typ C. Denna lampa är endast avsedd för inomhusbruk. Klassificerad som IP20 och får inte användas i fuktiga utrymmen. Vid skadade delar, kontakta en professionell installatör för eventuell ersättning. Om det finns delar som inte kan ersättas måste lampan kasseras som elektroniskt avfall. Om den externa flexibla kabeln eller sladden till denna armatur är skadad, ska den uteslutande bytas ut av tillverkaren eller hans serviceagent eller en liknande kvalificerad person för att undvika fara. Följ monteringsanvisningen noggrant och spara den för framtida bruk.

Kassering av använd apparat

Kasta inte din elektriska apparat i hushållssoporna. Vänligen kasta den på din lokala återvinningsstation, enligt lokala riktlinjer.

Čeština - CZ

DŮLEŽITÉ! – Přečtěte si před začátkem instalace.

Žárovka není součástí balení. Zástrčka typu C. Tato lampa je určena pouze pro vnitřní použití. Je klasifikována jako IP20 a není určena k použití ve vlhkých prostorách. V případě poškozených částí kontaktujte profesionálního instalatéra pro možnou výměnu. Pokud jsou části, které nelze nahradit, lampa musí být likvidována jako elektronický odpad. Pokud je vnější flexibilní kabel nebo kabel této lampy poškozen, musí být výhradně nahrazen výrobcem nebo jeho servisním zástupcem nebo podobně kvalifikovanou osobou, aby se předešlo nebezpečí. Pečlivě dodržujte montážní instrukce a uschovejte je pro budoucí použití.

Odstranění použitého spotřebiče

Nehoďte svůj elektrický spotřebič do domácího odpadu. Prosím, odložte ho na místní sběrný dvůr, dodržujíc místní pokyny.

Magyar - H

FONTOS! – Olvassa el a telepítés megkezdése előtt.

Az izzó nem tartozék. C típusú csatlakozó. Ez a lámpa kizárólag beltéri használatra szolgál. IP20-as osztályozású, és nem használható nedves helyiségekben. Sérült alkatrészek esetén kérjük, lépjen kapcsolatba egy szakmai telepítővel lehetséges csere érdekében. Ha olyan alkatrészek vannak, amelyeket nem lehet pótolni, a lámpát elektronikus hulladékként kell eldobni. Ha ennek a világítótestnek a külső rugalmas kábele vagy vezetéke megsérült, azt kizárólag a gyártó vagy a szolgáltatója vagy hasonlóan képzett személy cserélheti ki, hogy elkerüljük a veszélyt. Kövesse gondosan a szerelési utasításokat, és őrizze meg őket a későbbi felhasználás érdekében.

Használt készülék eldobása

Ne dobja el az elektromos készüléket a háztartási hulladékba. Kérjük, dobja el a helyi hulladékgyűjtőhelyen, a helyi irányelveknek megfelelően.

Lamp w. plug. 4

"Bloomingville" creative collection bloomingville ILLUME x "Bloomingville"

Component list: 82048614

A = 1x 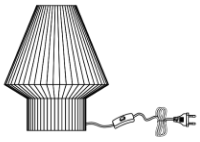	B =
C =	D =
E =	F =

Lamp w. plug. 5

"Bloomingville" creative collection bloomingville ILLUME x "Bloomingville"

Assembly instruction: 82048614

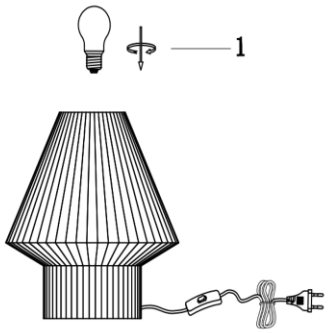

Lamp w. plug. 6

For model 82049055

Bloomingville creative collection bloomingvillemini ILLUME x Bloomingville

82049055

English - US
IMPORTANT! – Read before starting to install.
This lamp is for indoor use only. IP20 classified and is not for use in wet rooms. In case of any damaged parts, please contact a professional installer for possible replacement. If there are parts that cannot be replaced, the lamp must be disposed as electronic waste.
The cord of this lamp is non-removable and cannot be replaced. If the cord is damaged, the lamp shall be destroyed.
Follow assembly instruction carefully and save for future use.
Dispose of used appliance
Do not dispose your electric appliance in the household waste. Please dispose at your local waste disposal point, by following local guidelines.

Dansk - DK
VIGTIGT! – Læs før installation påbegyndes.
Denne lampe er kun til indendørs brug. IP20 klassificeret og må ikke anvendes i vådrum. I tilfælde af beskadigede dele, kontakt da venligst en professionel installatør for mulig udskiftning. Hvis det er dele som ikke kan udskiftes, skal lampen deponeres i elektronisk affald.
Ledningen til denne lampe kan ikke fjernes og kan ikke udskiftes. Hvis ledningen er beskadiget, skal lampen destrueres.
Følg samlevejledningen grundigt og gem den til senere brug.
Bortskaffelse af brugt apparat
Smid ikke dit elektriske apparat ud med husholdningsaffaldet. Deponer ved dit lokale affaldsdepot og følg lokale retningslinjer.

Deutsch – DE
WICHTIG! Vor der Installation lesen.
Diese Lampe ist nur für den Innenbereich geeignet. Sie ist gemäß IP20 klassifiziert und darf nicht in Feuchträumen verwendet werden. Im Falle von beschädigten Teilen wenden Sie sich bitte an einen professionellen Installateur, um mögliche Ersatzteile zu erhalten. Wenn Teile nicht ersetzt werden können, muss die Lampe als Elektroschrott entsorgt werden.
Das Kabel dieser Lampe ist fest verbaut und kann nicht ausgetauscht werden. Wenn das Kabel beschädigt ist, muss die Lampe zerstört werden.
Befolgen Sie die Montageanleitung sorgfältig und bewahren Sie sie für zukünftige Verwendung auf.
Entsorgung von Elektrogeräten
Entsorgen Sie Ihr elektrisches Gerät nicht im Hausmüll. Bitte entsorgen Sie es an Ihrer örtlichen Entsorgungsstelle gemäß den örtlichen Richtlinien.

Français – FR
IMPORTANT ! – Lisez avant de commencer l'installation.
Cette lampe est destinée à un usage intérieur uniquement. Classée IP20, elle ne doit pas être utilisée dans des pièces humides. En cas de pièces endommagées, veuillez contacter un installateur professionnel pour un éventuel remplacement. Si des pièces ne peuvent pas être remplacées, la lampe doit être jetée comme déchet électronique.
Le cordon de cette lampe est fixe et ne peut pas être remplacé. Si le cordon est endommagé, la lampe doit être détruite.
Suivez attentivement les instructions de montage et conservez-les pour une utilisation future.
Élimination de l'appareil utilisé
Ne jetez pas votre appareil électrique dans les déchets ménagers. Veuillez le jeter à votre point de collecte local, en suivant les directives locales.

Български - BG
ВАЖНО! – Прочетете преди да започнете инсталирането.
Тази лампа е само за вътрешно помещение. Класифицирана като IP20 и не трябва да се използва в мокри помещения. В случай на повредени части, моля, свържете се с професионален монтажист за възможна замяна. Ако има части, които не могат да бъдат заменени, лампата трябва да се изхвърли като електронно боклук.
Кабелът на тази лампа е неподвижен и не може да бъде заменен. Ако кабелът е повреден, лампата трябва да бъде унищожена.
Следвайте внимателно инструкциите за сглобяване и ги запазете за бъдеща употреба.
Изхвърляне на използвано устройство
Не изхвърляйте електрическото си устройство в битовите отпадъци. Моля, изхвърлете го на местно място за изхвърляне на отпадъци, като следвате местните указания.

Eesti keel - EST
OLULINE! – Lugege enne paigaldamise alustamist.
See lamp on mõeldud ainult siseruumides kasutamiseks. IP20 klassifitseeritud ning ei sobi kasutamiseks märgades ruumides. Kahjustatud osade korral pöörduge võimaliku asenduse saamiseks professionaalse paigaldaja poole. Kui mõnda osa ei saa asendada, tuleb lamp utiliseerida elektroonilise jäätmena.
Selle lambi juhe on püsivalt kinnitatud ja seda ei saa välja vahetada. Kui juhe on kahjustatud, tuleb lamp hävitada.
Järgige montaaži juhiseid hoolikalt ja hoidke neid tulevikuks alles.
Kasutatud seadme utiliseerimine
Ärge visake oma elektriseadet olmeprügi hulka. Palun utiliseerige see kohalikul jäätmete utiliseerimiskohal, järgides kohalikke juhiseid.

Bloomingville creative collection bloomingvillemini ILLUME x Bloomingville

Suomi - FIN
TÄRKEÄÄ! – Lue ennen asennu aloittamista.
Tämä lamppu on tarkoitettu vain sisäkäyttöön. Se on luokiteltu IP20:ksi eikä sovellu kosteisiin tiloihin. Vaurioituneiden osien tapauksessa ota yhteys ammattimaiseen asentajaan mahdollista vaihtoa varten. Jos osia ei voi vaihtaa, lamppu on hävitettävä sähköjätteenä.
Tämän lampun johtoa ei voi irrottaa eikä vaihtaa. Jos johto vaurioituu, lamppu on hävitettävä.
Noudata kokoamisohjeita tarkasti ja säilytä niitä tulevaa käyttöä varten.
Käytetyn laitteen hävittäminen
Älä hävitä sähköistä laitettasi kotitalousjätteiden joukossa. Hävitä se paikallisessa jätekeräyspisteessä noudattaen paikallisia ohjeita.

Αγγλικά - GR
ΣΗΜΑΝΤΙΚΟ! – Διαβάστε πριν ξεκινήσετε την εγκατάσταση.
Αυτή η λάμπα προορίζεται μόνο για εσωτερική χρήση. Κατηγορία IP20 και δεν πρέπει να χρησιμοποιείται σε υγρούς χώρους. Σε περίπτωση βλαβών, επικοινωνήστε με επαγγελματία εγκαταστάτη για πιθανή αντικατάσταση. Εάν υπάρχουν μέρη που δεν μπορούν να αντικατασταθούν, η λάμπα πρέπει να απορριφθεί ως ηλεκτρονικά απόβλητα.
Το καλώδιο αυτού του φωτιστικού είναι μη αφαιρούμενο και δεν μπορεί να αντικατασταθεί. Εάν το καλώδιο υποστεί ζημιά, το φωτιστικό πρέπει να καταστραφεί.
Ακολουθήστε προσεκτικά τις οδηγίες συναρμολόγησης και αποθηκεύστε τις για μελλοντική χρήση.
Απόρριψη χρησιμοποιημένης συσκευής
Μην απορρίπτετε την ηλεκτρική σας συσκευή στα οικιακά απορρίμματα. Παρακαλούμε απορρίψτε τη στον τοπικό σας σταθμό απορρίψεως αποβλήτων, ακολουθώντας τις τοπικές οδηγίες.

Italiano - IT
IMPORTANTE ! – Leggere prima di iniziare l'installazione.
Questa lampada è destinata esclusivamente per uso interno. Classificato IP20 e non deve essere utilizzato in ambienti umidi. In caso di parti danneggiate, contattare un installatore professionale per una possibile sostituzione. Se ci sono parti che non possono essere sostituite, la lampada deve essere smaltita come rifiuto elettronico.
Il cavo di questa lampada non è rimovibile e non può essere sostituito. Se il cavo è danneggiato, la lampada deve essere distrutta.
Seguire attentamente le istruzioni di montaggio e conservarle per un utilizzo futuro.
Smaltimento dell'apparecchio usato Non smaltire il vostro apparecchio elettrico tra i rifiuti domestici. Si prega di smaltirlo presso il vostro punto di raccolta rifiuti locale, seguendo le linee guida locali.

Hrvatski - HR
VAŽNO ! – Pročitajte prije početka instalacije.
Ova lampa je namijenjena isključivo za unutarnju uporabu. Klasificirana je kao IP20 i nije za upotrebu u vlažnim prostorijama. U slučaju oštećenih dijelova, obratite se profesionalnom instalateru za moguću zamjenu. Ako postoje dijelovi koji se ne mogu zamijeniti, lampa se mora odbaciti kao elektronički otpad.
Kabel ove lampe je nepodijeljiv i nije moguće zamijeniti. Ako je kabel oštećen, lampa se mora uništiti.
Pažljivo slijedite upute za montažu i sačuvajte ih za buduću upotrebu.
Odlaganje korištene opreme
Ne bacajte svoj električni uređaj u kućni otpad. Molimo, odložite ga na lokalnom mjestu za odlaganje otpada, slijedeći lokalne smjernice.

Latviski - LV
SVARĪGI! – Lasiet pirms uzstādīšanas sākšanas.
Šī lampa paredzēta tikai iekštelpu lietošanai. Tas ir klasificēts kā IP20 un nav paredzēts lietošanai mitrās telpās. Bojātu daļu gadījumā lūdzu, sazinieties ar profesionālu uzstādītāju iespējamas aizvietošanas nolūkos. Ja ir daļas, kas nevar tikt aizstātas, lampa ir jāiznīcina kā elektroniski atkritumi.
Šīs lampas vads ir nepārvietojams un nevar tikt aizstāts. Ja vads ir bojāts, lampu jānogalina.
Rūpīgi ievērojiet montāžas instrukcijas un saglabājiet tās nākotnes lietošanai.
Izmantotās ierīces likvidēšana
Nemetiet savu elektrisko ierīci sadzīves atkritumos. Lūdzu, iznīciniet to vietējā atkritumu apsaimniekošanas punktā, ievērojot vietējās vadlīnijas.

Lietuvių k. - LT
SVARBU! – Perskaitykite prieš pradedant įrenginio montavimą.
Ši lempa skirta tik vidaus naudojimui. Klasifikuojama kaip IP20 ir netinka naudoti drėgnuose patalpose. Gadūjant pažeistų detalių, prašome susisiekti su profesionaliu montavimo specialistu dėl galimybės jas pakeisti. Jei yra detalių, kurios negali būti pakeistos, lempa turi būti utilizuota kaip elektroninė atlieka.
Šios lempos kabelis negali būti išimtas ar nepakeistas. Jei kabelis yra pažeistas, lempa turi būti sunaikinta.
Atidžiai laikykitės surinkimo instrukcijų ir jas išsaugokite ateities naudojimui.
Naudotos įrangos utilizavimas
Nemėkite savo elektrinės įrangos buitinėse atliekose. Prašome utilizuoti ją savo vietinėje atliekų tvarkymo vietoje, laikantis vietinių gairių.

Bloomingville creative collection bloomingvillemini ILLUME x Bloomingville

Nederlands - NL
BELANGRIJK! – Lees voordat u begint met installeren.
Deze lamp is alleen voor gebruik binnenshuis. Geclassificeerd als IP20 en niet geschikt voor gebruik in vochtige ruimtes. In geval van beschadigde onderdelen, neem contact op met een professionele installateur voor mogelijke vervanging. Als er onderdelen zijn die niet kunnen worden vervangen, moet de lamp worden afgevoerd als elektronisch afval.
Het snoer van deze lamp is niet verwijderbaar en kan niet worden vervangen. Als het snoer beschadigd is, moet de lamp worden vernietigd.
Volg de montage-instructies zorgvuldig en bewaar ze voor toekomstig gebruik.
Afvoer van gebruikte apparatuur
Gooi uw elektrische apparaat niet bij het huishoudelijk afval. Gooi het alstublieft weg bij uw lokale afvalverwerkingspunt, volgens lokale richtlijnen.

Norsk - N
VIKTIG! – Les før installation påbegynnes.
Denne lampen er kun for innendørs bruk. IP20-klassifisert og er ikke beregnet for bruk i våte rom. Ved skadde deler, vennligst kontakt en profesjonell installatør for eventuell erstatning. Hvis det er deler som ikke kan erstattes, må lampen kasseres som elektronisk avfall.
Ledningen til denne lampen er ikke avtagbar og kan ikke erstattes. Hvis ledningen blir skadet, må lampen ødelegges.
Følg monteringsanvisningen nøye og behold den for fremtidig bruk.
Avhending av brukt apparat
Ikke kast elektrisk apparat i husholdningsavfallet. Vennligst kast det på ditt lokale avfallsdeponi, i tråd med lokale retningslinjer.

Polski - PL
WAŻNE! – Przeczytaj przed rozpoczęciem instalacji.
Ta lampa jest przeznaczona tylko do użytku wewnętrznego. Klasyfikowana jako IP20 i nie nadaje się do użytku w pomieszczeniach wilgotnych. W przypadku uszkodzonych części, skontaktuj się z profesjonalnym instalatorem w celu ewentualnej wymiany. Jeśli są części, które nie mogą być wymienione, lampa musi zostać utylizowana jako elektroodpady.
El cable de esta lámpara no es removible y no puede ser reemplazado. Si el cable está dañado, la lámpara debe ser destruida.
Należy dokładnie przestrzegać instrukcji montażu i zachować je na przyszłość.
Usuwanie zużytego urządzenia
Nie wyrzucaj swojego urządzenia elektrycznego do odpadów domowych. Proszę utylizować je na lokalnym punkcie odbioru odpadów, zgodnie z lokalnymi wytycznymi.

Portugues - PT
IMPORTANTE ! – Ler antes de iniciar a instalação.
Esta lâmpada destina-se apenas para uso em ambientes internos. Classificada como IP20 e não deve ser utilizado em ambientes húmidos. Em caso de peças danificadas, por favor contacte um instalador profissional para possível substituição. Se houver peças que não possam ser substituídas, a lâmpada deve ser descartada como resíduo eletrónico.
Sladden till denna lampa är oavtagbar och kan inte ersättas. Om sladden är skadad ska lampan förstöras.
Siga cuidadosamente as instruções de montagem e guarde-as para uso futuro.
Descarte do aparelho usado
Não descarte seu aparelho elétrico no lixo doméstico. Por favor, descarte-o no seu ponto local de recolha de resíduos, seguindo as orientações locais.

Română - RO
IMPORTANT ! – Citiți înainte de a începe instalarea.
Această lampă este destinată exclusiv pentru utilizare în interior. Clasificată ca IP20 și nu trebuie utilizată în încăperi umede. În cazul unor piese deteriorate, vă rugăm să contactați un instalator profesionist pentru posibila înlocuire. Dacă există piese care nu pot fi înlocuite, lampa trebuie eliminată ca deșeuri electronice.
Kabel této lampy není odnímatelný a nelze ho nahradit. Pokud je kabel poškozen, lampa musí být zničena.
Urmați cu atenție instrucțiunile de asamblare și păstrați-le pentru utilizare viitoare.
Eliminarea aparatului utilizat
Nu aruncați aparatul electric în gunoiul menajer. Vă rugăm să-l eliminați la punctul local de colectare a deșeurilor, respectând ghidurile locale.

Slovenčina - SK
DŮLEŽITÉ ! – Přečtěte si před začátkem instalace.
Tato lampa je určena pouze pro vnitřní použití. Je klasifikována jako IP20 a není určena k použití ve vlhkých prostorách. V případě poškozených částí kontaktujte profesionálního instalatéra pro možnou výměnu. Pokud jsou části, které nelze nahradit, lampa musí být likvidována jako elektronický odpad.
Ennek a lámpának a vezetéke nem eltávolítható és nem cserélhető ki. Ha a vezeték megsérül, a lámpát el kell pusztítani.
Pečlivě dodržujte montážní instrukce a uschovejte je pro budoucí použití.
Odstranění použitého spotřebiče
Nehoďte svůj elektrický spotřebič do domácího odpadu. Prosím, odložte ho na místní sběrný dvůr, dodržujíc místní pokyny.

Bloomingville creative collection bloomingvillemini ILLUME x Bloomingville

Slovenščina - SLO
POMEMBNO! – Preberite pred začetkom namestitve.
Ta svetilka je namenjena samo za notranjo uporabo. Razvrščena kot IP20 in ni primerna za uporabo v vlažnih prostorih. V primeru poškodovanih delov se obrnite na strokovnega montažerja za morebitno zamenjavo. Če obstajajo deli, ki jih ni mogoče zamenjati, mora lampa biti odstranjena kot elektronski odpad.
Przewód tej lampy jest nierozłączny i nie może być wymieniony. Jeśli przewód zostanie uszkodzony, lampa powinna być zniszczona.
Natančno upoštevajte navodila za montažo in jih shranite za kasnejšo uporabo.
Odlaganje uporabljenega aparata
Ne odvrzite svojega električnega aparata med gospodinjske odpadke. Prosim, odvrzite ga na lokalno mesto za odstranjevanje odpadkov, sledite lokalnim smernicam.

Español - E
IMPORTANTE ! – Leer antes de empezar la instalación.
Esta lámpara es solo para uso en interiores. Clasificada como IP20 y no debe utilizarse en espacios húmedos. En caso de piezas dañadas, por favor, contacte con un instalador profesional para una posible sustitución. Si hay piezas que no pueden ser reemplazadas, la lámpara debe ser desechada como residuo electrónico.
Kábel tejto lampy je neodnímateľný a nemožno ho vymeniť. Ak je kábel poškodený, lampa sa musí zničiť.
Siga cuidadosamente las instrucciones de montaje y guárdelas para un uso futuro.
Eliminación del aparato usado
No deseche su aparato eléctrico en la basura doméstica. Por favor, deséchelo en su punto local de eliminación de residuos, siguiendo las pautas locales.

Svenska - S
VIKTIGT! – Läs innan du börjar installera.
Denna lampa är endast avsedd för inomhusbruk. Klassificerad som IP20 och får inte användas i fuktiga utrymmen. Vid skadade delar, kontakta en professionell installatör för eventuell ersättning. Om det finns delar som inte kan ersättas måste lampan kasseras som elektroniskt avfall.
Samohláskový kábel tejto lampy je neodnímateľný a nemožno ho vymeniť. Ak je kábel poškodený, lampa sa musí zničiť.
Följ monteringsanvisningen noggrant och spara den för framtida bruk.
Kassering av använd apparat
Kasta inte din elektriska apparat i hushållssoparna. Vänligen kasta den på din lokala återvinningsstation, enligt lokala riktlinjer.

Čeština - CZ
DŮLEŽITÉ! – Přečtěte si před začátkem instalace.
Tato lampa je určena pouze pro vnitřní použití. Je klasifikována jako IP20 a není určena k použití ve vlhkých prostorách. V případě poškozených částí kontaktujte profesionálního instalatéra pro možnou výměnu. Pokud jsou části, které nelze nahradit, lampa musí být likvidována jako elektronický odpad. Cablul acestei lămpi este neluabil și nu poate fi înlocuit. Dacă cablul este torringet, lampa trebuie distrusă.
Pečlivě dodržujte montážní instrukce a uschovejte je pro budoucí použití.
Odstranění použitého spotřebiče
Nehoďte svůj elektrický spotřebič do domácího odpadu. Prosím, odložte ho na místní sběrný dvůr, dodržujíc místní pokyny.

Magyar - H
FONTOS! – Olvassa el a telepítés megkezdése előtt.
Ez a lámpa kizárólag beltéri használatra szolgál. IP20-as osztályozású, és nem használható nedves helyiségekben. Sérült alkatrészek esetén kérjük, lépjen kapcsolatba egy szakmai telepítővel lehetséges csere érdekében. Ha olyan alkatrészek vannak, amelyeket nem lehet pótolni, a lámpát elektronikus hulladékként kell eldobni.
O cabo DESTA lâmpada é fixo e não pode ser substituído. Se o cabo estiver danificado, en lâmpada deve ser destruída.
Kövesse gondosan a szerelési utasításokat, és őrizze meg őket a későbbi felhasználás érdekében.
Használt készülék eldobása
Ne dobja el az elektromos készüléket a háztartási hulladékba. Kérjük, dobja el a helyi hulladékgyűjtőhelyen, a helyi irányelveknek megfelelően.

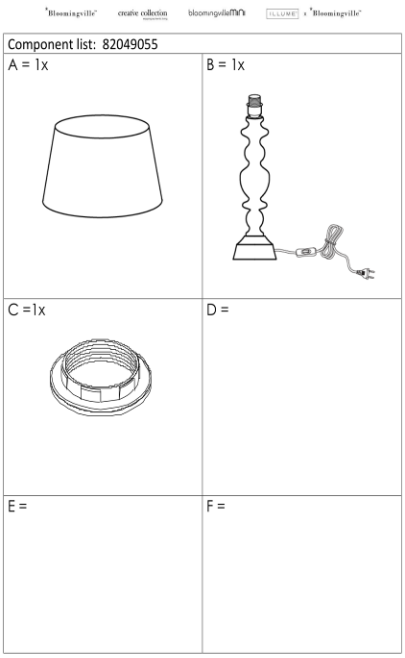
Component list: 82049055
A = 1x
B = 1x
C =1x
D =
E =
F =
Lamp w. plug.
5

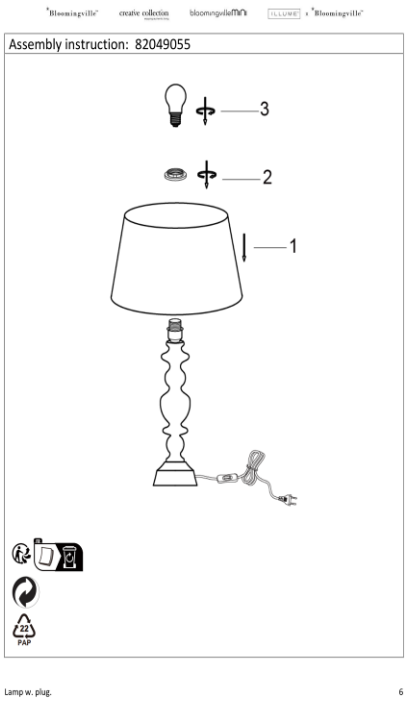
Assembly instruction: 82049055
3
2
1
PAP
Lamp w. plug.
6

For model 82049612

Bloomingville · creative collection · bloomingvillemini · ILLUME x Bloomingville

82049612

English - US

IMPORTANT! – Read before starting to install.

This lamp is for indoor use only. IP20 classified and is not for use in wet rooms. In case of any damaged parts, please contact a professional installer for possible replacement. If there are parts that cannot be replaced, the lamp must be disposed as electronic waste.
The cord of this lamp is non-removable and cannot be replaced. If the cord is damaged, the lamp shall be destroyed.
Follow assembly instruction carefully and save for future use.

Dispose of used appliance

Do not dispose your electric appliance in the household waste. Please dispose at your local waste disposal point, by following local guidelines.

Dansk - DK

VIGTIGT! – Læs før installation påbegyndes.

Denne lampe er kun til indendørs brug. IP20 klassificeret og må ikke anvendes i vådrum. I tilfælde af beskadigede dele, kontakt da venligst en professionel installatør for mulig udskiftning. Hvis det er dele som ikke kan udskiftes, skal lampen deponeres i elektronisk affald.
Ledningen til denne lampe kan ikke fjernes og kan ikke udskiftes. Hvis ledningen er beskadiget, skal lampen destrueres.
Følg samlevejledningen grundigt og gem den til senere brug.

Bortskaffelse af brugt apparat

Smid ikke dit elektriske apparat ud med husholdningsaffaldet. Deponer ved dit lokale affaldsdepot og følg lokale retningslinjer.

Deutsch – DE

WICHTIG! Vor der Installation lesen.

Diese Lampe ist nur für den Innenbereich geeignet. Sie ist gemäß IP20 klassifiziert und darf nicht in Feuchträumen verwendet werden. Im Falle von beschädigten Teilen wenden Sie sich bitte an einen professionellen Installateur, um mögliche Ersatzteile zu erhalten. Wenn Teile nicht ersetzt werden können, muss die Lampe als Elektroschrott entsorgt werden.
Das Kabel dieser Lampe ist fest verbaut und kann nicht ausgetauscht werden. Wenn das Kabel beschädigt ist, muss die Lampe zerstört werden.
Befolgen Sie die Montageanleitung sorgfältig und bewahren Sie sie für zukünftige Verwendung auf.

Entsorgung von Elektrogeräten

Entsorgen Sie Ihr elektrisches Gerät nicht im Hausmüll. Bitte entsorgen Sie es an Ihrer örtlichen Entsorgungsstelle gemäß den örtlichen Richtlinien.

Français – FR

IMPORTANT ! – Lisez avant de commencer l'installation.

Cette lampe est destinée à un usage intérieur uniquement. Classée IP20, elle ne doit pas être utilisée dans des pièces humides. En cas de pièces endommagées, veuillez contacter un installateur professionnel pour un éventuel remplacement. Si des pièces ne peuvent pas être remplacées, la lampe doit être jetée comme déchet électronique.
Le cordon de cette lampe est fixe et ne peut pas être remplacé. Si le cordon est endommagé, la lampe doit être détruite.
Suivez attentivement les instructions de montage et conservez-les pour une utilisation future.

Élimination de l'appareil utilisé

Ne jetez pas votre appareil électrique dans les déchets ménagers. Veuillez le jeter à votre point de collecte local, en suivant les directives locales.

Български - BG

ВАЖНО! – Прочетете преди да започнете инсталирането.

Тази лампа е само за вътрешно помещение. Класифицирана като IP20 и не трябва да се използва в мокри помещения. В случай на повредени части, моля, свържете се с професионален монтажист за възможна замяна. Ако има части, които не могат да бъдат заменени, лампата трябва да се изхвърли като електронно боклук.
Кабелът на тази лампа е неподвижен и не може да бъде заменен. Ако кабелът е повреден, лампата трябва да бъде унищожено.
Следвайте внимателно инструкциите за сглобяване и ги запазете за бъдеща употреба.

Изхвърляне на използвано устройство

Не изхвърляйте електрическото си устройство в битовите отпадъци. Моля, изхвърлете го на местно място за изхвърляне на отпадъци, като следвате местните указания.

Eesti keel - EST

OLULINE! – Lugege enne paigaldamise alustamist.

See lamp on mõeldud ainult siseruumides kasutamiseks. IP20 klassifitseeritud ning ei sobi kasutamiseks märgades ruumides. Kahjustatud osade korral pöörduge võimaliku asenduse saamiseks professionaalse paigaldaja poole. Kui mõnda osa ei saa asendada, tuleb lamp utiliseerida elektroonilise jäätmena.
Selle lambi juhe on püsivalt kinnitatud ja seda ei saa välja vahetada. Kui juhe on kahjustatud, tuleb lamp hävitada.
Järgige montaaži juhiseid hoolikalt ja hoidke neid tulevikuks alles.

Kasutatud seadme utiliseerimine

Ärge visake oma elektriseadet olmeprügi hulka. Palun utiliseerige see kohalikul jäätmete utiliseerimiskohal, järgides kohalikke juhiseid.

Lamp w. plug. 1

Bloomingville · creative collection · bloomingvillemini · ILLUME x Bloomingville

Suomi - FIN

TÄRKEÄÄ! – Lue ennen asennu aloittamista.

Tämä lamppu on tarkoitettu vain sisäkäyttöön. Se on luokiteltu IP20:ksi eikä sovellu kosteisiin tiloihin. Vaurioituneiden osien tapauksessa ota yhteys ammattimaiseen asentajaan mahdollista vaihtoa varten. Jos osia ei voi vaihtaa, lamppu on hävitettävä sähköjätteenä.
Tämän lampun johtoa ei voi irrottaa eikä vaihtaa. Jos johto vaurioituu, lamppu on hävitettävä.
Noudata kokoamisohjeita tarkasti ja säilytä niitä tulevaa käyttöä varten.

Käytetyn laitteen hävittäminen

Älä hävitä sähköistä laitettasi kotitalousjätteiden joukossa. Hävitä se paikallisessa jätekeräyspisteessä noudattaen paikallisia ohjeita.

Αγγλικά - GR

ΣΗΜΑΝΤΙΚΟ! – Διαβάστε πριν ξεκινήσετε την εγκατάσταση.

Αυτή η λάμπα προορίζεται μόνο για εσωτερική χρήση. Κατηγορία IP20 και δεν πρέπει να χρησιμοποιείται σε υγρούς χώρους. Σε περίπτωση βλαβών, επικοινωνήστε με επαγγελματία εγκαταστάτη για πιθανή αντικατάσταση. Εάν υπάρχουν μέρη που δεν μπορούν να αντικατασταθούν, η λάμπα πρέπει να απορριφθεί ως ηλεκτρονικά απόβλητα.
Το καλώδιο αυτού του φωτιστικού είναι μη αφαιρούμενο και δεν μπορεί να αντικατασταθεί. Εάν το καλώδιο υποστεί ζημιά, το φωτιστικό πρέπει να καταστραφεί.
Ακολουθήστε προσεκτικά τις οδηγίες συναρμολόγησης και αποθηκεύστε τις για μελλοντική χρήση.

Απόρριψη χρησιμοποιημένης συσκευής

Μην απορρίπτετε την ηλεκτρική σας συσκευή στα οικιακά απορρίμματα. Παρακαλούμε απορρίψτε τη στον τοπικό σας σταθμό απορρίψεως αποβλήτων, ακολουθώντας τις τοπικές οδηγίες.

Italiano - IT

IMPORTANTE ! – Leggere prima di iniziare l'installazione.

Questa lampada è destinata esclusivamente per uso interno. Classificato IP20 e non deve essere utilizzato in ambienti umidi. In caso di parti danneggiate, contattare un installatore professionale per una possibile sostituzione. Se ci sono parti che non possono essere sostituite, la lampada deve essere smaltita come rifiuto elettronico.
Il cavo di questa lampada non è rimovibile e non può essere sostituito. Se il cavo è danneggiato, la lampada deve essere distrutta.
Seguire attentamente le istruzioni di montaggio e conservarle per un utilizzo futuro.
Smaltimento dell'apparecchio usato Non smaltire il vostro apparecchio elettrico tra i rifiuti domestici. Si prega di smaltirlo presso il vostro punto di raccolta rifiuti locale, seguendo le linee guida locali.

Hrvatski - HR

VAŽNO ! – Pročitajte prije početka instalacije.

Ova lampa je namijenjena isključivo za unutarnju uporabu. Klasificirana je kao IP20 i nije za upotrebu u vlažnim prostorijama. U slučaju oštećenih dijelova, obratite se profesionalnom instalateru za moguću zamjenu. Ako postoje dijelovi koji se ne mogu zamijeniti, lampa se mora odbaciti kao elektronički otpad.
Kabel ove lampe je nepodijeljiv i nije moguće zamijeniti. Ako je kabel oštećen, lampa se mora uništiti.
Pažljivo slijedite upute za montažu i sačuvajte ih za buduću upotrebu.

Odlaganje korištene opreme

Ne bacajte svoj električni uređaj u kućni otpad. Molimo, odložite ga na lokalnom mjestu za odlaganje otpada, slijedeći lokalne smjernice.

Latviski - LV

SVARĪGI! – Lasiet pirms uzstādīšanas sākšanas.

Šī lampa paredzēta tikai iekštelpu lietošanai. Tas ir klasificēts kā IP20 un nav paredzēts lietošanai mitrās telpās. Bojātu daļu gadījumā lūdzu, sazinieties ar profesionālu uzstādītāju iespējamas aizvietošanas nolūkos. Ja ir daļas, kas nevar tikt aizstātas, lampa ir jāiznīcina kā elektroniski atkritumi.
Šīs lampas vads ir nepārvietojams un nevar tikt aizstāts. Ja vads ir bojāts, lampu jānogalina.
Rūpīgi ievērojiet montāžas instrukcijas un saglabājiet tās nākotnes lietošanai.

Izmantotās ierīces likvidēšana

Nemetiet savu elektrisko ierīci sadzīves atkritumos. Lūdzu, izniciniet to vietējā atkritumu apsaimniekošanas punktā, ievērojot vietējās vadlīnijas.

Lietuvių k. - LT

SVARBU! – Perskaitykite prieš pradedant įrenginio montavimą.

Ši lempa skirta tik vidaus naudojimui. Klasifikuojama kaip IP20 ir netinka naudoti drėgnuose patalpose. Gadūjant pažeistų detalių, prašome susisiekti su profesionaliu montavimo specialistu dėl galimybės jas pakeisti. Jei yra detalių, kurios negali būti pakeistos, lempa turi būti utilizuota kaip elektroninė atlieka.
Šios lempos kabelis negali būti išimtas ar nepakeistas. Jei kabelis yra pažeistas, lempa turi būti sunaikinta.
Atidžiai laikykitės surinkimo instrukcijų ir jas išsaugokite ateities naudojimui.

Naudotos įrangos utilizavimas

Nemėskite savo elektrinės įrangos buitinėse atliekose. Prašome utilizuoti ją savo vietinėje atliekų tvarkymo vietoje, laikantis vietinių gairių.

Lamp w. plug. 2

Bloomingville · creative collection · bloomingvillemini · ILLUME x Bloomingville

Nederlands - NL

BELANGRIJK! – Lees voordat u begint met installeren.

Deze lamp is alleen voor gebruik binnenshuis. Geclassificeerd als IP20 en niet geschikt voor gebruik in vochtige ruimtes. In geval van beschadigde onderdelen, neem contact op met een professionele installateur voor mogelijke vervanging. Als er onderdelen zijn die niet kunnen worden vervangen, moet de lamp worden afgevoerd als elektronisch afval.
Het snoer van deze lamp is niet verwijderbaar en kan niet worden vervangen. Als het snoer beschadigd is, moet de lamp worden vernietigd.
Volg de montage-instructies zorgvuldig en bewaar ze voor toekomstig gebruik.

Afvoer van gebruikte apparatuur

Gooi uw elektrische apparaat niet bij het huishoudelijk afval. Gooi het alstublieft weg bij uw lokale afvalverwerkingspunt, volgens lokale richtlijnen.

Norsk - N

VIKTIG! – Les før installation påbegynnes.

Denne lampen er kun for innendørs bruk. IP20-klassifisert og er ikke beregnet for bruk i våte rom. Ved skadde deler, vennligst kontakt en profesjonell installatør for eventuell erstatning. Hvis det er deler som ikke kan erstattes, må lampen kasseres som elektronisk avfall.
Ledningen til denne lampen er ikke avtagbar og kan ikke erstattes. Hvis ledningen blir skadet, må lampen ødelegges.
Følg monteringsanvisningen nøye og behold den for fremtidig bruk.

Avhending av brukt apparat

Ikke kast elektrisk apparat i husholdningsavfallet. Vennligst kast det på ditt lokale avfallsdeponi, i tråd med lokale retningslinjer.

Polski - PL

WAŻNE! – Przeczytaj przed rozpoczęciem instalacji.

Ta lampa jest przeznaczona tylko do użytku wewnętrznego. Klasyfikowana jako IP20 i nie nadaje się do użytku w pomieszczeniach wilgotnych. W przypadku uszkodzonych części, skontaktuj się z profesjonalnym instalatorem w celu ewentualnej wymiany. Jeśli są części, które nie mogą być wymienione, lampa musi zostać utylizowana jako elektroodpady.
El cable de esta lámpara no es removible y no puede ser reemplazado. Si el cable está dañado, la lámpara debe ser destruida.
Należy dokładnie przestrzegać instrukcji montażu i zachować je na przyszłość.

Usuwanie zużytego urządzenia

Nie wyrzucaj swojego urządzenia elektrycznego do odpadów domowych. Proszę utylizować je na lokalnym punkcie odbioru odpadów, zgodnie z lokalnymi wytycznymi.

Portugues - PT

IMPORTANTE ! – Ler antes de iniciar a instalação.

Esta lâmpada destina-se apenas para uso em ambientes internos. Classificada como IP20 e não deve ser utilizado em ambientes húmidos. Em caso de peças danificadas, por favor contacte um instalador profissional para possível substituição. Se houver peças que não possam ser substituídas, a lâmpada deve ser descartada como resíduo eletrónico.
Sladden till denna lampa är oavtagbar och kan inte ersättas. Om sladden är skadad ska lampan förstöras.
Siga cuidadosamente as instruções de montagem e guarde-as para uso futuro.

Descarte do aparelho usado

Não descarte seu aparelho elétrico no lixo doméstico. Por favor, descarte-o no seu ponto local de recolha de resíduos, seguindo as orientações locais.

Română - RO

IMPORTANT ! – Citiți înainte de a începe instalarea.

Această lampă este destinată exclusiv pentru utilizare în interior. Clasificată ca IP20 și nu trebuie utilizată în încăperi umede. În cazul unor piese deteriorate, vă rugăm să contactați un instalator profesionist pentru posibila înlocuire. Dacă există piese care nu pot fi înlocuite, lampa trebuie eliminată ca deșeuri electronice.
Kabel této lampy není odnímatelný a nelze ho nahradit. Pokud je kabel poškozen, lampa musí být zničena.
Urmați cu atenție instrucțiunile de asamblare și păstrați-le pentru utilizare viitoare.

Eliminarea aparatului utilizat

Nu aruncați aparatul electric în gunoiul menajer. Vă rugăm să-l eliminați la punctul local de colectare a deșeurilor, respectând ghidurile locale.

Slovenčina - SK

DŮLEŽITÉ ! – Přečtěte si před začátkem instalace.

Tato lampa je určena pouze pro vnitřní použití. Je klasifikována jako IP20 a není určena k použití ve vlhkých prostorách. V případě poškozených částí kontaktujte profesionálního instalatéra pro možnou výměnu. Pokud jsou části, které nelze nahradit, lampa musí být likvidována jako elektronický odpad.
Ennek a lámpának a vezetéke nem eltávolítható és nem cserélhető ki. Ha a vezeték megsérül, a lámpát el kell pusztítani.
Pečlivě dodržujte montážní instrukce a uschovejte je pro budoucí použití.

Odstranění použitého spotřebiče

Nehoďte svůj elektrický spotřebič do domácího odpadu. Prosím, odložte ho na místní sběrný dvůr, dodržujíc místní pokyny.

Lamp w. plug. 3

Bloomingville · creative collection · bloomingvillemini · ILLUME x Bloomingville

Slovenščina - SLO

POMEMBNO! – Preberite pred začetkom namestitve.

Ta svetilka je namenjena samo za notranjo uporabo. Razvrščena kot IP20 in ni primerna za uporabo v vlažnih prostorih. V primeru poškodovanih delov se obrnite na strokovnega montažerja za morebitno zamenjavo. Če obstajajo deli, ki jih ni mogoče zamenjati, mora lampa biti odstranjena kot elektronski odpad.
Przewód tej lampy jest nierozłączny i nie może być wymieniony. Jeśli przewód zostanie uszkodzony, lampa powinna być zniszczona.
Natančno upoštevajte navodila za montažo in jih shranite za kasnejšo uporabo.

Odlaganje uporabljenega aparata

Ne odvrzite svojega električnega aparata med gospodinjske odpadke. Prosim, odvrzite ga na lokalno mesto za odstranjevanje odpadkov, sledite lokalnim smernicam.

Español - E

IMPORTANTE ! – Leer antes de empezar la instalación.

Esta lámpara es solo para uso en interiores. Clasificada como IP20 y no debe utilizarse en espacios húmedos. En caso de piezas dañadas, por favor, contacte con un instalador profesional para una posible sustitución. Si hay piezas que no pueden ser reemplazadas, la lámpara debe ser desechada como residuo electrónico.
Kábel tejto lampy je neodnímateľný a nemožno ho vymeniť. Ak je kábel poškodený, lampa sa musí zničiť.
Siga cuidadosamente las instrucciones de montaje y guárdelas para un uso futuro.

Eliminación del aparato usado

No deseche su aparato eléctrico en la basura doméstica. Por favor, deséchelo en su punto local de eliminación de residuos, siguiendo las pautas locales.

Svenska - S

VIKTIGT! – Läs innan du börjar installera.

Denna lampa är endast avsedd för inomhusbruk. Klassificerad som IP20 och får inte användas i fuktiga utrymmen. Vid skadade delar, kontakta en professionell installatör för eventuell ersättning. Om det finns delar som inte kan ersättas måste lampan kasseras som elektroniskt avfall.
Samohláskavý kábel tejto lampy je neodnímateľný a nemožno ho vymeniť. Ak je kábel poškodený, lampa sa musí zničiť.
Följ monteringsanvisningen noggrant och spara den för framtida bruk.

Kassering av använd apparat

Kasta inte din elektriska apparat i hushållssoporna. Vänligen kasta den på din lokala återvinningsstation, enligt lokala riktlinjer.

Čeština - CZ

DŮLEŽITÉ! – Přečtěte si před začátkem instalace.

Tato lampa je určena pouze pro vnitřní použití. Je klasifikována jako IP20 a není určena k použití ve vlhkých prostorách. V případě poškozených částí kontaktujte profesionálního instalatéra pro možnou výměnu. Pokud jsou části, které nelze nahradit, lampa musí být likvidována jako elektronický odpad.
Cablul acestei lămpi este neluabil și nu poate fi înlocuit. Dacă cablul este foringet, lampa trebuie distrusă.
Pečlivě dodržujte montážní instrukce a uschovejte je pro budoucí použití.

Odstranění použitého spotřebiče

Nehoďte svůj elektrický spotřebič do domácího odpadu. Prosím, odložte ho na místní sběrný dvůr, dodržujíc místní pokyny.

Magyar - H

FONTOS! – Olvassa el a telepítés megkezdése előtt.

Ez a lámpa kizárólag beltéri használatra szolgál. IP20-as osztályozású, és nem használható nedves helyiségekben. Sérült alkatrészek esetén kérjük, lépjen kapcsolatba egy szakmai telepítővel lehetséges csere érdekében. Ha olyan alkatrészek vannak, amelyeket nem lehet pótolni, a lámpát elektronikus hulladékként kell eldobni.
O cabo DESTA lâmpada é fixo e não pode ser substituído. Se o cabo estiver danificado, en lâmpada deve ser destruída.
Kövesse gondosan a szerelési utasításokat, és őrizze meg őket a későbbi felhasználás érdekében.

Használt készülék eldobása

Ne dobja el az elektromos készüléket a háztartási hulladékba. Kérjük, dobja el a helyi hulladékgyűjtőhelyen, a helyi irányelveknek megfelelően.

Lamp w. plug. 4

"Bloomingville" creative collection bloomingville ILLUME x "Bloomingville"

Component list: 82049612

A = 1x 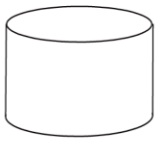	B = 1x
C =1x 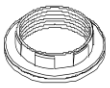	D =
E =	F =

Lamp w. plug. 5

"Bloomingville" creative collection bloomingville ILLUME x "Bloomingville"

Assembly instruction: 82049612

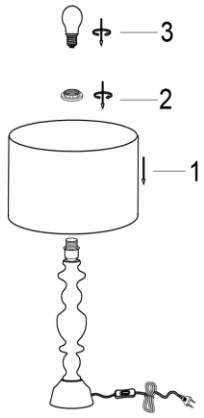

Lamp w. plug. 6

For model 82053598

*Bloomingville   creative collection   bloomingvillemini   ILLUME x *Bloomingville

82053598

English - US

IMPORTANT! – Read before starting to install.

Light bulb not included. Plug type C. This lamp is for indoor use only. IP20 classified and is not for use in wet rooms. In case of any damaged parts, please contact a professional installer for possible replacement. If there are parts that cannot be replaced, the lamp must be disposed as electronic waste.

If the external flexible cable or cord of this luminaire is damaged, it shall be exclusively replaced by the manufacturer or his service agent or a similar qualified person in order to avoid a hazard.

Follow assembly instruction carefully and save for future use.

Dispose of used appliance

Do not dispose your electric appliance in the household waste. Please dispose at your local waste disposal point, by following local guidelines.

Français – FR

IMPORTANT ! – Lisez avant de commencer l'installation.

Ampoule non incluse. Prise type C. Cette lampe est destinée à un usage intérieur uniquement. Classée IP20, elle ne doit pas être utilisée dans des pièces humides. En cas de pièces endommagées, veuillez contacter un installateur professionnel pour un éventuel remplacement. Si des pièces ne peuvent pas être remplacées, la lampe doit être jetée comme déchet électronique. Si le câble externe flexible ou le cordon de cette luminaire est endommagé, il doit être exclusivement remplacé par le fabricant ou son agent de service ou une personne qualifiée similaire afin d'éviter un danger. Suivez attentivement les instructions de montage et conservez-les pour une utilisation future.

Élimination de l'appareil utilisé

Ne jetez pas votre appareil électrique dans les déchets ménagers. Veuillez le jeter à votre point de collecte local, en suivant les directives locales.

Dansk - DK

VIGTIGT! – Læs før installation påbegyndes.

Pære medfølger ikke. Stiktype C. Denne lampe er kun til indendørs brug. IP20 klassificeret og må ikke anvendes i vådrum. I tilfælde af beskadigede dele, kontakt da venligst en professionel installatør for mulig udskiftning. Hvis det er dele som ikke kan udskiftes, skal lampen deponeres i elektronisk affald. Hvis den eksterne fleksible ledning eller ledning af denne lampe er beskadiget, skal den udelukkende udskiftes af producenten eller hans serviceagent eller en lignende kvalificeret person for at undgå fare. Følg samlevejledningen grundigt og gem den til senere brug.

Bortskaffelse af brugt apparat

Smid ikke dit elektriske apparat ud med husholdningsaffaldet. Deponer ved dit lokale affaldsdepot og følg lokale retningslinjer.

Български - BG

ВАЖНО! – Прочетете преди да започнете инсталирането.

Крушката не е включена. Тип C щепсел. Тази лампа е само за вътрешно помещение. Класифицирана като IP20 и не трябва да се използва в мокри помещения. В случай на повредени части, моля, свържете се с професионален монтажист за възможна замяна. Ако има части, които не могат да бъдат заменени, лампата трябва да се изхвърли като електронно боклук. Ако външният гъвкав кабел или кордон на тази луминера е повреден, той трябва изключително да бъде заменен от производителя или неговият агент за обслужване или подобно квалифицирано лице, за да се избегне опасност. Следвайте внимателно инструкциите за сглобяване и ги запазете за бъдеща употреба.

Изхвърляне на използвано устройство

Не изхвърляйте електрическото си устройство в битовите отпадъци. Моля, изхвърлете го на местно място за изхвърляне на отпадъци, като следвате местните указания.

Deutsch – DE

WICHTIG! Vor der Installation lesen.

Glühbirne nicht enthalten. Steckertyp C. Diese Lampe ist nur für den Innenbereich geeignet. Sie ist gemäß IP20 klassifiziert und darf nicht in Feuchträumen verwendet werden. Im Falle von beschädigten Teilen wenden Sie sich bitte an einen professionellen Installateur, um mögliche Ersatzteile zu erhalten. Wenn Teile nicht ersetzt werden können, muss die Lampe als Elektroschrott entsorgt werden. Wenn das externe flexible Kabel oder der Kabel dieser Leuchte beschädigt ist, muss es ausschließlich vom Hersteller oder seinem Servicevertreter oder einer ähnlich qualifizierten Person ausgetauscht werden, um eine Gefahr zu vermeiden. Befolgen Sie die Montageanleitung sorgfältig und bewahren Sie sie für zukünftige Verwendung auf.

Entsorgung von Elektrogeräten

Entsorgen Sie Ihr elektrisches Gerät nicht im Hausmüll. Bitte entsorgen Sie es an Ihrer örtlichen Entsorgungsstelle gemäß den örtlichen Richtlinien.

Eesti keel - EST

OLULINE! – Lugege enne paigaldamise alustamist.

Pirn ei kuulu komplekti. C-tüüpi pistik. See lamp on mõeldud ainult siseruumides kasutamiseks. IP20 klassifitseeritud ning ei sobi kasutamiseks märgades ruumides. Kahjustatud osade korral pöörduge võimaliku asenduse saamiseks professionaalse paigaldaja poole. Kui mõnda osa ei saa asendada, tuleb lamp utiliseerida elektroonilise jäätmena. Kui selle valgusti väline painduv kaabel või juhe on kahjustatud, tuleb see asendada ainult tootja või tema teenindusagendi või samase kvalifitseeritud isiku poolt, et vältida ohtu. Järgige montaaži juhiseid hoolikalt ja hoidke neid tulevikuks alles.

Kasutatud seadme utiliseerimine

Ärge visake oma elektriseadet olmeprügi hulka. Palun utiliseerige see kohalikul jäätmete utiliseerimiskohal, järgides kohalikke juhiseid.

Lamp w. plug. 1

*Bloomingville   creative collection   bloomingvillemini   ILLUME x *Bloomingville

Suomi - FIN

TÄRKEÄÄ! – Lue ennen asennu aloittamista.

Lamppu ei sisälly toimitukseen. C-tyypin pistoke. Tämä lamppu on tarkoitettu vain sisäkäyttöön. Se on luokiteltu IP20:ksi eikä sovellu kosteisiin tiloihin. Vaurioituneiden osien tapauksessa ota yhteys ammattimaiseen asentajaan mahdollista vaihtoa varten. Jos osia ei voi vaihtaa, lamppu on hävitettävä sähköjätteenä. Jos tämän valaisimen ulkoinen joustava kaapeli tai johto on vaurioitunut, se on vaihdettava yksinomaan valmistajan tai hänen palveluasentajansa tai vastaavan pätevän henkilön toimesta vaaran välttämiseksi. Noudata kokoamisohjeita tarkasti ja säilytä niitä tulevaa käyttöä varten.

Käytetyn laitteen hävittäminen

Älä hävitä sähköistä laitettasi kotitalousjätteiden joukossa. Hävitä se paikallisessa jätekeräyspisteessä noudattaen paikallisia ohjeita.

Hrvatski - HR

VAŽNO ! – Pročitajte prije početka instalacije.

Žarulja nije uključena. Tip C utikač. Ova lampa je namijenjena isključivo za unutarnju uporabu. Klasificirana je kao IP20 i nije za upotrebu u vlažnim prostorijama. U slučaju oštećenih dijelova, obratite se profesionalnom instalateru za moguću zamjenu. Ako postoje dijelovi koji se ne mogu zamijeniti, lampa se mora odbaciti kao elektronički otpad. Ako je vanjski fleksibilni kabel ili kabel ove svjetiljke oštećen, mora se isključivo zamijeniti proizvođačem ili njegovim servisnim agentom ili slično kvalificiranom osobom kako bi se izbjegla opasnost. Pažljivo slijedite upute za montažu i sačuvajte ih za buduću upotrebu.

Odlaganje korištene opreme

Ne bacajte svoj električni uređaj u kućni otpad. Molimo, odložite ga na lokalnom mjestu za odlaganje otpada, slijedeći lokalne smjernice.

Αγγλικά - GR

ΣΗΜΑΝΤΙΚΟ! – Διαβάστε πριν ξεκινήσετε την εγκατάσταση.

Ο λαμπτήρας δεν περιλαμβάνεται. Βύσμα τύπου C. Αυτή η λάμπα προορίζεται μόνο για εσωτερική χρήση. Κατηγορία IP20 και δεν πρέπει να χρησιμοποιείται σε υγρούς χώρους. Σε περίπτωση βλαβών, επικοινωνήστε με επαγγελματία εγκαταστάτη για πιθανή αντικατάσταση. Εάν υπάρχουν μέρη που δεν μπορούν να αντικατασταθούν, η λάμπα πρέπει να απορριφθεί ως ηλεκτρονικά απόβλητα. Αν το εξωτερικό εύλικτο καλώδιο ή καλώδιο αυτού του φωτιστικού έχει υποστεί ζημιά, πρέπει να αντικατασταθεί αποκλειστικά από τον κατασκευαστή ή τον εξουσιοδοτημένο του αντιπρόσωπο ή ένα παρόμοιο κατάλληλο πρόσωπο προκειμένου να αποφευχθεί κάθε επικίνδυνη κατάσταση. Ακολουθήστε προσεκτικά τις οδηγίες συναρμολόγησης και αποθηκεύστε τις για μελλοντική χρήση.

Απόρριψη χρησιμοποιημένης συσκευής

Μην απορρίπτετε την ηλεκτρική σας συσκευή στα οικιακά απορρίμματα. Παρακαλούμε απορρίψτε τη στον τοπικό σας σταθμό απορρίψεως αποβλήτων, ακολουθώντας τις τοπικές οδηγίες.

Latviski - LV

SVARĪGI! – Lasiet pirms uzstādīšanas sākšanas.

Spuldze nav iekļauta. C tipa spraudnis. Šī lampa paredzēta tikai iekštelpu lietošanai. Tas ir klasificēts kā IP20 un nav paredzēts lietošanai mitrās telpās. Bojātu daļu gadījumā lūdzu, sazinieties ar profesionālu uzstādītāju iespējamas aizvietošanas nolūkos. Ja ir daļas, kas nevar tikt aizstātas, lampa ir jāiznīcina kā elektroniski atkritumi. Ja šīs lampas ārējais elastīgais vadu vai vadu ir bojāts, tas jāaizstāj izdevīgi tikai ražotājam vai viņa servisa aģentam vai līdzīgi kvalificētai personai, lai izvairītos no bīstamas situācijas. Rūpīgi ievērojiet montāžas instrukcijas un saglabājiet tās nākotnes lietošanai.

Izmantotās ierīces likvidēšana

Nemetiet savu elektrisko ierīci sadzīves atkritumos. Lūdzu, iznīciniet to vietējā atkritumu apsaimniekošanas punktā, ievērojot vietējās vadlīnijas.

Italiano - IT

IMPORTANTE ! – Leggere prima di iniziare l'installazione.

Lampadina non inclusa. Spina tipo C. Questa lampada è destinata esclusivamente per uso interno. Classificato IP20 e non deve essere utilizzata in ambienti umidi. In caso di parti danneggiate, contattare un installatore professionale per una possibile sostituzione. Se ci sono parti che non possono essere sostituite, la lampada deve essere smaltita come rifiuto elettronico. Se il cavo flessibile esterno o il cavo di questa lampada è danneggiato, deve essere esclusivamente sostituito dal produttore o dal suo agente di servizio o da una persona qualificata simile per evitare un pericolo. Seguire attentamente le istruzioni di montaggio e conservarle per un utilizzo futuro.

Smaltimento dell'apparecchio usato Non smaltire il vostro apparecchio elettrico tra i rifiuti domestici. Si prega di smaltirlo presso il vostro punto di raccolta rifiuti locale, seguendo le linee guida locali.

Lietuvių k. - LT

SVARBU! – Perskaitykite prieš pradedant įrenginio montavimą.

Lemputė nepridedama. C tipo kištukas. Ši lempa skirta tik vidaus naudojimui. Klasifikuojama kaip IP20 ir netinka naudoti drėgnuose patalpose. Gadūjant pažeistų detalių, prašome susisiekti su profesionaliu montavimo specialistu dėl galimybės jas pakeisti. Jei yra detalių, kurios negali būti pakeistos, lempa turi būti utilizuota kaip elektroninė atlieka. Jei šio lempos išorinė lanksti kabelis arba kabelis yra pažeistas, jis turi būti išimtinai pakeistas gamintojo arba jo aptarnavimo agento arba panašios kvalifikuotos asmenybės, kad būtų išvengta pavojaus. Atidžiai laikykitės surinkimo instrukcijų ir jas išsaugokite ateities naudojimui.

Naudotos įrangos utilizavimas

Nemėkite savo elektrinės įrangos buitinėse atliekose. Prašome utilizuoti ją savo vietinėje atliekų tvarkymo vietoje, laikantis vietinių gairių.

Lamp w. plug. 2

*Bloomingville   creative collection   bloomingvillemini   ILLUME x *Bloomingville

Nederlands - NL

BELANGRIJK! – Lees voordat u begint met installeren.

Lamp niet inbegrepen. Stekkertype C. Deze lamp is alleen voor gebruik binnenshuis. Geclassificeerd als IP20 en niet geschikt voor gebruik in vochtige ruimtes. In geval van beschadigde onderdelen, neem contact op met een professionele installateur voor mogelijke vervanging. Als er onderdelen zijn die niet kunnen worden vervangen, moet de lamp worden afgevoerd als elektronisch afval. Als de externe flexibele kabel of snoer van deze armatuur beschadigd is, moet het uitsluitend worden vervangen door de fabrikant of zijn serviceagent of een soortgelijk gekwalificeerd persoon om een gevaar te voorkomen. Volg de montage-instructies zorgvuldig en bewaar ze voor toekomstig gebruik.

Afvoer van gebruikte apparatuur

Gooi uw elektrische apparaat niet bij het huishoudelijk afval. Gooi het alstublieft weg bij uw lokale afvalverwerkingspunt, volgens lokale richtlijnen.

Portugues - PT

IMPORTANTE ! – Ler antes de iniciar a instalação.

Lâmpada não incluída. Tipo de ficha C. Esta lâmpada destina-se apenas para uso em ambientes internos. Classificada como IP20 e não deve ser utilizada em ambientes húmidos. Em caso de peças danificadas, por favor contacte um instalador profissional para possível substituição. Se houver peças que não possam ser substituídas, a lâmpada deve ser descartada como resíduo eletrónico. Se o cabo flexível externo ou cabo desta luminária estiver danificado, ele deverá ser exclusivamente substituído pelo fabricante ou pelo seu agente de serviço ou por uma pessoa qualificada similar para evitar um perigo. Siga cuidadosamente as instruções de montagem e guarde-as para uso futuro.

Descarte do aparelho usado

Não descarte seu aparelho elétrico no lixo doméstico. Por favor, descarte-o no seu ponto local de recolha de resíduos, seguindo as orientações locais.

Norsk - N

VIKTIG! – Les før installation påbegynnes.

Lyspære følger ikke med. Stikktype C. Denne lampen er kun for innendørs bruk. IP20-klassifisert og er ikke beregnet for bruk i våte rom. Ved skadde deler, vennligst kontakt en profesjonell installatør for eventuell erstatning. Hvis det er deler som ikke kan erstattes, må lampen kasseres som elektronisk avfall. Hvis den eksterne fleksible ledningen eller ledningen til denne armaturen er skadet, skal den utelukkende erstattes av produsenten eller hans serviceagent eller en lignende kvalifisert person for å unngå fare. Følg monteringsanvisningen nøye og behold den for fremtidig bruk.

Avhending av brukt apparat

Ikke kast elektrisk apparat i husholdningsavfallet. Vennligst kast det på ditt lokale avfallsdeponi, i tråd med lokale retningslinjer.

Română - RO

IMPORTANT ! – Citiți înainte de a începe instalarea.

Becul nu este inclus. Tip de priză C. Această lampă este destinată exclusiv pentru utilizare în interior. Clasificată ca IP20 și nu trebuie utilizată în încăperi umede. În cazul unor piese deteriorate, vă rugăm să contactați un instalator profesionist pentru posibila înlocuire. Dacă există piese care nu pot fi înlocuite, lampa trebuie eliminată ca deșeuri electronice. Dacă cablul flexibil extern sau cablul acestei lămpi este deteriorat, trebuie înlocuit exclusiv de către producător sau de către agentul său de service sau de o persoană calificată similară pentru a evita un pericol. Urmați cu atenție instrucțiunile de asamblare și păstrați-le pentru utilizare viitoare.

Eliminarea aparatului utilizat

Nu aruncați aparatul electric în gunoiul menajer. Vă rugăm să-l eliminați la punctul local de colectare a deșeurilor, respectând ghidurile locale.

Polski - PL

WAŻNE! – Przeczytaj przed rozpoczęciem instalacji.

Żarówka nie jest dołączona. Wtyk typu C. Ta lampa jest przeznaczona tylko do użytku wewnętrznego. Klasyfikowana jako IP20 i nie nadaje się do użytku w pomieszczeniach wilgotnych. W przypadku uszkodzonych części, skontaktuj się z profesjonalnym instalatorem w celu ewentualnej wymiany. Jeśli są części, które nie mogą być wymienione, lampa musi zostać utylizowana jako elektroodpady. Jeśli zewnętrzny elastyczny przewód lub kabel tego oświetlenia jest uszkodzony, należy go wyłącznie wymienić przez producenta lub jego agenta serwisowego lub podobnie wykwalifikowaną osobę, aby uniknąć zagrożenia. Należy dokładnie przestrzegać instrukcji montażu i zachować je na przyszłość.

Usuwanie zużytego urządzenia

Nie wyrzucaj swojego urządzenia elektrycznego do odpadów domowych. Proszę utylizować je na lokalnym punkcie odbioru odpadów, zgodnie z lokalnymi wytycznymi.

Slovenčina - SK

DÔLEŽITÉ ! – Prečítajte si pred začátkem instalace.

Žiarovka nie je súčasťou balenia. Typ zástrčky C. Táto lampa je určena pouze pro vnitřní použití. Je klasifikována jako IP20 a není určena k použití ve vlhkých prostorách. V případě poškozených částí kontaktujte profesionálního instalatéra pro možnou výměnu. Pokud jsou části, které nelze nahradit, lampa musí být likvidována jako elektronický odpad. Ak je vonkajší flexibilný kábel alebo kábel tejto lampy poškodený, musí ho výhradne nahradiť výrobca alebo jeho servisný zástupca alebo podobne kvalifikovaná osoba, aby sa predišlo nebezpečenstvu. Pečlivě dodržujte montážní instrukce a uschovejte je pro budoucí použití.

Odstranění použitého spotřebiče

Nehoďte svůj elektrický spotřebič do domácího odpadu. Prosím, odložte ho na místní sběrný dvůr, dodržujíc místní pokyny.

Lamp w. plug. 3

*Bloomingville   creative collection   bloomingvillemini   ILLUME x *Bloomingville

Slovenščina - SLO

POMEMBNO! – Preberite pred začetkom namestitve.

Žarnica ni priložena. Tip vtiča C. Ta svetilka je namenjena samo za notranjo uporabo. Razvrščena kot IP20 in ni primerna za uporabo v vlažnih prostorih. V primeru poškodovanih delov se obrnite na strokovnega montažerja za morebitno zamenjavo. Če obstajajo deli, ki jih ni mogoče zamenjati, mora lampa biti odstranjena kot elektronski odpad. Če je zunanji fleksibilni kabel ali kabel te svetilke poškodovan, ga mora izključno zamenjati proizvajalec ali njegov servisni agent ali podobno usposobljena oseba, da se izognemo nevarnosti. Natančno upoštevajte navodila za montažo in jih shranite za kasnejšo uporabo.

Odlaganje uporabljenega aparata

Ne odvrzite svojega električnega aparata med gospodinjske odpadke. Prosim, odvrzite ga na lokalno mesto za odstranjevanje odpadkov, sledite lokalnim smernicam.

Čeština - CZ

DŮLEŽITÉ! – Přečtěte si před začátkem instalace.

Žárovka není součástí balení. Zástrčka typu C. Tato lampa je určena pouze pro vnitřní použití. Je klasifikována jako IP20 a není určena k použití ve vlhkých prostorách. V případě poškozených částí kontaktujte profesionálního instalatéra pro možnou výměnu. Pokud jsou části, které nelze nahradit, lampa musí být likvidována jako elektronický odpad. Pokud je vnější flexibilní kabel nebo kabel této lampy poškozen, musí být výhradně nahrazen výrobcem nebo jeho servisním zástupcem nebo podobně kvalifikovanou osobou, aby se předešlo nebezpečí. Pečlivě dodržujte montážní instrukce a uschovejte je pro budoucí použití.

Odstranění použitého spotřebiče

Nehoďte svůj elektrický spotřebič do domácího odpadu. Prosím, odložte ho na místní sběrný dvůr, dodržujíc místní pokyny.

Español - E

IMPORTANTE ! – Leer antes de empezar la instalación.

Bombilla no incluida. Tipo de enchufe C. Esta lámpara es solo para uso en interiores. Clasificada como IP20 y no debe utilizarse en espacios húmedos. En caso de piezas dañadas, por favor, contacte con un instalador profesional para una posible sustitución. Si hay piezas que no pueden ser reemplazadas, la lámpara debe ser desechada como residuo electrónico. Si el cable flexible externo o el cable de esta luminaria está dañado, debe ser reemplazado exclusivamente por el fabricante o su agente de servicio o una persona calificada similar para evitar un peligro. Siga cuidadosamente las instrucciones de montaje y guárdelas para un uso futuro.

Eliminación del aparato usado

No deseche su aparato eléctrico en la basura doméstica. Por favor, deséchelo en su punto local de eliminación de residuos, siguiendo las pautas locales.

Magyar - H

FONTOS! – Olvassa el a telepítés megkezdése előtt.

Az izzó nem tartozék. C típusú csatlakozó. Ez a lámpa kizárólag beltéri használatra szolgál. IP20-as osztályozású, és nem használható nedves helyiségekben. Sérült alkatrészek esetén kérjük, lépjen kapcsolatba egy szakmai telepítővel lehetséges csere érdekében. Ha olyan alkatrészek vannak, amelyeket nem lehet pótolni, a lámpát elektronikus hulladékként kell eldobni. Ha ennek a világítótestnek a külső rugalmas kábele vagy vezetéke megsérült, azt kizárólag a gyártó vagy a szolgáltatója vagy hasonlóan képzett személy cserélheti ki, hogy elkerüljük a veszélyt. Kövesse gondosan a szerelési utasításokat, és őrizze meg őket a későbbi felhasználás érdekében.

Használt készülék eldobása

Ne dobja el az elektromos készüléket a háztartási hulladékba. Kérjük, dobja el a helyi hulladékgyűjtőhelyen, a helyi irányelveknek megfelelően.

Svenska - S

VIKTIGT! – Läs innan du börjar installera.

Glödlampa ingår ej. Stickkontakt typ C. Denna lampa är endast avsedd för inomhusbruk. Klassificerad som IP20 och får inte användas i fuktiga utrymmen. Vid skadade delar, kontakta en professionell installatör för eventuell ersättning. Om det finns delar som inte kan ersättas måste lampan kasseras som elektroniskt avfall. Om den externa flexibla kabeln eller sladden till denna armatur är skadad, ska den uteslutande bytas ut av tillverkaren eller hans serviceagent eller en liknande kvalificerad person för att undvika fara. Följ monteringsanvisningen noggrant och spara den för framtida bruk.

Kassering av använd apparat

Kasta inte din elektriska apparat i hushållssoporna. Vänligen kasta den på din lokala återvinningsstation, enligt lokala riktlinjer.

Lamp w. plug. 4

"Bloomingville" creative collection bloomingville ILLUME x "Bloomingville"

Component list: 82053598

A = 1x	B = 1x
C =1x	D =
E =	F =

Lamp w. plug. 5

"Bloomingville" creative collection bloomingville ILLUME x "Bloomingville"

Assembly instruction: 82053598

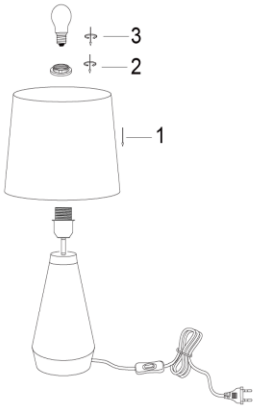

Lamp w. plug. 6

82068675

English - US
IMPORTANT! – Read before starting to install.
Light bulb not included. Plug type C. This lamp is for indoor use only. IP20 classified and is not for use in wet rooms. In case of any damaged parts, please contact a professional installer for possible replacement. If there are parts that cannot be replaced, the lamp must be disposed as electronic waste.
If the external flexible cable or cord of this luminaire is damaged, it shall be exclusively replaced by the manufacturer or his service agent or a similar qualified person in order to avoid a hazard.
Follow assembly instruction carefully and save for future use.
Dispose of used appliance
Do not dispose your electric appliance in the household waste. Please dispose at your local waste disposal point, by following local guidelines.

Dansk - DK
VIGTIGT! – Læs før installation påbegyndes.
Pære medfølger ikke. Stiktype C. Denne lampe er kun til indendørs brug. IP20 klassificeret og må ikke anvendes i vådrum. I tilfælde af beskadigede dele, kontakt da venligst en professionel installatør for mulig udskiftning. Hvis det er dele som ikke kan udskiftes, skal lampen deponeres i elektronisk affald. Hvis den eksterne fleksible ledning eller ledning af denne lampe er beskadiget, skal den udelukkende udskiftes af producenten eller hans serviceagent eller en lignende kvalificeret person for at undgå fare. Følg samlevejledningen grundigt og gem den til senere brug.
Bortskaffelse af brugt apparat
Smid ikke dit elektriske apparat ud med husholdningsaffaldet. Deponer ved dit lokale affaldsdepot og følg lokale retningslinjer.

Deutsch – DE
WICHTIG! Vor der Installation lesen.
Glühbirne nicht enthalten. Steckertyp C. Diese Lampe ist nur für den Innenbereich geeignet. Sie ist gemäß IP20 klassifiziert und darf nicht in Feuchträumen verwendet werden. Im Falle von beschädigten Teilen wenden Sie sich bitte an einen professionellen Installateur, um mögliche Ersatzteile zu erhalten. Wenn Teile nicht ersetzt werden können, muss die Lampe als Elektroschrott entsorgt werden. Wenn das externe flexible Kabel oder der Kabel dieser Leuchte beschädigt ist, muss es ausschließlich vom Hersteller oder seinem Servicevertreter oder einer ähnlich qualifizierten Person ausgetauscht werden, um eine Gefahr zu vermeiden. Befolgen Sie die Montageanleitung sorgfältig und bewahren Sie sie für zukünftige Verwendung auf.
Entsorgung von Elektrogeräten
Entsorgen Sie Ihr elektrisches Gerät nicht im Hausmüll. Bitte entsorgen Sie es an Ihrer örtlichen Entsorgungsstelle gemäß den örtlichen Richtlinien.

Français – FR
IMPORTANT ! – Lisez avant de commencer l'installation.
Ampoule non incluse. Prise type C. Cette lampe est destinée à un usage intérieur uniquement. Classée IP20, elle ne doit pas être utilisée dans des pièces humides. En cas de pièces endommagées, veuillez contacter un installateur professionnel pour un éventuel remplacement. Si des pièces ne peuvent pas être remplacées, la lampe doit être jetée comme déchet électronique. Si le câble externe flexible ou le cordon de cette luminaire est endommagé, il doit être exclusivement remplacé par le fabricant ou son agent de service ou une personne qualifiée similaire afin d'éviter un danger. Suivez attentivement les instructions de montage et conservez-les pour une utilisation future.
Élimination de l'appareil utilisé
Ne jetez pas votre appareil électrique dans les déchets ménagers. Veuillez le jeter à votre point de collecte local, en suivant les directives locales.

Български - BG
ВАЖНО! – Прочетете преди да започнете инсталирането.
Крушката не е включена. Тип С щепсел. Тази лампа е само за вътрешно помещение. Класифицирана като IP20 и не трябва да се използва в мокри помещения. В случай на повредени части, моля, свържете се с професионален монтажист за възможна замяна. Ако има части, които не могат да бъдат заменени, лампата трябва да се изхвърли като електронно боклук. Ако външният гъвкав кабел или кордон на тази луминера е повреден, той трябва изключително да бъде заменен от производителя или неговият агент за обслужване или подобно квалифицирано лице, за да се избегне опасност. Следвайте внимателно инструкциите за сглобяване и ги запазете за бъдеща употреба.
Изхвърляне на използвано устройство
Не изхвърляйте електрическото си устройство в битовите отпадъци. Моля, изхвърлете го на местно място за изхвърляне на отпадъци, като следвате местните указания.

Eesti keel - EST
OLULINE! – Lugege enne paigaldamise alustamist.
Pirn ei kuulu komplekti. C-tüüpi pistik. See lamp on mõeldud ainult siseruumides kasutamiseks. IP20 klassifitseeritud ning ei sobi kasutamiseks märgades ruumides. Kahjustatud osade korral pöörduge võimaliku asenduse saamiseks professionaalse paigaldaja poole. Kui mõnda osa ei saa asendada, tuleb lamp utiliseerida elektroonilise jäätmena. Kui selle valgusti väline painduv kaabel või juhe on kahjustatud, tuleb see asendada ainult tootja või tema teenindusagendi või samase kvalifitseeritud isiku poolt, et vältida ohtu. Järgige montaaži juhiseid hoolikalt ja hoidke neid tulevikuks alles.
Kasutatud seadme utiliseerimine
Ärge visake oma elektriseadet olmeprügi hulka. Palun utiliseerige see kohalikul jäätmete utiliseerimiskohal, järgides kohalikke juhiseid.

Suomi - FIN
TÄRKEÄÄ! – Lue ennen asennu aloittamista.
Lamppu ei sisälly toimitukseen. C-tyypin pistoke. Tämä lamppu on tarkoitettu vain sisäkäyttöön. Se on luokiteltu IP20:ksi eikä sovellu kosteisiin tiloihin. Vaurioituneiden osien tapauksessa ota yhteys ammattimaiseen asentajaan mahdollista vaihtoa varten. Jos osia ei voi vaihtaa, lamppu on hävitettävä sähköjätteenä. Jos tämän valaisimen ulkoinen joustava kaapeli tai johto on vaurioitunut, se on vaihdettava yksinomaan valmistajan tai hänen palveluasentajansa tai vastaavan pätevän henkilön toimesta vaaran välttämiseksi. Noudata kokoamisohjeita tarkasti ja säilytä niitä tulevaa käyttöä varten.
Käytetyn laitteen hävittäminen
Älä hävitä sähköistä laitettasi kotitalousjätteiden joukossa. Hävitä se paikallisessa jätekeräyspisteessä noudattaen paikallisia ohjeita.

Αγγλικά - GR
ΣΗΜΑΝΤΙΚΟ! – Διαβάστε πριν ξεκινήσετε την εγκατάσταση.
Ο λαμπτήρας δεν περιλαμβάνεται. Βύσμα τύπου C. Αυτή η λάμπα προορίζεται μόνο για εσωτερική χρήση. Κατηγορία IP20 και δεν πρέπει να χρησιμοποιείται σε υγρούς χώρους. Σε περίπτωση βλαβών, επικοινωνήστε με επαγγελματία εγκαταστάτη για πιθανή αντικατάσταση. Εάν υπάρχουν μέρη που δεν μπορούν να αντικατασταθούν, η λάμπα πρέπει να απορριφθεί ως ηλεκτρονικά απόβλητα. Αν το εξωτερικό ευέλικτο καλώδιο ή καλώδιο αυτού του φωτιστικού έχει υποστεί ζημιά, πρέπει να αντικατασταθεί αποκλειστικά από τον κατασκευαστή ή τον εξουσιοδοτημένο του εκπρόσωπο ή ένα παρόμοιο κατάλληλο πρόσωπο προκειμένου να αποφευχθεί κάθε επικίνδυνη κατάσταση. Ακολουθήστε προσεκτικά τις οδηγίες συναρμολόγησης και αποθηκεύστε τις για μελλοντική χρήση.
Απόρριψη χρησιμοποιημένης συσκευής
Μην απορρίπτετε την ηλεκτρική σας συσκευή στα οικιακά απορρίμματα. Παρακαλούμε απορρίψτε τη στον τοπικό σας σταθμό απορρίψεως αποβλήτων, ακολουθώντας τις τοπικές οδηγίες.

Italiano - IT
IMPORTANTE ! – Leggere prima di iniziare l'installazione.
Lampadina non inclusa. Spina tipo C. Questa lampada è destinata esclusivamente per uso interno. Classificata IP20 e non deve essere utilizzata in ambienti umidi. In caso di parti danneggiate, contattare un installatore professionale per una possibile sostituzione. Se ci sono parti che non possono essere sostituite, la lampada deve essere smaltita come rifiuto elettronico. Se il cavo flessibile esterno o il cavo di questa lampada è danneggiato, deve essere esclusivamente sostituito dal produttore o dal suo agente di servizio o da una persona qualificata simile per evitare un pericolo. Seguire attentamente le istruzioni di montaggio e conservarle per un utilizzo futuro.
Smaltimento dell'apparecchio usato Non smaltire il vostro apparecchio elettrico tra i rifiuti domestici. Si prega di smaltirlo presso il vostro punto di raccolta rifiuti locale, seguendo le linee guida locali.

Hrvatski - HR
VAŽNO ! – Pročitajte prije početka instalacije.
Žarulja nije uključena. Tip C utikač. Ova lampa je namijenjena isključivo za unutarnju uporabu. Klasificirana je kao IP20 i nije za upotrebu u vlažnim prostorijama. U slučaju oštećenih dijelova, obratite se profesionalnom instalateru za moguću zamjenu. Ako postoje dijelovi koji se ne mogu zamijeniti, lampa se mora odbaciti kao elektronički otpad. Ako je vanjski fleksibilni kabel ili kabel ove svjetiljke oštećen, mora se isključivo zamijeniti proizvođačem ili njegovim servisnim agentom ili slična kvalificiranom osobom kako bi se izbjegla opasnost. Pažljivo slijedite upute za montažu i sačuvajte ih za buduću upotrebu.
Odlaganje korištene opreme
Ne bacajte svoj električni uređaj u kućni otpad. Molimo, odložite ga na lokalnom mjestu za odlaganje otpada, slijedeći lokalne smjernice.

Latviski - LV
SVARĪGI! – Lasiet pirms uzstādīšanas sākšanas.
Spuldze nav iekļauta. C tipa spraudnis. Šī lampa paredzēta tikai iekštelpu lietošanai. Tas ir klasificēts kā IP20 un nav paredzēts lietošanai mitrās telpās. Bojātu daļu gadījumā lūdzu, sazinieties ar profesionālu uzstādītāju iespējamas aizvietošanas nolūkos. Ja ir daļas, kas nevar tikt aizstātas, lampa ir jāiznīcina kā elektroniski atkritumi. Ja šīs lampas ārējais elastīgais vadu vai vadu ir bojāts, tas jāaizstāj izdevīgi tikai ražotājam vai viņa servisa aģentam vai līdzīgi kvalificētai personai, lai izvairītos no bīstamas situācijas. Rūpīgi ievērojiet montāžas instrukcijas un saglabājiet tās nākotnes lietošanai.
Izmantotās ierīces likvidēšana
Nemetiet savu elektrisko ierīci sadzīves atkritumos. Lūdzu, iznīciniet to vietējā atkritumu apsaimniekošanas punktā, ievērojot vietējās vadlīnijas.

Lietuvių k. - LT
SVARBU! – Perskaitykite prieš pradedant įrenginio montavimą.
Lemputė nepridedama. C tipo kištukas. Ši lempa skirta tik vidaus naudojimui. Klasifikuojama kaip IP20 ir netinka naudoti drėgnuose patalpose. Gadūjant pažeistų detalių, prašome susisiekti su profesionaliu montavimo specialistu dėl galimybės jas pakeisti. Jei yra detalių, kurios negali būti pakeistos, lempa turi būti utilizuota kaip elektroninė atlieka. Jei šio lempos išorinė lanksti kabelis arba kabelis yra pažeistas, jis turi būti išimtinai pakeistas gamintojo arba jo aptarnavimo agento arba panašios kvalifikuotos asmenybės, kad būtų išvengta pavojaus. Atidžiai laikykitės surinkimo instrukcijų ir jas išsaugokite ateities naudojimui.
Naudotos įrangos utilizavimas
Nemėkite savo elektrinės įrangos buitinėse atliekose. Prašome utilizuoti ją savo vietinėje atliekų tvarkymo vietoje, laikantis vietinių gairių.

Nederlands - NL
BELANGRIJK! – Lees voordat u begint met installeren.
Lamp niet inbegrepen. Stekkertype C. Deze lamp is alleen voor gebruik binnenshuis. Geclassificeerd als IP20 en niet geschikt voor gebruik in vochtige ruimtes. In geval van beschadigde onderdelen, neem contact op met een professionele installateur voor mogelijke vervanging. Als er onderdelen zijn die niet kunnen worden vervangen, moet de lamp worden afgevoerd als elektronisch afval. Als de externe flexibele kabel of snoer van deze armatuur beschadigd is, moet het uitsluitend worden vervangen door de fabrikant of zijn serviceagent of een soortgelijk gekwalificeerd persoon om een gevaar te voorkomen. Volg de montage-instructies zorgvuldig en bewaar ze voor toekomstig gebruik.
Afvoer van gebruikte apparatuur
Gooi uw elektrische apparaat niet bij het huishoudelijk afval. Gooi het alstublieft weg bij uw lokale afvalverwerkingspunt, volgens lokale richtlijnen.

Norsk - N
VIKTIG! – Les før installation påbegynnes.
Lyspære følger ikke med. Stikktype C. Denne lampen er kun for innendørs bruk. IP20-klassifisert og er ikke beregnet for bruk i våte rom. Ved skadde deler, vennligst kontakt en profesjonell installatør for eventuell erstatning. Hvis det er deler som ikke kan erstattes, må lampen kasseres som elektronisk avfall. Hvis den eksterne fleksible ledningen eller ledningen til denne armaturen er skadet, skal den utelukkende erstattes av produsenten eller hans serviceagent eller en lignende kvalifisert person for å unngå fare. Følg monteringsanvisningen nøye og behold den for fremtidig bruk.
Avhending av brukt apparat
Ikke kast elektrisk apparat i husholdningsavfallet. Vennligst kast det på ditt lokale avfallsdeponi, i tråd med lokale retningslinjer.

Polski - PL
WAŻNE! – Przeczytaj przed rozpoczęciem instalacji.
Żarówka nie jest dołączona. Wtyk typu C. Ta lampa jest przeznaczona tylko do użytku wewnętrznego. Klasyfikowana jako IP20 i nie nadaje się do użytku w pomieszczeniach wilgotnych. W przypadku uszkodzonych części, skontaktuj się z profesjonalnym instalatorem w celu ewentualnej wymiany. Jeśli są części, które nie mogą być wymienione, lampa musi zostać utylizowana jako elektroodpady. Jeśli zewnętrzny elastyczny przewód lub kabel tego oświetlenia jest uszkodzony, należy go wyłącznie wymienić przez producenta lub jego agenta serwisowego lub podobnie wykwalifikowaną osobę, aby uniknąć zagrożenia. Należy dokładnie przestrzegać instrukcji montażu i zachować je na przyszłość.
Usuwanie zużytego urządzenia
Nie wyrzucaj swojego urządzenia elektrycznego do odpadów domowych. Proszę utylizować je na lokalnym punkcie odbioru odpadów, zgodnie z lokalnymi wytycznymi.

Portugues - PT
IMPORTANTE ! – Ler antes de iniciar a instalação.
Lâmpada não incluída. Tipo de ficha C. Esta lâmpada destina-se apenas para uso em ambientes internos. Classificada como IP20 e não deve ser utilizada em ambientes húmidos. Em caso de peças danificadas, por favor contacte um instalador profissional para possível substituição. Se houver peças que não possam ser substituídas, a lâmpada deve ser descartada como resíduo eletrónico. Se o cabo flexível externo ou cabo desta luminária estiver danificado, ele deverá ser exclusivamente substituído pelo fabricante ou pelo seu agente de serviço ou por uma pessoa qualificada similar para evitar um perigo. Siga cuidadosamente as instruções de montagem e guarde-as para uso futuro.
Descarte do aparelho usado
Não descarte seu aparelho elétrico no lixo doméstico. Por favor, descarte-o no seu ponto local de recolha de resíduos, seguindo as orientações locais.

Română - RO
IMPORTANT ! – Citiți înainte de a începe instalarea.
Becul nu este inclus. Tip de priză C. Această lampă este destinată exclusiv pentru utilizare în interior. Clasificată ca IP20 și nu trebuie utilizată în încăperi umede. În cazul unor piese deteriorate, vă rugăm să contactați un instalator profesionist pentru posibila înlocuire. Dacă există piese care nu pot fi înlocuite, lampa trebuie eliminată ca deșeuri electronice. Dacă cablul flexibil extern sau cablul acestei lămpi este deteriorat, trebuie înlocuit exclusiv de către producător sau de către agentul său de service sau de o persoană calificată similară pentru a evita un pericol. Urmați cu atenție instrucțiunile de asamblare și păstrați-le pentru utilizare viitoare.
Eliminarea aparatului utilizat
Nu aruncați aparatul electric în gunoiul menajer. Vă rugăm să-l eliminați la punctul local de colectare a deșeurilor, respectând ghidurile locale.

Slovenčina - SK
DŮLEŽITÉ ! – Přečtěte si před začátkem instalace.
Žiarovka nie je súčasťou balenia. Typ zástrčky C. Tato lampa je určena pouze pro vnitřní použití. Je klasifikována jako IP20 a není určena k použití ve vlhkých prostorách. V případě poškozených částí kontaktujte profesionálního instalatéra pro možnou výměnu. Pokud jsou části, které nelze nahradit, lampa musí být likvidována jako elektronický odpad. Ak je vonkajší flexibilný kábel alebo kábel tejto lampy poškodený, musí ho výhradne nahradiť výrobca alebo jeho servisný zástupca alebo podobne kvalifikovaná osoba, aby sa predišlo nebezpečenstvu. Pečlivě dodržujte montážní instrukce a uschovejte je pro budoucí použití.
Odstranění použitého spotřebiče
Nehoďte svůj elektrický spotřebič do domácího odpadu. Prosím, odložte ho na místní sběrný dvůr, dodržujíc místní pokyny.

Slovenščina - SLO
POMEMBNO! – Preberite pred začetkom namestitve.
Žarnica ni priložena. Tip vtiča C. Ta svetilka je namenjena samo za notranjo uporabo. Razvrščena kot IP20 in ni primerna za uporabo v vlažnih prostorih. V primeru poškodovanih delov se obrnite na strokovnega montažerja za morebitno zamenjavo. Če obstajajo deli, ki jih ni mogoče zamenjati, mora lampa biti odstranjena kot elektronski odpad. Če je zunanji fleksibilni kabel ali kabel te svetilke poškodovan, ga mora izključno zamenjati proizvajalec ali njegov servisni agent ali podobno usposobljena oseba, da se izognemo nevarnosti. Natančno upoštevajte navodila za montažo in jih shranite za kasnejšo uporabo.
Odlaganje uporabljenega aparata
Ne odvrzite svojega električnega aparata med gospodinjske odpadke. Prosim, odvrzite ga na lokalno mesto za odstranjevanje odpadkov, sledite lokalnim smernicam.

Español - E
IMPORTANTE ! – Leer antes de empezar la instalación.
Bombilla no incluida. Tipo de enchufe C. Esta lámpara es solo para uso en interiores. Clasificada como IP20 y no debe utilizarse en espacios húmedos. En caso de piezas dañadas, por favor, contacte con un instalador profesional para una posible sustitución. Si hay piezas que no pueden ser reemplazadas, la lámpara debe ser desechada como residuo electrónico. Si el cable flexible externo o el cable de esta luminaria está dañado, debe ser reemplazado exclusivamente por el fabricante o su agente de servicio o una persona calificada similar para evitar un peligro. Siga cuidadosamente las instrucciones de montaje y guárdelas para un uso futuro.
Eliminación del aparato usado
No deseche su aparato eléctrico en la basura doméstica. Por favor, deséchelo en su punto local de eliminación de residuos, siguiendo las pautas locales.

Svenska - S
VIKTIGT! – Läs innan du börjar installera.
Glödlampa ingår ej. Stickkontakt typ C. Denna lampa är endast avsedd för inomhusbruk. Klassificerad som IP20 och får inte användas i fuktiga utrymmen. Vid skadade delar, kontakta en professionell installatör för eventuell ersättning. Om det finns delar som inte kan ersättas måste lampan kasseras som elektroniskt avfall. Om den externa flexibla kabeln eller sladden till denna armatur är skadad, ska den uteslutande bytas ut av tillverkaren eller hans serviceagent eller en liknande kvalificerad person för att undvika fara. Följ monteringsanvisningen noggrant och spara den för framtida bruk.
Kassering av använd apparat
Kasta inte din elektriska apparat i hushållssoporna. Vänligen kasta den på din lokala återvinningsstation, enligt lokala riktlinjer.

Čeština - CZ
DŮLEŽITÉ! – Přečtěte si před začátkem instalace.
Žárovka není součástí balení. Zástrčka typu C. Tato lampa je určena pouze pro vnitřní použití. Je klasifikována jako IP20 a není určena k použití ve vlhkých prostorách. V případě poškozených částí kontaktujte profesionálního instalatéra pro možnou výměnu. Pokud jsou části, které nelze nahradit, lampa musí být likvidována jako elektronický odpad. Pokud je vnější flexibilní kabel nebo kabel této lampy poškozen, musí být výhradně nahrazen výrobcem nebo jeho servisním zástupcem nebo podobně kvalifikovanou osobou, aby se předešlo nebezpečí. Pečlivě dodržujte montážní instrukce a uschovejte je pro budoucí použití.
Odstranění použitého spotřebiče
Nehoďte svůj elektrický spotřebič do domácího odpadu. Prosím, odložte ho na místní sběrný dvůr, dodržujíc místní pokyny.

Magyar - H
FONTOS! – Olvassa el a telepítés megkezdése előtt.
Az izzó nem tartozék. C típusú csatlakozó. Ez a lámpa kizárólag beltéri használatra szolgál. IP20-as osztályozású, és nem használható nedves helyiségekben. Sérült alkatrészek esetén kérjük, lépjen kapcsolatba egy szakmai telepítővel lehetséges csere érdekében. Ha olyan alkatrészek vannak, amelyeket nem lehet pótolni, a lámpát elektronikus hulladékként kell eldobni. Ha ennek a világítótestnek a külső rugalmas kábele vagy vezetéke megsérült, azt kizárólag a gyártó vagy a szolgáltatója vagy hasonlóan képzett személy cserélheti ki, hogy elkerüljük a veszélyt. Kövesse gondosan a szerelési utasításokat, és őrizze meg őket a későbbi felhasználás érdekében.
Használt készülék eldobása
Ne dobja el az elektromos készüléket a háztartási hulladékba. Kérjük, dobja el a helyi hulladékgyűjtőhelyen, a helyi irányelveknek megfelelően.

"Bloomingville" creative collection bloomingville mini ILLUME x "Bloomingville"

Component list: 82068675

A = 1x	B = 1x 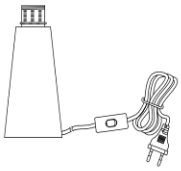
C =1x	D =
E =	F =

Lamp w. plug. 5

"Bloomingville" creative collection bloomingville mini ILLUME x "Bloomingville"

Assembly instruction: 82068675

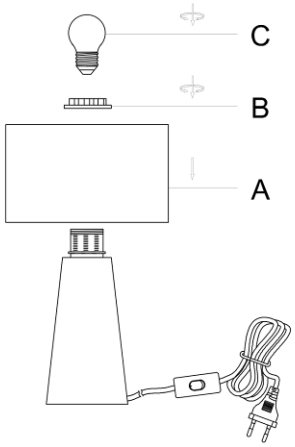

Lamp w. plug. 6

Bloomingville creative collection bloomingville mini ILLUME x Bloomingville

82068682

English - US
IMPORTANT! – Read before starting to install.
Light bulb not included. Plug type C. This lamp is for indoor use only. IP20 classified and is not for use in wet rooms. In case of any damaged parts, please contact a professional installer for possible replacement. If there are parts that cannot be replaced, the lamp must be disposed as electronic waste.
If the external flexible cable or cord of this luminaire is damaged, it shall be exclusively replaced by the manufacturer or his service agent or a similar qualified person in order to avoid a hazard.
Follow assembly instruction carefully and save for future use.
Dispose of used appliance
Do not dispose your electric appliance in the household waste. Please dispose at your local waste disposal point, by following local guidelines.

Français – FR
IMPORTANT ! – Lisez avant de commencer l'installation.
Ampoule non incluse. Prise type C. Cette lampe est destinée à un usage intérieur uniquement. Classée IP20, elle ne doit pas être utilisée dans des pièces humides. En cas de pièces endommagées, veuillez contacter un installateur professionnel pour un éventuel remplacement. Si des pièces ne peuvent pas être remplacées, la lampe doit être jetée comme déchet électronique. Si le câble externe flexible ou le cordon de cette luminaire est endommagé, il doit être exclusivement remplacé par le fabricant ou son agent de service ou une personne qualifiée similaire afin d'éviter un danger. Suivez attentivement les instructions de montage et conservez-les pour une utilisation future.
Élimination de l'appareil utilisé
Ne jetez pas votre appareil électrique dans les déchets ménagers. Veuillez le jeter à votre point de collecte local, en suivant les directives locales.

Dansk - DK
VIGTIGT! – Læs før installation påbegyndes.
Pære medfølger ikke. Stiktype C. Denne lampe er kun til indendørs brug. IP20 klassificeret og må ikke anvendes i vådrum. I tilfælde af beskadigede dele, kontakt da venligst en professionel installatør for mulig udskiftning. Hvis det er dele som ikke kan udskiftes, skal lampen deponeres i elektronisk affald. Hvis den eksterne fleksible ledning eller ledning af denne lampe er beskadiget, skal den udelukkende udskiftes af producenten eller hans serviceagent eller en lignende kvalificeret person for at undgå fare. Følg samlevejledningen grundigt og gem den til senere brug.
Bortskaffelse af brugt apparat
Smid ikke dit elektriske apparat ud med husholdningsaffaldet. Deponer ved dit lokale affaldsdepot og følg lokale retningslinjer.

Български - BG
ВАЖНО! – Прочетете преди да започнете инсталирането.
Крушката не е включена. Тип C щепсел. Тази лампа е само за вътрешно помещение. Класифицирана като IP20 и не трябва да се използва в мокри помещения. В случай на повредени части, моля, свържете се с професионален монтажист за възможна замяна. Ако има части, които не могат да бъдат заменени, лампата трябва да се изхвърли като електронно боклук. Ако външният гъвкав кабел или кордон на тази луминера е повреден, той трябва изключително да бъде заменен от производителя или неговият агент за обслужване или подобно квалифицирано лице, за да се избегне опасност. Следвайте внимателно инструкциите за сглобяване и ги запазете за бъдеща употреба.
Изхвърляне на използвано устройство
Не изхвърляйте електрическото си устройство в битовите отпадъци. Моля, изхвърлете го на местно място за изхвърляне на отпадъци, като следвате местните указания.

Deutsch – DE
WICHTIG! Vor der Installation lesen.
Glühbirne nicht enthalten. Steckertyp C. Diese Lampe ist nur für den Innenbereich geeignet. Sie ist gemäß IP20 klassifiziert und darf nicht in Feuchträumen verwendet werden. Im Falle von beschädigten Teilen wenden Sie sich bitte an einen professionellen Installateur, um mögliche Ersatzteile zu erhalten. Wenn Teile nicht ersetzt werden können, muss die Lampe als Elektroschrott entsorgt werden. Wenn das externe flexible Kabel oder der Kabel dieser Leuchte beschädigt ist, muss es ausschließlich vom Hersteller oder seinem Servicevertreter oder einer ähnlich qualifizierten Person ausgetauscht werden, um eine Gefahr zu vermeiden. Befolgen Sie die Montageanleitung sorgfältig und bewahren Sie sie für zukünftige Verwendung auf.
Entsorgung von Elektrogeräten
Entsorgen Sie Ihr elektrisches Gerät nicht im Hausmüll. Bitte entsorgen Sie es an Ihrer örtlichen Entsorgungsstelle gemäß den örtlichen Richtlinien.

Eesti keel - EST
OLULINE! – Lugege enne paigaldamise alustamist.
Pirn ei kuulu komplekti. C-tüüpi pistik. See lamp on mõeldud ainult siseruumides kasutamiseks. IP20 klassifitseeritud ning ei sobi kasutamiseks märgades ruumides. Kahjustatud osade korral pöörduge võimaliku asenduse saamiseks professionaalse paigaldaja poole. Kui mõnda osa ei saa asendada, tuleb lamp utiliseerida elektroonilise jäätmena. Kui selle valgusti väline painduv kaabel või juhe on kahjustatud, tuleb see asendada ainult tootja või tema teenindusagendi või samase kvalifitseeritud isiku poolt, et vältida ohtu. Järgige montaaži juhiseid hoolikalt ja hoidke neid tulevikuks alles.
Kasutatud seadme utiliseerimine
Ärge visake oma elektriseadet olmeprügi hulka. Palun utiliseerige see kohalikul jäätmete utiliseerimiskohal, järgides kohalikke juhiseid.

Lamp w. plug. 1

Bloomingville creative collection bloomingville mini ILLUME x Bloomingville

Suomi - FIN
TÄRKEÄÄ! – Lue ennen asennu aloittamista.
Lamppu ei sisälly toimitukseen. C-tyypin pistoke. Tämä lamppu on tarkoitettu vain sisäkäyttöön. Se on luokiteltu IP20:ksi eikä sovellu kosteisiin tiloihin. Vaurioituneiden osien tapauksessa ota yhteys ammattimaiseen asentajaan mahdollista vaihtoa varten. Jos osia ei voi vaihtaa, lamppu on hävitettävä sähköjätteenä. Jos tämän valaisimen ulkoinen joustava kaapeli tai johto on vaurioitunut, se on vaihdettava yksinomaan valmistajan tai hänen palveluasentajansa tai vastaavan pätevän henkilön toimesta vaaran välttämiseksi. Noudata kokoamisohjeita tarkasti ja säilytä niitä tulevaa käyttöä varten.
Käytetyn laitteen hävittäminen
Älä hävitä sähköistä laitettasi kotitalousjätteiden joukossa. Hävitä se paikallisessa jätekeräyspisteessä noudattaen paikallisia ohjeita.

Hrvatski - HR
VAŽNO ! – Pročitajte prije početka instalacije.
Žarulja nije uključena. Tip C utikač. Ova lampa je namijenjena isključivo za unutarnju uporabu. Klasificirana je kao IP20 i nije za upotrebu u vlažnim prostorijama. U slučaju oštećenih dijelova, obratite se profesionalnom instalateru za moguću zamjenu. Ako postoje dijelovi koji se ne mogu zamijeniti, lampa se mora odbaciti kao elektronički otpad. Ako je vanjski fleksibilni kabel ili kabel ove svjetiljke oštećen, mora se isključivo zamijeniti proizvođačem ili njegovim servisnim agentom ili slična kvalificiranom osobom kako bi se izbjegla opasnost. Pažljivo slijedite upute za montažu i sačuvajte ih za buduću upotrebu.
Odlaganje korištene opreme
Ne bacajte svoj električni uređaj u kućni otpad. Molimo, odložite ga na lokalnom mjestu za odlaganje otpada, slijedeći lokalne smjernice.

Αγγλικά - GR
ΣΗΜΑΝΤΙΚΟ! – Διαβάστε πριν ξεκινήσετε την εγκατάσταση.
Ο λαμπτήρας δεν περιλαμβάνεται. Βύσμα τύπου C. Αυτή η λάμπα προορίζεται μόνο για εσωτερική χρήση. Κατηγορία IP20 και δεν πρέπει να χρησιμοποιείται σε υγρούς χώρους. Σε περίπτωση βλαβών, επικοινωνήστε με επαγγελματία εγκαταστάτη για πιθανή αντικατάσταση. Εάν υπάρχουν μέρη που δεν μπορούν να αντικατασταθούν, η λάμπα πρέπει να απορριφθεί ως ηλεκτρονικά απόβλητα. Αν το εξωτερικό ευέλικτο καλώδιο ή καλώδιο αυτού του φωτιστικού έχει υποστεί ζημιά, πρέπει να αντικατασταθεί αποκλειστικά από τον κατασκευαστή ή τον εξουσιοδοτημένο του εκπρόσωπο ή ένα παρόμοιο κατάλληλο πρόσωπο προκειμένου να αποφευχθεί κάθε επικίνδυνη κατάσταση. Ακολουθήστε προσεκτικά τις οδηγίες συναρμολόγησης και αποθηκεύστε τις για μελλοντική χρήση.
Απόρριψη χρησιμοποιημένης συσκευής
Μην απορρίπτετε την ηλεκτρική σας συσκευή στα οικιακά απορρίμματα. Παρακαλούμε απορρίψτε τη στον τοπικό σας σταθμό απορρίψεως αποβλήτων, ακολουθώντας τις τοπικές οδηγίες.

Latviski - LV
SVARĪGI! – Lasiet pirms uzstādīšanas sākšanas.
Spuldze nav iekļauta. C tipa spraudnis. Šī lampa paredzēta tikai iekštelpu lietošanai. Tas ir klasificēts kā IP20 un nav paredzēts lietošanai mitrās telpās. Bojātu daļu gadījumā lūdzu, sazinieties ar profesionālu uzstādītāju iespējamas aizvietošanas nolūkos. Ja ir daļas, kas nevar tikt aizstātas, lampa ir jāiznīcina kā elektroniski atkritumi. Ja šīs lampas ārējais elastīgais vadu vai vadu ir bojāts, tas jāaizstāj izdevīgi tikai ražotājam vai viņa servisa aģentam vai līdzīgi kvalificētai personai, lai izvairītos no bīstamas situācijas. Rūpīgi ievērojiet montāžas instrukcijas un saglabājiet tās nākotnes lietošanai.
Izmantotās ierīces likvidēšana
Nemetiet savu elektrisko ierīci sadzīves atkritumos. Lūdzu, izrīciniet to vietējā atkritumu apsaimniekošanas punktā, ievērojot vietējās vadlīnijas.

Italiano - IT
IMPORTANTE ! – Leggere prima di iniziare l'installazione.
Lampadina non inclusa. Spina tipo C. Questa lampada è destinata esclusivamente per uso interno. Classificata IP20 e non deve essere utilizzata in ambienti umidi. In caso di parti danneggiate, contattare un installatore professionale per una possibile sostituzione. Se ci sono parti che non possono essere sostituite, la lampada deve essere smaltita come rifiuto elettronico. Se il cavo flessibile esterno o il cavo di questa lampada è danneggiato, deve essere esclusivamente sostituito dal produttore o dal suo agente di servizio o da una persona qualificata simile per evitare un pericolo. Seguire attentamente le istruzioni di montaggio e conservarle per un utilizzo futuro.
Smaltimento dell'apparecchio usato Non smaltire il vostro apparecchio elettrico tra i rifiuti domestici. Si prega di smaltirlo presso il vostro punto di raccolta rifiuti locale, seguendo le linee guida locali.

Lietuvių k. - LT
SVARBU! – Perskaitykite prieš pradedant įrenginio montavimą.
Lemputė nepridedama. C tipo kištukas. Ši lempa skirta tik vidaus naudojimui. Klasifikuojama kaip IP20 ir netinka naudoti drėgnuose patalpose. Gadūjant pažeistų detalių, prašome susisiekti su profesionaliu montavimo specialistu dėl galimybės jas pakeisti. Jei yra detalių, kurios negali būti pakeistos, lempa turi būti utilizuota kaip elektroninė atlieka. Jei šio lempos išorinė lanksti kabelis arba kabelis yra pažeistas, jis turi būti išimtinai pakeistas gamintojo arba jo aptarnavimo agento arba panašios kvalifikuotos asmenybės, kad būtų išvengta pavojaus. Atidžiai laikykitės surinkimo instrukcijų ir jas išsaugokite ateities naudojimui.
Naudotos įrangos utilizavimas
Nemėkite savo elektrinės įrangos buitinėse atliekose. Prašome utilizuoti ją savo vietinėje atliekų tvarkymo vietoje, laikantis vietinių gairių.

Lamp w. plug. 2

Bloomingville creative collection bloomingville mini ILLUME x Bloomingville

Nederlands - NL
BELANGRIJK! – Lees voordat u begint met installeren.
Lamp niet inbegrepen. Stekkertype C. Deze lamp is alleen voor gebruik binnenshuis. Geclassificeerd als IP20 en niet geschikt voor gebruik in vochtige ruimtes. In geval van beschadigde onderdelen, neem contact op met een professionele installateur voor mogelijke vervanging. Als er onderdelen zijn die niet kunnen worden vervangen, moet de lamp worden afgevoerd als elektronisch afval. Als de externe flexibele kabel of snoer van deze armatuur beschadigd is, moet het uitsluitend worden vervangen door de fabrikant of zijn serviceagent of een soortgelijk gekwalificeerd persoon om een gevaar te voorkomen. Volg de montage-instructies zorgvuldig en bewaar ze voor toekomstig gebruik.
Afvoer van gebruikte apparatuur
Gooi uw elektrische apparaat niet bij het huishoudelijk afval. Gooi het alstublieft weg bij uw lokale afvalverwerkingspunt, volgens lokale richtlijnen.

Portugues - PT
IMPORTANTE ! – Ler antes de iniciar a instalação.
Lâmpada não incluída. Tipo de ficha C. Esta lâmpada destina-se apenas para uso em ambientes internos. Classificada como IP20 e não deve ser utilizada em ambientes húmidos. Em caso de peças danificadas, por favor contacte um instalador profissional para possível substituição. Se houver peças que não possam ser substituídas, a lâmpada deve ser descartada como resíduo eletrónico. Se o cabo flexível externo ou cabo desta luminária estiver danificado, ele deverá ser exclusivamente substituído pelo fabricante ou pelo seu agente de serviço ou por uma pessoa qualificada similar para evitar um perigo. Siga cuidadosamente as instruções de montagem e guarde-as para uso futuro.
Descarte do aparelho usado
Não descarte seu aparelho elétrico no lixo doméstico. Por favor, descarte-o no seu ponto local de recolha de resíduos, seguindo as orientações locais.

Norsk - N
VIKTIG! – Les før installation påbegynnes.
Lyspære følger ikke med. Stikktype C. Denne lampen er kun for innendørs bruk. IP20-klassifisert og er ikke beregnet for bruk i våte rom. Ved skadde deler, vennligst kontakt en profesjonell installatør for eventuell erstatning. Hvis det er deler som ikke kan erstattes, må lampen kasseres som elektronisk avfall. Hvis den eksterne fleksible ledningen eller ledningen til denne armaturen er skadet, skal den utelukkende erstattes av produsenten eller hans serviceagent eller en lignende kvalifisert person for å unngå fare. Følg monteringsanvisningen nøye og behold den for fremtidig bruk.
Avhending av brukt apparat
Ikke kast elektrisk apparat i husholdningsavfallet. Vennligst kast det på ditt lokale avfallsdeponi, i tråd med lokale retningslinjer.

Română - RO
IMPORTANT ! – Citiți înainte de a începe instalarea.
Becul nu este inclus. Tip de priză C. Această lampă este destinată exclusiv pentru utilizare în interior. Clasificată ca IP20 și nu trebuie utilizată în încăperi umede. În cazul unor piese deteriorate, vă rugăm să contactați un instalator profesionist pentru posibila înlocuire. Dacă există piese care nu pot fi înlocuite, lampa trebuie eliminată ca deșeuri electronice. Dacă cablul flexibil extern sau cablul acestei lămpi este deteriorat, trebuie înlocuit exclusiv de către producător sau de către agentul său de service sau de o persoană calificată similară pentru a evita un pericol. Urmați cu atenție instrucțiunile de asamblare și păstrați-le pentru utilizare viitoare.
Eliminarea aparatului utilizat
Nu aruncați aparatul electric în gunoiul menajer. Vă rugăm să-l eliminați la punctul local de colectare a deșeurilor, respectând ghidurile locale.

Polski - PL
WAŻNE! – Przeczytaj przed rozpoczęciem instalacji.
Żarówka nie jest dołączona. Wtyk typu C. Ta lampa jest przeznaczona tylko do użytku wewnętrznego. Klasyfikowana jako IP20 i nie nadaje się do użytku w pomieszczeniach wilgotnych. W przypadku uszkodzonych części, skontaktuj się z profesjonalnym instalatorem w celu ewentualnej wymiany. Jeśli są części, które nie mogą być wymienione, lampa musi zostać utylizowana jako elektroodpady. Jeśli zewnętrzny elastyczny przewód lub kabel tego oświetlenia jest uszkodzony, należy go wyłącznie wymienić przez producenta lub jego agenta serwisowego lub podobnie wykwalifikowaną osobę, aby uniknąć zagrożenia. Należy dokładnie przestrzegać instrukcji montażu i zachować je na przyszłość.
Usuwanie zużytego urządzenia
Nie wyrzucaj swojego urządzenia elektrycznego do odpadów domowych. Proszę utylizować je na lokalnym punkcie odbioru odpadów, zgodnie z lokalnymi wytycznymi.

Slovenčina - SK
DÔLEŽITÉ ! – Přečtěte si před začátkem instalace.
Žiarovka nie je súčasťou balenia. Typ zástrčky C. Táto lampa je určena pouze pro vnitřní použití. Je klasifikována jako IP20 a není určena k použití ve vlhkých prostorách. V případě poškozených částí kontaktujte profesionálního instalatéra pro možnou výměnu. Pokud jsou části, které nelze nahradit, lampa musí být likvidována jako elektronický odpad. Ak je vonkajší flexibilný kábel alebo kábel tejto lampy poškodený, musí ho výhradne nahradiť výrobca alebo jeho servisný zástupca alebo podobne kvalifikovaná osoba, aby sa predišlo nebezpečenstvu. Pečlivě dodržujte montážní instrukce a uschovejte je pro budoucí použití.
Odstranění použitého spotřebiče
Nehoďte svůj elektrický spotřebič do domácího odpadu. Prosím, odložte ho na místní sběrný dvůr, dodržujíc místní pokyny.

Lamp w. plug. 3

Bloomingville creative collection bloomingville mini ILLUME x Bloomingville

Slovenščina - SLO
POMEMBNO! – Preberite pred začetkom namestitve.
Žarnica ni priložena. Tip vtiča C. Ta svetilka je namenjena samo za notranjo uporabo. Razvrščena kot IP20 in ni primerna za uporabo v vlažnih prostorih. V primeru poškodovanih delov se obrnite na strokovnega montažerja za morebitno zamenjavo. Če obstajajo deli, ki jih ni mogoče zamenjati, mora lampa biti odstranjena kot elektronski odpad. Če je zunanji fleksibilni kabel ali kabel te svetilke poškodovan, ga mora izključno zamenjati proizvajalec ali njegov servisni agent ali podobno usposobljena oseba, da se izognemo nevarnosti. Natančno upoštevajte navodila za montažo in jih shranite za kasnejšo uporabo.
Odlaganje uporabljenega aparata
Ne odvrzite svojega električnega aparata med gospodinjske odpadke. Prosim, odvrzite ga na lokalno mesto za odstranjevanje odpadkov, sledite lokalnim smernicam.

Čeština - CZ
DŮLEŽITÉ! – Přečtěte si před začátkem instalace.
Žárovka není součástí balení. Zástrčka typu C. Tato lampa je určena pouze pro vnitřní použití. Je klasifikována jako IP20 a není určena k použití ve vlhkých prostorách. V případě poškozených částí kontaktujte profesionálního instalatéra pro možnou výměnu. Pokud jsou části, které nelze nahradit, lampa musí být likvidována jako elektronický odpad. Pokud je vnější flexibilní kabel nebo kabel této lampy poškozen, musí být výhradně nahrazen výrobcem nebo jeho servisním zástupcem nebo podobně kvalifikovanou osobou, aby se předešlo nebezpečí. Pečlivě dodržujte montážní instrukce a uschovejte je pro budoucí použití.
Odstranění použitého spotřebiče
Nehoďte svůj elektrický spotřebič do domácího odpadu. Prosím, odložte ho na místní sběrný dvůr, dodržujíc místní pokyny.

Español - E
IMPORTANTE ! – Leer antes de empezar la instalación.
Bombilla no incluida. Tipo de enchufe C. Esta lámpara es solo para uso en interiores. Clasificada como IP20 y no debe utilizarse en espacios húmedos. En caso de piezas dañadas, por favor, contacte con un instalador profesional para una posible sustitución. Si hay piezas que no pueden ser reemplazadas, la lámpara debe ser desechada como residuo electrónico. Si el cable flexible externo o el cable de esta luminaria está dañado, debe ser reemplazado exclusivamente por el fabricante o su agente de servicio o una persona calificada similar para evitar un peligro. Siga cuidadosamente las instrucciones de montaje y guárdelas para un uso futuro.
Eliminación del aparato usado
No deseche su aparato eléctrico en la basura doméstica. Por favor, deséchelo en su punto local de eliminación de residuos, siguiendo las pautas locales.

Magyar - H
FONTOS! – Olvassa el a telepítés megkezdése előtt.
Az izzó nem tartozék. C típusú csatlakozó. Ez a lámpa kizárólag beltéri használatra szolgál. IP20-as osztályozású, és nem használható nedves helyiségekben. Sérült alkatrészek esetén kérjük, lépjen kapcsolatba egy szakmai telepítővel lehetséges csere érdekében. Ha olyan alkatrészek vannak, amelyeket nem lehet pótolni, a lámpát elektronikus hulladékként kell eldobni. Ha ennek a világítótestnek a külső rugalmas kábele vagy vezetéke megsérült, azt kizárólag a gyártó vagy a szolgáltatója vagy hasonlóan képzett személy cserélheti ki, hogy elkerüljük a veszélyt. Kövesse gondosan a szerelési utasításokat, és őrizze meg őket a későbbi felhasználás érdekében.
Használt készülék eldobása
Ne dobja el az elektromos készüléket a háztartási hulladékba. Kérjük, dobja el a helyi hulladékgyűjtőhelyen, a helyi irányelveknek megfelelően.

Svenska - S
VIKTIGT! – Läs innan du börjar installera.
Glödlampa ingår ej. Stickkontakt typ C. Denna lampa är endast avsedd för inomhusbruk. Klassificerad som IP20 och får inte användas i fuktiga utrymmen. Vid skadade delar, kontakta en professionell installatör för eventuell ersättning. Om det finns delar som inte kan ersättas måste lampan kasseras som elektroniskt avfall. Om den externa flexibla kabeln eller sladden till denna armatur är skadad, ska den uteslutande bytas ut av tillverkaren eller hans serviceagent eller en liknande kvalificerad person för att undvika fara. Följ monteringsanvisningen noggrant och spara den för framtida bruk.
Kassering av använd apparat
Kasta inte din elektriska apparat i hushållssoporna. Vänligen kasta den på din lokala återvinningsstation, enligt lokala riktlinjer.

Lamp w. plug. 4

"Bloomingville" creative collection bloomingville ILLUME x "Bloomingville"

Component list: 82068682	
A = 1x	B = 1x 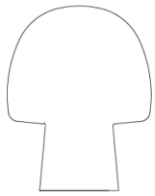
C =	D =
E =	F =

Lamp w. plug. 5

"Bloomingville" creative collection bloomingville ILLUME x "Bloomingville"

Assembly instruction: 82068682

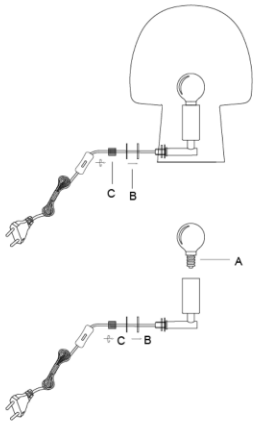

Lamp w. plug. 6

TEST REPORT N°: ADLO-EGZ-P25040277

For model 82068683

82068683

English - US

IMPORTANT! – Read before starting to install.

Light bulb not included. Plug type C. This lamp is for indoor use only. IP20 classified and is not for use in wet rooms. In case of any damaged parts, please contact a professional installer for possible replacement. If there are parts that cannot be replaced, the lamp must be disposed as electronic waste. If the external flexible cable or cord of this luminaire is damaged, it shall be exclusively replaced by the manufacturer or his service agent or a similar qualified person in order to avoid a hazard.
Follow assembly instruction carefully and save for future use.

Dispose of used appliance

Do not dispose your electric appliance in the household waste. Please dispose at your local waste disposal point, by following local guidelines.

Dansk - DK

VIGTIGT! – Læs før installation påbegyndes.

Pære medfølger ikke. Stiktype C. Denne lampe er kun til indendørs brug. IP20 klassificeret og må ikke anvendes i vådrum. I tilfælde af beskadigede dele, kontakt da venligst en professionel installatør for mulig udskiftning. Hvis det er dele som ikke kan udskiftes, skal lampen deponeres i elektronisk affald. Hvis den eksterne fleksible ledning eller ledning af denne lampe er beskadiget, skal den udelukkende udskiftes af producenten eller hans serviceagent eller en lignende kvalificeret person for at undgå fare. Følg samlevejledningen grundigt og gem den til senere brug.

Bortskaffelse af brugt apparat

Smid ikke dit elektriske apparat ud med husholdningsaffaldet. Deponer ved dit lokale affaldsdepot og følg lokale retningslinjer.

Deutsch – DE

WICHTIG! Vor der Installation lesen.

Glühbirne nicht enthalten. Steckertyp C. Diese Lampe ist nur für den Innenbereich geeignet. Sie ist gemäß IP20 klassifiziert und darf nicht in Feuchträumen verwendet werden. Im Falle von beschädigten Teilen wenden Sie sich bitte an einen professionellen Installateur, um mögliche Ersatzteile zu erhalten. Wenn Teile nicht ersetzt werden können, muss die Lampe als Elektroschrott entsorgt werden. Wenn das externe flexible Kabel oder der Kabel dieser Leuchte beschädigt ist, muss es ausschließlich vom Hersteller oder seinem Servicevertreter oder einer ähnlich qualifizierten Person ausgetauscht werden, um eine Gefahr zu vermeiden. Befolgen Sie die Montageanleitung sorgfältig und bewahren Sie sie für zukünftige Verwendung auf.

Entsorgung von Elektrogeräten

Entsorgen Sie Ihr elektrisches Gerät nicht im Hausmüll. Bitte entsorgen Sie es an Ihrer örtlichen Entsorgungsstelle gemäß den örtlichen Richtlinien.

Français – FR

IMPORTANT ! – Lisez avant de commencer l'installation.

Ampoule non incluse. Prise type C. Cette lampe est destinée à un usage intérieur uniquement. Classée IP20, elle ne doit pas être utilisée dans des pièces humides. En cas de pièces endommagées, veuillez contacter un installateur professionnel pour un éventuel remplacement. Si des pièces ne peuvent pas être remplacées, la lampe doit être jetée comme déchet électronique. Si le câble externe flexible ou le cordon de cette luminaire est endommagé, il doit être exclusivement remplacé par le fabricant ou son agent de service ou une personne qualifiée similaire afin d'éviter un danger. Suivez attentivement les instructions de montage et conservez-les pour une utilisation future.

Élimination de l'appareil utilisé

Ne jetez pas votre appareil électrique dans les déchets ménagers. Veuillez le jeter à votre point de collecte local, en suivant les directives locales.

Български - BG

ВАЖНО! – Прочетете преди да започнете инсталирането.

Крушката не е включена. Тип С щепсел. Тази лампа е само за вътрешно помещение. Класифицирана като IP20 и не трябва да се използва в мокри помещения. В случай на повредени части, моля, свържете се с професионален монтажист за възможна замяна. Ако има части, които не могат да бъдат заменени, лампата трябва да се изхвърли като електронно боклук. Ако външният гъвкав кабел или кордон на тази луминера е повреден, той трябва изключително да бъде заменен от производителя или неговият агент за обслужване или подобно квалифицирано лице, за да се избегне опасност. Следвайте внимателно инструкциите за сглобяване и ги запазете за бъдеща употреба.

Изхвърляне на използвано устройство

Не изхвърляйте електрическото си устройство в битовите отпадъци. Моля, изхвърлете го на местно място за изхвърляне на отпадъци, като следвате местните указания.

Eesti keel - EST

OLULINE! – Lugege enne paigaldamise alustamist.

Pirn ei kuulu komplekti. C-tüüpi pistik. See lamp on mõeldud ainult siseruumides kasutamiseks. IP20 klassifitseeritud ning ei sobi kasutamiseks märgades ruumides. Kahjustatud osade korral pöörduge võimaliku asenduse saamiseks professionaalse paigaldaja poole. Kui mõnda osa ei saa asendada, tuleb lamp utiliseerida elektroonilise jäätmena. Kui selle valgusti väline painduv kaabel või juhe on kahjustatud, tuleb see asendada ainult tootja või tema teenindusagendi või samase kvalifitseeritud isiku poolt, et vältida ohtu. Järgige montaaži juhiseid hoolikalt ja hoidke neid tulevikuks alles.

Kasutatud seadme utiliseerimine

Ärge visake oma elektriseadet olmeprügi hulka. Palun utiliseerige see kohalikul jäätmete utiliseerimiskohal, järgides kohalikke juhiseid.

Suomi - FIN

TÄRKEÄÄ! – Lue ennen asennu aloittamista.

Lamppu ei sisälly toimitukseen. C-tyypin pistoke. Tämä lamppu on tarkoitettu vain sisäkäyttöön. Se on luokiteltu IP20:ksi eikä sovellu kosteisiin tiloihin. Vaurioituneiden osien tapauksessa ota yhteys ammattimaiseen asentajaan mahdollista vaihtoa varten. Jos osia ei voi vaihtaa, lamppu on hävitettävä sähköjätteenä. Jos tämän valaisimen ulkoinen joustava kaapeli tai johto on vaurioitunut, se on vaihdettava yksinomaan valmistajan tai hänen palveluasentajansa tai vastaavan pätevän henkilön toimesta vaaran välttämiseksi. Noudata kokoamisohjeita tarkasti ja säilytä niitä tulevaa käyttöä varten.

Käytetyn laitteen hävittäminen

Älä hävitä sähköistä laitettasi kotitalousjätteiden joukossa. Hävitä se paikallisessa jätekeräyspisteessä noudattaen paikallisia ohjeita.

Αγγλικά - GR

ΣΗΜΑΝΤΙΚΟ! – Διαβάστε πριν ξεκινήσετε την εγκατάσταση.

Ο λαμπτήρας δεν περιλαμβάνεται. Βύσμα τύπου C. Αυτή η λάμπα προορίζεται μόνο για εσωτερική χρήση. Κατηγορία IP20 και δεν πρέπει να χρησιμοποιείται σε υγρούς χώρους. Σε περίπτωση βλαβών, επικοινωνήστε με επαγγελματία εγκαταστάτη για πιθανή αντικατάσταση. Εάν υπάρχουν μέρη που δεν μπορούν να αντικατασταθούν, η λάμπα πρέπει να απορριφθεί ως ηλεκτρονικά απόβλητα. Αν το εξωτερικό εύλικτο καλώδιο ή καλώδιο αυτού του φωτιστικού έχει υποστεί ζημιά, πρέπει να αντικατασταθεί αποκλειστικά από τον κατασκευαστή ή τον εξουσιοδοτημένο του εκπρόσωπο ή ένα παρόμοιο κατάλληλο πρόσωπο προκειμένου να αποφευχθεί κάθε επικίνδυνη κατάσταση. Ακολουθήστε προσεκτικά τις οδηγίες συναρμολόγησης και αποθηκεύστε τις για μελλοντική χρήση.

Απόρριψη χρησιμοποιημένης συσκευής

Μην απορρίπτετε την ηλεκτρική σας συσκευή στα οικιακά απορρίμματα. Παρακαλούμε απορρίψτε τη στον τοπικό σας σταθμό απορρίψεως αποβλήτων, ακολουθώντας τις τοπικές οδηγίες.

Italiano - IT

IMPORTANTE ! – Leggere prima di iniziare l'installazione.

Lampadina non inclusa. Spina tipo C. Questa lampada è destinata esclusivamente per uso interno. Classificata IP20 e non deve essere utilizzata in ambienti umidi. In caso di parti danneggiate, contattare un installatore professionale per una possibile sostituzione. Se ci sono parti che non possono essere sostituite, la lampada deve essere smaltita come rifiuto elettronico. Se il cavo flessibile esterno o il cavo di questa lampada è danneggiato, deve essere esclusivamente sostituito dal produttore o dal suo agente di servizio o da una persona qualificata simile per evitare un pericolo. Seguire attentamente le istruzioni di montaggio e conservarle per un utilizzo futuro.

Smaltimento dell'apparecchio usato Non smaltire il vostro apparecchio elettrico tra i rifiuti domestici. Si prega di smaltirlo presso il vostro punto di raccolta rifiuti locale, seguendo le linee guida locali.

Hrvatski - HR

VAŽNO ! – Pročitajte prije početka instalacije.

Žarulja nije uključena. Tip C utikač. Ova lampa je namijenjena isključivo za unutarnju uporabu. Klasificirana je kao IP20 i nije za upotrebu u vlažnim prostorijama. U slučaju oštećenih dijelova, obratite se profesionalnom instalateru za moguću zamjenu. Ako postoje dijelovi koji se ne mogu zamijeniti, lampa se mora odbaciti kao elektronički otpad. Ako je vanjski fleksibilni kabel ili kabel ove svjetiljke oštećen, mora se isključivo zamijeniti proizvođačem ili njegovim servisnim agentom ili slično kvalificiranom osobom kako bi se izbjegla opasnost. Pažljivo slijedite upute za montažu i sačuvajte ih za buduću upotrebu.

Odlaganje korištene opreme

Ne bacajte svoj električni uređaj u kućni otpad. Molimo, odložite ga na lokalnom mjestu za odlaganje otpada, slijedeći lokalne smjernice.

Latviski - LV

SVARĪGI! – Lasiet pirms uzstādīšanas sākšanas.

Spuldze nav iekļauta. C tipa spraudnis. Šī lampa paredzēta tikai iekštelpu lietošanai. Tas ir klasificēts kā IP20 un nav paredzēts lietošanai mitrās telpās. Bojātu daļu gadījumā lūdzu, sazinieties ar profesionālu uzstādītāju iespējamas aizvietošanas nolūkos. Ja ir daļas, kas nevar tikt aizstātas, lampa ir jāiznīcina kā elektroniski atkritumi. Ja šīs lampas ārējais elastīgais vadu vai vadu ir bojāts, tas jāaizstāj izdevīgi tikai ražotājam vai viņa servisa aģentam vai līdzīgi kvalificētai personai, lai izvairītos no bīstamas situācijas. Rūpīgi ievērojiet montāžas instrukcijas un saglabājiet tās nākotnes lietošanai.

Izmantotās ierīces likvidēšana

Nemetiet savu elektrisko ierīci sadzīves atkritumos. Lūdzu, iznīciniet to vietējā atkritumu apsaimniekošanas punktā, ievērojot vietējās vadlīnijas.

Lietuvių k. - LT

SVARBU! – Perskaitykite prieš pradedant įrenginio montavimą.

Lemputė nepridedama. C tipo kištukas. Ši lempa skirta tik vidaus naudojimui. Klasifikuojama kaip IP20 ir netinka naudoti drėgnuose patalpose. Gadūjant pažeistų detalių, prašome susisiekti su profesionaliu montavimo specialistu dėl galimybės jas pakeisti. Jei yra detalių, kurios negali būti pakeistos, lempa turi būti utilizuota kaip elektroninė atlieka. Jei šio lempos išorinė lanksti kabelis arba kabelis yra pažeistas, jis turi būti išimtinai pakeistas gamintojo arba jo aptarnavimo agento arba panašios kvalifikuotos asmenybės, kad būtų išvengta pavojaus. Atidžiai laikykitės surinkimo instrukcijų ir jas išsaugokite ateities naudojimui.

Naudotos įrangos utilizavimas

Nemėkite savo elektrinės įrangos buitinėse atliekose. Prašome utilizuoti ją savo vietinėje atliekų tvarkymo vietoje, laikantis vietinių gairių.

Nederlands - NL

BELANGRIJK! – Lees voordat u begint met installeren.

Lamp niet inbegrepen. Stekkertype C. Deze lamp is alleen voor gebruik binnenshuis. Geclassificeerd als IP20 en niet geschikt voor gebruik in vochtige ruimtes. In geval van beschadigde onderdelen, neem contact op met een professionele installateur voor mogelijke vervanging. Als er onderdelen zijn die niet kunnen worden vervangen, moet de lamp worden afgevoerd als elektronisch afval. Als de externe flexibele kabel of snoer van deze armatuur beschadigd is, moet het uitsluitend worden vervangen door de fabrikant of zijn serviceagent of een soortgelijk gekwalificeerd persoon om een gevaar te voorkomen. Volg de montage-instructies zorgvuldig en bewaar ze voor toekomstig gebruik.

Afvoer van gebruikte apparatuur

Gooi uw elektrische apparaat niet bij het huishoudelijk afval. Gooi het alstublieft weg bij uw lokale afvalverwerkingspunt, volgens lokale richtlijnen.

Norsk - N

VIKTIG! – Les før installation påbegynnes.

Lyspære følger ikke med. Stikktype C. Denne lampen er kun for innendørs bruk. IP20-klassifisert og er ikke beregnet for bruk i våte rom. Ved skadde deler, vennligst kontakt en profesjonell installatør for eventuell erstatning. Hvis det er deler som ikke kan erstattes, må lampen kasseres som elektronisk avfall. Hvis den eksterne fleksible ledningen eller ledningen til denne armaturen er skadet, skal den utelukkende erstattes av produsenten eller hans serviceagent eller en lignende kvalifisert person for å unngå fare. Følg monteringsanvisningen nøye og behold den for fremtidig bruk.

Avhending av brukt apparat

Ikke kast elektrisk apparat i husholdningsavfallet. Vennligst kast det på ditt lokale avfallsdeponi, i tråd med lokale retningslinjer.

Polski - PL

WAŻNE! – Przeczytaj przed rozpoczęciem instalacji.

Żarówka nie jest dołączona. Wtyk typu C. Ta lampa jest przeznaczona tylko do użytku wewnętrznego. Klasyfikowana jako IP20 i nie nadaje się do użytku w pomieszczeniach wilgotnych. W przypadku uszkodzonych części, skontaktuj się z profesjonalnym instalatorem w celu ewentualnej wymiany. Jeśli są części, które nie mogą być wymienione, lampa musi zostać utylizowana jako elektroodpady. Jeśli zewnętrzny elastyczny przewód lub kabel tego oświetlenia jest uszkodzony, należy go wyłącznie wymienić przez producenta lub jego agenta serwisowego lub podobnie wykwalifikowaną osobę, aby uniknąć zagrożenia. Należy dokładnie przestrzegać instrukcji montażu i zachować je na przyszłość.

Usuwanie zużytego urządzenia

Nie wyrzucaj swojego urządzenia elektrycznego do odpadów domowych. Proszę utylizować je na lokalnym punkcie odbioru odpadów, zgodnie z lokalnymi wytycznymi.

Portugues - PT

IMPORTANTE ! – Ler antes de iniciar a instalação.

Lâmpada não incluída. Tipo de ficha C. Esta lâmpada destina-se apenas para uso em ambientes internos. Classificada como IP20 e não deve ser utilizada em ambientes húmidos. Em caso de peças danificadas, por favor contacte um instalador profissional para possível substituição. Se houver peças que não possam ser substituídas, a lâmpada deve ser descartada como resíduo eletrónico. Se o cabo flexível externo ou cabo desta luminária estiver danificado, ele deverá ser exclusivamente substituído pelo fabricante ou pelo seu agente de serviço ou por uma pessoa qualificada similar para evitar um perigo. Siga cuidadosamente as instruções de montagem e guarde-as para uso futuro.

Descarte do aparelho usado

Não descarte seu aparelho elétrico no lixo doméstico. Por favor, descarte-o no seu ponto local de recolha de resíduos, seguindo as orientações locais.

Română - RO

IMPORTANT ! – Citiți înainte de a începe instalarea.

Becul nu este inclus. Tip de priză C. Această lampă este destinată exclusiv pentru utilizare în interior. Clasificată ca IP20 și nu trebuie utilizată în încăperi umede. În cazul unor piese deteriorate, vă rugăm să contactați un instalator profesionist pentru posibila înlocuire. Dacă există piese care nu pot fi înlocuite, lampa trebuie eliminată ca deșeuri electronice. Dacă cablul flexibil extern sau cablul acestei lămpi este deteriorat, trebuie înlocuit exclusiv de către producător sau de către agentul său de service sau de o persoană calificată similară pentru a evita un pericol. Urmați cu atenție instrucțiunile de asamblare și păstrați-le pentru utilizare viitoare.

Eliminarea aparatului utilizat

Nu aruncați aparatul electric în gunoiul menajer. Vă rugăm să-l eliminați la punctul local de colectare a deșeurilor, respectând ghidurile locale.

Slovenčina - SK

DÔLEŽITÉ ! – Prečítěte si před začátkem instalace.

Žiarovka nie je súčasťou balenia. Typ zástrčky C. Tato lampa je určena pouze pro vnitřní použití. Je klasifikována jako IP20 a není určena k použití ve vlhkých prostorách. V případě poškozených částí kontaktujte profesionálního instalatéra pro možnou výměnu. Pokud jsou části, které nelze nahradit, lampa musí být likvidována jako elektronický odpad. Ak je vonkajší flexibilný kábel alebo kábel tejto lampy poškodený, musí ho výhradne nahradiť výrobca alebo jeho servisný zástupca alebo podobne kvalifikovaná osoba, aby sa predišlo nebezpečenstvu. Pečlivě dodržujte montážní instrukce a uschovejte je pro budoucí použití.

Odstranění použitého spotřebiče

Nehoďte svůj elektrický spotřebič do domácího odpadu. Prosím, odložte ho na místní sběrný dvůr, dodržujíc místní pokyny.

Slovenščina - SLO

POMEMBNO! – Preberite pred začetkom namestitve.

Žarnica ni priložena. Tip vtiča C. Ta svetilka je namenjena samo za notranjo uporabo. Razvrščena kot IP20 in ni primerna za uporabo v vlažnih prostorih. V primeru poškodovanih delov se obrnite na strokovnega montažerja za morebitno zamenjavo. Če obstajajo deli, ki jih ni mogoče zamenjati, mora lampa biti odstranjena kot elektronski odpad. Če je zunanji fleksibilni kabel ali kabel te svetilke poškodovan, ga mora izključno zamenjati proizvajalec ali njegov servisni agent ali podobno usposobljena oseba, da se izognemo nevarnosti. Natančno upoštevajte navodila za montažo in jih shranite za kasnejšo uporabo.

Odlaganje uporabljenega aparata

Ne odvrzite svojega električnega aparata med gospodinjske odpadke. Prosim, odvrzite ga na lokalno mesto za odstranjevanje odpadkov, sledite lokalnim smernicam.

Español - E

IMPORTANTE ! – Leer antes de empezar la instalación.

Bombilla no incluida. Tipo de enchufe C. Esta lámpara es solo para uso en interiores. Clasificada como IP20 y no debe utilizarse en espacios húmedos. En caso de piezas dañadas, por favor, contacte con un instalador profesional para una posible sustitución. Si hay piezas que no pueden ser reemplazadas, la lámpara debe ser desechada como residuo electrónico. Si el cable flexible externo o el cable de esta luminaria está dañado, debe ser reemplazado exclusivamente por el fabricante o su agente de servicio o una persona calificada similar para evitar un peligro. Siga cuidadosamente las instrucciones de montaje y guárdelas para un uso futuro.

Eliminación del aparato usado

No deseche su aparato eléctrico en la basura doméstica. Por favor, deséchelo en su punto local de eliminación de residuos, siguiendo las pautas locales.

Svenska - S

VIKTIGT! – Läs innan du börjar installera.

Glödlampa ingår ej. Stickkontakt typ C. Denna lampa är endast avsedd för inomhusbruk. Klassificerad som IP20 och får inte användas i fuktiga utrymmen. Vid skadade delar, kontakta en professionell installatör för eventuell ersättning. Om det finns delar som inte kan ersättas måste lampan kasseras som elektroniskt avfall. Om den externa flexibla kabeln eller sladden till denna armatur är skadad, ska den uteslutande bytas ut av tillverkaren eller hans serviceagent eller en liknande kvalificerad person för att undvika fara. Följ monteringsanvisningen noggrant och spara den för framtida bruk.

Kassering av använd apparat

Kasta inte din elektriska apparat i hushållssoporna. Vänligen kasta den på din lokala återvinningsstation, enligt lokala riktlinjer.

Čeština - CZ

DŮLEŽITÉ! – Přečtěte si před začátkem instalace.

Žárovka není součástí balení. Zástrčka typu C. Tato lampa je určena pouze pro vnitřní použití. Je klasifikována jako IP20 a není určena k použití ve vlhkých prostorách. V případě poškozených částí kontaktujte profesionálního instalatéra pro možnou výměnu. Pokud jsou části, které nelze nahradit, lampa musí být likvidována jako elektronický odpad. Pokud je vnější flexibilní kabel nebo kabel této lampy poškozen, musí být výhradně nahrazen výrobcem nebo jeho servisním zástupcem nebo podobně kvalifikovanou osobou, aby se předešlo nebezpečí. Pečlivě dodržujte montážní instrukce a uschovejte je pro budoucí použití.

Odstranění použitého spotřebiče

Nehoďte svůj elektrický spotřebič do domácího odpadu. Prosím, odložte ho na místní sběrný dvůr, dodržujíc místní pokyny.

Magyar - H

FONTOS! – Olvassa el a telepítés megkezdése előtt.

Az izzó nem tartozék. C típusú csatlakozó. Ez a lámpa kizárólag beltéri használatra szolgál. IP20-as osztályozású, és nem használható nedves helyiségekben. Sérült alkatrészek esetén kérjük, lépjen kapcsolatba egy szakmai telepítővel lehetséges csere érdekében. Ha olyan alkatrészek vannak, amelyeket nem lehet pótolni, a lámpát elektronikus hulladékként kell eldobni. Ha ennek a világítótestnek a külső rugalmas kábele vagy vezetéke megsérült, azt kizárólag a gyártó vagy a szolgáltatója vagy hasonlóan képzett személy cserélheti ki, hogy elkerüljük a veszélyt. Kövesse gondosan a szerelési utasításokat, és őrizze meg őket a későbbi felhasználás érdekében.

Használt készülék eldobása

Ne dobja el az elektromos készüléket a háztartási hulladékba. Kérjük, dobja el a helyi hulladékgyűjtőhelyen, a helyi irányelveknek megfelelően.

"Bloomingville" creative collection bloomingville ILLUME x "Bloomingville"

Component list: 82068683	
A = 1x	B = 1x 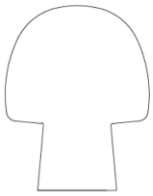
C =	D =
E =	F =

Lamp w. plug. 5

"Bloomingville" creative collection bloomingville ILLUME x "Bloomingville"

Assembly instruction: 82068683

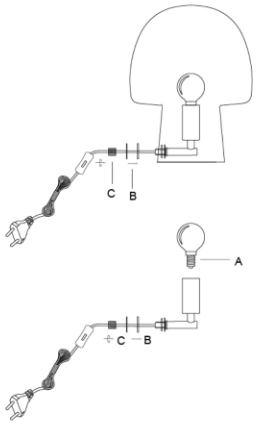

Lamp w. plug. 6

82063033

English - US
IMPORTANT! – Read before starting to install.
Light bulb not included. Plug type C. This lamp is for indoor use only. IP20 classified and is not for use in wet rooms. In case of any damaged parts, please contact a professional installer for possible replacement. If there are parts that cannot be replaced, the lamp must be disposed as electronic waste. If the external flexible cable or cord of this luminaire is damaged, it shall be exclusively replaced by the manufacturer or his service agent or a similar qualified person in order to avoid a hazard.
Follow assembly instruction carefully and save for future use.
Dispose of used appliance
Do not dispose your electric appliance in the household waste. Please dispose at your local waste disposal point, by following local guidelines.

Dansk - DK
VIGTIGT! – Læs før installation påbegyndes.
Pære medfølger ikke. Stiktype C. Denne lampe er kun til indendørs brug. IP20 klassificeret og må ikke anvendes i vådrum. I tilfælde af beskadigede dele, kontakt da venligst en professionel installatør for mulig udskiftning. Hvis det er dele som ikke kan udskiftes, skal lampen deponeres i elektronisk affald. Hvis den eksterne fleksible ledning eller ledning af denne lampe er beskadiget, skal den udelukkende udskiftes af producenten eller hans serviceagent eller en lignende kvalificeret person for at undgå fare. Følg samlevejledningen grundigt og gem den til senere brug.
Bortskaffelse af brugt apparat
Smid ikke dit elektriske apparat ud med husholdningsaffaldet. Deponer ved dit lokale affaldsdepot og følg lokale retningslinjer.

Deutsch – DE
WICHTIG! Vor der Installation lesen.
Glühbirne nicht enthalten. Steckertyp C. Diese Lampe ist nur für den Innenbereich geeignet. Sie ist gemäß IP20 klassifiziert und darf nicht in Feuchträumen verwendet werden. Im Falle von beschädigten Teilen wenden Sie sich bitte an einen professionellen Installateur, um mögliche Ersatzteile zu erhalten. Wenn Teile nicht ersetzt werden können, muss die Lampe als Elektroschrott entsorgt werden. Wenn das externe flexible Kabel oder der Kabel dieser Leuchte beschädigt ist, muss es ausschließlich vom Hersteller oder seinem Servicevertreter oder einer ähnlich qualifizierten Person ausgetauscht werden, um eine Gefahr zu vermeiden. Befolgen Sie die Montageanleitung sorgfältig und bewahren Sie sie für zukünftige Verwendung auf.
Entsorgung von Elektrogeräten
Entsorgen Sie Ihr elektrisches Gerät nicht im Hausmüll. Bitte entsorgen Sie es an Ihrer örtlichen Entsorgungsstelle gemäß den örtlichen Richtlinien.

Français – FR
IMPORTANT ! – Lisez avant de commencer l'installation.
Ampoule non incluse. Prise type C. Cette lampe est destinée à un usage intérieur uniquement. Classée IP20, elle ne doit pas être utilisée dans des pièces humides. En cas de pièces endommagées, veuillez contacter un installateur professionnel pour un éventuel remplacement. Si des pièces ne peuvent pas être remplacées, la lampe doit être jetée comme déchet électronique. Si le câble externe flexible ou le cordon de cette luminaire est endommagé, il doit être exclusivement remplacé par le fabricant ou son agent de service ou une personne qualifiée similaire afin d'éviter un danger. Suivez attentivement les instructions de montage et conservez-les pour une utilisation future.
Élimination de l'appareil utilisé
Ne jetez pas votre appareil électrique dans les déchets ménagers. Veuillez le jeter à votre point de collecte local, en suivant les directives locales.

Български - BG
ВАЖНО! – Прочетете преди да започнете инсталирането.
Крушката не е включена. Тип C щепсел. Тази лампа е само за вътрешно помещение. Класифицирана като IP20 и не трябва да се използва в мокри помещения. В случай на повредени части, моля, свържете се с професионален монтажист за възможна замяна. Ако има части, които не могат да бъдат заменени, лампата трябва да се изхвърли като електронно боклук. Ако външният гъвкав кабел или кордон на тази луминера е повреден, той трябва изключително да бъде заменен от производителя или неговият агент за обслужване или подобно квалифицирано лице, за да се избегне опасност. Следвайте внимателно инструкциите за сглобяване и ги запазете за бъдеща употреба.
Изхвърляне на използвано устройство
Не изхвърляйте електрическото си устройство в битовите отпадъци. Моля, изхвърлете го на местно място за изхвърляне на отпадъци, като следвате местните указания.

Eesti keel - EST
OLULINE! – Lugege enne paigaldamise alustamist.
Pirn ei kuulu komplekti. C-tüüpi pistik. See lamp on mõeldud ainult siseruumides kasutamiseks. IP20 klassifitseeritud ning ei sobi kasutamiseks märgades ruumides. Kahjustatud osade korral pöörduge võimaliku asenduse saamiseks professionaalse paigaldaja poole. Kui mõnda osa ei saa asendada, tuleb lamp utiliseerida elektroonilise jäätmena. Kui selle valgusti väline painduv kaabel või juhe on kahjustatud, tuleb see asendada ainult tootja või tema teenindusagendi või samase kvalifitseeritud isiku poolt, et vältida ohtu. Järgige montaaži juhiseid hoolikalt ja hoidke neid tulevikuks alles.
Kasutatud seadme utiliseerimine
Ärge visake oma elektriseadet olmeprügi hulka. Palun utiliseerige see kohalikul jäätmete utiliseerimiskohal, järgides kohalikke juhiseid.

Suomi - FIN
TÄRKEÄÄ! – Lue ennen asennu aloittamista.
Lamppu ei sisälly toimitukseen. C-tyypin pistoke. Tämä lamppu on tarkoitettu vain sisäkäyttöön. Se on luokiteltu IP20:ksi eikä sovellu kosteisiin tiloihin. Vaurioituneiden osien tapauksessa ota yhteys ammattimaiseen asentajaan mahdollista vaihtoa varten. Jos osia ei voi vaihtaa, lamppu on hävitettävä sähköjätteenä. Jos tämän valaisimen ulkoinen joustava kaapeli tai johto on vaurioitunut, se on vaihdettava yksinomaan valmistajan tai hänen palveluasentajansa tai vastaavan pätevän henkilön toimesta vaaran välttämiseksi. Noudata kokoamisohjeita tarkasti ja säilytä niitä tulevaa käyttöä varten.
Käytetyn laitteen hävittäminen
Älä hävitä sähköistä laitettasi kotitalousjätteiden joukossa. Hävitä se paikallisessa jätekeräyspisteessä noudattaen paikallisia ohjeita.

Αγγλικά - GR
ΣΗΜΑΝΤΙΚΟ! – Διαβάστε πριν ξεκινήσετε την εγκατάσταση.
Ο λαμπτήρας δεν περιλαμβάνεται. Βύσμα τύπου C. Αυτή η λάμπα προορίζεται μόνο για εσωτερική χρήση. Κατηγορία IP20 και δεν πρέπει να χρησιμοποιείται σε υγρούς χώρους. Σε περίπτωση βλαβών, επικοινωνήστε με επαγγελματία εγκαταστάτη για πιθανή αντικατάσταση. Εάν υπάρχουν μέρη που δεν μπορούν να αντικατασταθούν, η λάμπα πρέπει να απορριφθεί ως ηλεκτρονικά απόβλητα. Αν το εξωτερικό ευέλικτο καλώδιο ή καλώδιο αυτού του φωτιστικού έχει υποστεί ζημιά, πρέπει να αντικατασταθεί αποκλειστικά από τον κατασκευαστή ή τον εξουσιοδοτημένο του εκπρόσωπο ή ένα παρόμοιο κατάλληλο πρόσωπο προκειμένου να αποφευχθεί κάθε επικίνδυνη κατάσταση. Ακολουθήστε προσεκτικά τις οδηγίες συναρμολόγησης και αποθηκεύστε τις για μελλοντική χρήση.
Απόρριψη χρησιμοποιημένης συσκευής
Μην απορρίπτετε την ηλεκτρική σας συσκευή στα οικιακά απορρίμματα. Παρακαλούμε απορρίψτε τη στον τοπικό σας σταθμό απορρίψεως αποβλήτων, ακολουθώντας τις τοπικές οδηγίες.

Italiano - IT
IMPORTANTE ! – Leggere prima di iniziare l'installazione.
Lampadina non inclusa. Spina tipo C. Questa lampada è destinata esclusivamente per uso interno. Classificata IP20 e non deve essere utilizzata in ambienti umidi. In caso di parti danneggiate, contattare un installatore professionale per una possibile sostituzione. Se ci sono parti che non possono essere sostituite, la lampada deve essere smaltita come rifiuto elettronico. Se il cavo flessibile esterno o il cavo di questa lampada è danneggiato, deve essere esclusivamente sostituito dal produttore o dal suo agente di servizio o da una persona qualificata simile per evitare un pericolo. Seguire attentamente le istruzioni di montaggio e conservarle per un utilizzo futuro.
Smaltimento dell'apparecchio usato Non smaltire il vostro apparecchio elettrico tra i rifiuti domestici. Si prega di smaltirlo presso il vostro punto di raccolta rifiuti locale, seguendo le linee guida locali.

Hrvatski - HR
VAŽNO ! – Pročitajte prije početka instalacije.
Žarulja nije uključena. Tip C utikač. Ova lampa je namijenjena isključivo za unutarnju uporabu. Klasificirana je kao IP20 i nije za upotrebu u vlažnim prostorijama. U slučaju oštećenih dijelova, obratite se profesionalnom instalateru za moguću zamjenu. Ako postoje dijelovi koji se ne mogu zamijeniti, lampa se mora odbaciti kao elektronički otpad. Ako je vanjski fleksibilni kabel ili kabel ove svjetiljke oštećen, mora se isključivo zamijeniti proizvođačem ili njegovim servisnim agentom ili slično kvalificiranom osobom kako bi se izbjegla opasnost. Pažljivo slijedite upute za montažu i sačuvajte ih za buduću upotrebu.
Odlaganje korištene opreme
Ne bacajte svoj električni uređaj u kućni otpad. Molimo, odložite ga na lokalnom mjestu za odlaganje otpada, slijedeći lokalne smjernice.

Latviski - LV
SVARĪGI! – Lasiet pirms uzstādīšanas sākšanas.
Spuldze nav iekļauta. C tipa spraudnis. Šī lampa paredzēta tikai iekštelpu lietošanai. Tas ir klasificēts kā IP20 un nav paredzēts lietošanai mitrās telpās. Bojātu daļu gadījumā lūdzu, sazinieties ar profesionālu uzstādītāju iespējamas aizvietošanas nolūkos. Ja ir daļas, kas nevar tikt aizstātas, lampa ir jāiznīcina kā elektroniski atkritumi. Ja šīs lampas ārējais elastīgais vadu vai vadu ir bojāts, tas jāaizstāj izdevīgi tikai ražotājam vai viņa servisa aģentam vai līdzīgi kvalificētai personai, lai izvairītos no bīstamas situācijas. Rūpīgi ievērojiet montāžas instrukcijas un saglabājiet tās nākotnes lietošanai.
Izmantotās ierīces likvidēšana
Nemetiet savu elektrisko ierīci sadzīves atkritumos. Lūdzu, iznīciniet to vietējā atkritumu apsaimniekošanas punktā, ievērojot vietējās vadlīnijas.

Lietuvių k. - LT
SVARBU! – Perskaitykite prieš pradedant įrenginio montavimą.
Lemputė nepridedama. C tipo kištukas. Ši lempa skirta tik vidaus naudojimui. Klasifikuojama kaip IP20 ir netinka naudoti drėgnuose patalpose. Gadūjant pažeistų detalių, prašome susisiekti su profesionaliu montavimo specialistu dėl galimybės jas pakeisti. Jei yra detalių, kurios negali būti pakeistos, lempa turi būti utilizuota kaip elektroninė atlieka. Jei šio lempos išorinė lanksti kabelis arba kabelis yra pažeistas, jis turi būti išimtinai pakeistas gamintojo arba jo aptarnavimo agento arba panašios kvalifikuotos asmenybės, kad būtų išvengta pavojaus. Atidžiai laikykitės surinkimo instrukcijų ir jas išsaugokite ateities naudojimui.
Naudotos įrangos utilizavimas
Nemėkite savo elektrinės įrangos buitinėse atliekose. Prašome utilizuoti ją savo vietinėje atliekų tvarkymo vietoje, laikantisf vietinių gairių.

Nederlands - NL
BELANGRIJK! – Lees voordat u begint met installeren.
Lamp niet inbegrepen. Stekkertype C. Deze lamp is alleen voor gebruik binnenshuis. Geclassificeerd als IP20 en niet geschikt voor gebruik in vochtige ruimtes. In geval van beschadigde onderdelen, neem contact op met een professionele installateur voor mogelijke vervanging. Als er onderdelen zijn die niet kunnen worden vervangen, moet de lamp worden afgevoerd als elektronisch afval. Als de externe flexibele kabel of snoer van deze armatuur beschadigd is, moet het uitsluitend worden vervangen door de fabrikant of zijn serviceagent of een soortgelijk gekwalificeerd persoon om een gevaar te voorkomen. Volg de montage-instructies zorgvuldig en bewaar ze voor toekomstig gebruik.
Afvoer van gebruikte apparatuur
Gooi uw elektrische apparaat niet bij het huishoudelijk afval. Gooi het alstublieft weg bij uw lokale afvalverwerkingspunt, volgens lokale richtlijnen.

Norsk - N
VIKTIG! – Les før installation påbegynnes.
Lyspære følger ikke med. Stikktype C. Denne lampen er kun for innendørs bruk. IP20-klassifisert og er ikke beregnet for bruk i våte rom. Ved skadde deler, vennligst kontakt en profesjonell installatør for eventuell erstatning. Hvis det er deler som ikke kan erstattes, må lampen kasseres som elektronisk avfall. Hvis den eksterne fleksible ledningen eller ledningen til denne armaturen er skadet, skal den utelukkende erstattes av produsenten eller hans serviceagent eller en lignende kvalifisert person for å unngå fare. Følg monteringsanvisningen nøye og behold den for fremtidig bruk.
Avhending av brukt apparat
Ikke kast elektrisk apparat i husholdningsavfallet. Vennligst kast det på ditt lokale avfallsdeponi, i tråd med lokale retningslinjer.

Polski - PL
WAŻNE! – Przeczytaj przed rozpoczeciem instalacji.
Żarówka nie jest dołączona. Wtyk typu C. Ta lampa jest przeznaczona tylko do użytku wewnętrznego. Klasyfikowana jako IP20 i nie nadaje się do użytku w pomieszczeniach wilgotnych. W przypadku uszkodzonych części, skontaktuj się z profesjonalnym instalatorem w celu ewentualnej wymiany. Jeśli są części, które nie mogą być wymienione, lampa musi zostać utylizowana jako elektroodpady. Jeśli zewnętrzny elastyczny przewód lub kabel tego oświetlenia jest uszkodzony, należy go wyłącznie wymienić przez producenta lub jego agenta serwisowego lub podobnie wykwalifikowaną osobę, aby uniknąć zagrożenia. Należy dokładnie przestrzegać instrukcji montażu i zachować je na przyszłość.
Usuwanie zużytego urządzenia
Nie wyrzucaj swojego urządzenia elektrycznego do odpadów domowych. Proszę utylizować je na lokalnym punkcie odbioru odpadów, zgodnie z lokalnymi wytycznymi.

Portugues - PT
IMPORTANTE ! – Ler antes de iniciar a instalação.
Lâmpada não incluída. Tipo de ficha C. Esta lâmpada destina-se apenas para uso em ambientes internos. Classificada como IP20 e não deve ser utilizada em ambientes húmidos. Em caso de peças danificadas, por favor contacte um instalador profissional para possível substituição. Se houver peças que não possam ser substituídas, a lâmpada deve ser descartada como resíduo eletrónico. Se o cabo flexível externo ou cabo desta luminária estiver danificado, ele deverá ser exclusivamente substituído pelo fabricante ou pelo seu agente de serviço ou por uma pessoa qualificada similar para evitar um perigo. Siga cuidadosamente as instruções de montagem e guarde-as para uso futuro.
Descarte do aparelho usado
Não descarte seu aparelho elétrico no lixo doméstico. Por favor, descarte-o no seu ponto local de recolha de resíduos, seguindo as orientações locais.

Română - RO
IMPORTANT ! – Citiți înainte de a începe instalarea.
Becul nu este inclus. Tip de priză C. Această lampă este destinată exclusiv pentru utilizare în interior. Clasificată ca IP20 și nu trebuie utilizată în încăperi umede. În cazul unor piese deteriorate, vă rugăm să contactați un instalator profesionist pentru posibila înlocuire. Dacă există piese care nu pot fi înlocuite, lampa trebuie eliminată ca deșeuri electronice. Dacă cablul flexibil extern sau cablul acestei lămpi este deteriorat, trebuie înlocuit exclusiv de către producător sau de către agentul său de service sau de o persoană calificată similară pentru a evita un pericol. Urmați cu atenție instrucțiunile de asamblare și păstrați-le pentru utilizare viitoare.
Eliminarea aparatului utilizat
Nu aruncați aparatul electric în gunoiul menajer. Vă rugăm să-l eliminați la punctul local de colectare a deșeurilor, respectând ghidurile locale.

Slovenčina - SK
DÔLEŽITÉ ! – Přečtěte si před začátkem instalace.
Žiarovka nie je súčasťou balenia. Typ zástrčky C. Tato lampa je určena pouze pro vnitřní použití. Je klasifikována jako IP20 a není určena k použití ve vlhkých prostorách. V případě poškozených částí kontaktujte profesionálního instalatéra pro možnou výměnu. Pokud jsou části, které nelze nahradit, lampa musí být likvidována jako elektronický odpad. Ak je vonkajší flexibilný kábel alebo kábel tejto lampy poškodený, musí ho výhradne nahradiť výrobca alebo jeho servisný zástupca alebo podobne kvalifikovaná osoba, aby sa predišlo nebezpečenstvu. Pečlivě dodržujte montážní instrukce a uschovejte je pro budoucí použití.
Odstranění použitého spotřebiče
Nehoďte svůj elektrický spotřebič do domácího odpadu. Prosím, odložte ho na místní sběrný dvůr, dodržujíc místní pokyny.

Slovenščina - SLO
POMEMBNO! – Preberite pred začetkom namestitve.
Žarnica ni priložena. Tip vtiča C. Ta svetilka je namenjena samo za notranjo uporabo. Razvrščena kot IP20 in ni primerna za uporabo v vlažnih prostorih. V primeru poškodovanih delov se obrnite na strokovnega montažerja za morebitno zamenjavo. Če obstajajo deli, ki jih ni mogoče zamenjati, mora lampa biti odstranjena kot elektronski odpad. Če je zunanji fleksibilni kabel ali kabel te svetilke poškodovan, ga mora izključno zamenjati proizvajalec ali njegov servisni agent ali podobno usposobljena oseba, da se izognemo nevarnosti. Natančno upoštevajte navodila za montažo in jih shranite za kasnejšo uporabo.
Odlaganje uporabljenega aparata
Ne odvrzite svojega električnega aparata med gospodinjske odpadke. Prosim, odvrzite ga na lokalno mesto za odstranjevanje odpadkov, sledite lokalnim smernicam.

Español - E
IMPORTANTE ! – Leer antes de empezar la instalación.
Bombilla no incluida. Tipo de enchufe C. Esta lámpara es solo para uso en interiores. Clasificada como IP20 y no debe utilizarse en espacios húmedos. En caso de piezas dañadas, por favor, contacte con un instalador profesional para una posible sustitución. Si hay piezas que no pueden ser reemplazadas, la lámpara debe ser desechada como residuo electrónico. Si el cable flexible externo o el cable de esta luminaria está dañado, debe ser reemplazado exclusivamente por el fabricante o su agente de servicio o una persona calificada similar para evitar un peligro. Siga cuidadosamente las instrucciones de montaje y guárdelas para un uso futuro.
Eliminación del aparato usado
No deseche su aparato eléctrico en la basura doméstica. Por favor, deséchelo en su punto local de eliminación de residuos, siguiendo las pautas locales.

Svenska - S
VIKTIGT! – Läs innan du börjar installera.
Glödlampa ingår ej. Stickkontakt typ C. Denna lampa är endast avsedd för inomhusbruk. Klassificerad som IP20 och får inte användas i fuktiga utrymmen. Vid skadade delar, kontakta en professionell installatör för eventuell ersättning. Om det finns delar som inte kan ersättas måste lampan kasseras som elektroniskt avfall. Om den externa flexibla kabeln eller sladden till denna armatur är skadad, ska den uteslutande bytas ut av tillverkaren eller hans serviceagent eller en liknande kvalificerad person för att undvika fara. Följ monteringsanvisningen noggrant och spara den för framtida bruk.
Kassering av använd apparat
Kasta inte din elektriska apparat i hushållssoporna. Vänligen kasta den på din lokala återvinningsstation, enligt lokala riktlinjer.

Čeština - CZ
DŮLEŽITÉ! – Přečtěte si před začátkem instalace.
Žárovka není součástí balení. Zástrčka typu C. Tato lampa je určena pouze pro vnitřní použití. Je klasifikována jako IP20 a není určena k použití ve vlhkých prostorách. V případě poškozených částí kontaktujte profesionálního instalatéra pro možnou výměnu. Pokud jsou části, které nelze nahradit, lampa musí být likvidována jako elektronický odpad. Pokud je vnější flexibilní kabel nebo kabel této lampy poškozen, musí být výhradně nahrazen výrobcem nebo jeho servisním zástupcem nebo podobně kvalifikovanou osobou, aby se předešlo nebezpečí. Pečlivě dodržujte montážní instrukce a uschovejte je pro budoucí použití.
Odstranění použitého spotřebiče
Nehoďte svůj elektrický spotřebič do domácího odpadu. Prosím, odložte ho na místní sběrný dvůr, dodržujíc místní pokyny.

Magyar - H
FONTOS! – Olvassa el a telepítés megkezdése előtt.
Az izzó nem tartozék. C típusú csatlakozó. Ez a lámpa kizárólag beltéri használatra szolgál. IP20-as osztályozású, és nem használható nedves helyiségekben. Sérült alkatrészek esetén kérjük, lépjen kapcsolatba egy szakmai telepítővel lehetséges csere érdekében. Ha olyan alkatrészek vannak, amelyeket nem lehet pótolni, a lámpát elektronikus hulladékként kell eldobni. Ha ennek a világítótestnek a külső rugalmas kábele vagy vezetéke megsérült, azt kizárólag a gyártó vagy a szolgáltatója vagy hasonlóan képzett személy cserélheti ki, hogy elkerüljük a veszélyt. Kövesse gondosan a szerelési utasításokat, és őrizze meg őket a későbbi felhasználás érdekében.
Használt készülék eldobása
Ne dobja el az elektromos készüléket a háztartási hulladékba. Kérjük, dobja el a helyi hulladékgyűjtőhelyen, a helyi irányelveknek megfelelően.

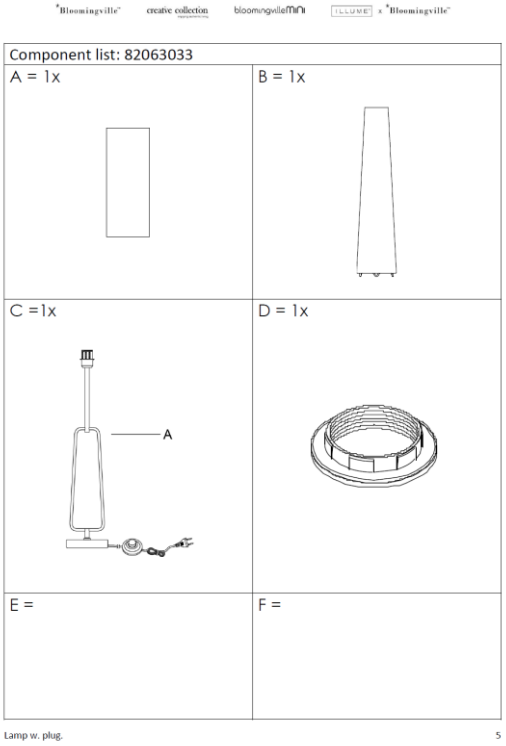

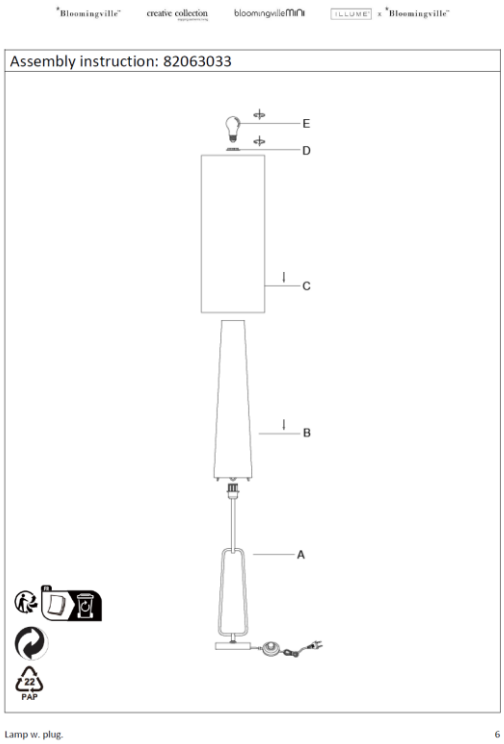

Only markings in English Language present on the sample tested were checked and validated during this examination.
The text required by the standard should be translated into the official language of the country where the appliance will be sold.

------End of report------