ROHL

HOUSE OF ROHL

INSTALLATION GUIDE
GUIDE D'INSTALLATION
GUÍA DE INSTALACIÓN

BATH ACCESSORIES
(Style varies by model)

ACCESSOIRES POUR SALLE DE BAIN
(Le style varie selon le modèle)

ACCESORIOS PARA LA TINA
(El estilo varía según el modelo)

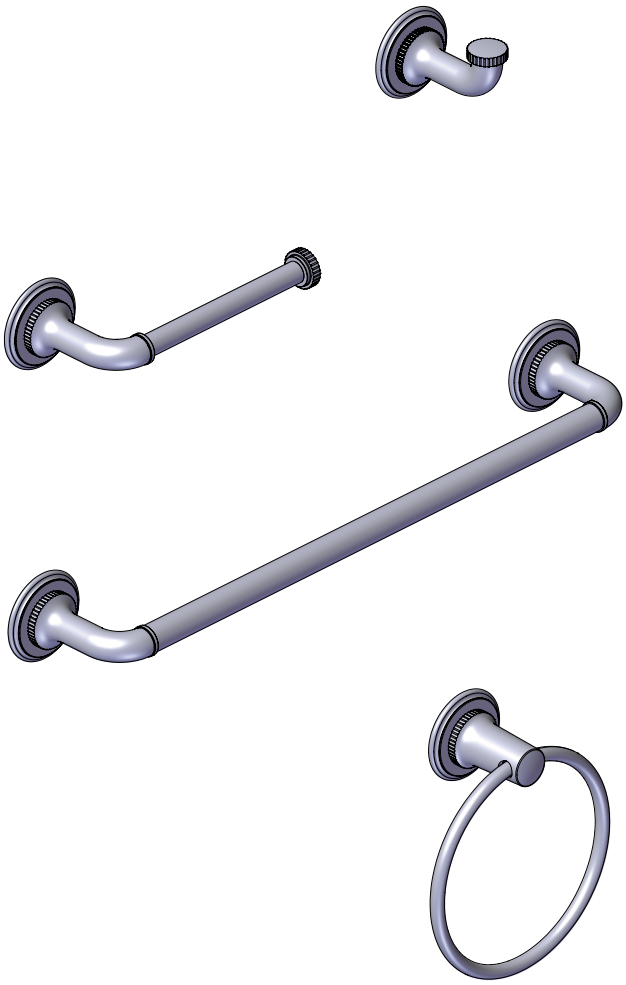

HELPFUL TOOLS
For safety and ease of installation, the use of these helpful tools is recommended.

OUTILS UTILES
Pour des raisons de sécurité et de facilité d'installation, l'utilisation de ces outils utiles est recommandée.

HERRAMIENTAS ÚTILES
Por seguridad y facilidad de instalación, se recomienda el uso de estas útiles herramientas.

Drill
Perceuse
Taladro

Hex Wrench
Clé Hexagonale
Llave Hexagonal

Safety Glasses
Lunettes de sécurité
Gafas de seguridad

Pencil
Crayon
Lápiz

Drill Bit - 15/64" (6 mm)
Mèche de 6 mm (15/64 po)
Broca - 15/64" (6 mm)

Level
Niveau
Nivel

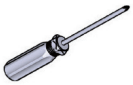
Phillips Screwdriver
Tournevis à pointe cruciforme
Desarmador de cruz

For warranty or additional information, contact:

U.S.A.
houseofrohl.com/support
1-800-777-9762

QUEBEC / MARITIMES / WESTERN CANADA
QUÉBEC / MARITIMES / OUEST CANADIEN
QUEBEC / MARITIMOS / CANADA OCCIDENTAL
houseofrohl.ca/support
1-866-473-8442

ONTARIO
houseofrohl.ca/support
1-800-287-5354

Riobel | PERRIN & ROWE LONDON | 1897 SHAWS ENGLAND | victoria + albert | ROHL

INS14550 - 02/25

Parts List

A. Mounting Plate
B. Self Tapping Screws*
C. Accessory
D. Set Screws*

*Qty. (x2) or (x4) as varies by product type

Liste des pièces

A. Plaque de montage
B. Vis autotaraudeuses*
C. Accessoire
D. Vis d'assemblage*

*Qté : (x2) ou (x4), selon le type de produi

Lista de piezas

A. Placa de montaje
B. Tornillos autoperforantes*
C. Accesorio
D. Tornillos de fijación*

*Cant. (x2) o (x4) ya que varía según el tipo de producto

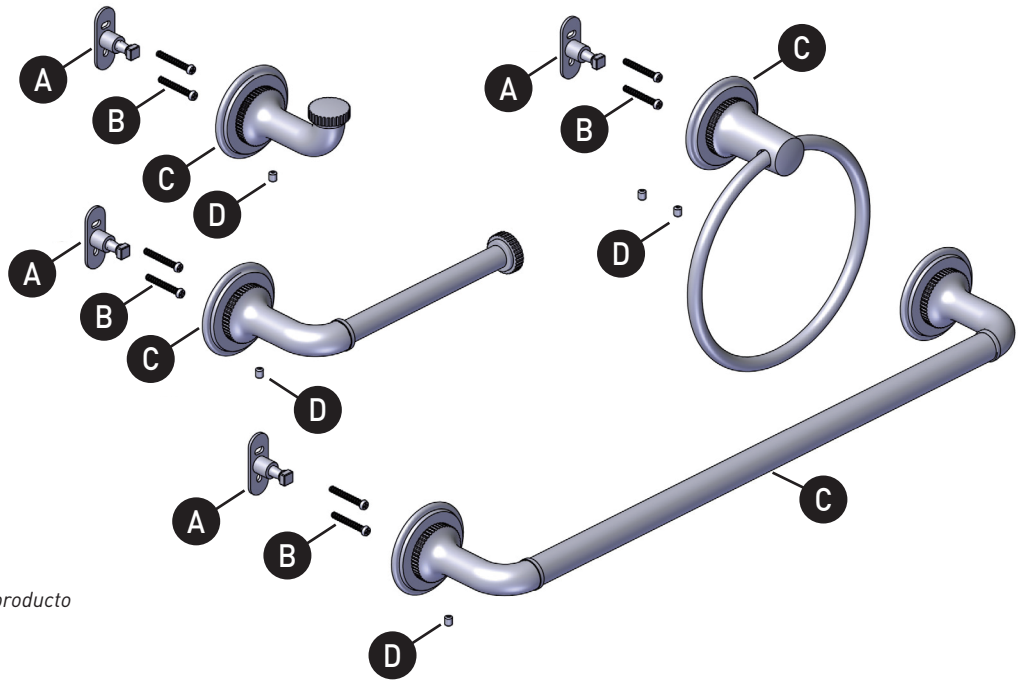

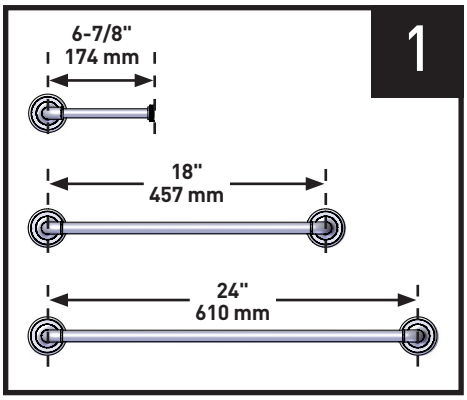

Please reserve the installation location according to the product size.

Veuillez prévoir l'emplacement de l'installation en fonction des dimensions du produit.

Reserve el espacio de instalación de acuerdo con el tamaño del producto.

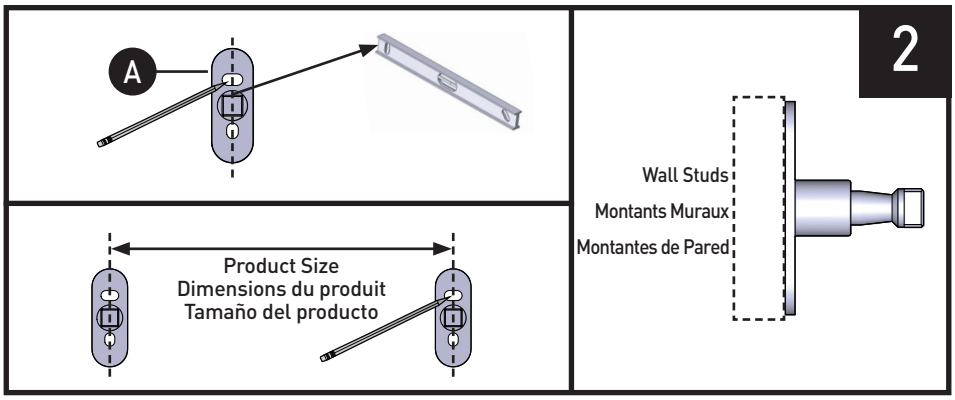

Place the Mounting Plate **(A)** flush against wall. Mark the hole locations and drill the holes.
NOTE: Recommended mounting to wall studs.

Placer la plaque de montage **(A)** à plat sur le mur. Marquer l'emplacement des trous et drill the holes.
NOTE: Recommended mounting to wall studs.

Coloque la placa de montaje **(A)** al ras contra la pared. Marque la ubicación de los orificios y drill the holes.
NOTE: Recommended mounting to wall studs.

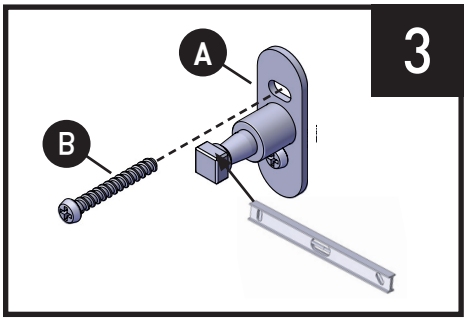

While holding Mounting Plate **(A)**, secure with Self Tapping Screws **(B)**.

Tout en tenant fermement la plaque de montage **(A)**, fixer avec les vis autotaraudeuses **(B)**.

Mientras sostiene la placa de montaje **(A)**, asegure con los tornillos autoperforantes **(B)**.

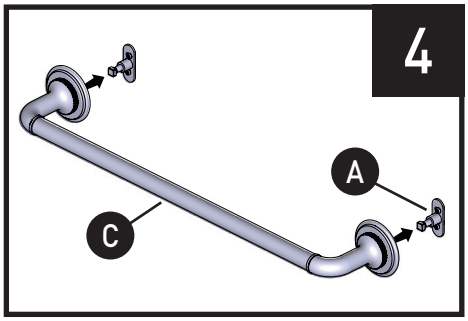

Install Bath Accessory **(C)** onto Mounting Plate **(A)** until flush with wall.

Installer l'accessoire pour salle de bain **(C)** sur la plaque de montage **(A)**, de façon qu'il repose à plat sur le mur.

Instale el accesorio para baño **(C)** en la placa de montaje **(A)** hasta que quede al ras de la pared.

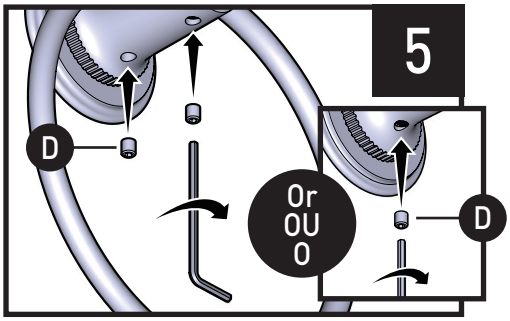

Using a hex wrench, secure Bath Accessory **(C)** with Set Screws **(D)**.

À l'aide d'une clé hexagonale, visser les vis d'assemblage **(D)** dans l'accessoire pour salle de bain **(C)**.

Usando una llave hexagonal, asegure el accesorio para baño **(C)** con los tornillos de fijación **(D)**.

10/29/2025 INS14550
Released 01