Garniture pour valve 3 voies coaxiale Type T/P

3-way Type T/P coaxial valve trim

Eiffel

TEF45

www.riobel.ca

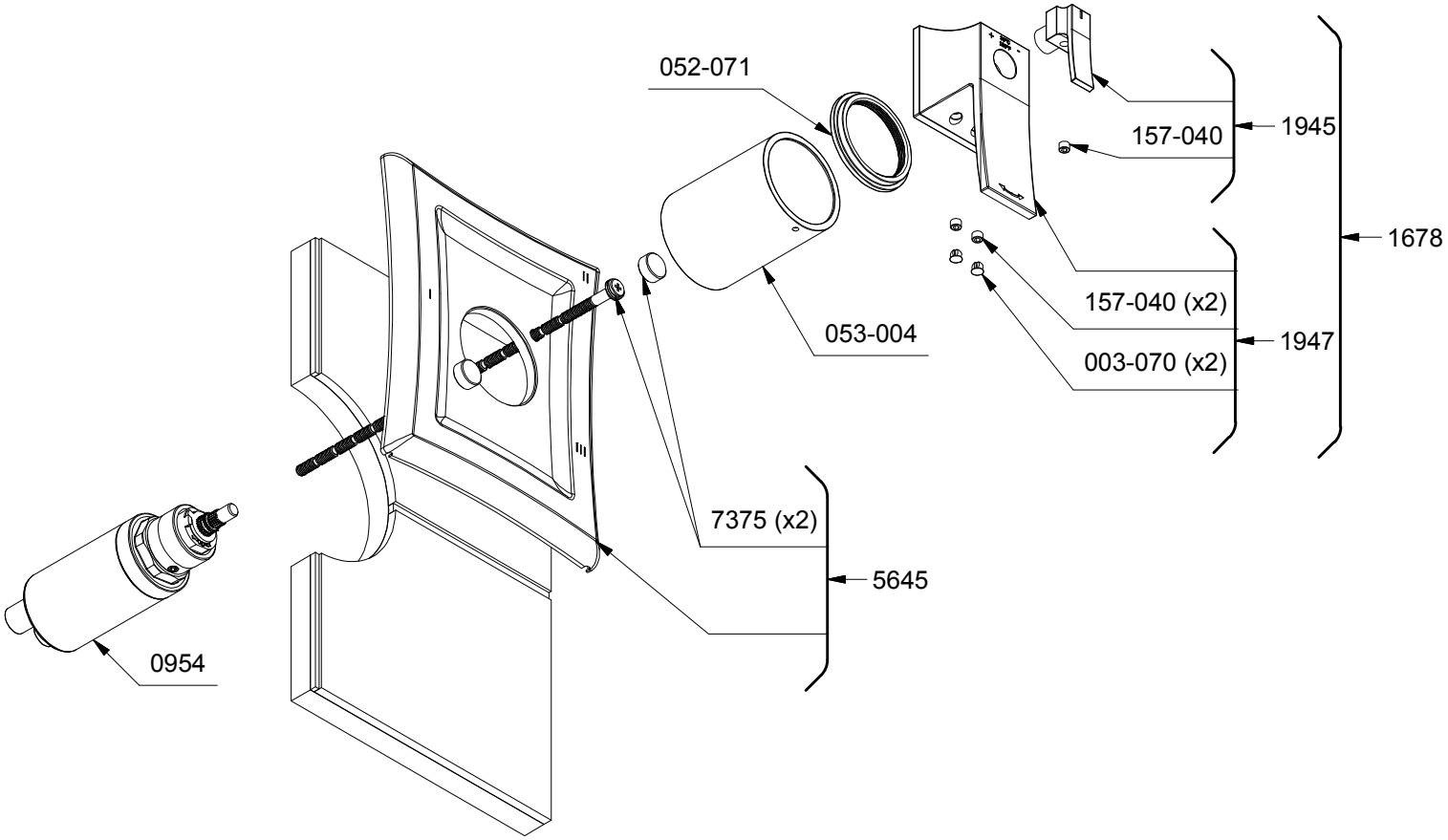


*Les dimensions, les modèles et les finis présentés peuvent différer. / Sizes, models and finishes may differ from those presented.

**Service à la clientèle** - Ontario, Ouest Canadien : 1-888-287-5354 Québec, Maritimes : 1-866-473-8442
**Customer service** - Ontario, Western Canada : 1-888-287-5354 Quebec, Maritimes : 1-866-473-8442
- United states : 1-866-473-8442