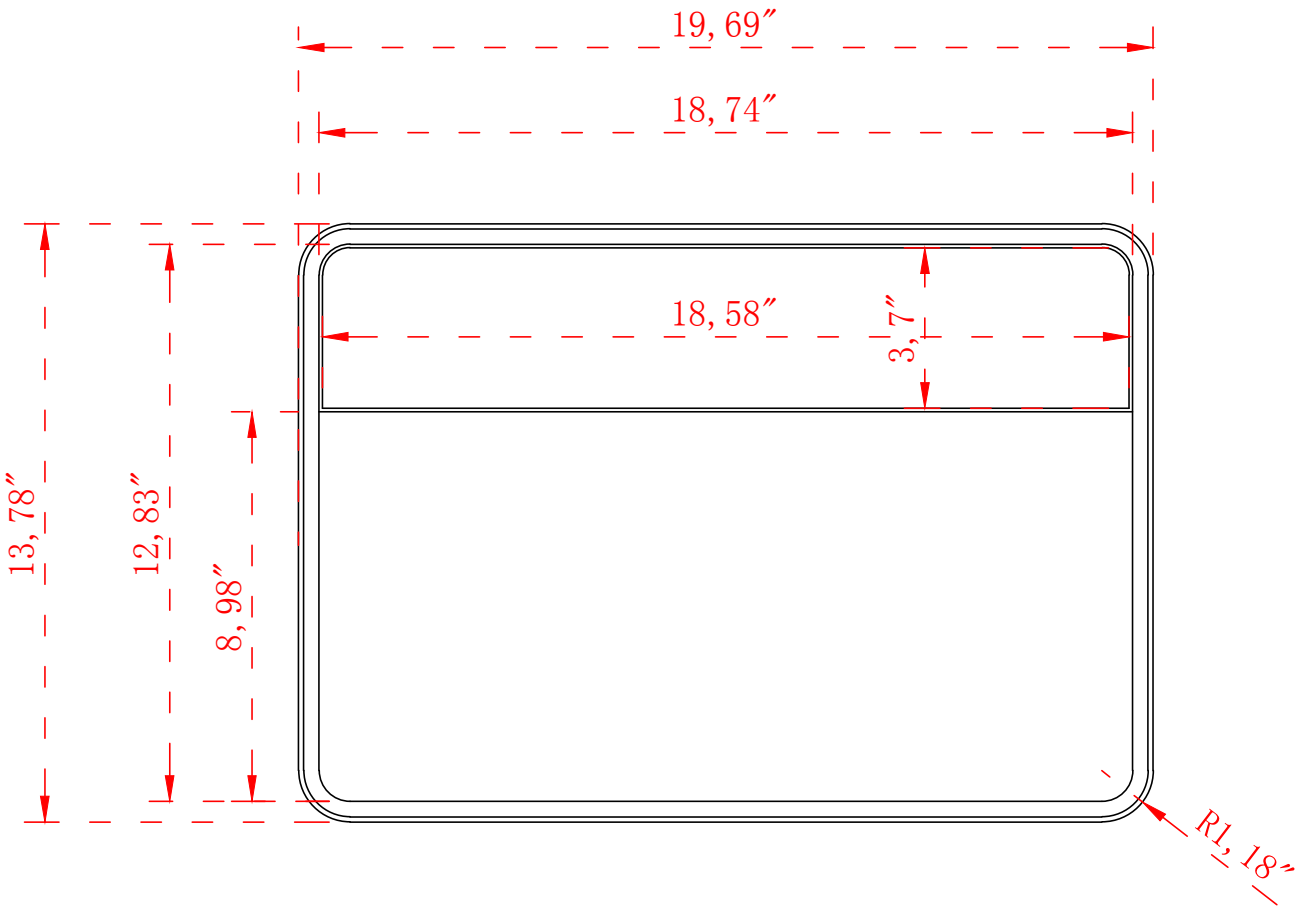
19, 69″
18, 74″
18, 58″
3, 7″
13, 78″
12, 83″
8, 98″
R1, 18″

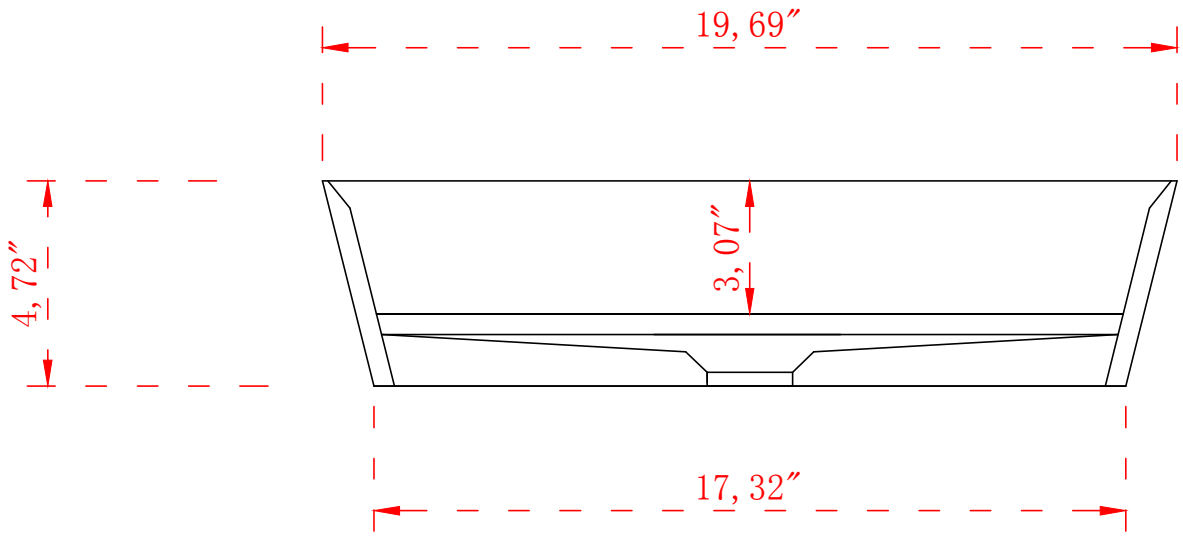
19, 69″
4, 72″
3, 07″
17, 32″