WARNING! EN

- Read and understand this owner's manual and safety warnings before using this product. Failure to comply with the manufacturer's instructions can lead to serious injury or death of the passenger/user.
- When using this product as a bicycle trailer, please also follow the owner's manual of the bicycle used for towing and follow their specifications regarding the maximum allowed full load for the bicycle.
- The pulling bicycle must be suitable for a bicycle trailer. It is recommended that the bicycle undergoes a safety check by a qualified bicycle mechanic before attaching it to the bicycle trailer.
- CYBEX Thru Axle and Hitch must be installed to the appropriate bolting torque before use. Please consult your local bike shop if you do not have a properly calibrated torque wrench for installation.
- The manufacturer supplied axle must be used when a trailer is not in use.
- Once installed the nut and hitch are not to be removed. Leave them installed when removing thru axle.
- Verify that the threads of the new CYBEX Thru Axle match the threads of the axle removed from the rear wheel. If the threads do not match, the purchased CYBEX Thru Axle is NOT COMPATIBLE with your bike.
- Ensure that the axle shaft length of your old thru axle (A) matches the axle shaft length of your CYBEX Thru Axle (B). If they are not the same length, add the appropriate spacer to the CYBEX Thru Axle so that A=B.

WARNUNG! DE

- Lesen und verstehen Sie dieses Benutzerhandbuch und die Sicherheitswarnungen, bevor Sie dieses Produkt verwenden. Eine Nichtbeachtung der Anweisungen des Herstellers kann zu schweren Verletzungen oder zum Tod des Passagiers/Benutzers führen.
- Wenn Sie dieses Produkt als Fahrradanhänger verwenden, beachten Sie bitte auch die Bedienungsanleitung des zum Ziehen verwendeten Fahrrads und befolgen Sie deren Spezifikationen bezüglich der maximal zulässigen Gesamtbelastung für das Fahrrad.
- Das Zugfahrrad muss für einen Fahrradanhänger geeignet sein. Es wird empfohlen, das Fahrrad einer Sicherheitsprüfung durch einen qualifizierten Fahrradmechaniker zu unterziehen, bevor es am Fahrradanhänger befestigt wird.
- Steckachse und Kupplung von Burley müssen vor der Anwendung mit dem entsprechenden Anzugsdrehmoment angebracht werden. Bitte wenden Sie sich an Ihr Fahrradgeschäft vor Ort, wenn Sie nicht über einen entsprechend kalibrierten Drehmomentschlüssel für die Installation verfügen.
- Die vom Hersteller zur Verfügung gestellte Achse muss genutzt werden, wenn kein Anhänger verwendet wird.
- Mutter und Kupplung dürfen nach der Montage nicht mehr entfernt werden. Auch beim Entfernen der Steckachse sollten sie installiert bleiben.
- Prüfen Sie, ob das Gewinde der neuen Steckachse von CYBEX dasselbe ist wie jenes der vom Hinterrad abmontierten Steckachse. Wenn die Gewinde nicht übereinstimmen, dann ist die Steckachse, die Sie von CYBEX gekauft haben, NICHT mit Ihrem Fahrrad KOMPATIBEL.
- „Vergleichen Sie die Längen der Achsen. Stellen Sie sicher, dass die Achsenlänge Ihrer alten Steckachse (A) der Achsenlänge Ihrer Steckachse von CYBEX (B) entspricht. Sollten sie nicht dieselbe Länge haben, fügen Sie der Steckachse von CYBEX das entsprechend lange Zwischenstück hinzu, damit A=B."

AVERTISSEMENTS! FR

- Lire et comprendre ce manuel du propriétaire et les avertissements de sécurité avant d'utiliser ce produit. Le non-respect des instructions du fabricant peut entraîner des blessures graves, voire la mort du passager ou de l'utilisateur.
- Lorsque vous utilisez ce produit comme remorque pour vélo, observez également le manuel d'utilisation du vélo utilisé pour le remorquage et respectez les spécifications relatives à la charge maximale autorisée pour le vélo.
- Le vélo de traction doit convenir à une remorque pour vélo. Nous recommandons que le vélo soit soumis à un contrôle de sécurité par un mécanicien qualifié avant d'y attacher la remorque.
- L'axe traversant et l'attelage CYBEX doivent être installés selon un couple de maintien approprié avant toute utilisation. Veuillez consulter votre magasin de vélos si vous ne disposez pas de clé dynamométrique correctement calibrée pour l'installation.
- L'axe fourni par le fabricant doit être utilisé quand la remorque ne sert pas.
- Une fois installés, l'écrou et l'attelage ne doivent plus être ôtés. Laissez-les lorsque vous ôtez l'axe traversant.
- Vérifiez que le filetage du nouvel axe traversant CYBEX corresponde à celui de l'axe ôté de la roue arrière. Si les filetages ne correspondent pas, l'axe traversant CYBEX que vous avez acheté N'EST PAS COMPATIBLE avec votre vélo.
- Comparez la longueur des arbres. Vérifiez que la longueur de l'arbre de votre ancien axe traversant (A) corresponde à la longueur de l'axe CYBEX (B). Si la longueur est différente, ajoutez l'entretoise appropriée à l'axe CYBEX de sorte que A=B.

¡ADVERTENCIAS! ES

- Lea y comprenda este manual del propietario y las advertencias de seguridad antes de usar este producto. El incumplimiento de las instrucciones del fabricante puede conducir a lesiones graves o la muerte del pasajero o usuario.
- Al utilizar este producto como remolque de bicicleta, ajústese también al manual del propietario de la bicicleta que se utilice para remolcar y respete sus especificaciones referentes a la carga máxima permitida para la bicicleta.
- La bicicleta de tracción debe ser adecuada para un remolque de bicicleta. Se recomienda que la bicicleta se someta a una revisión de seguridad de un mecánico de bicicletas calificado antes de conectarla al remolque de bicicleta.
- El eje pasante y enganche de CYBEX se deben instalar con el par de apriete adecuado antes de su uso. Consulte a su taller de bicicletas local si no dispone de una llave dinamométrica correctamente calibrada para la instalación.
- Se debe utilizar el eje suministrado por el fabricante cuando no se utilice el remolque.
- Una vez instalados la tuerca y el enganche no se tienen que desmontar. Déjelos instalados cuando quite el eje pasante.
- Compruebe que las roscas del nuevo eje pasante CYBEX coinciden con las del eje desmontado en la rueda trasera. Si las roscas no coinciden, el eje pasante CYBEX que ha adquirido NO ES COMPATIBLE con su bicicleta.
- Compare las longitudes de eje. Asegúrese de que la longitud de eje del eje pasante antiguo (A) coincida con la longitud del eje pasante CYBEX (B). Si no son de la misma longitud, añada el espaciador correspondiente al eje pasante CYBEX de modo que A=B.

AVISOS!! PT

- Leia e compreenda este manual do proprietário e os avisos de segurança antes de usar este produto. O não cumprimento das instruções do fabricante pode causar lesões graves ou a morte do passageiro/utilizador.
- Ao usar este produto como um reboque para bicicleta, siga também o manual do proprietário da bicicleta usada para reboque e siga as especificações referentes à carga total máxima permitida para a bicicleta.
- A bicicleta usada para o reboque deve ser adequada para um reboque de bicicleta. Recomenda-se que a bicicleta passe por uma verificação de segurança por um mecânico de bicicletas qualificado antes de ser acoplada ao reboque da bicicleta.
- Antes da utilização, o eixo passante e engate CYBEX devem ser instalados com torque de travamento apropriado. Consulte uma loja de bicicletas local caso não tenha uma chave dinamométrica devidamente calibrada para efetuar a instalação.
- Quando um reboque não for utilizado, o eixo fornecido pelo fabricante deve ser utilizado .
- Após a instalação, a porca e o engate não devem ser removidos. Deixe-os instalados ao remover o eixo passante.
- Verifique se as roscas do novo eixo passante CYBEX correspondem às roscas do eixo removido da roda traseira. Se não houver correspondência entre as roscas, o eixo passante CYBEX comprado NÃO É COMPATIVEL com a bicicleta.
- Verifique se o comprimento do semieixo do eixo passante anterior (A) corresponde ao comprimento do semieixo do eixo passante CYBEX (B). Caso o comprimento não seja idêntico, adicione o espaçador apropriado ao eixo passante CYBEX, para que A seja igual a B.

AVVERTENZE! IT

- Leggere e comprendere il presente manuale d'uso e le avvertenze di sicurezza prima di utilizzare questo mezzo. La mancata osservanza delle istruzioni del fabbricante può portare a gravi lesioni o alla morte del passeggero/dell'utente.
- Quando si utilizza questo mezzo come rimorchio per biciclette, si prega di seguire anche il manuale d'uso della bicicletta utilizzata per il traino e di seguire le specifiche relative al carico massimo consentito per la bicicletta.
- La bicicletta da traino deve essere adatta ad un rimorchio per biciclette. Si raccomanda di sottoporre la bicicletta a un controllo di sicurezza da parte di un meccanico qualificato prima di fissarla al rimorchio per biciclette.
- L'asse passante e il gancio di traino CYBEX devono essere installati con la coppia di serraggio appropriata prima dell'uso. Consultare il rivenditore locale di bici se non si ha la chiave dinamometrica correttamente calibrata per l'installazione.
- L'asse fornito dal fabbricante deve essere utilizzato quando non si usa un rimorchio.
- Dopo l'installazione il dado e il gancio non devono essere rimossi. Lasciarli installati quando si rimuove l'asse passante.
- Verificare che le filettature del nuovo asse passante CYBEX corrispondano alle filettature dell'asse rimosso dalla ruota posteriore. Se le filettature non corrispondono, l'asse passante CYBEX acquistato NON È COMPATIBILE con la bici.
- Assicurare che la lunghezza dell'albero dell'asse del vecchio asse passante (A) corrisponda alla lunghezza dell'albero dell'asse CYBEX (B). Se non sono della stessa lunghezza, aggiungere il distanziatore appropriato all'asse passante CYBEX in modo da avere A=B.

BELANGRIJK! NL

- Lees en zorg ervoor dat u deze handleiding en de veiligheidswaarschuwingen begrijpt voordat u dit product gebruikt. Het niet naleven van de instructies van de fabrikant kan leiden tot ernstige letsels of de dood van de passagier/gebruiker.
- Wanneer u dit product gebruikt als fietstrailer, volg de handleiding van de fiets die wordt gebruikt om het product te slepen en volg de specificaties in verband met de maximale belasting voor de fiets.
- De trekkende fiets moet geschikt zijn voor een fietstrailer. Het is raadzaam om de fiets te laten inspecteren door een vakbevoegde fietsenmaker voordat de fietstrailer wordt bevestigd.
- De CYBEX steekas en trekhaak moeten worden geïnstalleerd aan het juiste aanhaalmoment vóór gebruik. Raadpleeg uw plaatselijke fietsenwinkel als u geen correct geijkte momentsleutel hebt voor de installatie.
- De door de fabrikant geleverde as moet worden gebruikt wanneer geen aanhanger wordt gebruikt.
- De moer en trekhaak mogen niet worden verwijderd na de installatie. Laat ze geïnstalleerd wanneer u de steekas verwijdert.
- Ga na of de bedrading van de nieuwe CYBEX steekas overeenstemt met de bedrading van de as die verwijderd werd van het achterwiel. Als de bedrading niet overeenstemt, is de aangekochte CYBEX steekas NIET COMPATIBEL met uw fiets.
- Ga na of de lengte van de insteekas van uw oude steekas (A) overeenstemt met de lengte van de insteekas van uw CYBEX steekas (B). Als ze niet dezelfde lengte hebben, voeg een afstandsstuk toe aan de CYBEX steekas zodat A=B.

OSTRZEZENIA! PL

- Przed użyciem tego produktu należy przeczytać ze zrozumieniem niniejszą instrukcję obsługi oraz ostrzeżenia dotyczące bezpieczeństwa. Niezastosowanie się do instrukcji producenta może prowadzić do poważnych obrażeń ciała lub śmierci pasażera/użytkownika.
- Używając tego produktu jako przyczepki rowerowej należy również przestrzegać instrukcji obsługi roweru używanego do holowania i przestrzegać ich specyfikacji dotyczących maksymalnego dopuszczalnego pełnego obciążenia roweru.
- Rower ciągnący musi być odpowiedni do przyczepki rowerowej. Zalecane się, aby przed zamocowaniem przyczepki rowerowej do roweru zostal on poddany kontroli bezpieczeństwa przez wykwalifikowanego mechanika rowerowego.
- Sztywną oś i hak CYBEX należy przed użyciem zamontować z odpowiednim momentem obrotowym. W przypadku braku na wyposażeniu prawidłowo skalibrowanego klucza dynamometrycznego do montażu, prosimy o kontakt z lokalnym sklepem rowerowym.
- Gdy przyczepa nie jest w użyciu, należy korzystać z osi dostarczonej przez producenta.
- Po montażu nie wolno usuwać nakrętki i haka. Należy je pozostawić zamontowanymi podczas usuwania sztywnej osi.
- Sprawdź, czy gwinty nowej sztywnej osi CYBEX odpowiadają gwintom osi usuniętej z tylnego koła. Jeśli gwinty nie pasują do siebie, zakupiona sztywna oś CYBEX Thru Axle nie jest kompatybilna z Twoim rowerem.
- Upewnij się, że długość wału starej sztywnej osi (A) jest zgodna z długością wału Twojej sztywnej osi CYBEX (B). Jeśli nie są one tej samej długości, należy dodać odpowiednią przekładkę do sztywnej osi CYBEX, tak aby A=B.

VAROVÁNÍ! CS

- Před použitím tohoto výrobku si přečtěte uživatelský návod a bezpečnostní upozornění. Nedodržení pokynů výrobce může způsobit vážné zranění nebo smrt pasažéra/uživatele.
- Pokud používáte tento výrobek jako vozík za kolo, následujte také pokyny výrobce kola, které používáte na tažení vozíku, a dodržujte maximální povolené zatížení kola.
- Kolo, které táhne vozík musí být pro tento účel vhodné. Před připevněním kola k vozíku doporučujeme, aby kolo zkontroloval kvalifikovaný mechanik.
- Pevná osa a závěsné zařízení CYBEX musí být před použitím připevněné příslušným utahovacím momentem. Pokud nemáte řádně kalibrovaný momentový klíč na montáž, poraďte se s místním prodejcem kol.
- Pokud se vozík nepoužívá, musí se použít výrobcem dodávaná osa.
- Po montáži už matici a závěsné zařízení neodstraňujte. Při odstraňovaní pevné osy je nechejte namontované.
- Zkontrolujte, jestli jsou závity nové pevné osy CYBEX stejné, jako závity osy, která se odstraňuje ze zadního kola. Pokud závity nejsou stejné, zakoupená pevná osa CYBEX NENÍ KOMPATIBILNÍ s vaším kolem.
- Zkontrolujte, jestli je délka hřídele staré osy (A) stejná, jako délka hřídele pevné osy CYBEX (B). Pokud jejich délka není stejná, přidejte k pevné osy CYBEX zodpovídající vymezovací vložku tak, aby A=B.

VAROVANIE! SK

- Pred použitím tohto výrobku si prečítajte používateľský návod a bezpečnostné upozornenia. Nedodržanie pokynov výrobcu môže spôsobiť vážne zranenie alebo smrť pasažiera/používateľa.
- Ak používate tento výrobok ako vozík za bicykel, riaďte sa tiež pokynmi od výrobcu bicykla, ktorý používate na ťahanie vozíka, a dodržiavajte maximálne povolené zaťaženie bicykla.
- Bicykel, ktorý ťahá vozík musí byť pre túto činnosť vhodný. Pred pripevnením bicykla k vozíku odporúčame, aby bicykel prešiel bezpečnostnou kontrolou kvalifikovaným mechanikom.
- Pevná os a závesné zariadenie CYBEX musia byť pred použitím pripevnené príslušným utahovacím momentom. Ak nemáte riadne kalibrovaný momentový kľúč na montáž, poraďte sa s miestnym predajcom bicyklov.
- Keď sa vozík nepoužíva, musí sa použiť výrobcom dodaná os.
- Po montáži už maticu a závesné zariadenie neodstraňujte. Pri odstraňovaní pevnej osi ich nechajte namontované.
- Skontrolujte, či sú závity novej pevnej osi CYBEX rovnaké, ako závity osi, ktorá sa odstraňuje zo zadného kolesa. Ak závity nie sú rovnaké, zakúpená pevná os CYBEX NIE JE KOMPATIBILNÁ s vaším bicyklom.
- Skontrolujte, či je dĺžka hriadeľa starej osi (A) rovnaká, ako dĺžka hriadeľa pevnej osi CYBEX (B). Ak ich dĺžka nie je rovnaká, pridajte k pevnej osi CYBEX zodpovedajúcu vymedzovaciu vložku tak, aby A=B.

OPOZORILA! SL

- Pred uporabo tega izdelka preberite in se seznanite z navodili za uporabo in varnostnimi opozorili. Neupoštevanje navodil proizvajalca lahko povzroči resne poškodbe ali smrt potnika/uporabnika.
- Ko uporabljate ta izdelek kot prikolico za kolo, upoštevajte tudi navodila za uporabo kolesa, ki se uporablja za vleko, in upoštevajte njihove zahteve glede največje dovoljene polne obremenitve kolesa.
- Vlečno kolo mora biti primerno za prikolico za kolo. Priporočljivo je, da usposobljeni mehanik za kolesa pred pritrditvijo na prikolico opravi varnostni pregled kolesa.
- Pred uporabo je treba CYBEX Thru Axle and Hitch namestiti z ustreznim navorom sornika. Če nimate ustrezno umerjenega navornega ključa za namestitev, se obrnite na lokalno prodajalno koles.
- Os, ki jo je dobavil proizvajalec, morate uporabiti, ko prikolice ne uporabljate.
- Utora in peresa po namestitvi ne odstranjujte. Ko odstranite skozenjsko os, ju pustite nameščena.
- Preverite, da se navoji na novem CYBEX Thru Axle ujemajo z navoji osi, odstranjene z zadnjega kolesa. Če se navoji ne ujemajo, kupljena os CYBEX Thru Axle NI ZDRUŽLJIVA z vašim kolesom.
- Preverite, ali se dolžina ojnice osi stare skoznjiške osi (A) ujema z dolžino ojnice osi CYBEX Thru Axle (B). Če dolžina ni enaka, uporabite distančnik na osi CYBEX Thru Axle, da bo A=B.

UPOZORENJE! HR

- Pročitajte i razumijte ovaj priručnik za vlasnike i sigurnosna upozorenja prije uporabe ovog proizvoda. Nepridržavanje uputa proizvođača može dovesti do teških ozljeda ili smrti putnika/korisnika.
- Kod uporabe ovog proizvoda kao prikolice za bicikl, isto tako slijedite priručnik vlasnika za bicikl koji se rabi za vuču i slijedite naznake glede maksimalnog punog opterećenja za bicikl.
- Vučni bicikl mora biti prikladan za prikolicu za bicikl. Preporuča se da bicikl prođe sigurnosnu provjeru od strane stručnog mehaničara za bicikle prije nego što ga se prikači za prikolicu za bicikle.
- Osnovna osovina i zaponac CYBEX moraju se instalirati prema odgovarajućem otpusnom zamahu prije uporabe. Obratite se svojoj lokalnoj prodavaonici bicikla ako nemate kako treba kalibrirani ključ za zamah za instalaciju.
- Kad prikolica nije u uporabi mora se rabiti osovina koju je dostavio proizvođač.
- Nakon instalacije, matica i zaponac se ne trebaju uklanjati. Ostavite ih instalirane dok uklanjate osnovnu osovinu.
- Provjerite odgovaraju li navoji nove Osnovne osovine CYBEX navojima osovine uklonjene sa stražnjeg kotača. Ako navoji ne odgovaraju, kupljena Osnovna osovina CYBEX NIJE SPOJIVA s vašim biciklom.
- Osigurajte se da duljina šipke osovine (A) odgovara duljini šipke osovine vaše Osnovne osovine CYBEX (B). Ako one nisu iste duljine, dodajte prikladnu razmaknicu na Osnovnu osovinu CYBEK, tako da A=B.

ПРЕДУПРЕЖДЕНИЕ! BG

- Преди употреба на този продукт прочетете и разберете това ръководство за собственика и предупрежденията за безопасност. Неспазването на указанията на производителя може да доведе до сериозно нараняване или смърт на пътника/потребителя.
- Когато използвате продукта като ремарке за велосипед, моля, следвайте също така ръководството за собственика на велосипеда, използван за теглането, и следвайте спецификациите относно максимално допустимия товар за велосипеда.
- Теглещият велосипед трябва да бъде подходящ за ремарке за велосипед. Препоръчваме на велосипеда да се направи преглед за безопасност от квалифициран велосипеден механик, преди към него да се прикачи ремарето за велосипед.
- Преди употреба проходната ос и тегличът CYBEX трябва да се монтират към съответния въртящ момент на закрепване. Моля свържете се с местния магазин за велосипеди, ако нямате добре калибриран динамометричен ключ за монтажа.
- Когато ремарето не се използва, трябва да се използва оста, предоставена от производителя.
- След като са монтирани, гайката и тегличът не трябва да се отстраняват. Оставете ги на място, когато отстраните проходната ос.
- Проверете дали нарезите на новата проходна ос CYBEX съвпадат с нарезите на свалената ос от задното колело. Ако нарезите не съвпадат, закупената проходна ос CYBEX НЕ Е СЪВМЕСТИМА с вашия велосипед.
- Уверете се, че дължината на старата ви проходна ос (A) съвпада с дължината на проходната ос CYBEX (B). Ако дължината не е еднаква, добавете съответния удължител към проходната ос CYBEX, така че A=B.

FIGYELMEZTETES! HU

- A termék használata előtt olvassa el és értse meg a tulajdonosi kézikönyv tartalmát és a biztonsági figyelmeztetéseket. A gyártó útmutatásainak figyelmen kívül hagyása az utas/felhasználó súlyos, vagy akár halálos sérüléséhez vezethet.
- A termék kerékpáros vontatóként történő használatakor kérjük olvassa el a kerékpár kézikönyvében a vontatásra vonatkozó részeket és tartsa be a kerékpár maximális terhelésére vonatkozó specifikációkat.
- A vontató kerékpárnak alkalmasnak kell lennie a vontatási feladatra. Azt javasoljuk, hogy a termék vontatókerékpárhoz történő rögzítése előtt egy szakképzett kerékpárszerelővel végeztessen biztonsági ellenőrzést a kerékpáron.
- Használat előtt a megfelelő csavarkötési nyomaték érdekében fel kell szerelni a CYBEX átmenő tengelyt és villát. Ha a szereléshez nem rendelkezik megfelelően kalibrált nyomatékkulccsal, kérjen tanácsot a helyi kerékpárszaküzletétől.
- Ha nem használ vontatót, akkor a gyártó által biztosított tengelyt kell alkalmazni.
- Ha egyszer felszerelte az anyát és a villát, utána már ne távolítsa el ezeket. Az átmenő tengely eltávolításakor hagyja felszerelve ezeket.
- Győződjön meg arról, hogy az új CYBEX átmenő tengely menetei kompatibilisek-e a hátsó kerékből eltávolított tengely meneteivel. Ha a menetek nem kompatibilisek, akkor a megvásárolt CYBEX átmenő tengely NEM ALKALMAS az Ön kerékpárjához.
- Biztosítsa, hogy a régi átmenő tengelyének (A) hossza megegyezzen a CYBEX átmenő tengely (B) hosszával. Ha ezek nem egyenlő hosszúságúak, akkor használjon a célra alkalmas távtartót a CYBEX átmenő tengelyhez és biztosítsa hogy A=B teljesüljön.

VARNING! SV

- Läs och förstå den här användarhandboken och säkerhetsvarningarna innan du använder produkten. Underlåtenhet att följa tillverkarens instruktioner kan leda till allvarliga personskador eller dödsfall för passageraren/användaren.
- När du använder den här produkten som cykelkärra måste du också följa cykelns användarhandbok och specifikationerna i den för maximal tillåten last.
- Dragcykeln måste vara lämplig för en cykelkärra. Vi rekommenderar att cykeln genomgår en säkerhetskontroll av en kvalificerad cykelmekaniker innan den ansluts till cykelkärran.
- CYBEX Thru Axle (genomgående axel) och Hitch (krok) måste monteras med rätt bultåtdragningsmoment före användning. Rådfråga din lokala cykelverkstad om du inte har en korrekt kalibrerad momentnyckel tillgänglig vid monteringen.
- Den axel som levereras av tillverkaren måste användas när du inte använder en kärra.
- När muttern och kroken har monterats får de inte tas bort. Lämna dem monterade när du tar bort den genomgående axeln.
- Kontrollera att gängorna på den nya CYBEX Thru Axle matchar gängorna på den axel som tagits bort från bakhjulet. Om gängorna inte matchar är den köpta CYBEX Thru Axle INTE KOMPATIBEL med din cykel
- Kontrollera att den gamla genomgående axelns längd (A) matchar längden på den nya CYBEX Thru Axle (B). Om de inte är lika långa, använd tillräckligt med brickor tillsammans med CYBEX Thru Axle så att A=B.

ADVARSLER! NO

- Les og forstå denne brukerhåndboken og sikkerhetsadvarslene før du bruker dette produktet. Manglende overholdelse av produsentens anvisninger kan føre til alvorlige personskader eller død for passasjer eller bruker.
- Når dette produktet brukes som sykkeltilhenger, må du også følge brukerveiledningen til sykkelen som brukes til å dra, og følge spesifikasjonene som gjelder den maksimalt tillatte belastningen for denne.
- Sykkelen som brukes til å dra må være egnet for en sykkeltilhenger. Det anbefales at sykkelen gjennomgår en sikkerhetssjekk av en kvalifisert sykkelmekaniker før den festes til sykkeltilhengeren.
- CYBEX Thru Axle and Hitch (gjennomgående hjulaksel og feste) må installeres med riktig boltmoment før bruk. Ta kontakt med din lokale sykkelforhandler hvis du ikke har en riktig kalibrert momentnøkkel for installasjon.
- Den produserte akselen må brukes når en tilhenger ikke er i bruk.
- Ikke fjern mutter og feste etter at de er montert. La dem være installert når du fjerner den gjennomgående hjulakselen.
- Bekreft at gjengene på den nye CYBEX Thru Axle samsvarer med gjengene på akselen som er fjernet fra bakhjulet. Hvis gjengene ikke stemmer overens er CYBEX Thru Axle som du anskaffet IKKE FORENLIG med sykkelen din.
- Forsikre deg om at akselengden på din gamle gjennomgående aksel (A) samsvarer med akselengden på CYBEX Thru Axle (B). Hvis de ikke har samme lengde, legg til et egnet avstandsstykke i CYBEX Thru Axle, slik at A = B.

VAROITUKSIA! FI

- Lue ja ymmärrä tämä käyttöopas ja turvallisuusvaroitukset ennen tämän tuotteen käyttöä. Valmistajan ohjeiden laiminlyönti voi johtaa vakavaan henkilövahinkoon tai matkustajan/käyttäjän kuolemaan.
- Kun tätä tuotetta käytetään polkupyörän peräkärrynä, noudata myös vetämiseen käytetyn polkupyörän käyttöopasta ja noudata määrityksiä koskien suurinta sallittua polkupyörän kuormaa.
- Vetävän polkupyörän on oltava sopiva polkupyörän peräkärrylle. Suosittelemme, että pätevä polkupyöräasentaja tekee polkupyörälle turvatarkastuksen ennen polkupyörän peräkärryn kinnittämistä siihen.
- CYBEX Thru -akseli ja vetokoukku on asennettava sopivaan pulttimomenttiin ennen käyttöä. Ota yhteyttä paikalliseen pyöräliikkeeseen, jos asennuksessa ei ole oikein kalibroitua momenttiavainta.
- Valmistajan toimittamaa akselia on käytettävä, kun perävaunua ei käytetä.
- Asennettua mutteria ja vetokoukkua ei tule poistaa. Jätä ne asennettuna, kun irrotat Thru-akselin.
- Varmista, että uuden CYBEX Thru -akselin kierteet vastaavat takapyörästä irrotetun akselin kierteitä. Jos kierteet eivät täsmää, ostettu CYBEX Thru -akseli EI OLE YHTEENSOPIVA pyöräsi kanssa.
- Varmista, että vanhan thru-akselin (A) akselin pituus vastaa CYBEX Thru -akselin (B) akselin akselin pituutta. Jos ne eivät ole samanpituisia, lisää sopiva aluslaatta CYBEX Thru -akseliin siten, että A = B.

ADVARSEL! DA

- Læs og forstå denne brugermanual og sikkerhedsadvarslerne, før produktet tages i brug Manglende overholdelse af producentens anvisninger kan medføre, at passageren/brugeren bliver alvorligt skadet eller afgår ved døden.
- Når du anvender dette produkt som cykelanhænger, skal du også følge brugermanualen til den cykel, der trækker anhængeren, og følge specifikationerne med hensyn til den maksimalt tilladte fulde belastning af cyklen.
- Den trækkende cykel skal være egnet til at køre med en cykelanhænger. Det anbefales, at cyklen får et sikkerhedstjek hos en kvalificeret cykelmekaniker, inden cykelanhængeren monteres.
- Den gennemgående aksel og tilkobling fra CYBEX skal monteres med det rette boltmoment inden brug. Kontakt din lokale cykelhandler, hvis du ikke har en korrekt kalibreret momentnøgle til monteringen.
- Den fra producenten medleverede aksel skal bruges, når der ikke bruges anhænger.
- Mætrikken og tilkoblingen må ikke fjernes, når de først er monteret. Lad dem blive siddende, når den gennemgående aksel afmonteres.
- Kontroller, at gevindet på den nye gennemgående aksel fra CYBEX er det samme som gevindet på den aksel, der fjernes fra baghjulet. Hvis gevindene ikke er ens, er den gennemgående aksel fra CYBEX IKKE KOMPATIBEL med din cykel.
- Sørg for, at længden på din gamle gennemgående aksel (A) er den samme som længden på den gennemgående aksel fra CYBEX (B). Hvis de to ikke har samme længde, skal du montere et passende afstandsstykke på den gennemgående aksel fra CYBEX, så A=B.

HOIATUS! ET

- Enne toote kasutamist lugege läbi selle kasutusjuhend ja ohutushoiatused. Tootja juhiste eiramine võib põhjustada reisija/kasutaja raskeid vigastusi või surma.
- Kui kasutate toodet jalgratta haagisena, pidage silmas ka pukseerimiseks kasutatava jalgratta kasutusjuhendit ja jalgratta maksimaalset lubatud täiskoormust puudutavaid andmeid.
- Vedav jalgratas peab sobima kasutamiseks jalgrattahaagisega. Enne jalgrattale haagise kinnitamist on soovitatav lasta jalgratas professionaalsel jalgrattamehaanikul ohutuse seisukohalt üle vaadata.
- CYBEX Thru Axle'i võll ja haakedetail tuleb enne kasutamist kinnitada nõuetekohase pingutusmomendiga. Kui teil pole paigaldamiseks nõuetekohaselt kalibreeritud momentvõtit, pöörduge kohaliku rattapoe poole.
- Kui haagis ei ole kasutuses, tuleb kasutada tootja poolt tarnitud võlli.
- Pärast paigaldamist ei tohi mutrit ja haakedetaili enam eemaldada. Jätke need haagisele mõeldud võlli eemaldamisel paigaldatuks.
- Veenduge, et uue CYBEX Thru Axle'i võlli keermed vastaksid tagarattalt eemaldatud võlli keermetele. Kui keermed ei klapi, EI SOBI ostetud CYBEX Thru Axle'i võll jalgrattaga.
- Veenduge, et vana rattavõlli (A) pikkus vastab CYBEX Thru Axle'i võlli (B) pikkusele. Kui need pole ühepikkused, lisage CYBEX Thru Axle'i võllile sobiv vahepuks, et A = B.

BRĪDINĀJUMS! LV

- Pirms šā produkta lietošanas, izlasiet un izprotiet ražotāja rokasgrāmatu un drošības brīdinājumus. Ražotāja norādījumu neievērošana var izraisīt nopietnus ievainojumus vai pasažiera/lietotāja nāvi.
- Izmantojot šo produktu kā velosipēda piekabi, lūdzu, ievērojiet arī ražotāja instrukciju attiecībā uz vilkšanu ar velosipēdu un nepārsniedziet tajā norādīto maksimāli pieļaujamo pilno slodzi uz velosipēda.
- Velkošajam velosipēdam jābūt piemērotam velosipēda piekabei. Pirms savienošanas ar velosipēda piekabi ieteicams, lai kvalificēts velosipēdu mehāniķis veic šā velosipēda drošības pārbaudi.
- Pirms lietošanas CYBEX ass un sakabe jāpievelk līdz atbilstošajam griezes momentam. Lūdzu, sazinieties ar vietējo velosipēdu veikalu, ja uzstādīšanai nav pieejamas pareizi kalibrētas griezes momenta uzgriežņu atslēgas.
- Ja piekabi nelieto, jāizmanto ražotāja piegādātā ass.
- Pēc uzstādīšanas uzgriezni un sakabi nedrīkst noņemt. Atstājiet tos pievienotus, kad atvienojat asi.
- Pārbaudiet, ka jaunās CYBEX ass vītnes atbilst aizmugurējā riteņa noņemtās ass vītnēm. Ja vītnes nav atbilstošas, iegādātā CYBEX ass NAV SADERĪGA ar jūsu velosipēdu.
- Pārbaudiet, ka vecās ass vītnes garums (A) atbilst jaunās CYBEX ass (B) vītnes garumam. Ja tie nav vienāda garuma, pievienojiet atbilstošu starpliku CYBEX asij, lai A = B.

ĮSPĖJIMAS! LT

- Prieš naudodami šį gaminį perskaitykite instrukciją ir saugumo įspėjimus. Nesilaikant gamintojo nurodymų, keleivis ar naudotojas gali stipriai susižaloti ar net žūti.
- Naudodami šį gaminį kaip dviračio priekabą, vadovaukitės dviračio naudojimo instrukcija dėl priekabos vilkimo dviračiu ir laikykitės nurodymų dėl didžiausios leistinos dviračio apkrovos.

THRU AXLE
AXE TRAVERSANT

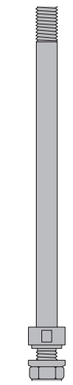

CYBEX GmbH
Riedingerstraße 18
95448 Bayreuth
Germany
+49 (0) 921-78 511 - 0
info@cybex-online.com

cybex-online.com

cybex
for all tomorrow's people

- Dviratis turi būti tinkamas priekabai vilkti. Rekomenduojama, kad prieš tvirtinant priekabą prie dviračio, jo saugumą patikrintų kvalifikuotas dviračių mechanikas.
- „Cybex" tuščiavidurė ašis ir kablys turi būti sumontuoti pasirenkant tinkamą varžtų sukimo momentą, kad galėtumėte juos naudoti. Jei montavimui neturite tinkamai sukalibruoto veržliarakčio, pasitarkite su vietinės dviračių parduotuvės konsultantu.
- Gamintojo tiekiama ašis turi būti naudojama tada, kai nenaudojama priekaba.
- Sumontavus veržlę ir kablį, jų nuimti negalima. Nuėmę tuščiavidurę ašį palikite šiuos elementus sumontuotus.
- Patikrinkite, ar naujosios „Cybex" tuščiavidurės ašies sriegiai sutampa su nuo galinio rato nuimtos ašies sriegiais. Jei sriegiai nesutampa, įsigyta „Cybex" tuščiavidurė ašis NETINKA jūsų dviračiui.
- Įsitikinkite, kad senosios tuščiavidurės ašies (A) veleno ilgis sutampa su „Cybex" tuščiavidurės ašies (B) veleno ilgiu. Jei ilgiai nesutampa, įstatykite tinkamą tarpiklį į „Cybex" tuščiavidurę ašį taip, kad A būtų lygu B.

ВНИМАНИЕ! RU

- Внимательно прочитайте данное руководство по эксплуатации и предупреждения, касающиеся безопасности. Несоблюдение инструкций производителя может стать причиной тяжелой травмы, или смерти пассажира/пользователя.
- Когда изделие используется как коляска с велосипедом, выполняйте также инструкции по эксплуатации велосипеда с прицепом и соблюдайте требования, касающиеся максимально допустимой полной нагрузки для велосипеда.
- Велосипед должен подходить для транспортировки коляски. Рекомендуется провести проверку безопасности велосипеда квалифицированным механиком перед креплением велосипедной коляски.
- Перед эксплуатацией сквозная втулка CYBEX и прицепное приспособление должны быть закреплены болтами, с использованием подходящего момента затяжки. Обратитесь в местную ремонтную мастерскую, если у вас нет правильно откалиброванного динамометрического ключа.
- Когда прицеп не эксплуатируется, необходимо использовать втулку, поставляемую производителем.
- После установки гайка и прицепное приспособление не должны демонтироваться. При снятии сквозной втулки они должны оставаться на месте.
- Убедитесь, что резьба новой сквозной втулки CYBEX соответствует резьбе втулки, снятой с заднего колеса. Если резьба отличается, то купленная втулка CYBEX НЕ ПОДХОДИТ к вашему велосипеду.
- Обеспечьте одинаковую длину полуоси старой сквозной втулки (A) и полуоси сквозной втулки CYBEX (B). Если их длина отличается, установите прокладку на втулке CYBEX, чтобы A=B.

УВАГА! UK

- Перед використанням цього виробу необхідно ознайомитися й зрозуміти зміст цього посібника з експлуатації та застережень техніки безпеки. Недотримання вказівок виробника може призвести до серйозних травм або смерті пасажира/користувача.
- Під час використання цього виробу в якості велосипедного причепа дотримуйтеся вказівок у посібнику користувача велосипеда, який використовується для буксирування, та зважайте на його технічні характеристики стосовно допустимого повного навантаження велосипеда.
- Велосипед-тягач повинен відповідати велосипедному причепу. Перед встановленням велосипедного причепа рекомендується зробити перевірку велосипеда на безпеку у кваліфікованого веломеханіка.
- Перед використанням необхідно затягнути наскрізну вісь та затиск CYBEX з відповідним моментом. Якщо у вас немає належним чином каліброваного динамометричного ключа для монтажу, зверніться до однієї з місцевих веломайстерень.
- Коли причеп не використовується, необхідно встановлювати заводську вісь.
- Після встановлення гайки й затиску їх не можна знімати. Під час демонтажу наскрізної осі їх необхідно залишити.
- Переконайтеся, що різьба нової наскрізної осі CYBEX співпадає з різьбою осі, яку було знято з заднього колеса. Якщо різьба не співпадає, придбана наскрізна вісь НЕ ПІДХОДИТЬ до вашого велосипеду.
- Переконайтеся, що довжина півосі вашої старої наскрізної осі (A) співпадає з довжиною півосі вашої наскрізної осі CYBEX (B). Якщо вони мають різну довжину, наживіть відповідну шайбу на наскрізну вісь CYBEX, щоб A=B.

DIKKAT! TR

- Bu ürünü kullanmadan önce bu kullanıcı el kitabını ve güvenlik uyarılarını okuyun ve anlayın. Üreticinin talimatlarına uyulmaması, yolcunun/kullanıcının ciddi şekilde yaralanmasına veya ölümüne neden olabilir.
- Bu ürünü bisiklet römorku olarak kullanırken, lütfen çeken bisikletin kullanım kılavuzunu da takip edin ve bisiklet için izin verilen maksimum tam yük ile ilgili teknik özelliklere uyun.
- Çeken bisiklet, bisiklet römorkuna uygun olmalıdır. Bisikleti bisiklet römorkuna takmadan önce, kalifiye bir bisiklet tamircisi tarafından güvenlik kontrolünden geçirilmesi tavsiye edilir.
- CYBEX Thru Axle ve Hitch, kullanımdan önce uygun cıvatalama torku uygulanarak takılmalıdır. Kurulum için uygun şekilde kalibre edilmiş bir tork anahtarınız yoksa lütfen yerel bisiklet mağazanıza başvurun.
- Üretici tarafından sağlanan aks, römork kullanılmadığında kullanılmalıdır.
- Bir kez takıldıktan sonra somun ve bağlantı parçası çıkarılmamalıdır. Aks içinden çıkarırken bunları takılı bırakın.
- Yeni CYBEX Thru Axle'ın dişlerinin, arka tekerlekten çıkanlan aksın dişleriyle eşleştiğini doğrulayın. Dişler uyuşmuyorsa, satın alınan CYBEX Thru Axle Bisikletiniz ile UYUMLU DEĞİLDİR.

- Eski aksınızın (A) aks mili uzunluğunun, CYBEX Thru Axle (B) parçanızın aks mili uzunluğu ile eşleştiğinden emin olun. Aynı uzunlukta değillerse, A = B olacak şekilde CYBEX Thru Axle'a uygun ara parçayı ekleyin.

ΠΡΟΕΙΔΟΠΟΙΗΣΗ! GR

- Διαβάστε και κατανοήστε το εγχειρίδιο και τις προειδοποιήσεις ασφαλείας του κατασκευαστή προτού χρησιμοποιήσετε το προϊόν. Η μη συμμόρφωση με τις οδηγίες του κατασκευαστή μπορεί να οδηγήσει στον σοβαρό τραυματισμό ή τον θάνατο του επιβάτη/χρήστη.
- Όταν χρησιμοποιείτε αυτό το προϊόν σαν τρέιλερ ποδηλάτου, ακολουθήστε επίσης το εγχειρίδιο του κατασκευαστή του ποδηλάτου που χρησιμοποιείται για ρυμούλκηση και ακολουθήστε τις προδιαγραφές τους σχετικά με το μέγιστο επιτρεπόμενο πλήρες φορτίο για το ποδήλατο.
- Το ποδήλατο που τραβάει το τρέιλερ θα πρέπει να είναι κατάλληλο για αυτή τη χρήση. Συνιστάται το ποδήλατο να υποβληθεί σε έλεγχο ασφαλείας από εξειδικευμένο μηχανικό ποδηλάτων πριν το συνδέσετε στο τρέιλερ ποδηλάτου.
- Το σύστημα CYBEX Thru Axle και το άγκιστρο πρέπει να τοποθετηθούν στην κατάλληλη ροπή στρέψης πριν από την χρήση. Συμβουλευτείτε το τοπικό σας κατάστημα ποδηλάτων εάν δεν διαθέτετε σωστά βαθμονομημένο δυναμομετρικό κλειδί ροπής για την εγκατάσταση.
- Ο άξονας που παρέχεται από τον κατασκευαστή πρέπει να χρησιμοποιείται όταν δεν χρησιμοποιείται τρέιλερ.
- Μετά την εγκατάσταση, το παξιμάδι και το εμπόδιο δεν πρέπει να αφαιρεθούν. Αφήστε τα εγκατεστημένα κατά την αφαίρεση του συστήματος thru axle.
- Βεβαιωθείτε ότι τα σπειρώματα του νέου CYBEX Thru Axle ταιριάζουν με τα σπειρώματα του άξονα που έχουν αφαιρεθεί από τον πίσω τροχό. Εάν τα σπειρώματα δεν ταιριάζουν, το CYBEX Thru Axle που αγοράσατε ΔΕΝ ΣΥΜΒΑΔΙΖΕΙ με το ποδηλατό σας.
- Βεβαιωθείτε ότι το μήκος άξονα του παλιού σας thru axle (A) ταιριάζει με το μήκος άξονα του CYBEX Thru Axle (B). Εάν δεν έχουν το ίδιο μήκος, προσθέστε τον κατάλληλο διαχωριστή στο CYBEX Thru Axle έτσι ώστε A = B.

ATENȚIE! RO

- Citiți și înțelegeți manualul de utilizare și atenționările de siguranță înainte de a utiliza acest produs. Nerespectarea instrucțiunilor producătorului poate conduce la vătămări grave sau la decesul pasagerului/utilizatorului.
- Atunci când utilizați acest produs ca remorcă de bicicletă, vă rugăm să urmați, de asemenea, manualul proprietarului de bicicletă pentru instrucțiunile de remorcare și să urmați specificațiile acestora cu privire la sarcina maximă permisă pentru bicicletă.
- Bicicleta la care se atașează remorca trebuie să fie adecvată pentru o remorcă de bicicletă. Se recomandă ca bicicleta să fie supusă unui control de siguranță de către un mecanic de bicicletă calificat, înainte de a atașa remorca la bicicletă.
- Înainte de utilizare, axul roții și cârligul CYBEX trebuie montate la cuplul de strângere corespunzător. Vă rugăm să consultați magazinul local de biciclete dacă nu dispuneți de o cheie dinamometrică calibrată corespunzător pentru instalare.

- Axul furnizat de producător trebuie utilizat atunci când nu este folosită o remorcă.
- După instalare, piulița și cârligul nu trebuie demontate. Lăsați-le instalate când scoateți axul roții.
- „Verificați dacă noile filete CYBEX se potrivesc cu cele demontate de la roata din spate. Dacă filetele nu se potrivesc, puntea CYBEX achiziționată NU ESTE COMPATIBILĂ cu bicicleta dv."
- Asigurați-vă că lungimea axului butucului vechi (A) se potriveste cu lungimea butucului CYBEX (B). Dacă nu au aceeași lungime, adăugați distanțierul corespunzător la axa CYBEX, astfel încât A=B.

UPOZORENJE! SR

- Пре употребе овог производа прочитајте и схватите ово упутство за употребу за власнике и безбедносна упозорења. Непридржавање упутстава произвођача, може довести до тешких повреда или смрти путника/корисника.
- Ако овај производ користите као приколицу за бицикл, молимо да се такође придржавате власничког упутства за употребу бицикла за вучу и следите његове спецификације по питању максималног пуног дозвољеног оптерећења за овај бицикл.
- Бицикл за вучу мора бити погодан за циклистичку приколицу. Препоручује се да бицикл прође безбедносну проверу од стране квалификованог механичара за бицикле пре него што се закачи за циклистичку приколицу.
- Pre upotrebe, osnovna osovina i kuka CYBEX moraju da se instališu na odgovarajuću silu zamajca reze. Konsultujte se sa svojom lokalnom prodavnicom bicikala ako nemate propisno kalibrisanu silu zamajca na ključu za instalaciju.
- Kada prikolica nije u upotrebi, mora da se koristi osovina koju je obezbedio proizvođač.
- Posle instalacije, kuka i matica ne treba da se skidaju. Kod skidanja osnovne osovine ostavite ih intalisane.
- Proverite da li se navoji nove Osnovne osovine CYBEX uklapaju sa navojima osovine skinute sa zadnjeg točka. Ako se navoji ne uklapaju, kupljena Osnovna osovina CYBEX NIJE KOMPATIBILNA sa vašim biciklom.
- Obezbedite da se dužina šipke vaše stare osnovne osovine (A) slaže sa dužinom šipke osovine vaše Osnovne osovine CYBEX (B). Ako one nisu iste dužine, dodajte odgovarajuću razmakniću na Osnovnu osovinu CYBEX tako da A=B.

تحذير AR

- اقرأ وافهم هذا الدليل الخاص بالمستخدم وتحذيرات السلامة قبل استخدام هذا المنتج. يمكن أن يؤدي عدم الامتثال لتعليمات الشركة المصنعة إلى حدوث إصابات خطيرة أو وفاة الراكب/المستخدم.
- عند استخدام هذا المنتج كمقطورة للدراجة، يُرجى أيضًا اتباع دليل المستخدم للدراجة المستخدمة في السحب واتباع المواصفات الواردة فيه فيما يتعلق بالحد الأقصى المسموح به من الحمل الكامل للدراجة.
- يجب أن تكون دراجة السحب مناسبة لمقطورة الدراجة. من المستحسن أن تخضع الدراجة لفحص من قبل ميكانيكي دراجات مؤهل للتأكد من سلامتها قبل توصيلها بمقطورة الدراجة.

- يجب تركيب المحور CYBEX Thru Axle والوصلة Hitch على عزم الدوران المناسب قبل الاستخدام. يُرجى استشارة متجر الدراجات المحلي الخاص بك إذا لم يكن لديك مفتاح عزم معاير بشكل صحيح للتركيب.
- يجب استخدام المحور الذي توفره الشركة المصنعة في حالة عدم استخدام المقطورة.
- بمجرد التركيب، لا يجب إزالة الصمولة والوصلة. اتركهما مثبتتين عند إزالة المحور.
- تحقق من أن مسدادات المحور CYBEX Thru Axle الجديد تتطابق مع مسدادات المحور التي تمت إزالتها من العجلة الخلفية. إذا لم تتطابق المسدادات، فإن CYBEX Thru Axle الذي تم شراؤه لا يتوافق مع دراجتك.
- تأكد من أن طول العمود للمحور القديم (أ) يطابق طول العمود للمحور CYBEX Thru Axle (ب). إذا لم يكن بنفس الطول، فأضف الفاصل المناسب إلى المحور CYBEX Thru Axle بحيث يكون أ = ب.

اخطار FA

- قبل از استفاد از این محصول، این راهنمای مالک را بخوانید و تفهیم شوید. قصور در رعایت دستورالعمل‌های تولیدکننده می‌تواند منجر به ایراد صدمات یا فوت مسافر/کاربر شود.
- وقتی از این محصول به عنوان یک پشت‌بندی دوچرخه استفاده می‌کنید، لطفاً از راهنمای دوچرخه مالک که برای یدکشی استفاده می‌شود نیز استفاده کنید و در رابطه با حداکثر مقدار بار مجاز دوچرخه، از آنها پیروی کنید.
- دوچرخه کشنده باید مناسب پشت‌بند دوچرخه باشد. توصیه می‌شود که دوچرخه قبل از اتصال آن به پشت‌بند دوچرخه توسط یک مکانیک مجرب دوچرخه بررسی شود.
- میله محور و مهره داخلی CYBEX (CYBEX Thru Axle) را باید قبل از استفاده به پیچ آچارخور (Axle and Hitch) مناسب وصل کرد. لطفاً اگر آچار رینگی مناسب برای نصب ندارید، با فروشگاه دوچرخه محل مشورت کنید.
- وقتی تریلر در حال استفاده نیست، باید از میله محور تامین شده توسط تولیدکننده استفاده کنید.
- بعد از نصب پیچ و مهره نیاز به برداشتن آن نسیت. وقتی محور داخلی را برمی‌دارید، بگذارید بماند.
- بررسی کنید که رزوه میله محور داخلی CYBEX با رزوه میله برداشتی از چرخ عقب متناسب باشد. اگر رزوه متناسب نیست، میله محور داخلی CYBEX با دوچرخه شما سازگار نیست.
- اطمینان حاصل کنید که طول شفت میله محور داخلی قبلی (A) شما با طول شفت میله محور CYBEX (B) متناسب است. اگر طول برابر نیست، یک فاصله نگهدار مناسب به میله محور داخلی CYBEX نصب کنید تا A=B شود.

警告! TW

- 在使用本产品之前，请阅读并理解本用户手册和安全警告。 不遵守制造商的说明可能会导致乘客/用户严重受伤或死亡。
- 当使用本产品作为自行车挂车时，请遵守牵引用自行车的用户手册，并遵循其关于自行车最大允许满载的规范。
- 牵引式自行车必须适合于自行车拖车。 建议在将自行车连接到自行车拖车上之前，由合格的自行车修理工进行安全检查。
- 在使用之前，必须以適當的螺栓扭矩安装 CYBEX 直通轴和掛接装置。如果没有適當校準的扭矩扳手進行安装，請諮詢當地單車店。
- 未使用拖車時，必須使用製造商提供的車軸。
- 一旦安裝，螺母和掛接裝置就不能拆卸。拆下直通軸時，請將螺母和掛接裝置保持安裝狀態。

- 驗證新的 CYBEX 直通軸的螺紋是否與從後輪上拆下的車軸的螺紋匹配。如果螺紋不匹配，則說明購買的 CYBEX 直通軸與您的單車不相容。
- 確保舊直通軸 (A) 的車軸長度與 CYBEX 直通軸 (B) 的車軸長度匹配。如果它们的長度不同，則在 CYBEX 直通軸上添加適當的墊片，以使 A=B。

警告! HK

- 在使用本產品之前，請閱讀並理解本用戶手冊和安全警告。 不遵守製造商的說明可能會導致乘客/用戶嚴重受傷或死亡。
- 當使用本產品作為自行車掛車時，請遵守牽引用自行車的用戶手冊，並遵循其關於自行車最大允許滿載的規範。
- 牽引式自行車必須適合於自行車拖車。 建議在將自行車連接到自行車拖車上之前，由合格的自行車修理工進行安全檢查。
- 在使用之前，必須以适当的螺栓扭矩安装 CYBEX 直通轴和挂接装置。如果没有适当校准的扭矩扳手进行安装，请咨询当地自行车店。
- 未使用拖车时，必须使用制造商提供的车轴。
- 一旦安装，螺母和挂接装置就不能拆卸。拆下直通轴时，请将螺母和挂接装置保持安装状态。
- 验证新的 CYBEX 直通轴的螺纹是否与从后轮上拆下的车轴的螺纹匹配。如果螺纹不匹配，则说明购买的 CYBEX 直通轴与您的自行车不兼容。
- 确保旧直通轴 (A) 的车轴长度与 CYBEX 直通轴 (B) 的车轴长度匹配。如果它们的长度不同，则在 CYBEX 直通轴上添加适当的垫片，以使 A=B。

警告! JA

- 本製品ご使用前には本取扱い説明書と安全のための注意を読み理解してください。 製造者の指示に従わないと、乗る人/使用者の重症または死をもたらす可能性があります。
- 本製品を自転車トレーラーとして使用するときは、牽引のために使用する自転車の取扱い説明書に従い、自転車の許容全荷重に関する仕様に従ってください。
- 牽引する自転車は、自転車トレーラーに適するものである必要があります。 自転車トレーラーに取付ける前に、自転車を有資格自転車整備士に、安全チェックしてもらうことをお奨めします。
- CYBEX のスルーアクスルおよびヒッチ は、使用前に適切なボルト締めトルクで取付ける必要があります。取付けのために適正に校正されたトルクレンチがない場合には、地元の自転車業者にご相談ください。
- トレーラーを使用しない場合には、製造者からのアクスルを使用する必要があります。
- いったん取付けたら、ナットとヒッチは取り外さないでください。スルーアクスルを取り外すときも、そのままにしてください。
- 新しいCYBEXのスルーアクスルのスレッドが、後輪から外したスレッドと合致することを確認してください。スレッドが合致しない場合には、購入されたCYBEXのスルーアクスルは、お持ちの自転車に適合しません。
- 古いスルーアクスルのアクスルシャフトの長さ（A）か、CYBEXスルーアクスルのアクスルシャフトの長さ（B）と同じであることを確認してください。長さが違う場合には、 A=Bとなるように、CYBEXスルーアクスルに適切なスペーサーを加えてください。

경고! KO

- 이 제품을 사용하기 전에 사용자 설명서과 안전 경고를 읽고 이해하십시오. 제조사의 지침을 준수하지 않으면 승객/사용자에게 심각한 부상 또는 사망을 초래할 수 있습니다.
- 이 제품을 자전거 트레일러로 사용할 때는 견인에 사용되는 자전거의 사용자 매뉴얼 및 자전거의 최대 허용 전체 하중에 대한 사양도 준수하십시오.
- 고는 자전거는 자전거 트레일러에 적합해야 합니다. 자전거 트레일러에 부착하기 전에 자전거는 자격을 갖춘 자전거 정비사에게 안전점검을 받을 것을 권장합니다.
- Cybex Thru Axle 및 Hitch를 사용하기 전에 적합한 토크를 사용해 볼트에 조립해야 합니다. 설치에 적절히 보정된 토크 렌치가 없다면 지역 바이크 샵에 문의하십시오.
- 트레일러를 사용하지 않을 때는 제조사에서 제공한 액슬을 사용해야 합니다.
- 너트와 히치를 한 번 설치하면 제거할 수 없습니다. 스루 액슬을 제거할 때 설치된 상태로 두십시오.
- 새로운 CYBEX Thru Axle의 나사산과 뒷바퀴에서 제거된 액슬의 나사산이 맞는지 확인하십시오. 나사산이 맞지 않는 경우 구매하신 CYBEX Thru Axle은 고객님의 자전거와 호환되지 않는 것입니다.
- 이전 액슬의 샤프트 길이(A)가 고객님의 CYBEX Thru Axle의 샤프트 길이(B)와 맞는지 확인하십시오. 만일 같은 길이가 아니라면, A=B가 되도록 CYBEX Thru Axle에 적합한 스페이서를 추가하십시오.
-

AMARAN! MS

- Baca dan fahami manual dan amaran keselamatan pemilik ini sebelum menggunakan produk ini. Kegagalan mematuhi arahan pengilang boleh menyebabkan kecederaan serius atau kematian penumpang/pengguna.
- Semasa menggunakan produk ini sebagai treler basikal, ikuti juga manual pemilik basikal yang digunakan untuk penundaan dan ikut spesifikasi berkenaan muatan penuh maksimum yang dibenarkan untuk basikal.
- Basikal penarik mesti sesuai untuk treler basikal. Sebaiknya basikal menjalani pemeriksaan keselamatan oleh mekanik basikal yang berkelayakan sebelum memasangkannya kepada treler basikal.
- Gandar Terus CYBEX dan Panyangkut mestilah dipasang kepada tork bolting yang sesuai sebelum digunakan. Sila rujuk kedai basikal tempatan anda jika anda tidak mempunyai perengkuh tork yang ditentukur dengan betul untuk pemasangan.
- Gandar yang dibekalkan oleh pengeluar mestilah digunakan apabila treler tidak digunakan.
- Sebaik sahaja dipasang, nat dan penyangkut tidak boleh ditanggalkan. Biarkan terpasang apabila menanggalkan gandar terus.
- Sahkab bahawa ulir Gandar Terus CYBEX sepadan dengan ulir gandar yang ditanggalkan daripada roda belakang. Jika ulir tidak sepadan, Gandar Terus CYBEX yang dibeli TIDAK SERASI dengan basikal anda.
- Pastikan panjang aci gandar bagi gandar terus (A) lama anda sepadan dengan panjang aci gandar CYBEX Thru Axle (B) anda.

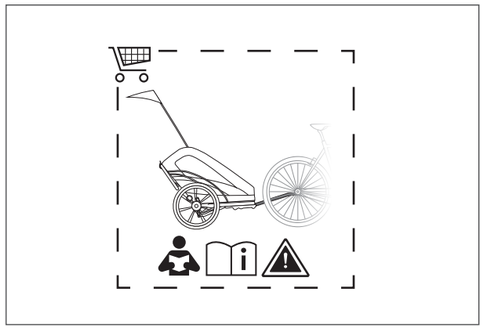
1

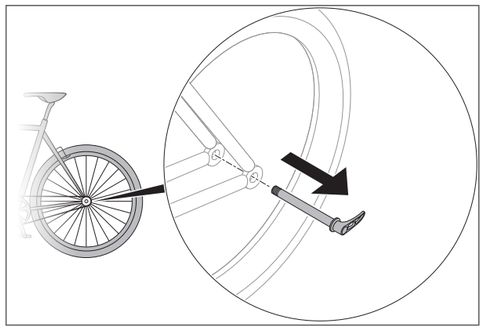
2

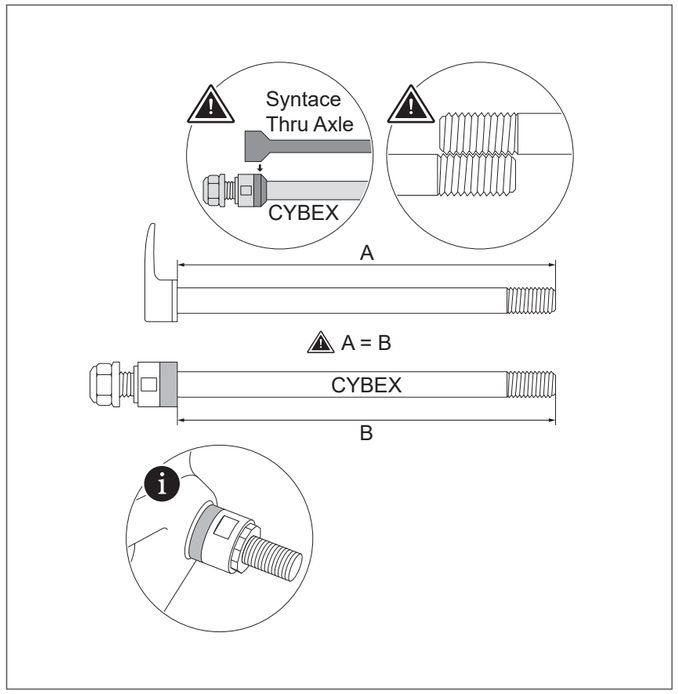

3

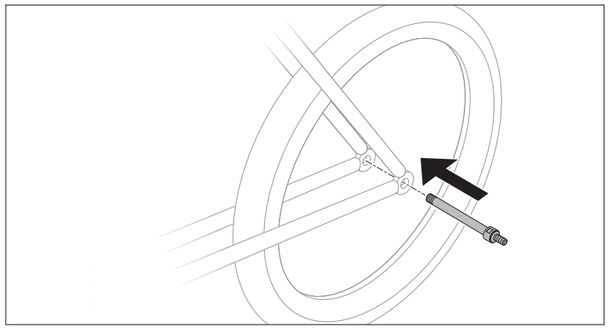
4

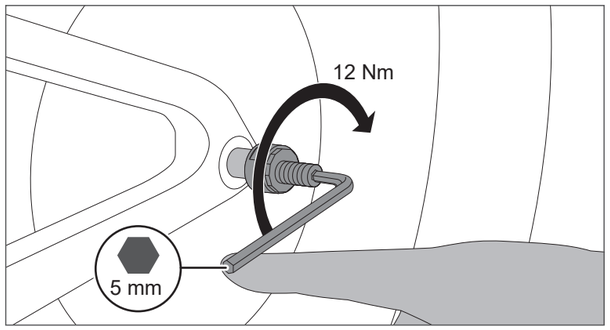

5

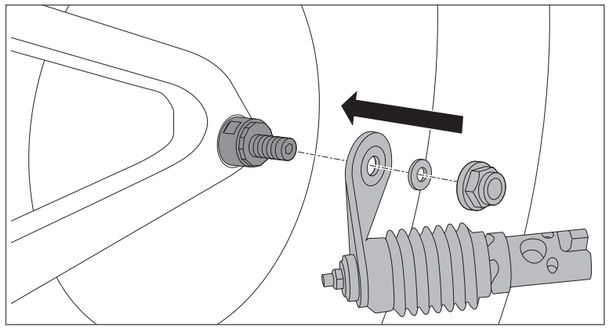
6

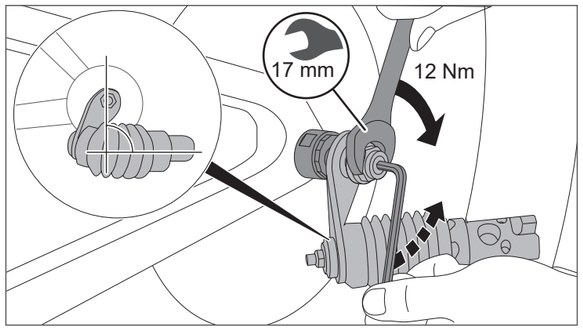

7

CY_171_7554_A1120