Support de douchette avec alimentation

Hand shower holder with elbow supply

Bras de douche
Shower arm
4950

www.riobel.ca

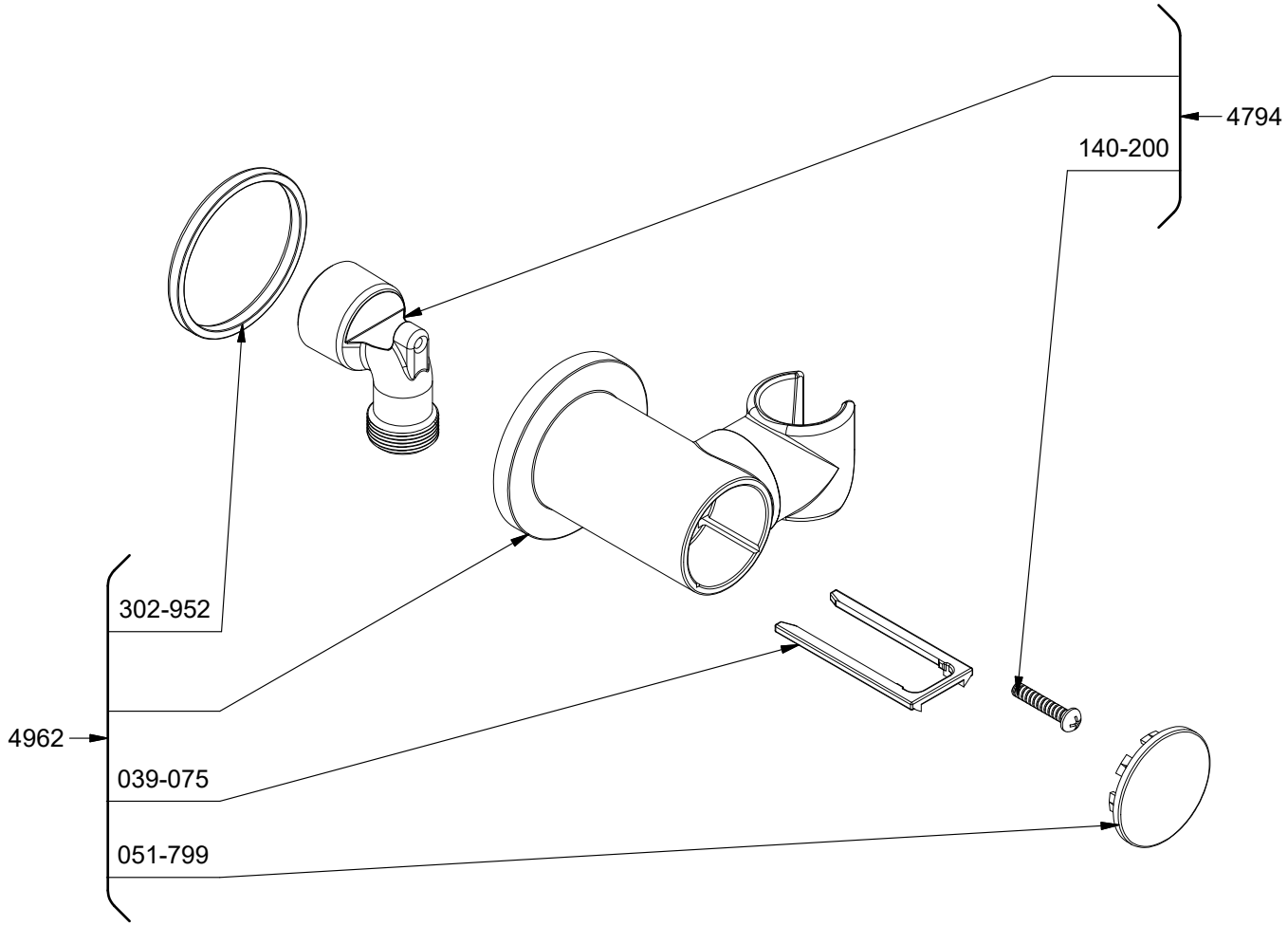

*Les dimensions, les modèles et les finis présentés peuvent différer. / Sizes, models and finishes may differ from those presented.

Service à la clientèle - Ontario, Ouest Canadien : 1-888-287-5354 Québec, Maritimes : 1-866-473-8442
Customer service - Ontario, Western Canada : 1-888-287-5354 Quebec, Maritimes : 1-866-473-8442
- United states : 1-866-473-8442

4950-EXP **Rev:01** **2019-03-18**