Riobel

HU5

Porte-serviette 60cm (24")
60cm (24") towel bar

Hudson

*Les dimensions, les modèles et les finis présentés peuvent différer. / Sizes, models and finishes may differ from those presented.
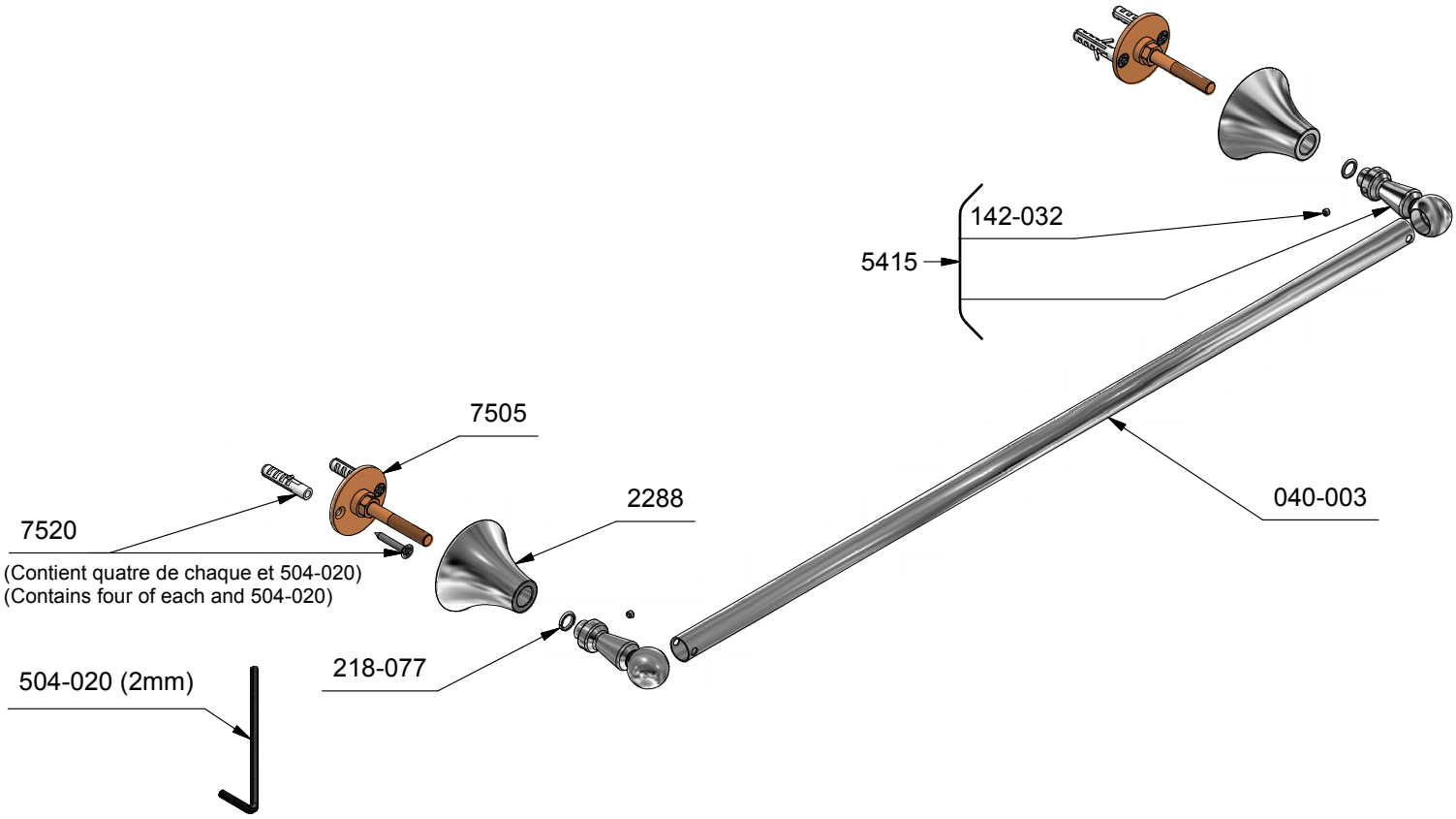
www.riobel.ca