Model/Modelo/Modèle
T50010 & T50210

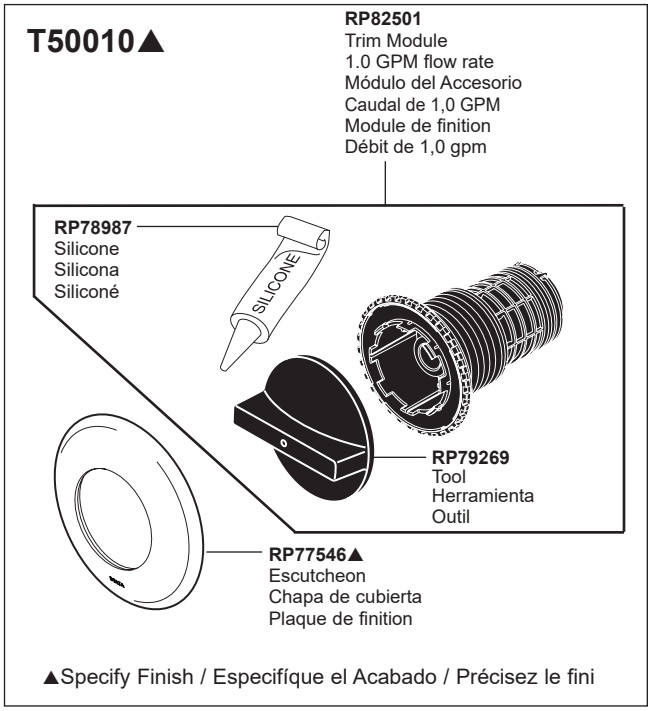

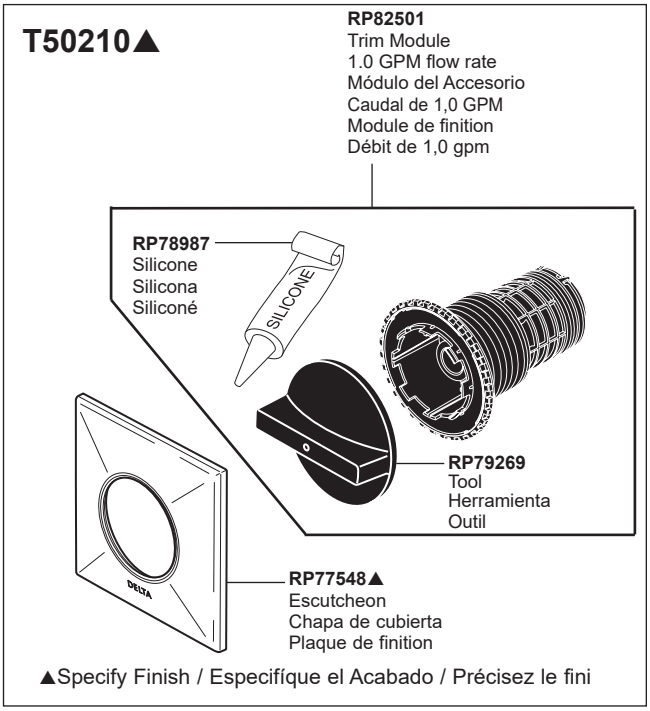

▲Specify Finish/Especifíque el Acabado/Précisez le Fini