Riobel

Garniture pour contrôle de volume

Shut off trim

Profile

TPFTQ20T

www.riobel.ca

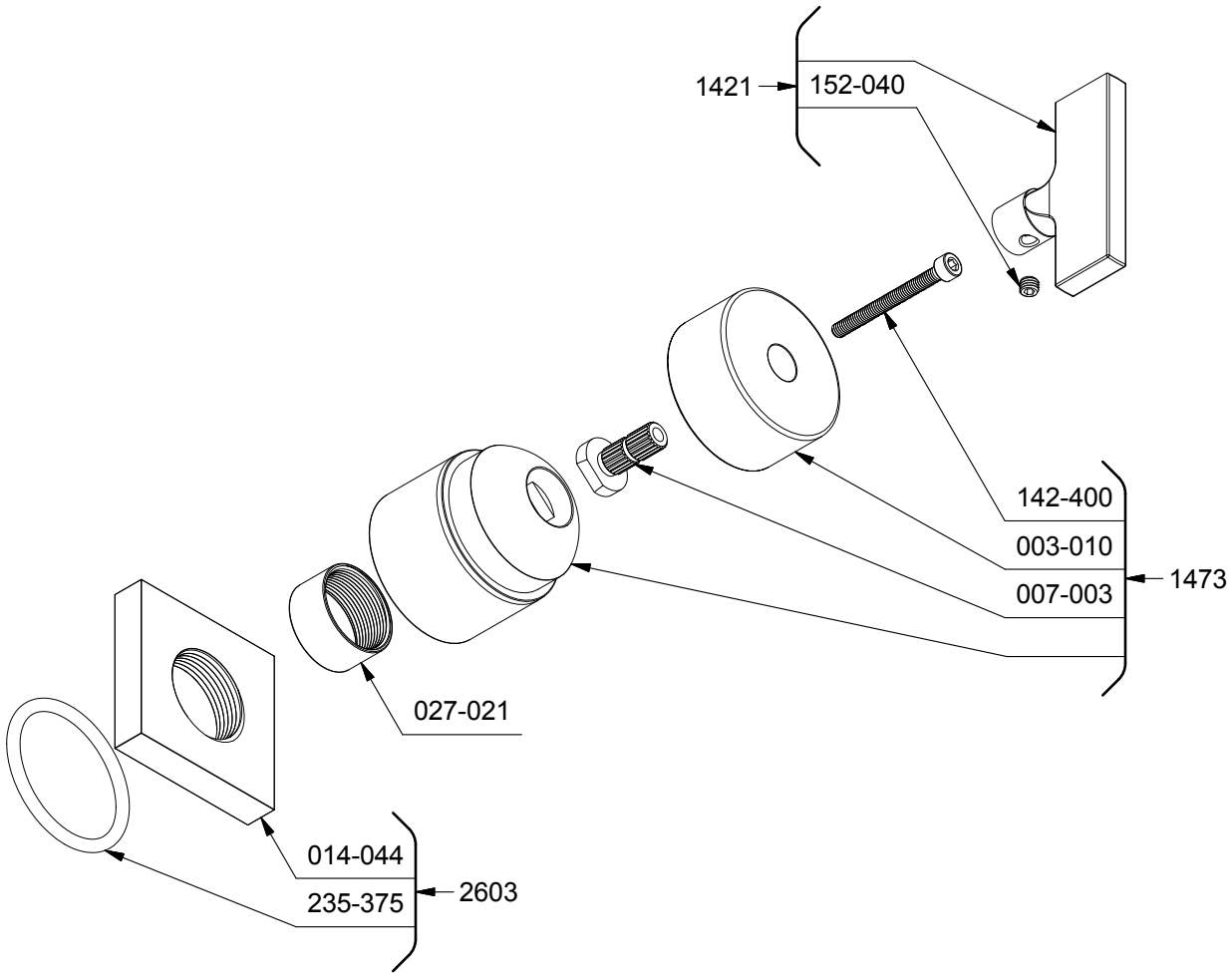

*Les dimensions, les modèles et les finis présentés peuvent différer. / Sizes, models and finishes may differ from those presented.