12400 Earl Jones Way
Louisville, KY 40299
rev-a-shelf.com
Customer Service: 800-626-1126

INSTALLATION INSTRUCTIONS

SINGLE AND 3-WAY HOOKS

TOOLS REQUIRED:

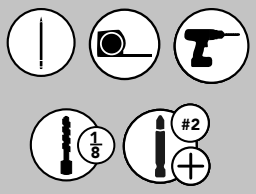

ESTIMATED ASSEMBLY TIME:

10 MIN

CARE AND MAINTENANCE:

Clean with a damp cloth and wipe parts dry.

WATCH TUTORIALS OF OUR PRODUCTS BEING INSTALLED

WWW.REV-A-SHELF.COM/VIDEOS

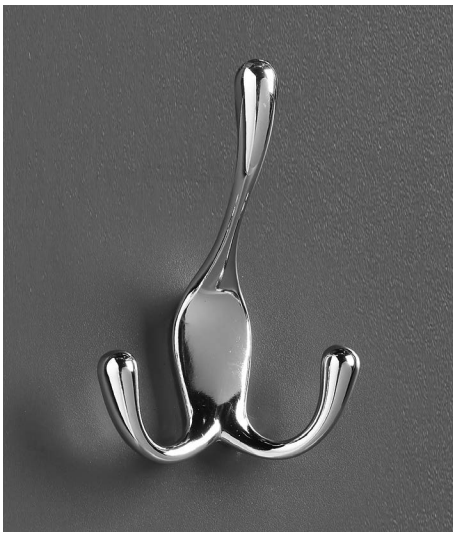

PARTS LIST

No.	Description	Qty.
A	Single Hook or 3-Way Hook	1*
B	Hook Hardware	1
C	#8-32 X 1/2" Wood Screws	2

* Dependent on unit purchased

Ⓐ

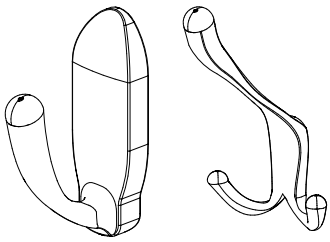

Ⓑ

Ⓒ

STEP 1

Using a 1/8″ drill bit pre-drill the holes and install the hook hardware with (2) #8-32 x 1/2″ screws **(See Figure 1)**.

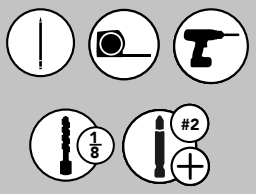

FIG. 1

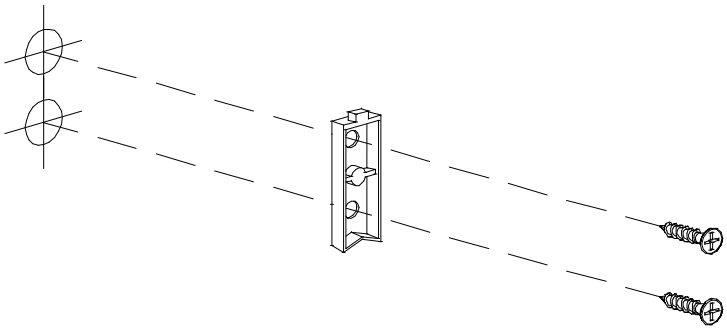

STEP 2

Slide the hook on to the hook hardware **(See Figure 2)**.

FIG. 2

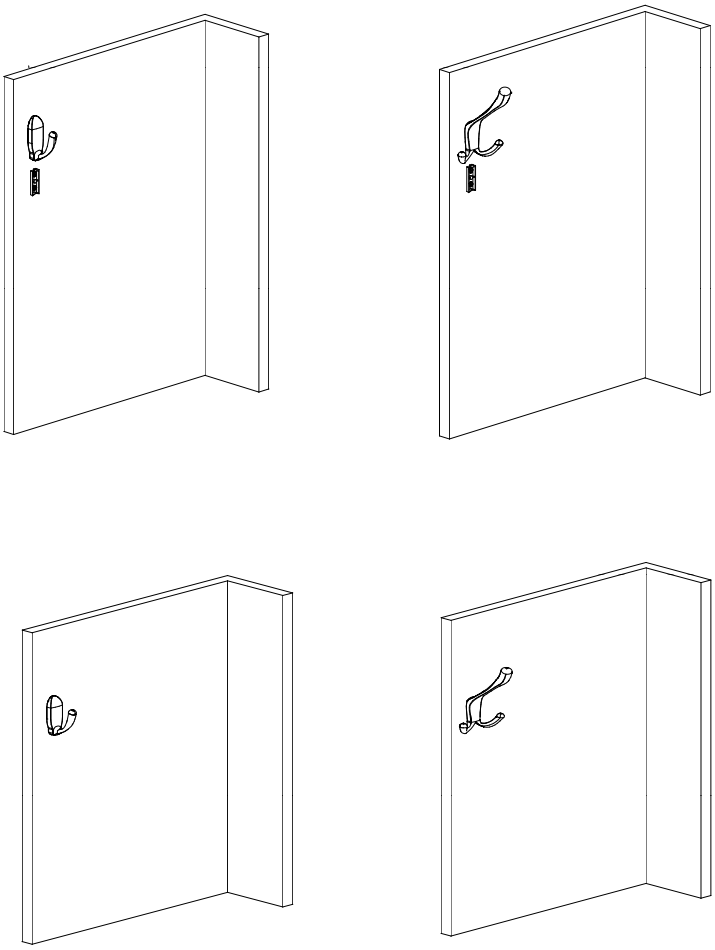

12400 Earl Jones Way
Louisville, KY 40299
rev-a-shelf.com
Customer Service: 800-626-1126

INSTALLATION INSTRUCTIONS

GANCHOS DE UNA Y TRES VÍAS / *CROCHETS SIMPLES ET TRIPLES*

Herramientas requeridas:
Outils Requis:

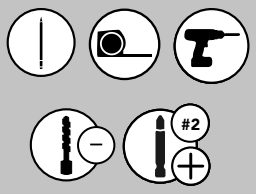

Tiempo estimado de ensamblado
Durée de l'installation:

10 MIN

CUIDADO/ *ENTRETIEN:*

Limpie con un paño húmedo y seque las partes.

Nettoyez avec un linge humide et essuyez les piéces pour les secher complétement.

VER VIDEOS DE INSTALACIONES DE PRODUCTOS
REGARDER DES VIDÉOS D'INSTALLATIONS DE PRODUITS

WWW.REV-A-SHELF.COM/VIDEOS

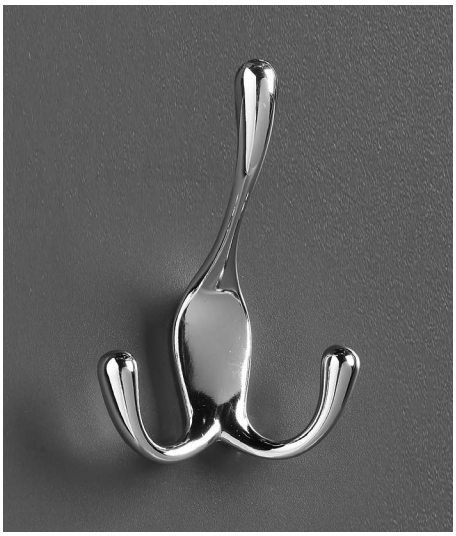

LISTA DE PARTES / *LISTE DES PIÈCES*

No.	**Descripción** / *Description*	Qty.
A	**Gancho simple o de 3 vías** *Crochet simple ou crochet triple*	1*
B	**Herraje del gancho** / *Ferrure pour crochet*	1
C	**Tornillos para madera #8-32 X 1/2"** *Vis à bois #8-32 X 1/2 po*	2

*** Depende de la unidad comprada /** ** Dépend de l'unité achetée*

Ⓐ

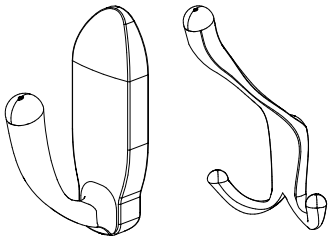

Ⓑ

Ⓒ

PASO 1 / *ÉTAPE 1*

Usando una broca de 1/8" taladre los agujeros de guía e instale los herrajes del gancho con (2) tornillos #8-32 X 1/2" (ver figura 1).

À l'aide d'une mèche de 1/8 po, prépercez les trous et installez la ferrure du crochet à l'aide de deux (2) vis #8-32 x 1/2 po (voir la figure 1).

FIG. 1

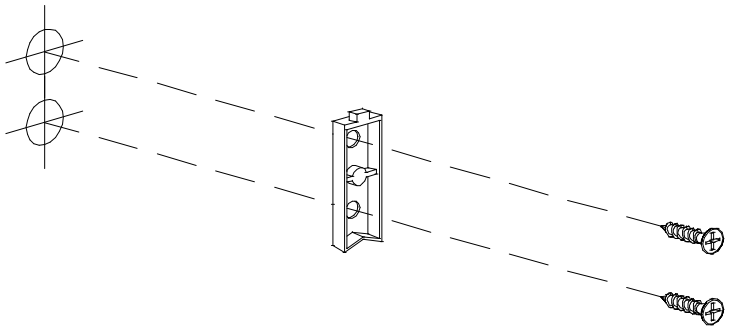

PASO 2 / *ÉTAPE 2*

Deslice el gancho en su herraje (ver figura 2).

Faites glisser le crochet sur la ferrure du crochet (voir la figure 2).
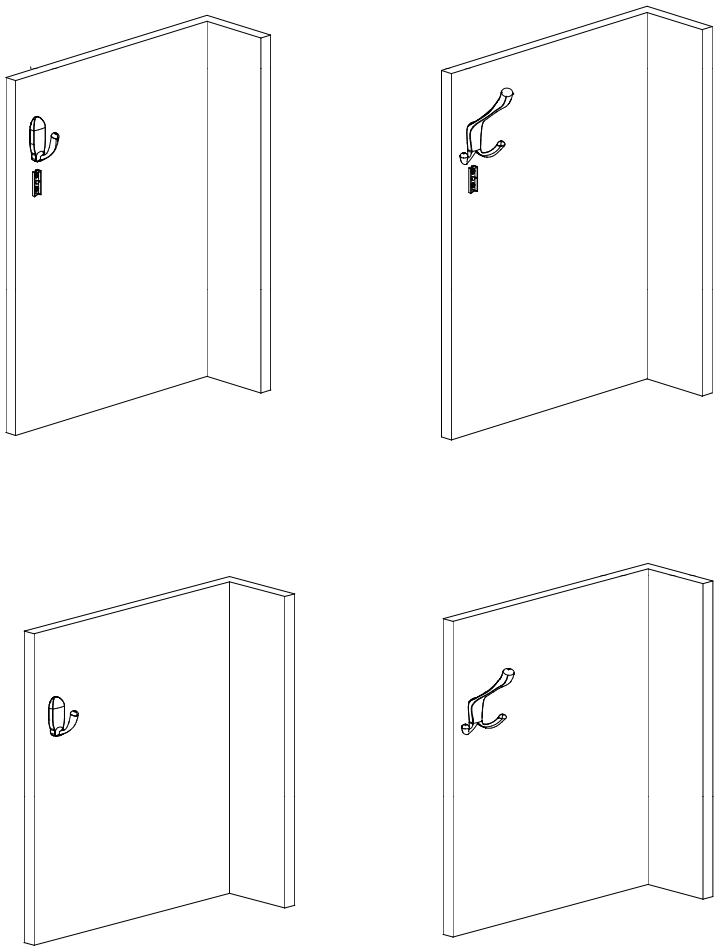
FIG. 2