Douchette sur rail "Balnea"

"Balnea" hand shower rail

Zenith

4806

www.riobel.ca

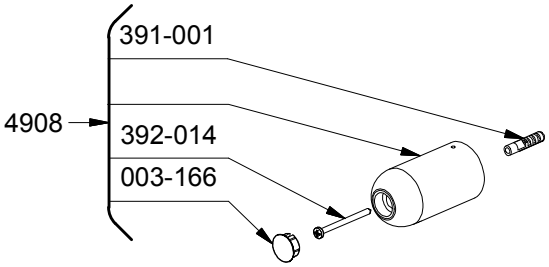

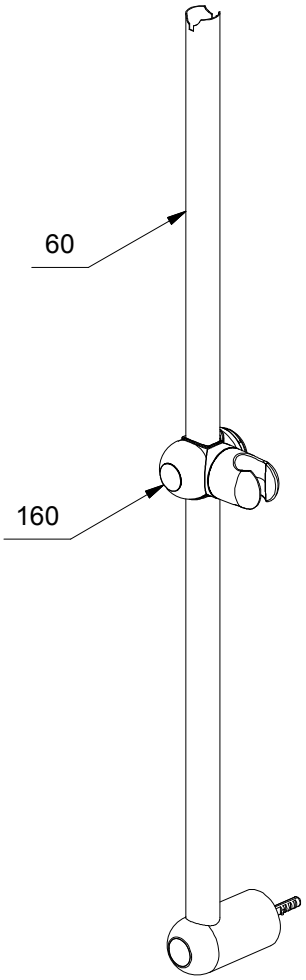

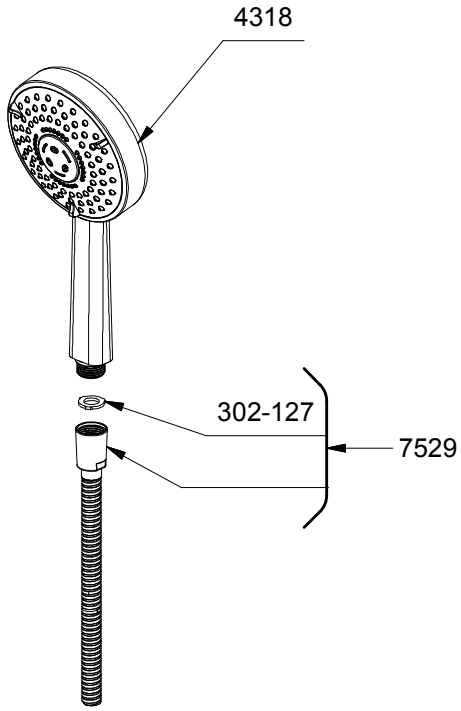

*Les dimensions, les modèles et les finis présentés peuvent différer. / Sizes, models and finishes may differ from those presented.