ROHL

HOUSE OF ROHL

SPECIFICATIONS

DESCRIPTION
- Dual-spray functionality with stream and spray settings
- 3/8" speedway compression

FLOW
- 1.8 GPM/6.7 LPM at 60 PSI (CEC compliant)

STANDARDS
- ASME A112.18.1 / CSA B125.1
- NSF 61/9 & 372: Q ≤ 1
- CEC

WARRANTY
- Most products or parts carry "Limited Warranties" against manufacturing defects. For US customers please visit houseofrohl.com/support and for Canadian customers please visit houseofrohl.ca/support for complete product and finish warranty.

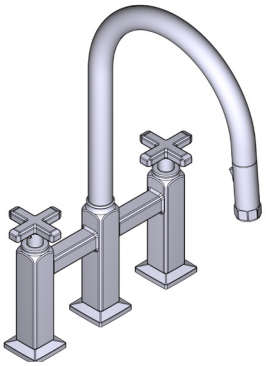

APOTHECARY™

Bridge Pull-Down Kitchen Faucet With C-Spout

MODELS: AP58D3XM

cUPC®

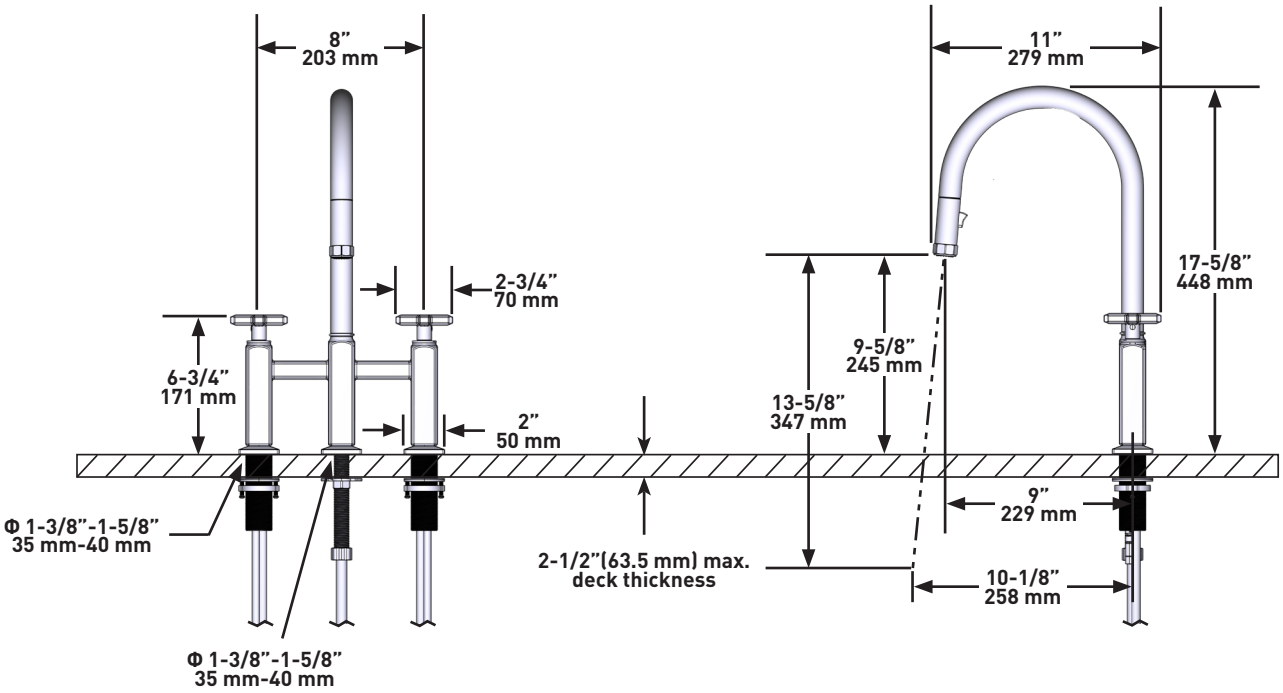

For warranty or additional information, contact:

U.S.A.
houseofrohl.com/support
1-800-777-9762

QUEBEC / MARITIMES / WESTERN CANADA
QUÉBEC / MARITIMES / OUEST CANADIEN
QUEBEC / MARITIMOS / CANADA OCCIDENTAL
houseofrohl.ca/support
1-866-473-8442

ONTARIO
houseofrohl.ca/support
1-800-287-5354

Riobel | PERRIN & ROWE LONDON | 1897 SHAWS ENGLAND | victoria + albert | ROHL

06/12/2024 SPC25783 500000434031 Released 01

ROHL

HOUSE OF ROHL

SPÉCIFICATIONS

DESCRIPTION
- Système de douchette 2 jets avec joint rotatif intégré
- Speedway 3/8" compression

DÉBITS DISPONIBLES
- 1,8 GPM/6,7 LPM à 60 PSI (conforme CEC)

CERTIFICATIONS
- ASME A112.18.1 / CSA B125.1
- NSF 61/9 & 372: Q ≤ 1
- CEC

GARANTIE
- La plupart des produits ou pièces comprend des «garanties limitées» contre les défauts de fabrication. Pour les clients des États-Unis : veuillez consulter houseofrohl.com/support; Pour les clients du Canada : veuillez consulter houseofrohl.ca/support pour connaître les conditions complètes de la garantie des produits et finis.

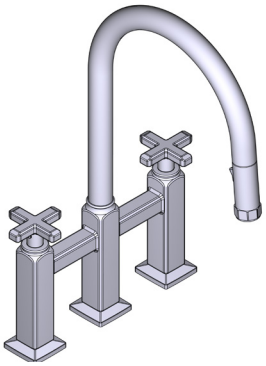

APOTHECARY[MC]

Robinet de cuisine avec douchette rétractable Bridge et bec en C

MODÈLES : AP58D3XM

cUPC®

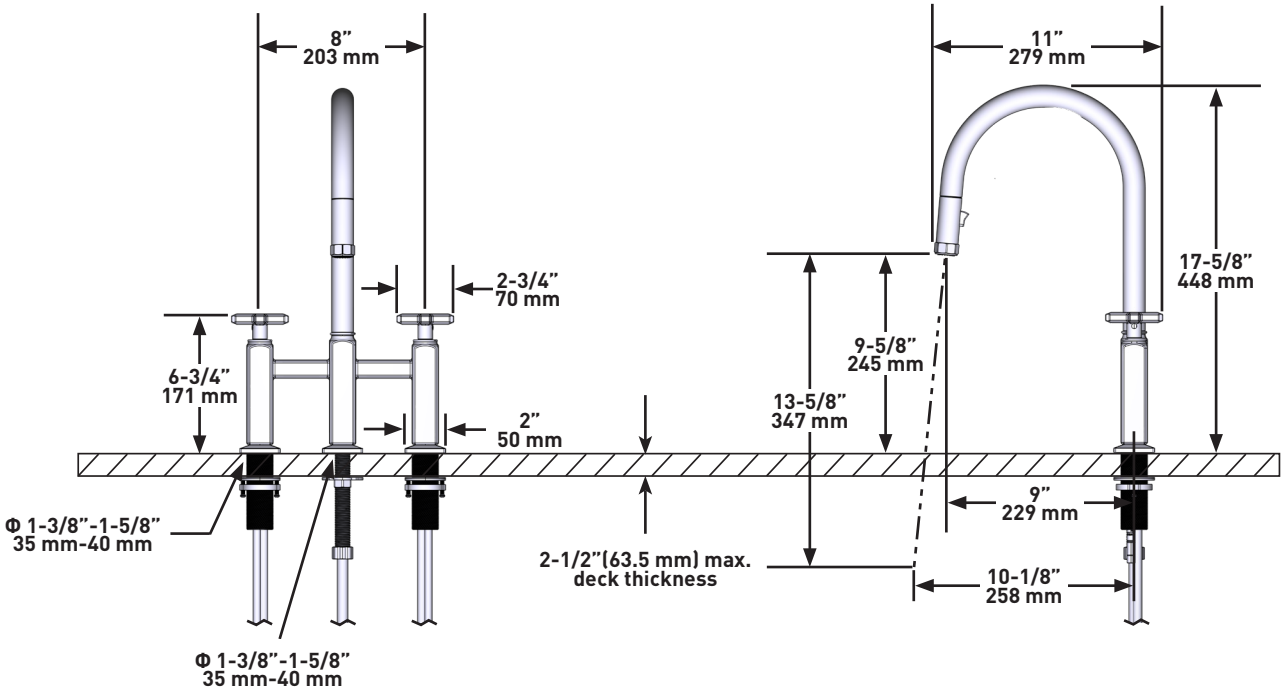

Si vous souhaitez obtenir de l'information supplémentaire à propos de la garantie ou de tout autre élément, communiquez avec :

U.S.A.
houseofrohl.com/support
1-800-777-9762

QUEBEC / MARITIMES / WESTERN CANADA
QUÉBEC / MARITIMES / OUEST CANADIEN
QUEBEC / MARITIMOS / CANADA OCCIDENTAL
houseofrohl.ca/support
1-866-473-8442

ONTARIO
houseofrohl.ca/support
1-800-287-5354

Riobel | PERRIN & ROWE LONDON | 1897 SHAWS ENGLAND | victoria + albert | ROHL

ROHL

HOUSE OF ROHL

ESPECIFICACIONES

DESCRIPCIÓN
- Función de pulverización dual con configuración de chorro y pulverización
- Compresión de circuito de 3/8"

FLUJO
- 1.8 GPM/6.7 LPM a 60 PSI (cumple con la norma CEC)

ESTÁNDARES
- ASME A112.18.1 / CSA B125.1
- NSF 61/9 & 372: Q ≤ 1
- CEC

GARANTÍA
- La mayoría de los productos o piezas cuentan con "Garantías Limitadas" por defectos de fabricación. A los clientes en EE. UU. se les recomienda visitar houseofrohl.com/support y a los clientes en Canadá, houseofrohl.ca/support, para consultar las condiciones completas de la garantía de los productos y acabados.

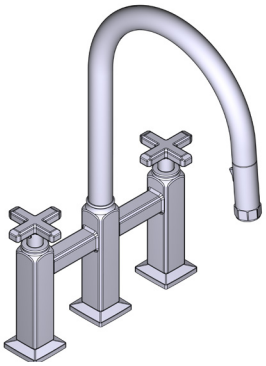

APOTHECARY™

Llave de cocina de puente con pico retráctil en C

MODELOS: AP58D3XM

cUPC®

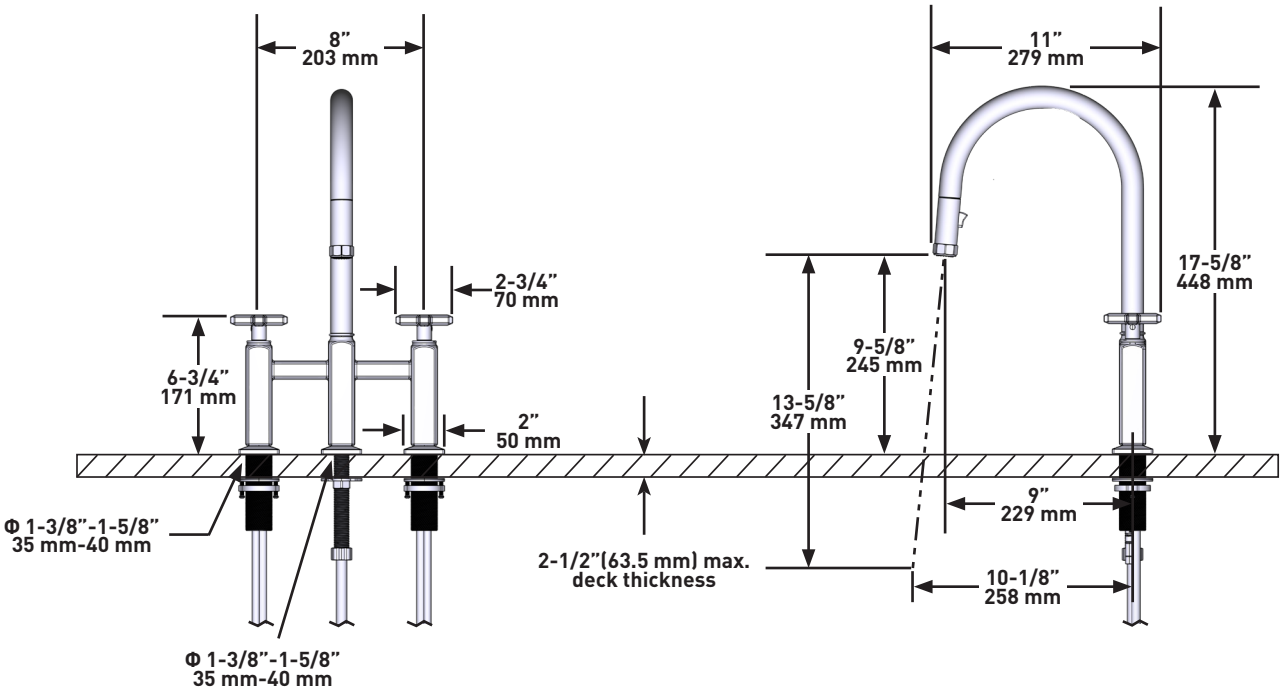

Para preguntas sobre la garantía o para obtener más información, favor de comunicarse con:

U.S.A.
houseofrohl.com/support
1-800-777-9762

QUEBEC / MARITIMES / WESTERN CANADA
QUÉBEC / MARITIMES / OUEST CANADIEN
QUEBEC / MARITIMOS / CANADA OCCIDENTAL
houseofrohl.ca/support
1-866-473-8442

ONTARIO
houseofrohl.ca/support
1-800-287-5354

Riobel | PERRIN & ROWE LONDON | 1897 SHAWS ENGLAND | victoria + albert | ROHL