KidKraft
MADE FOR MAKE BELIEVE™

20277

LUXE LIFE 2-IN-1 CRUISE SHIP & ISLAND

BATEAU DE CROISIÈRE ET ÎLE 2-EN-1 VIE DE LUXE

CRUCERO E ISLA 2 EN 1 LUXE LIFE

MISSING SOMETHING? • IL VOUS M'ANQUE QUELQUE CHOSE? • ¿FALTA ALGO?

CALL US OR GO ONLINE
APPELEZ-NOUS OU ALLEZ EN LIGNE
LLÁMENOS O VISITE NUESTRO SITIO WEB

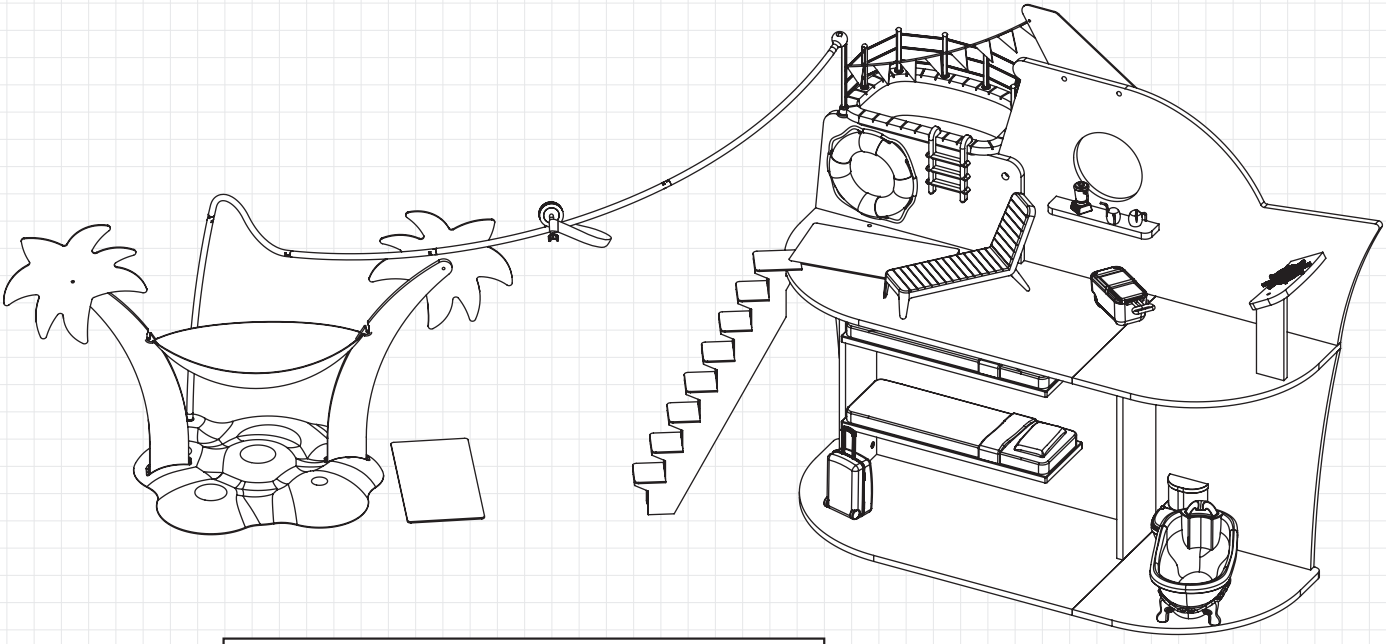

⚠ WARNING:
CHOKING HAZARD - Small parts.
Not for children under 3 years.

⚠ MISE EN GARDE :
RISQUE DE SUFFOCATION - Petites pièces - ne convient pas aux enfants de moins de 3 ans.

⚠ ADVERTENCIA:
PELIGRO DE ASFIXIA - Incluye piezas pequeñas.
No apto para niños menores de 3 años.

REV 03/03/2022

ASSEMBLY INSTRUCTIONS / INSTRUCTIONS D'ASSEMBLAGE / INSTRUCCIONES DE MONTAJE

FOR 24/7 ONLINE PARTS REPLACEMENT / POUR LE REMPLACEMENT 24/7 DES PIÈCES EN LIGNE / PARA SOLICITUDES ONLINE DE PIEZAS DE REPUESTO DE MANERA ININTERRUMPIDA

parts.kidkraft.com

KidKraft, Inc.
4630 Olin Road
Dallas, Texas 75244
USA

customerservice@kidkraft.com

1.800.933.0771
972.385.0100

parts.kidkraft.eu

KidKraft Netherlands BV
Olympisch Stadion 8
1076 DE Amsterdam
The Netherlands

europecustomerservice@kidkraft.com

+31 20 305 8620
M-F from 09:00 to 17:30 (GMT+1)

BATCH CODE / CODE DE LOT / CÓDIGO DE LOTE

We do our very best to ensure accuracy in every order, but occasionally we miss something. That's why our warranty covers every single part of your new product for 90 days after purchase.

Nous faisons de notre mieux pour assurer l'exactitude dans chaque commande, mais parfois nous manquons quelque chose. C'est pourquoi notre garantie couvre chaque partie de votre nouveau produit pendant 90 jours après l'achat.

Hacemos nuestro mejor esfuerzo para asegurar la precisión en cada orden, pero a veces se nos olvida algo. Por este motivo, nuestra garantía cubre cada parte de su nuevo producto por los próximos 90 días después de su compra.

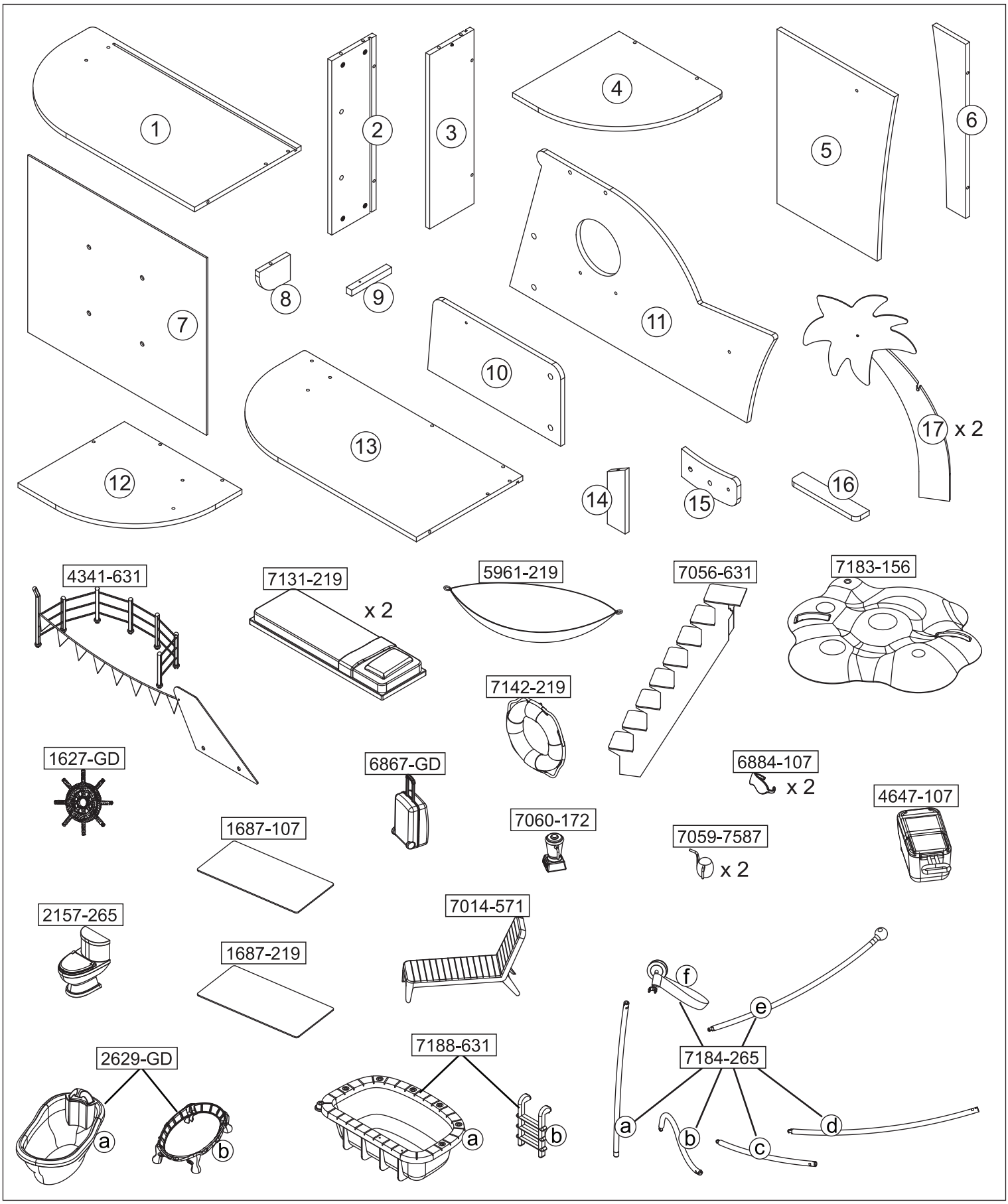

Parts and Hardware
Pièces et matériel
Partes y Piezas Para Instalación
Teile und Befestigungsmaterial
Parti e componenti meccanici

KidKraft®
MADE FOR MAKE BELIEVE™

parts.kidkraft.com

customerservice@kidkraft.com
1.800.933.0771
972.385.0100

A	x 18	D	x 2	G	x 2	J	x 2
40 mm		16 mm		9 mm			
B	**x 6**	**E**	**x 7**	**H**	**x 2**		**x 1**
40 mm Black / Noir / Negro / Schwarz / Nero				15 mm			
C	**x 2**	**F**	**x 2**	**I**	**x 2**		
22 mm		7 mm		9 mm			

Tool required:
Outils requis :
Herramientas necesarias:
Benötigtes Werkzeug:
Attrezzi necessari:

Phillips® screwdriver
Tournevis Phillips®
Destornillador Phillips®
Kreuzschraubenzieher
Cacciavite Phillips®

Parts and Hardware
Pièces et matériel
Partes y Piezas Para Instalación
Teile und Befestigungsmaterial
Parti e componenti meccanici

All hardware dimensions are approximate.
Toutes les dimensions du matériel sont approximatives.
Todas las dimensiones de las herramientas son aproximaciones.

1

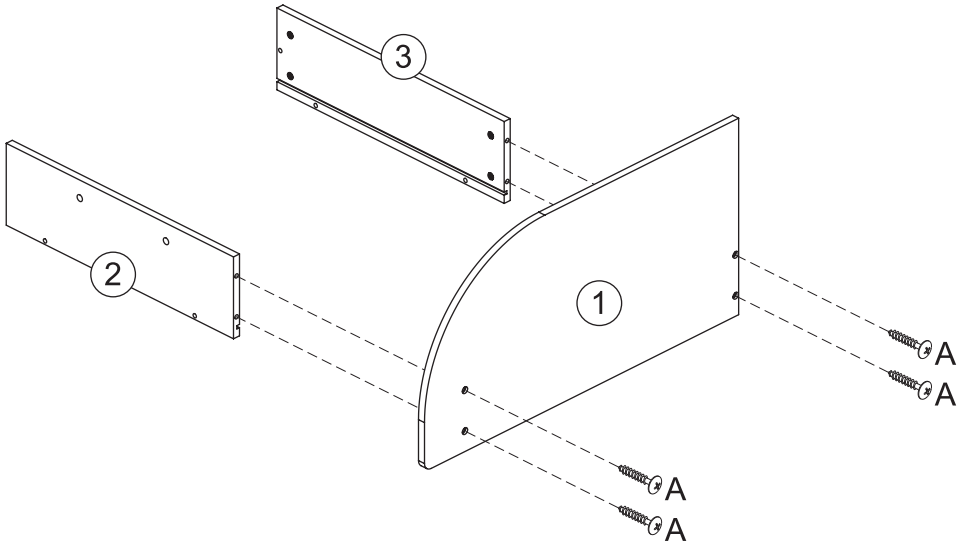

2

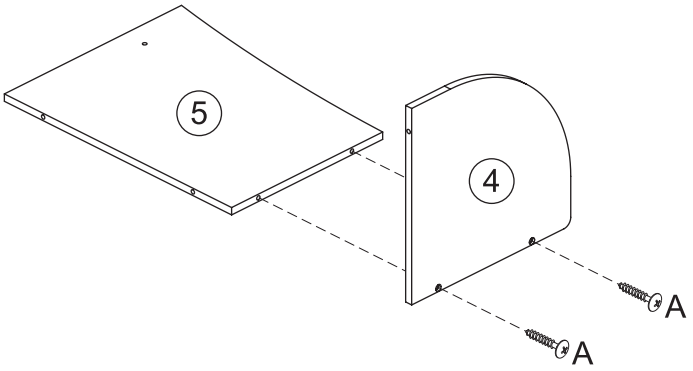

3

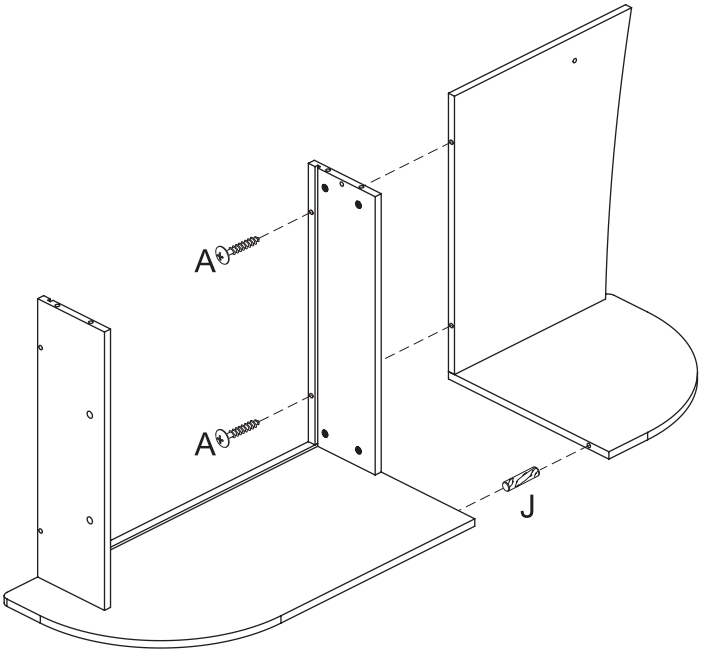

4

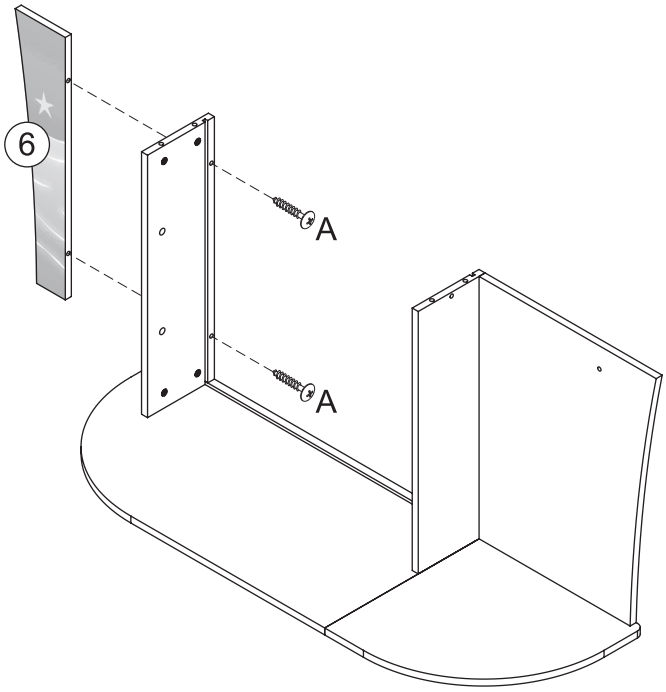

5

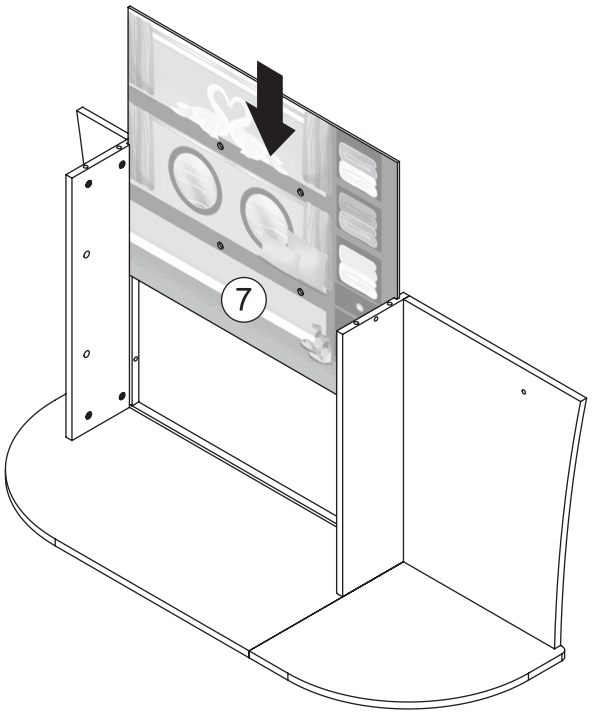

6

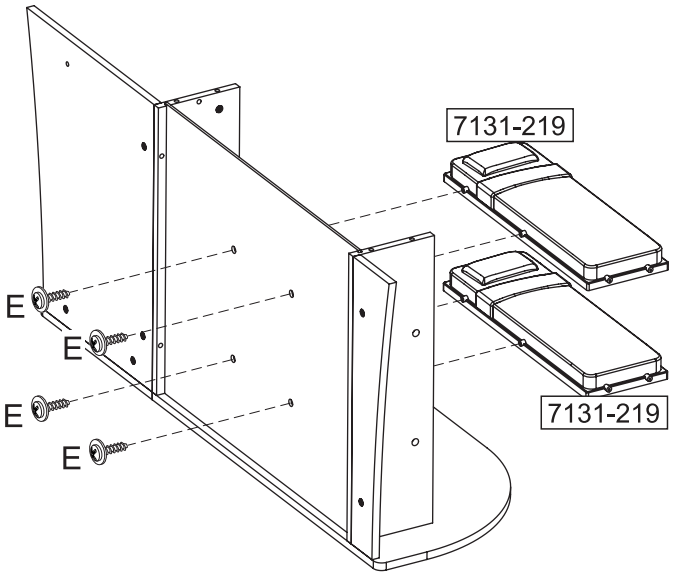

7

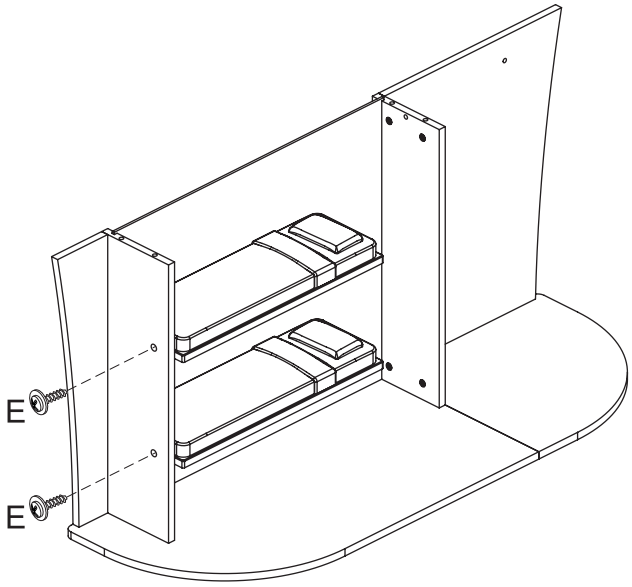

8

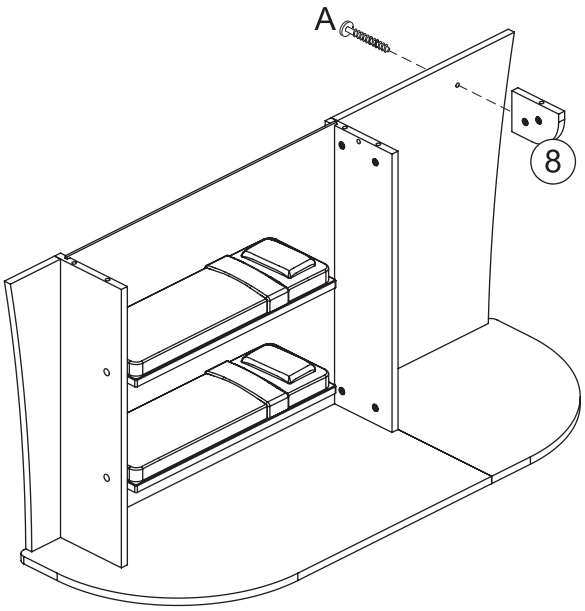

9

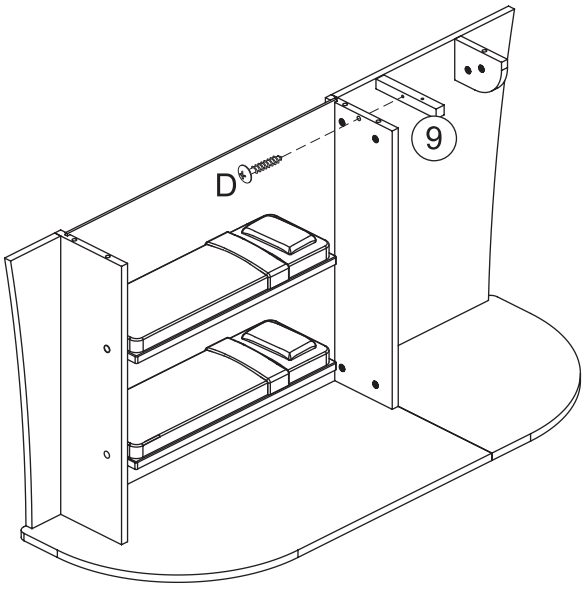

10

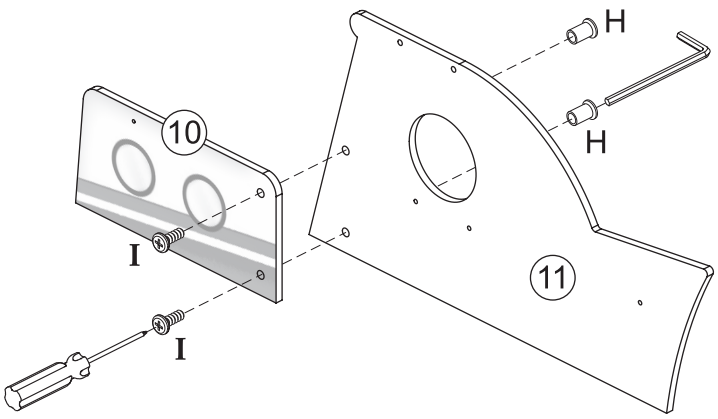

11

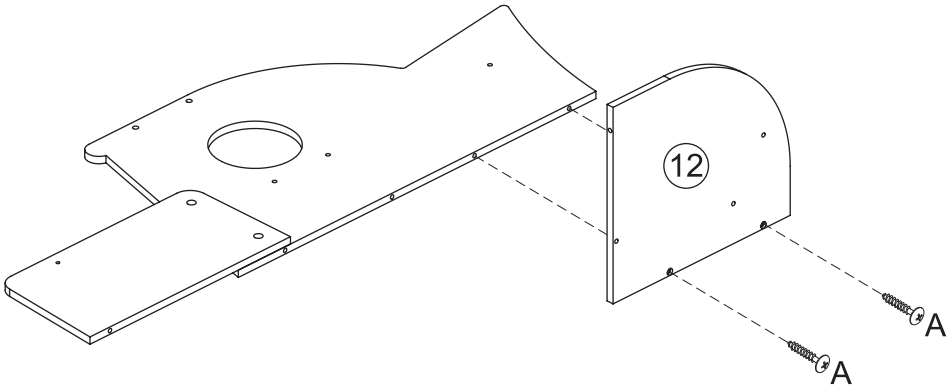

12

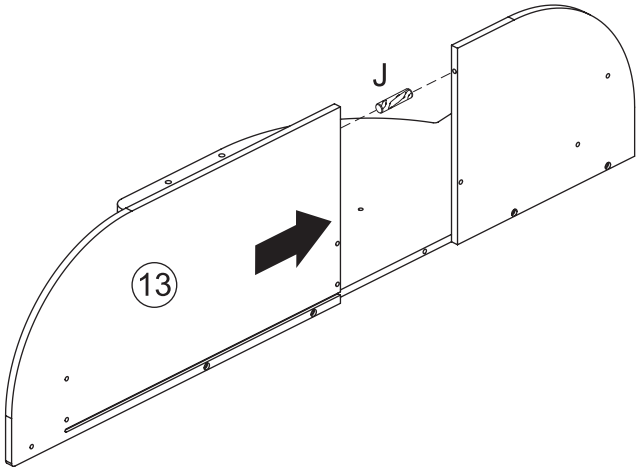

13

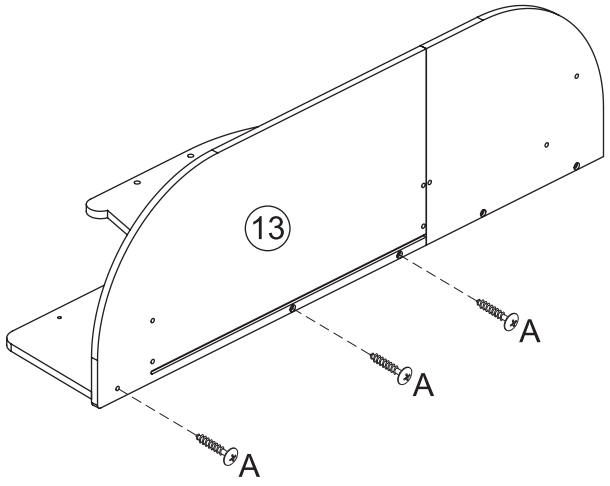

14

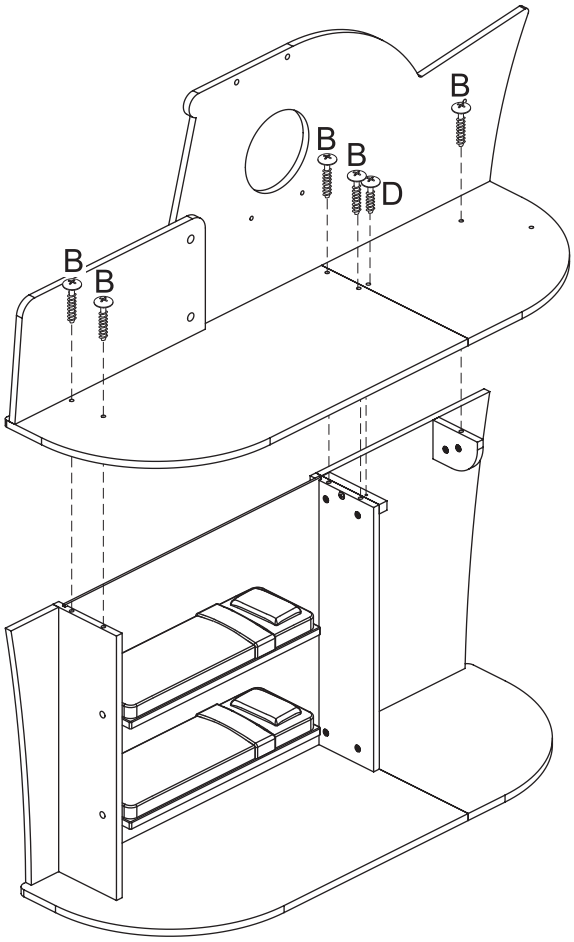

15

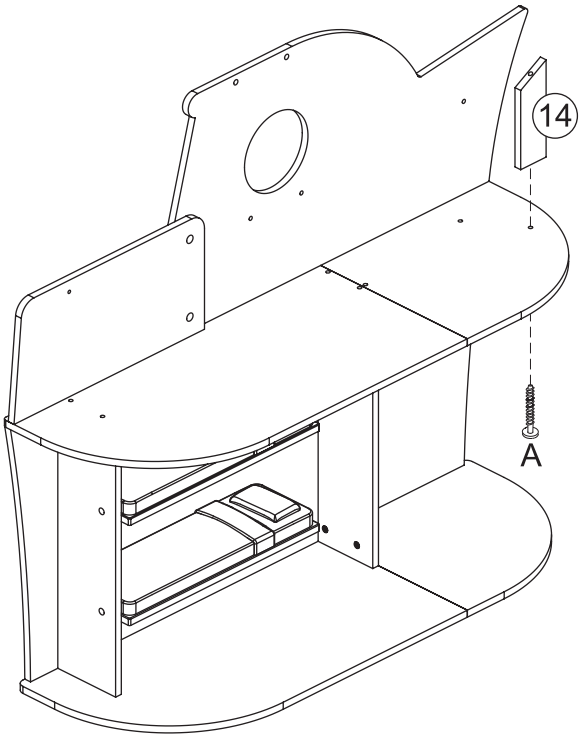

16

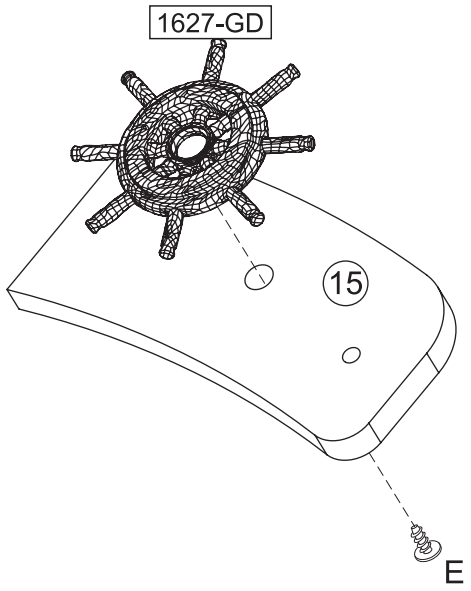

17

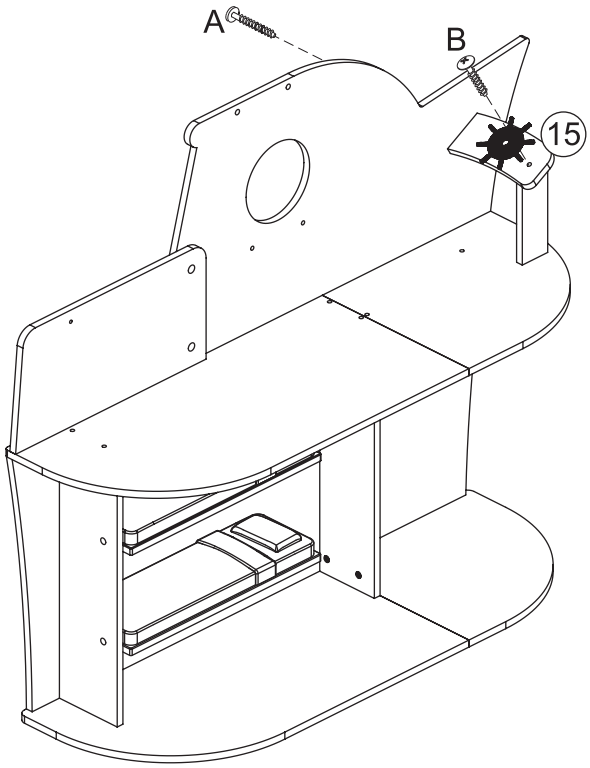

18

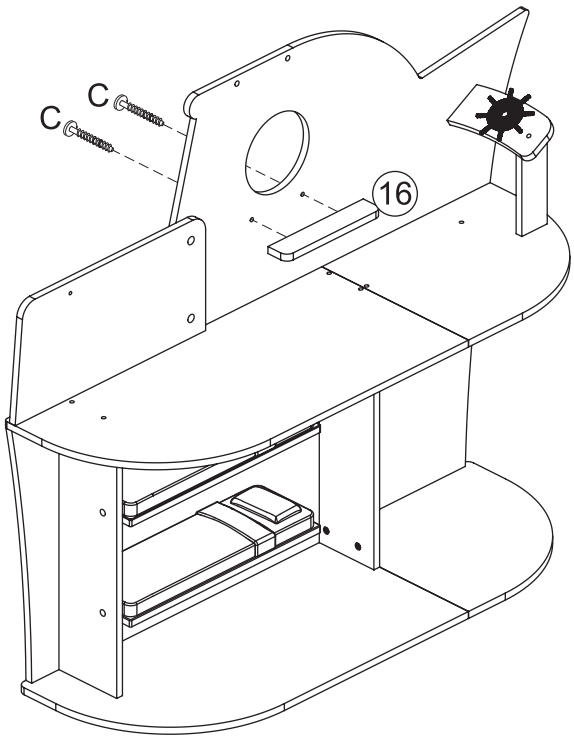

19

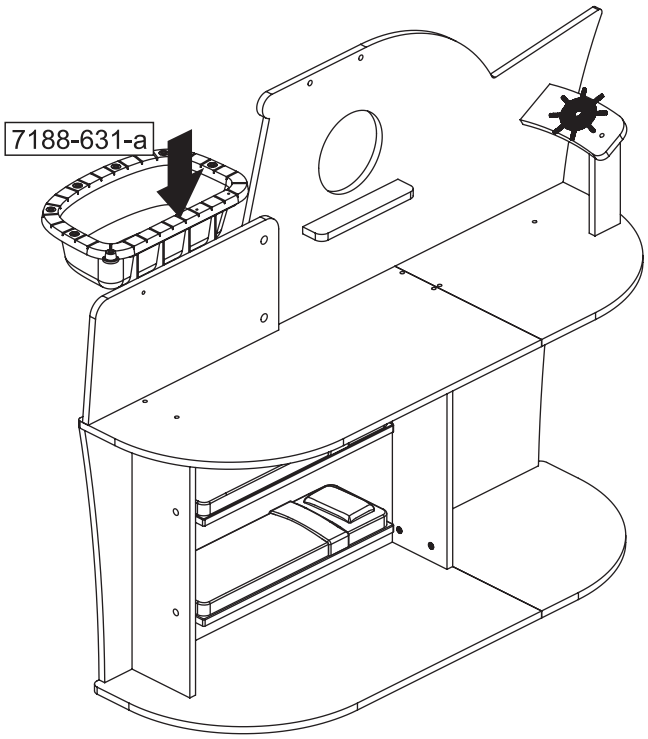

20

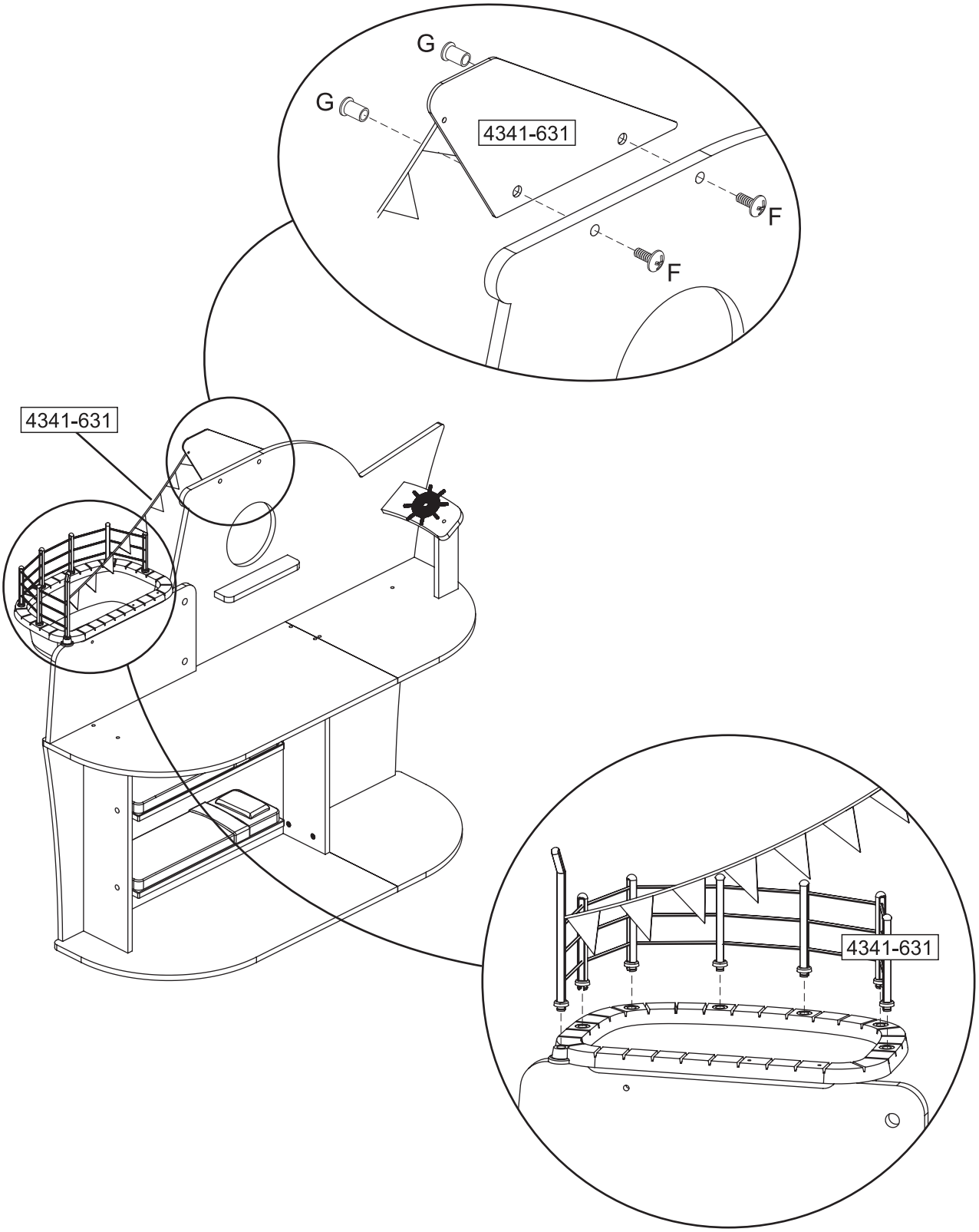

21

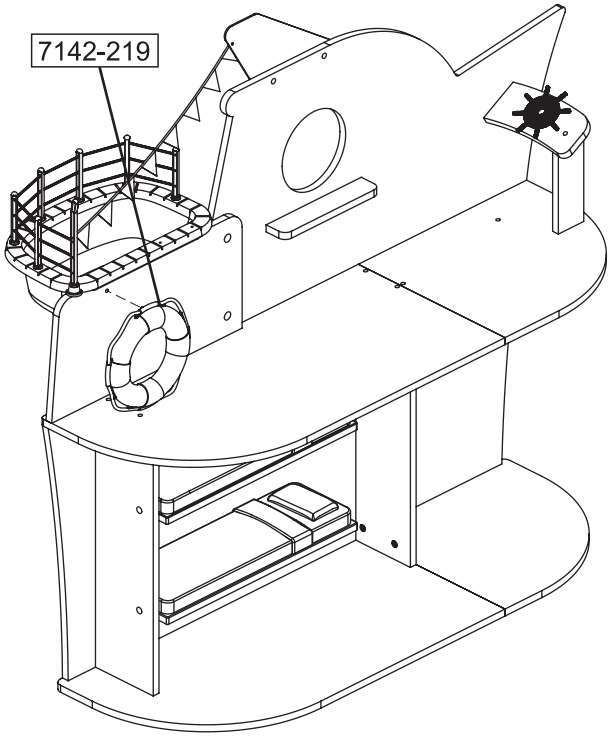

22

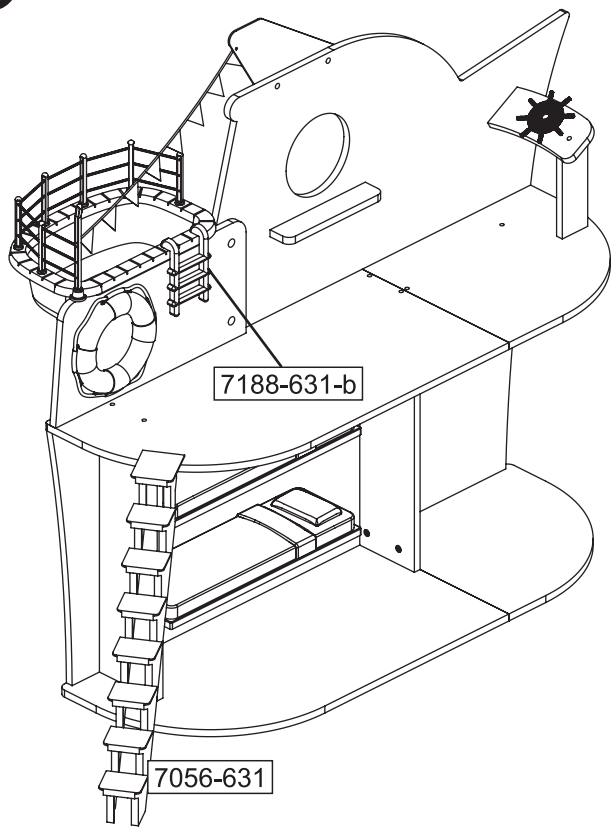

23

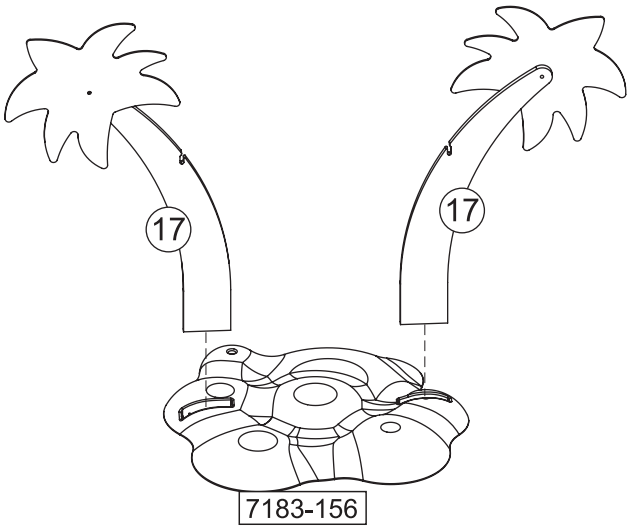

24

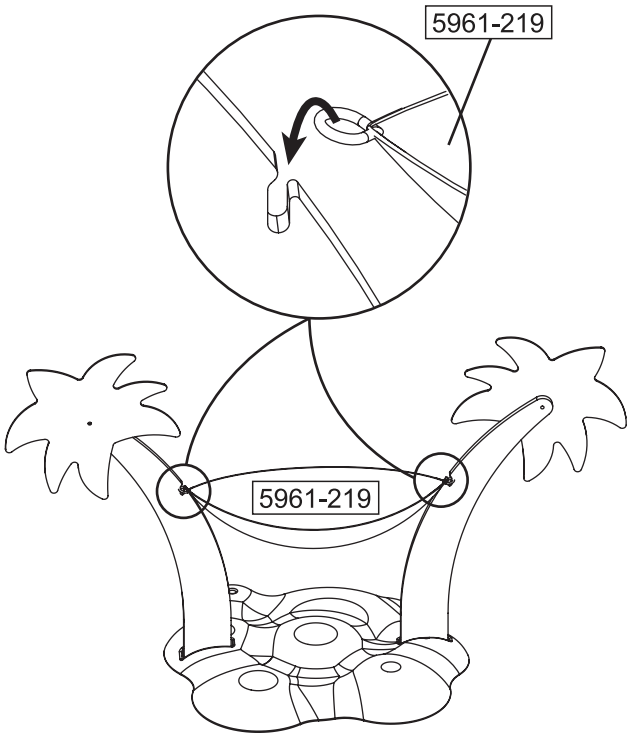

25

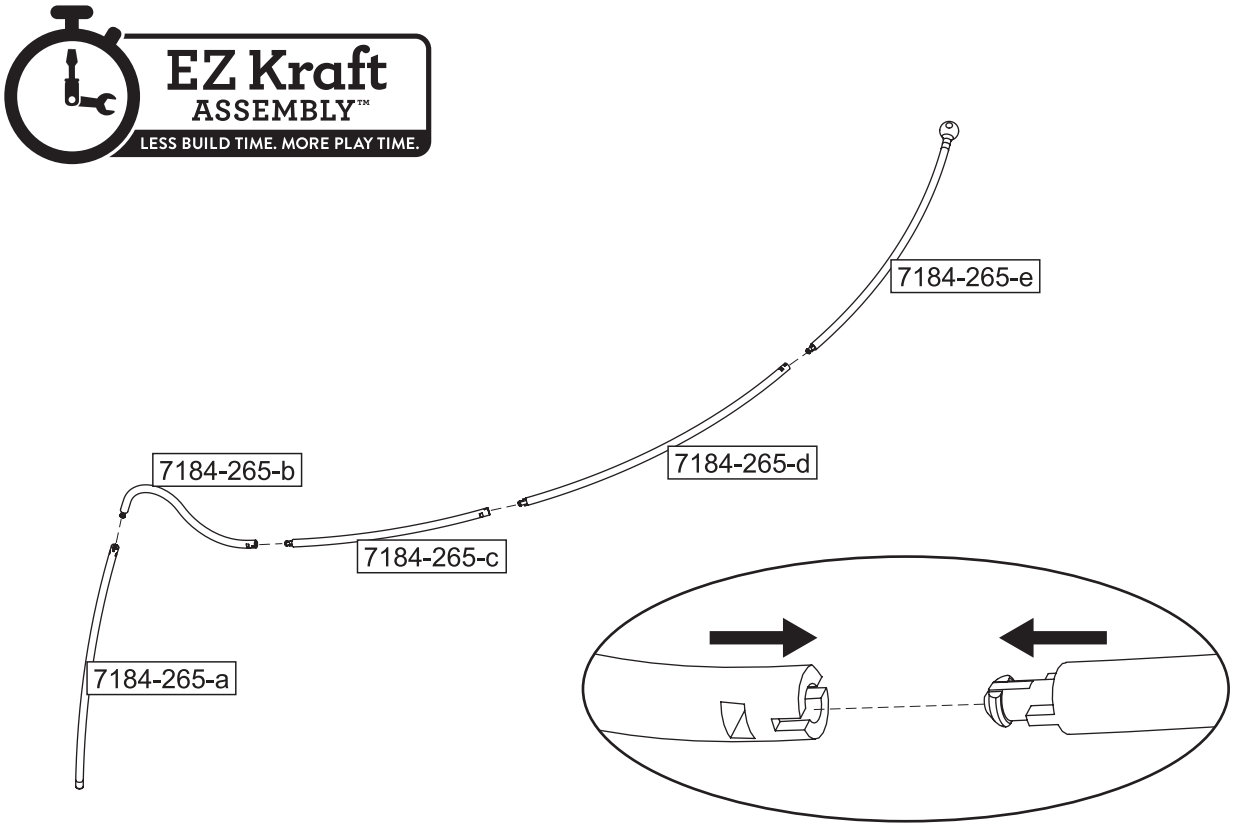

26

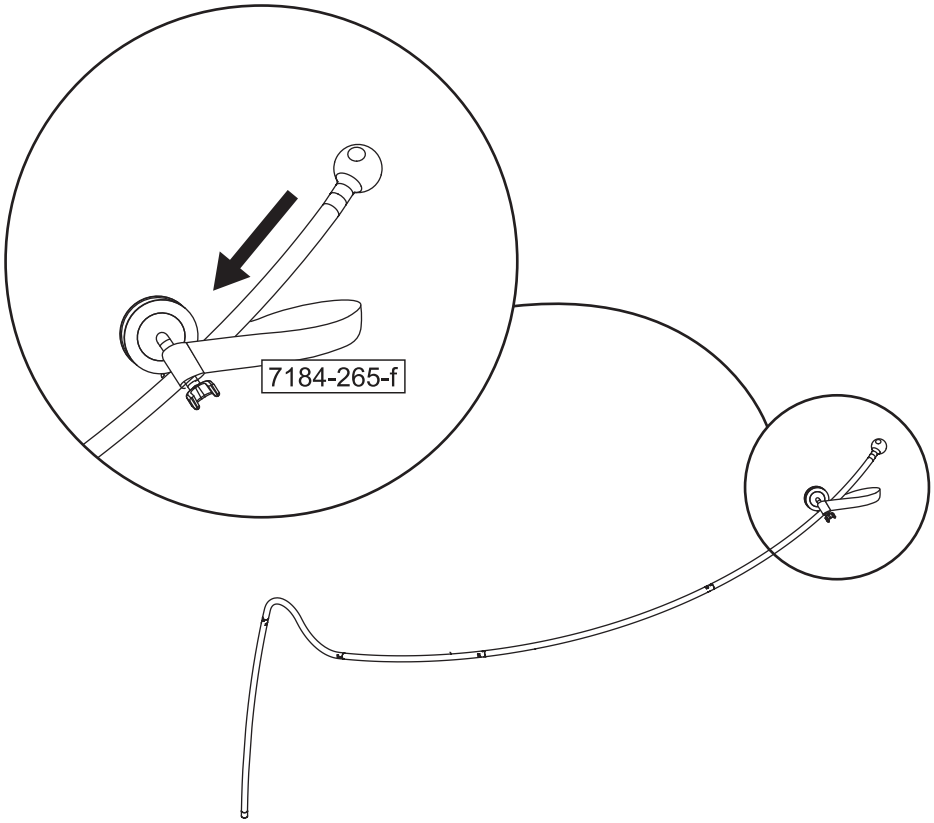
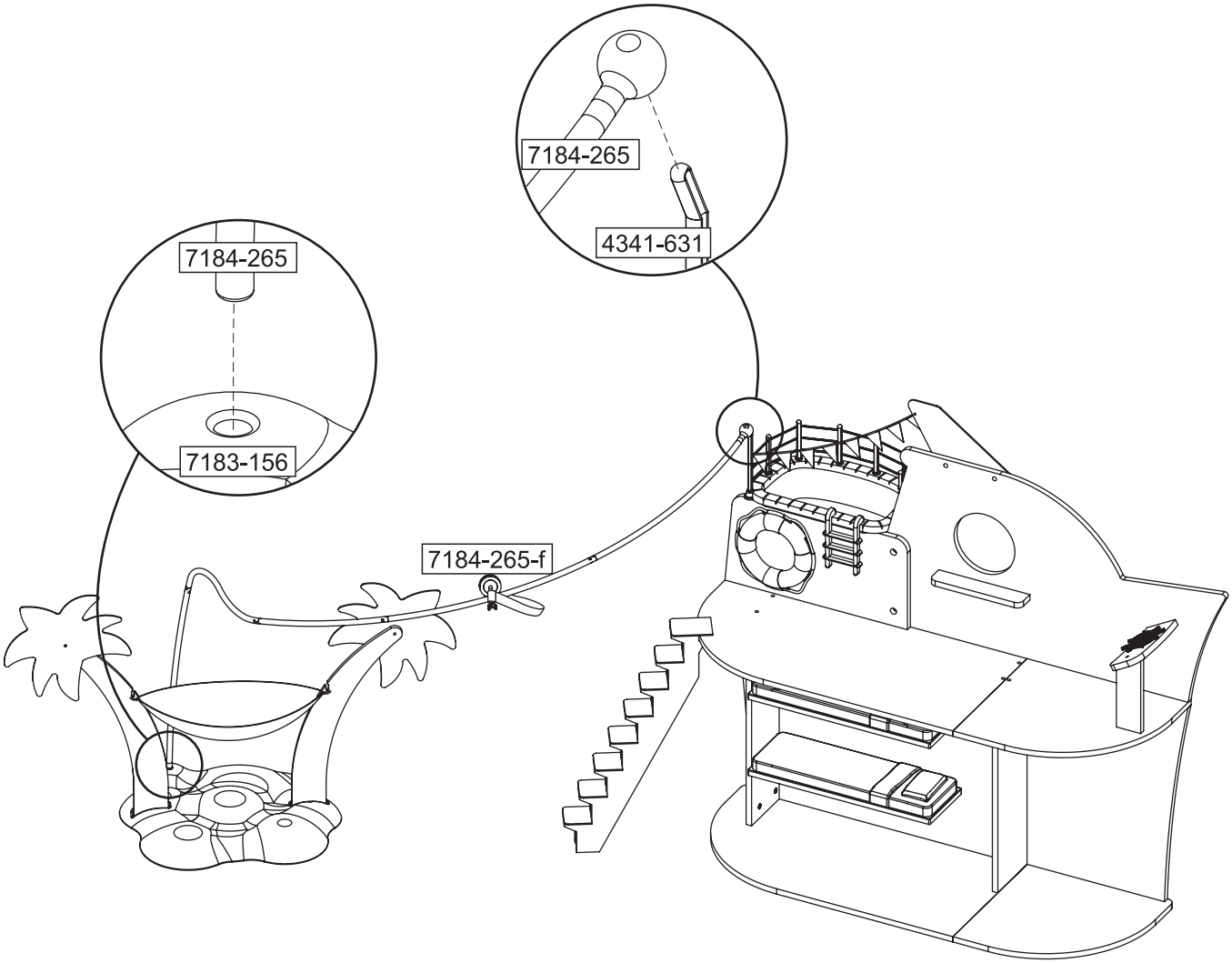
27