KidKraft
MADE FOR MAKE BELIEVE™

P280139E

SCENIC VIEW PLAYHOUSE
MAISONNETTE VUE PANORAMIQUE
CASA DE JUEGOS CON VISTAS PINTORESCAS

MISSING SOMETHING? • IL VOUS MANQUE QUELQUE CHOSE? • ¿FALTA ALGO?

CALL US OR GO ONLINE
APPELEZ-NOUS OU ALLEZ EN LIGNE
LLÁMENOS O VISITE NUESTRO SITIO WEB

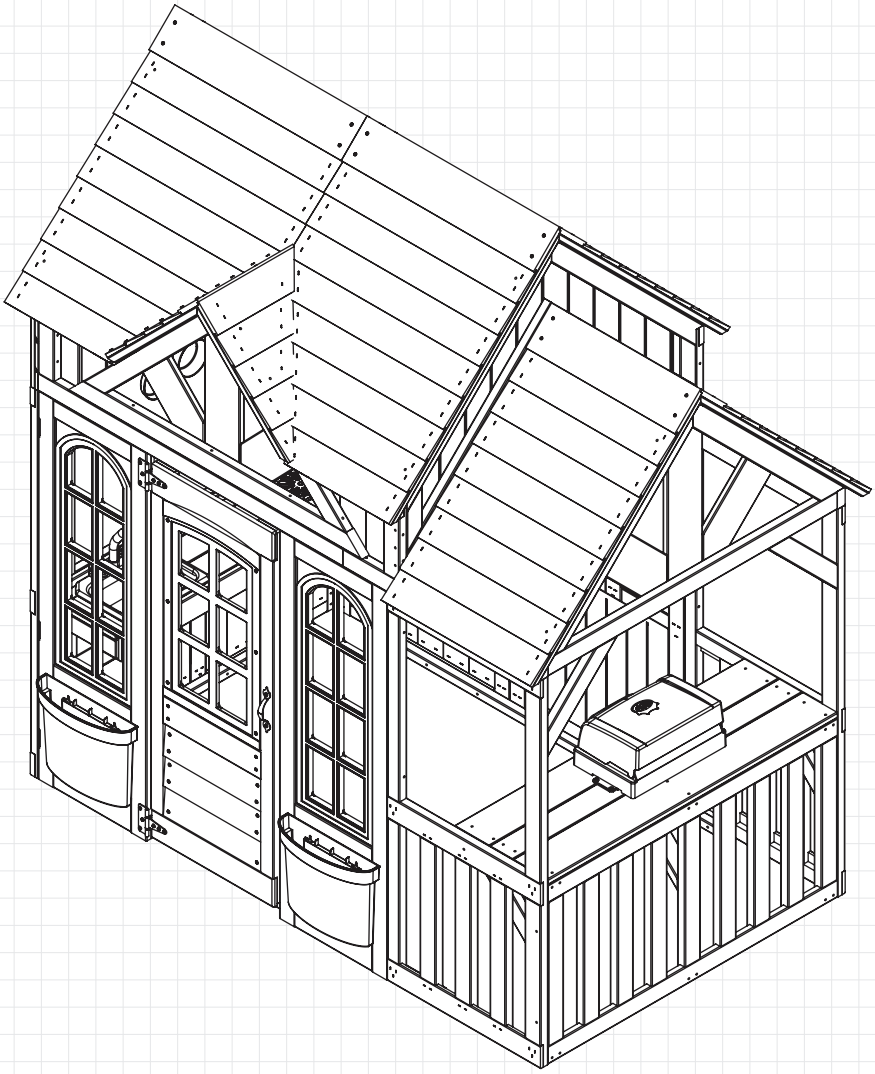

ASSEMBLY INSTRUCTIONS / INSTRUCTIONS D'ASSEMBLAGE / INSTRUCCIONES DE MONTAJE

FOR 24/7 ONLINE PARTS REPLACEMENT / POUR LE REMPLACEMENT 24/7 DES PIÈCES EN LIGNE / PARA SOLICITUDES ONLINE DE PIEZAS DE REPUESTO DE MANERA ININTERRUMPIDA

parts.kidkraft.com

Cedar Summit by KidKraft
4630 Olin Road
Dallas, Texas 75244
USA

customerservice@kidkraft.com

1.800.933.0771
972.385.0100

parts.kidkraft.eu

KidKraft Netherlands BV
Olympisch Stadion 8
1076 DE Amsterdam
The Netherlands

europecustomerservice@kidkraft.com

+31 20 305 8620
M-F from 09:00 to 17:30 (GMT+1)

BATCH CODE / CODE DE LOT / CÓDIGO DE LOTE

REV 07/19/2021

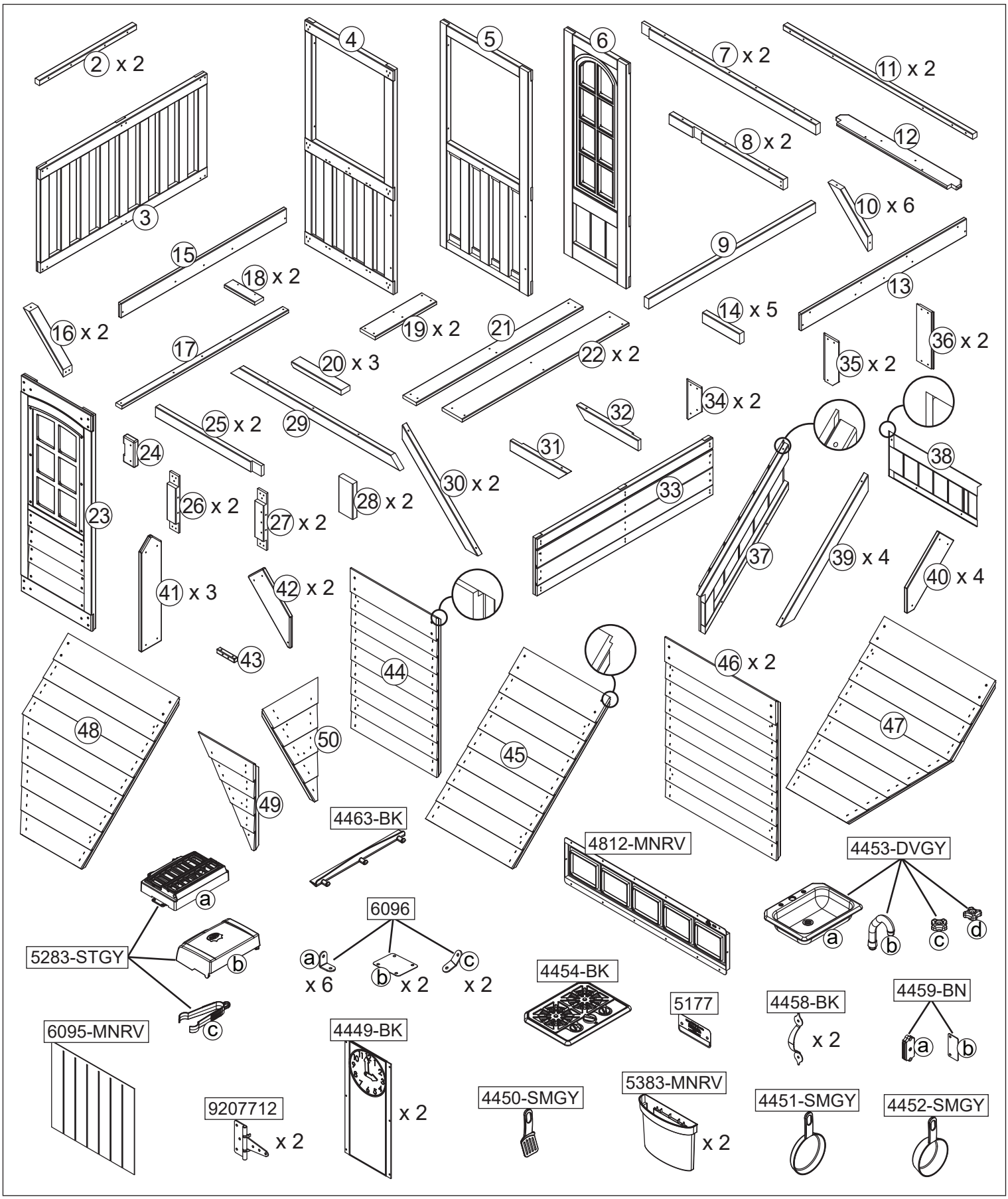

Parts and Hardware
Pièces et matériel
Partes y Piezas Para Instalación
Teile und Befestigungsmaterial
Parti e componenti meccanici

KidKraft®
MADE FOR MAKE BELIEVE™

parts.kidkraft.com

customerservice@kidkraft.com
1.800.933.0771
972.385.0100

If you need to order parts, please order below part#

Si necesita pedir piezas, utilice el número de pieza indicado a continuación para realizar el pedido

Si vous avez besoin de commander des pièces, veuillez utiliser le numéro de référence ci-dessous.

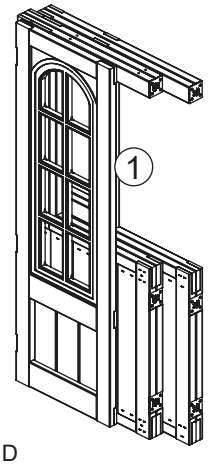

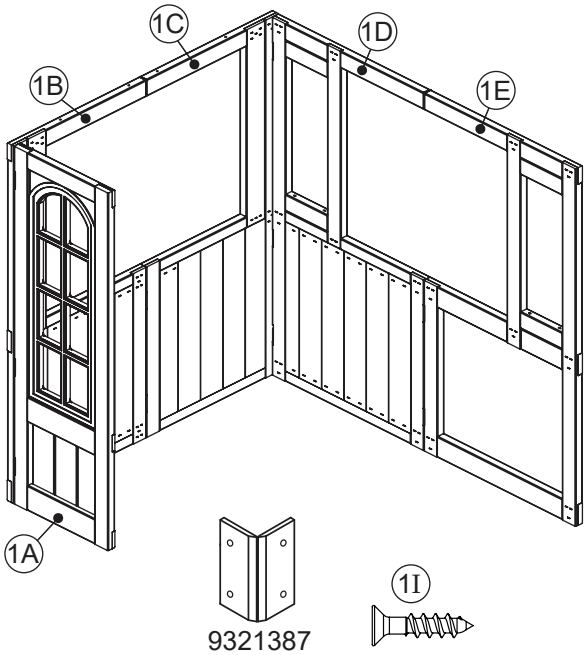

P-P280113-1A
P-P280113-1B
P-P280113-1C
P-P280113-1D
P-P280113-1E
P-P280113-1I
9321387

A x 46	E x 32	I x 8	x 1
20 mm	62 mm		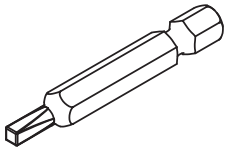
B x 8	**F x 27**	**J x 10**	
32 mm	75 mm	9 mm	
C x 34	**G x 80**	**K x 4**	
38 mm	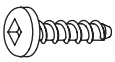 16 mm	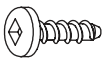 13 mm	
D x 82	**H x 41**	**L x 4**	
44 mm	28 mm		

Parts and Hardware
Pièces et matériel
Partes y Piezas Para Instalación
Teile und Befestigungsmaterial
Parti e componenti meccanici

All hardware dimensions are approximate.
Toutes les dimensions du matériel sont approximatives.
Todas las dimensiones de las herramientas son aproximaciones.

europecustomerservice@kidkraft.com
+31 20 305 8620
M-F from 09:00 to 17:30 (GMT+1)

parts.kidkraft.eu

1

1 x 1

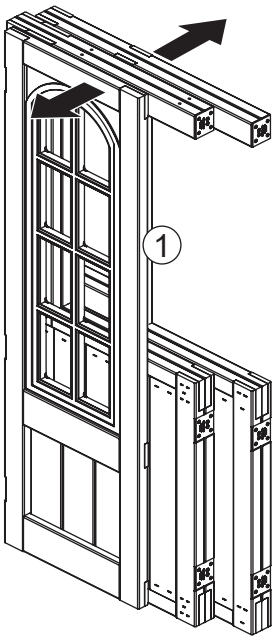

Open frame all the way so all corners are at 90 degrees.

Ouvrez le cadre jusqu'au bout pour que tous les coins soient à 90 degrés.

Abra el marco por completo de modo que las esquinas queden a 90 grados.

Öffnen Sie den Rahmen ganz, sodass alle Ecken 90°-Winkel bilden.

Aprire interamente il telaio in modo tale che tutti gli angoli siano a 90 gradi.

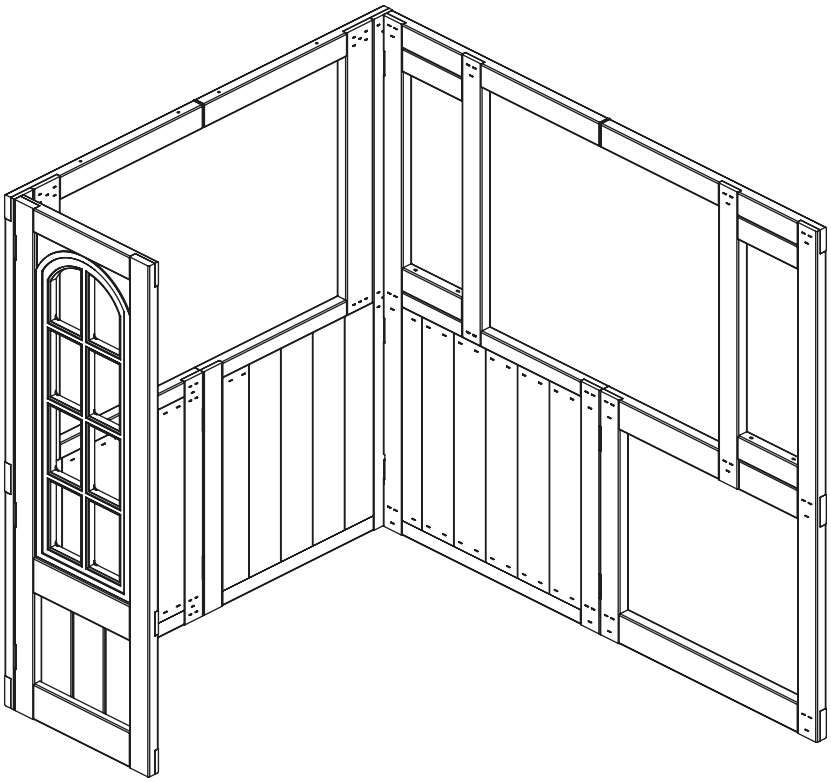

2

6 x D

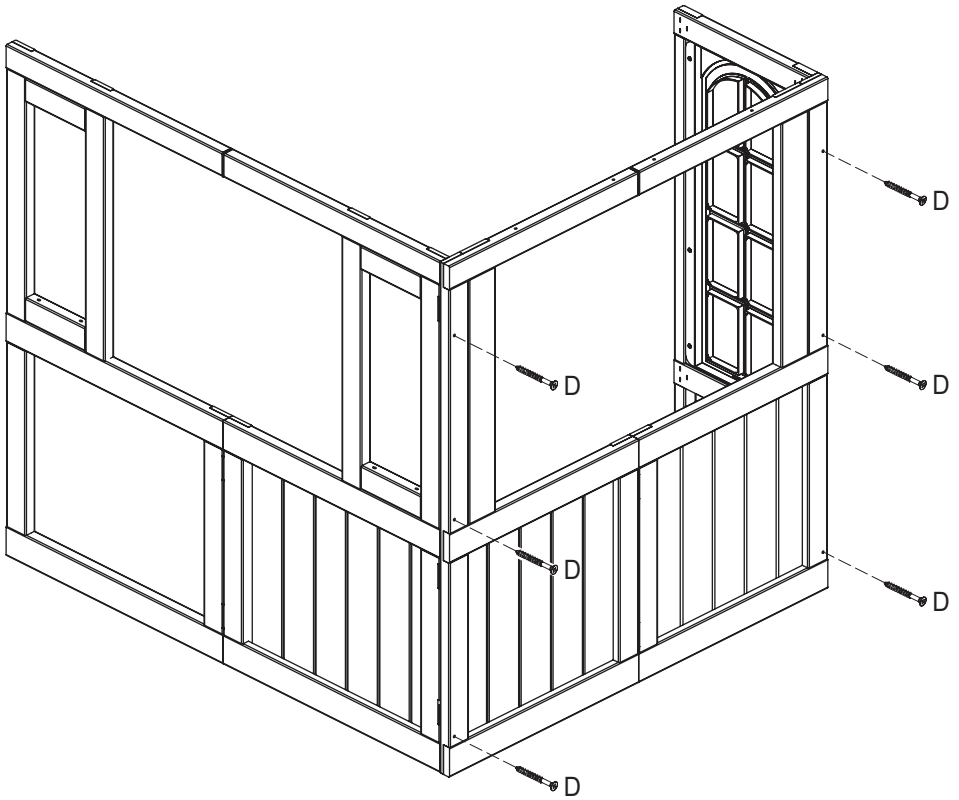

3

1 x 2

4 x D

Important! Inside View
Important ! Vue intérieure
¡Importante! Vista interior
Wichtig! Innenansicht
Importante! Vista dall'interno

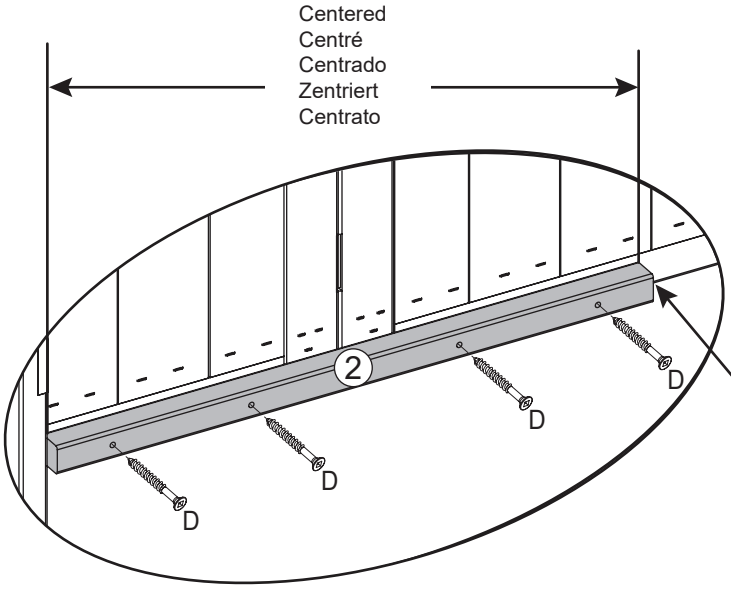

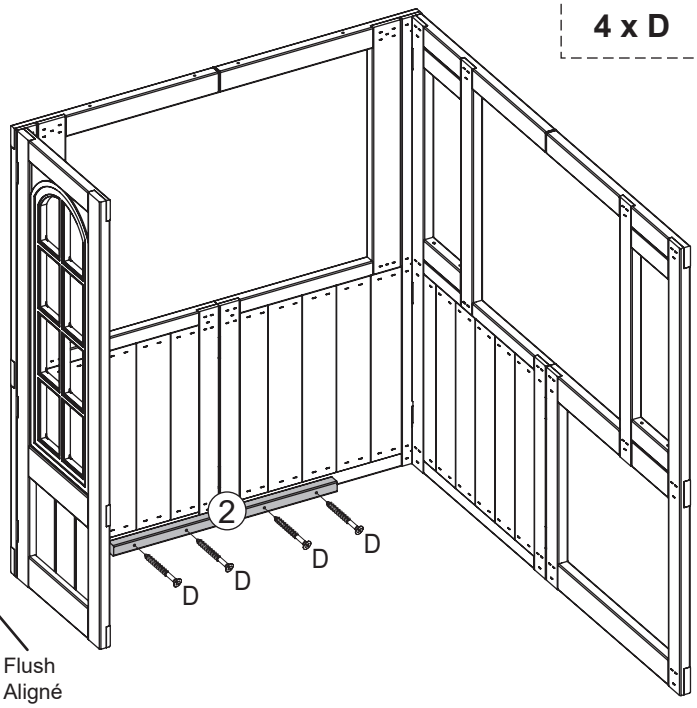

4

1 x 3
1 x 4
1 x 5

4 x D

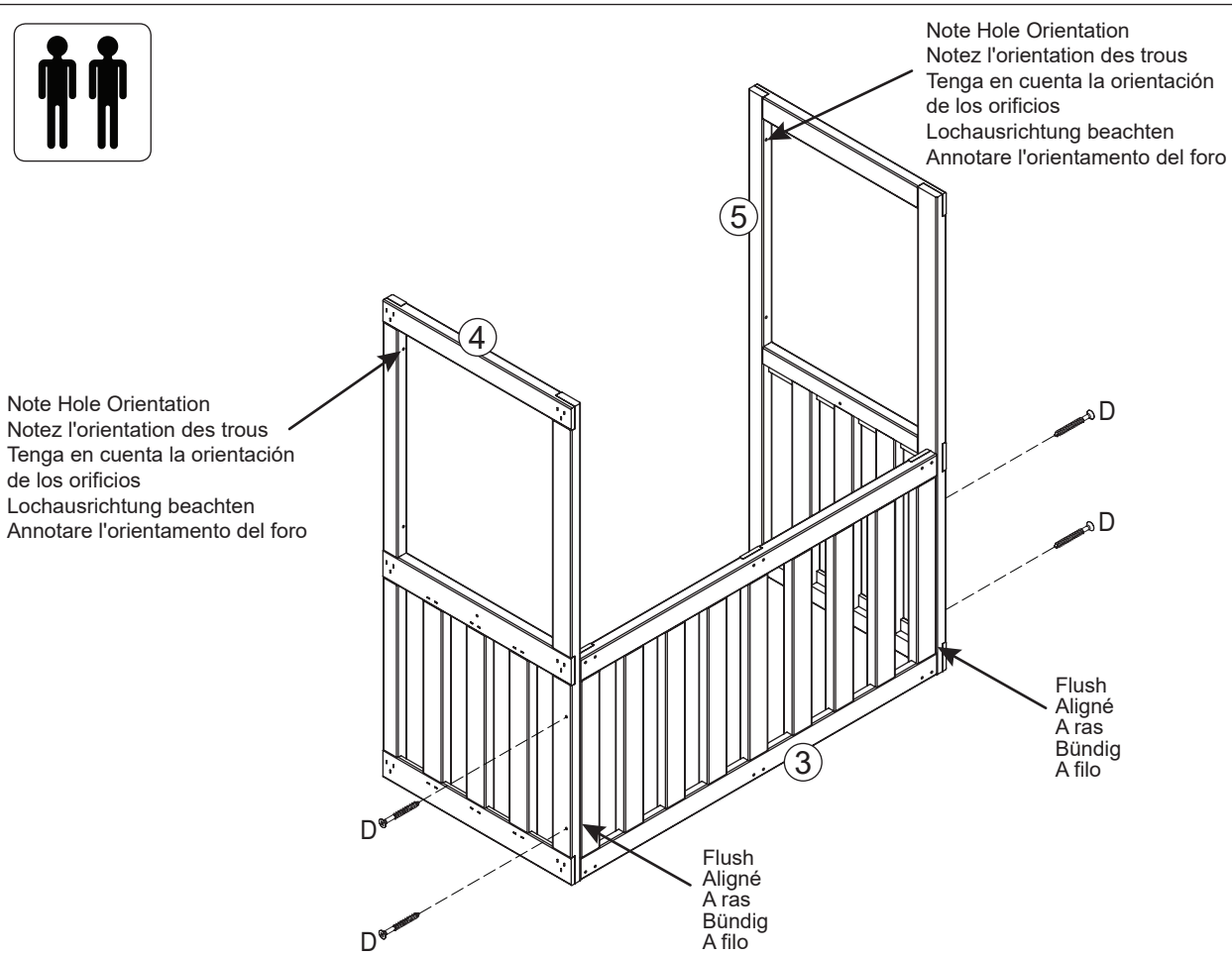

5

1 x 6

2 x E

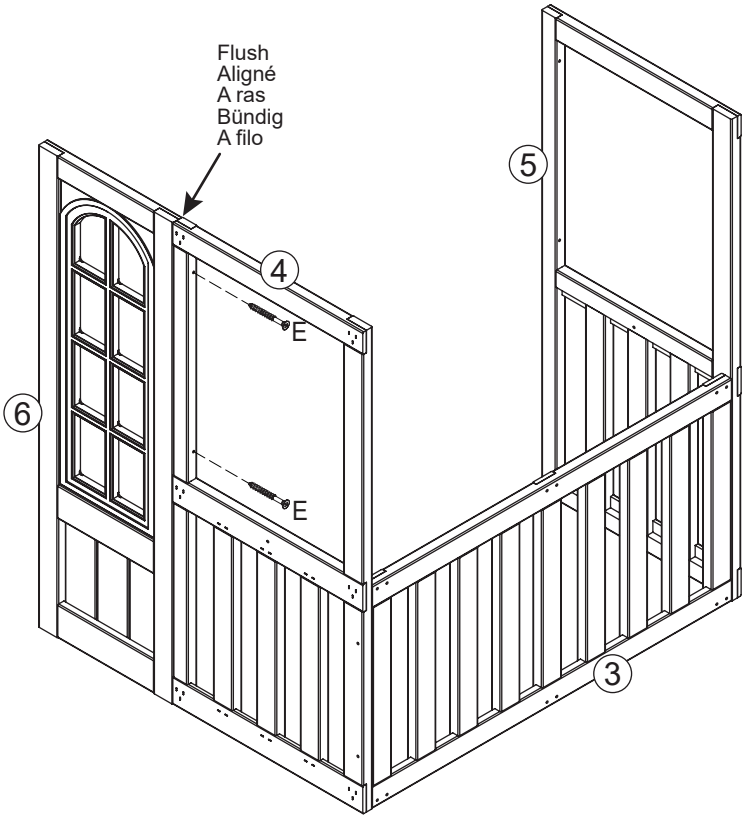

6

2 x E

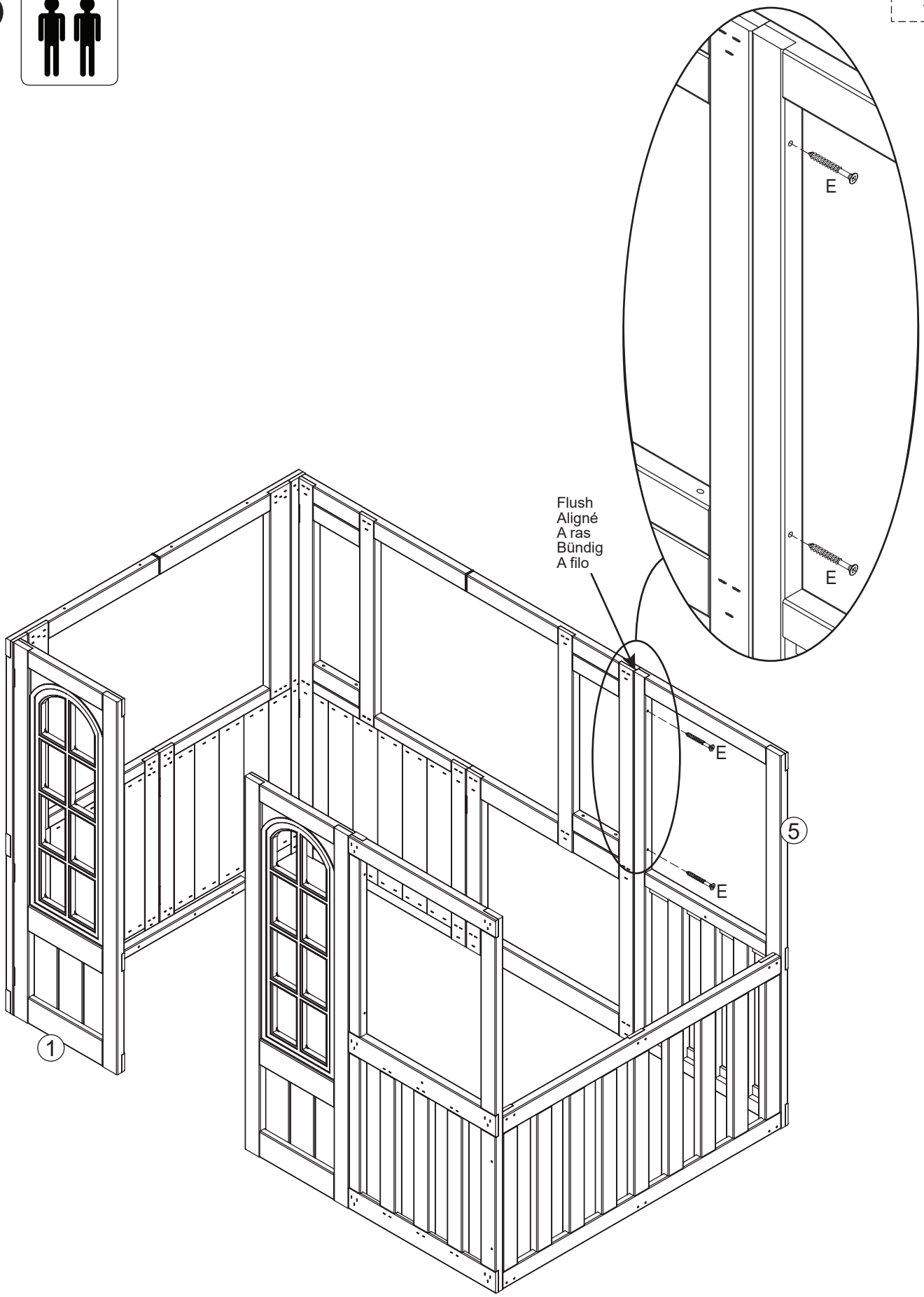

europecustomerservice@kidkraft.com
+31 20 305 8620
M-F from 09:00 to 17:30 (GMT+1)

parts.kidkraft.eu

7

2 x 7 2 x 8
16 x F

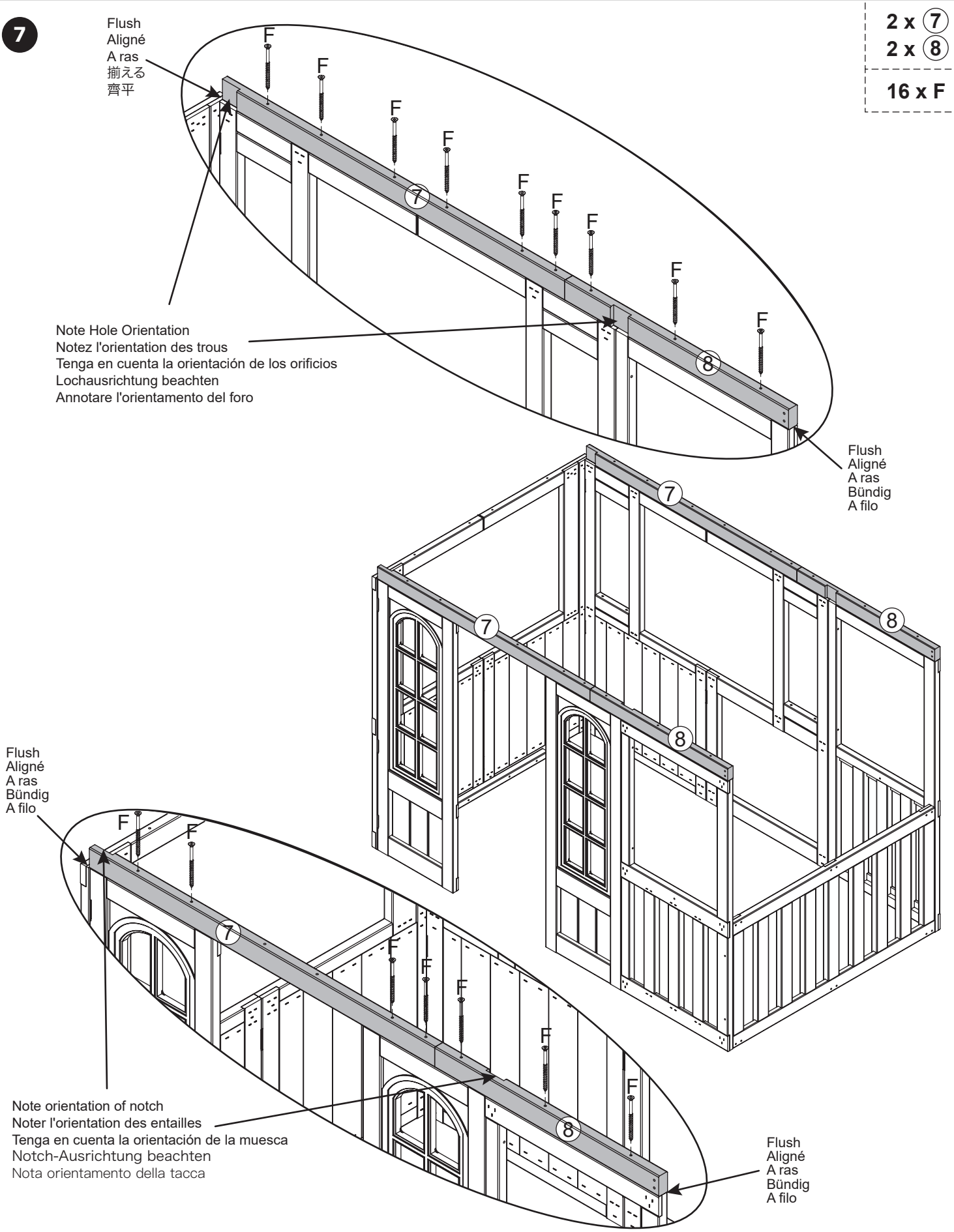

8

1 x 9

4 x D

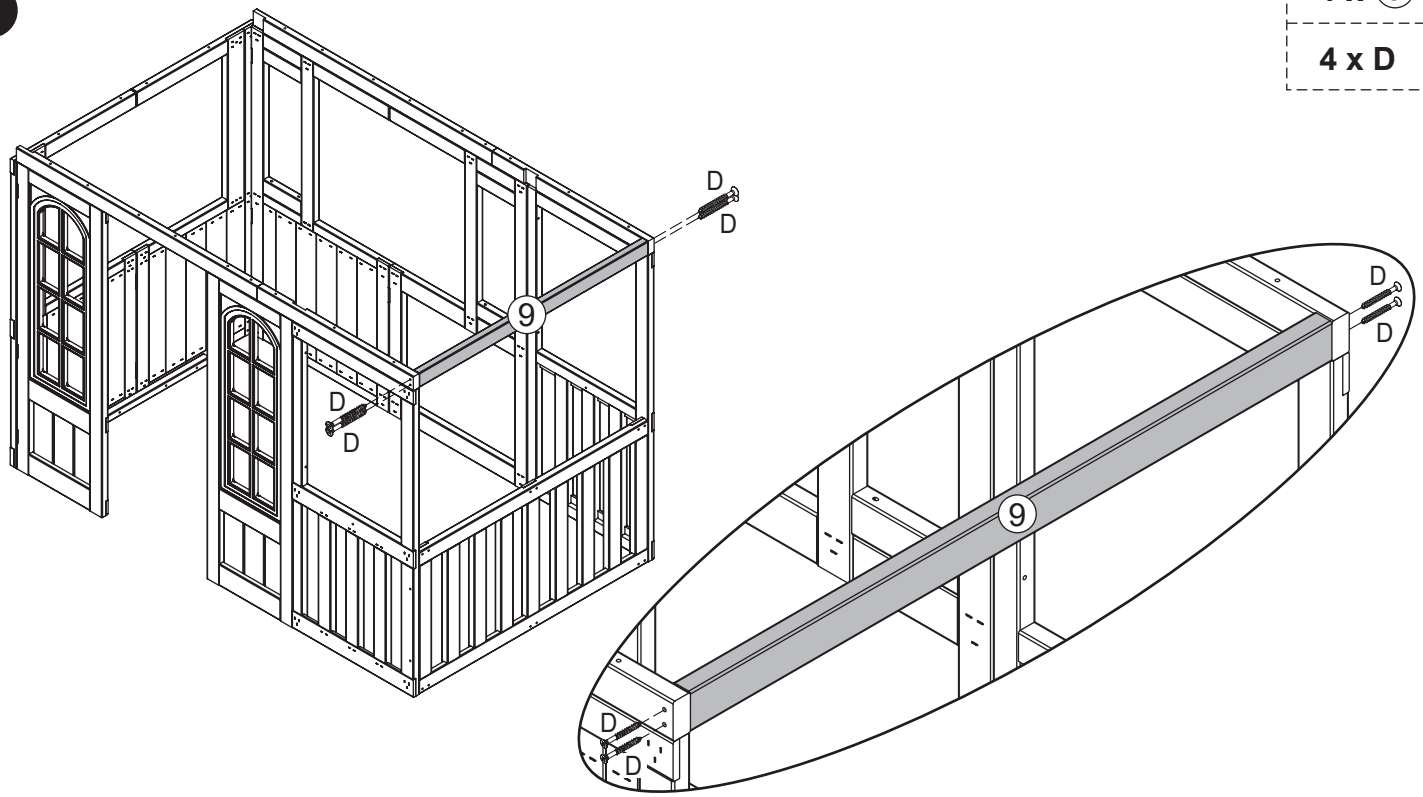

9

2 x 10

4 x E

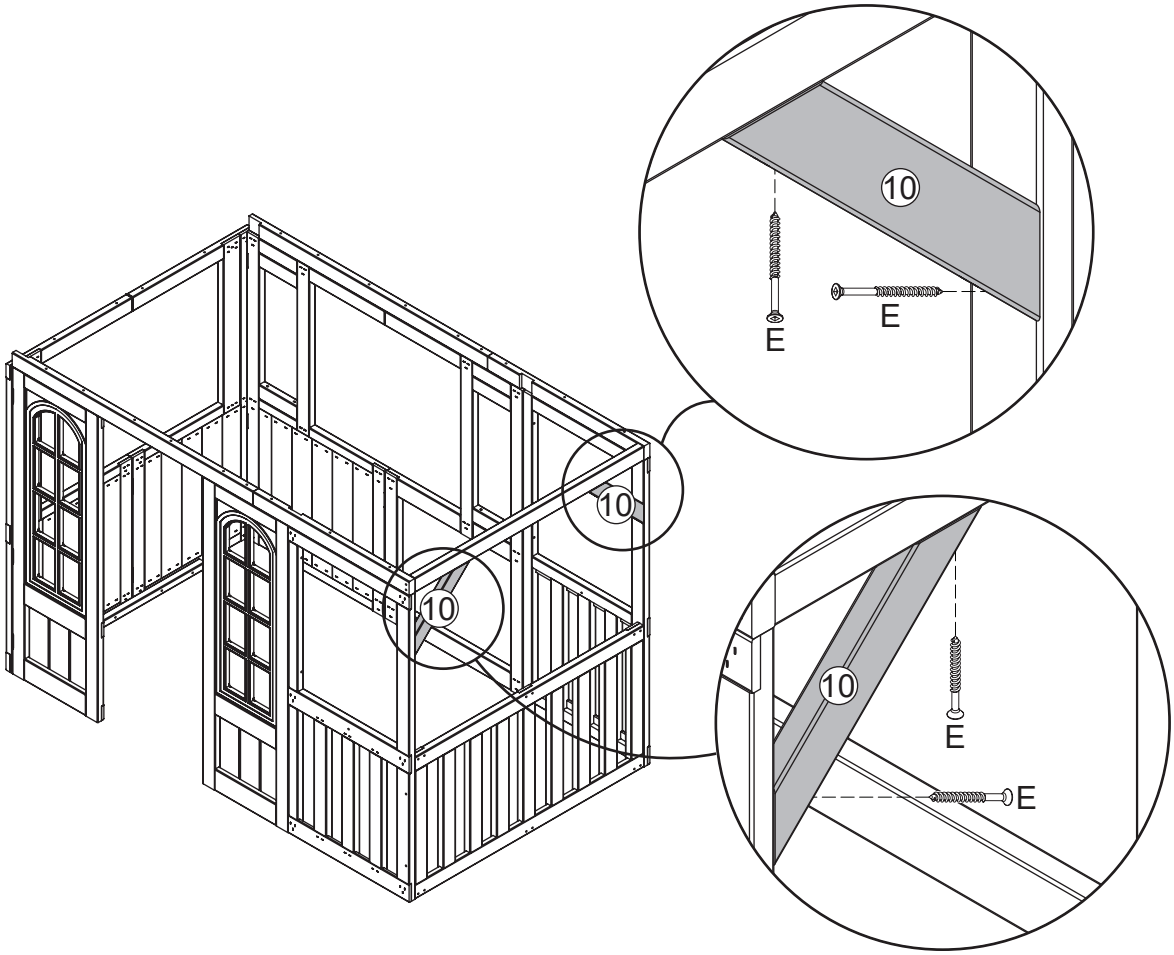

10

1 x 11

5 x D

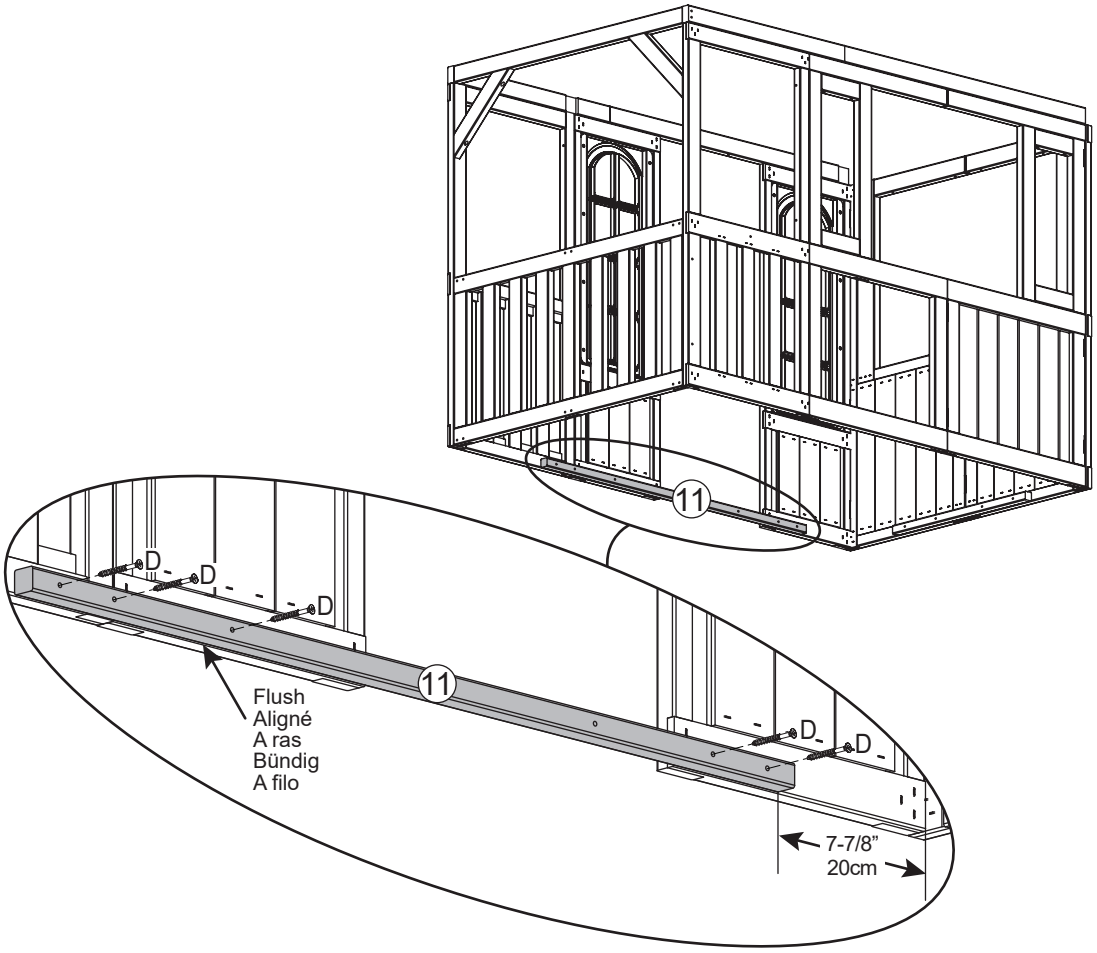

11

1 x 11

5 x D

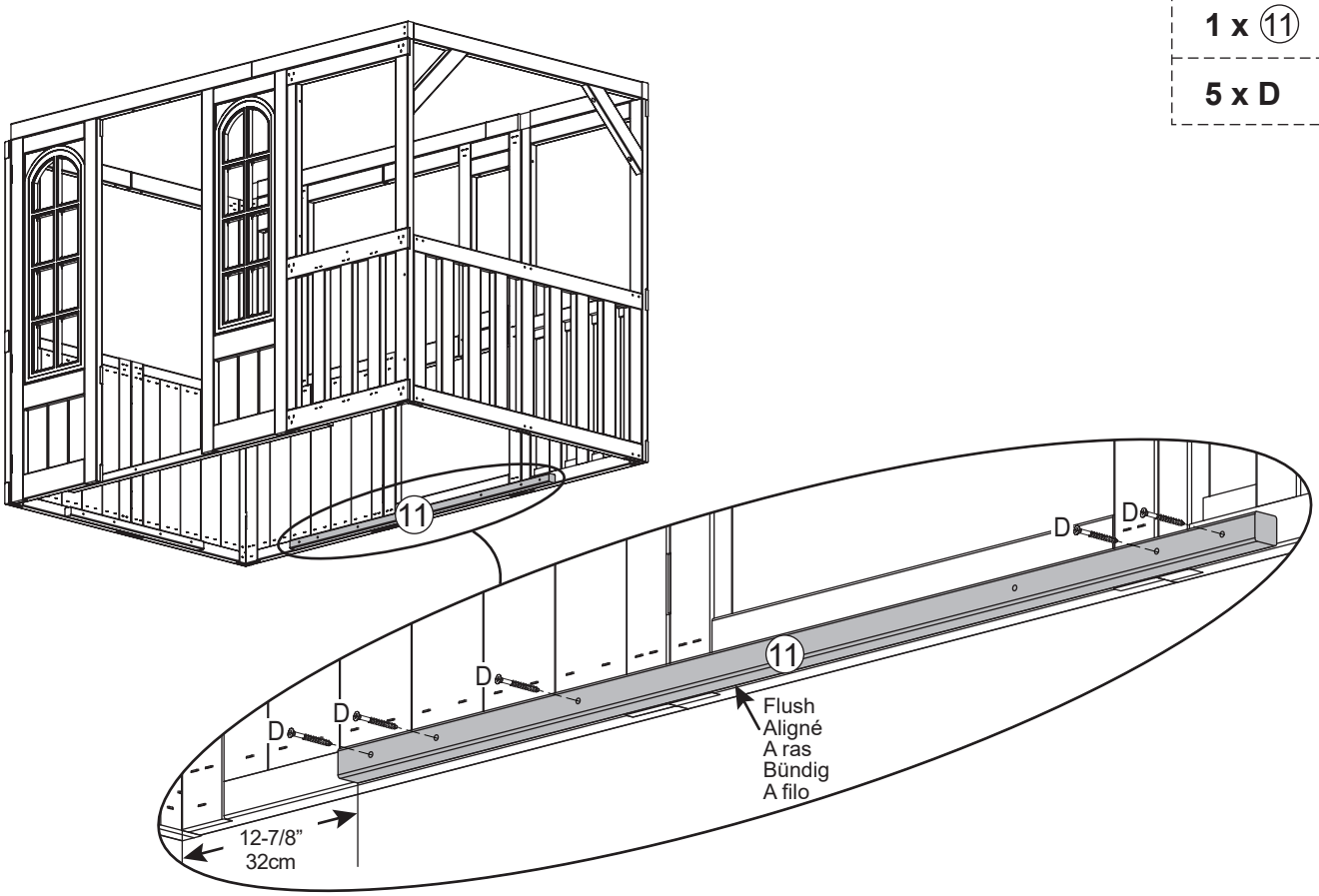

12

1 x ②
1 x ⑫

4 x B
4 x D

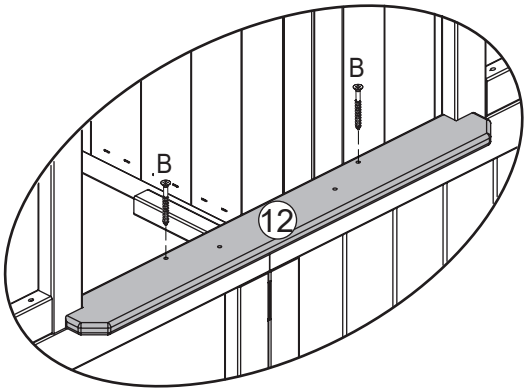

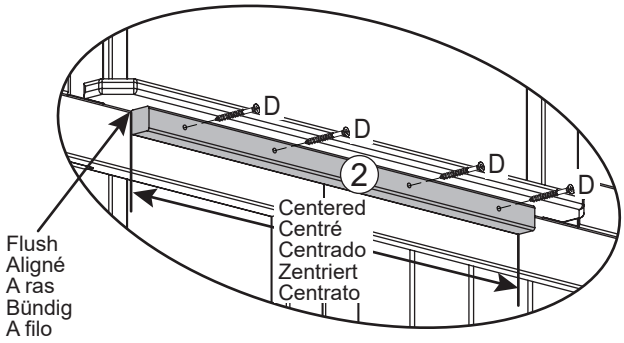

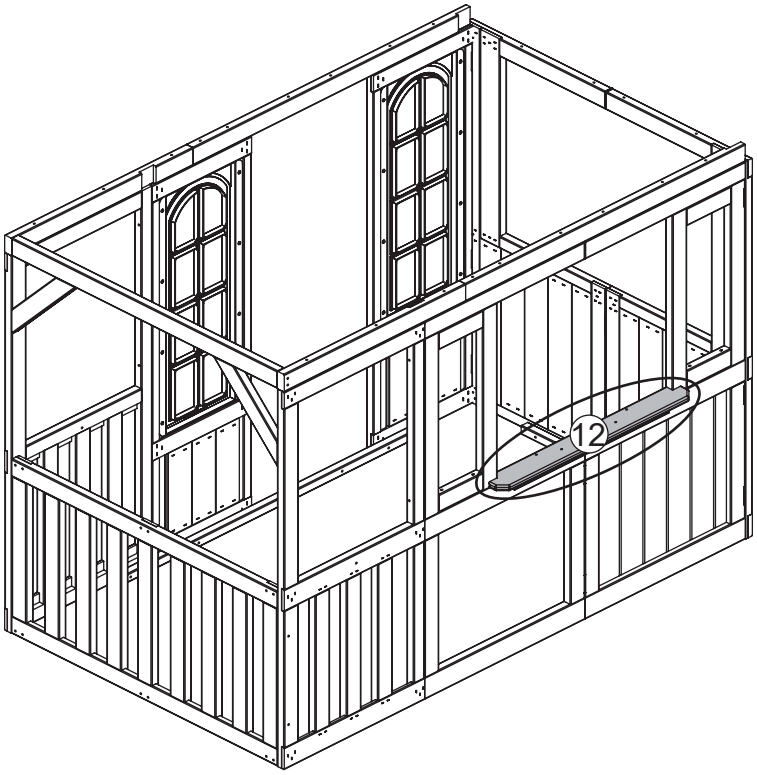

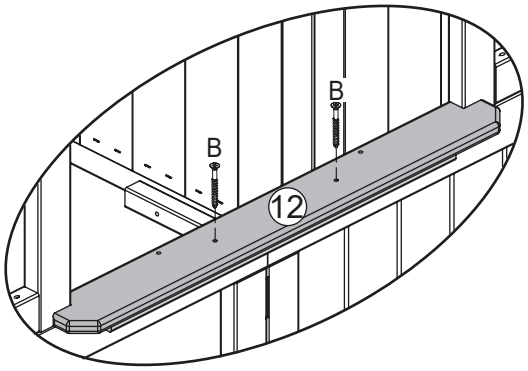

13

1 x 13
5 x 14
1 x 15

10 x D

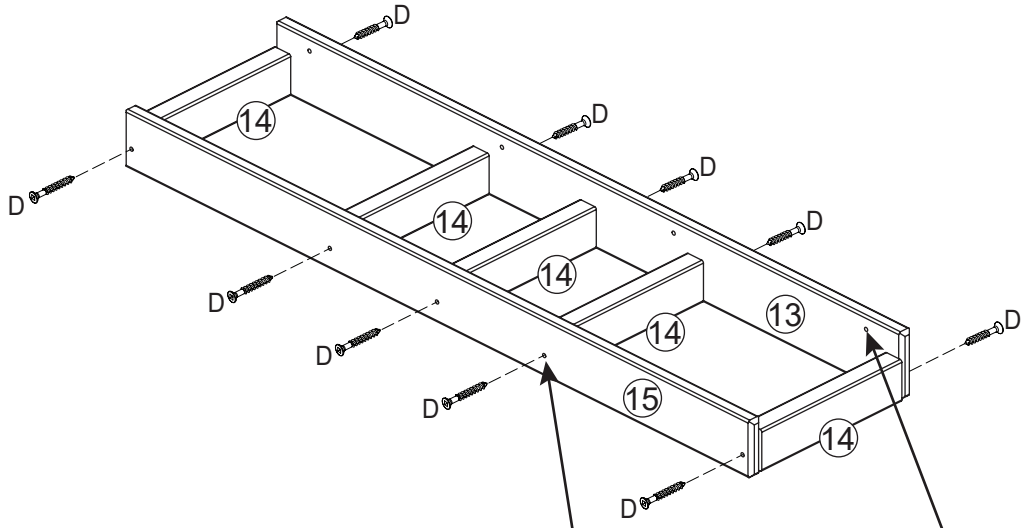

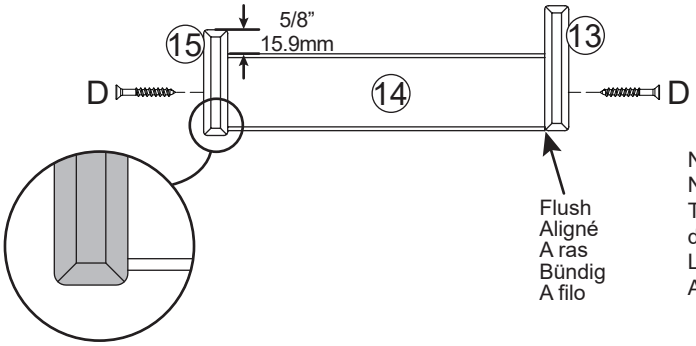

Flush
Aligné
A ras
Bündig
A filo

Note Hole Orientation
Notez l'orientation des trous
Tenga en cuenta la orientación
de los orificios
Lochausrichtung beachten
Annotare l'orientamento del foro

Note Hole Orientation
Notez l'orientation des trous
Tenga en cuenta la orientación
de los orificios
Lochausrichtung beachten
Annotare l'orientamento del foro

14

2 x 10
1 x 16

1 x D
2 x E

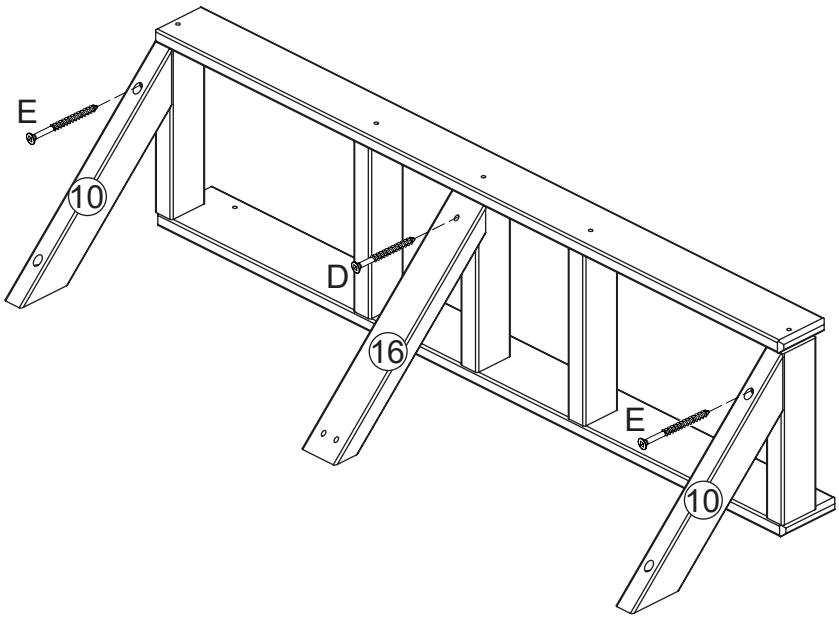

Tight
Serré
Apretado
Fest
Stretto

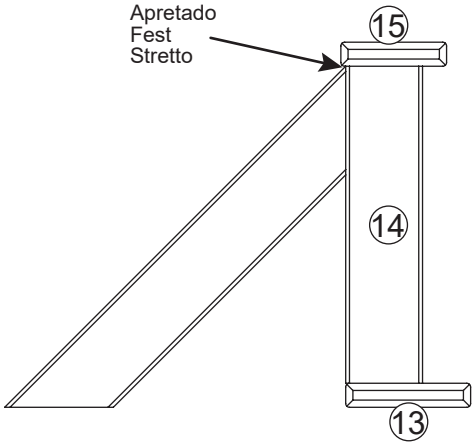

15

4 x B

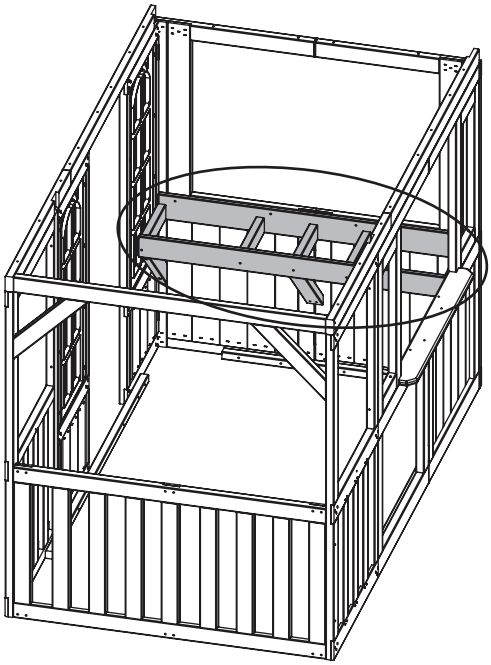

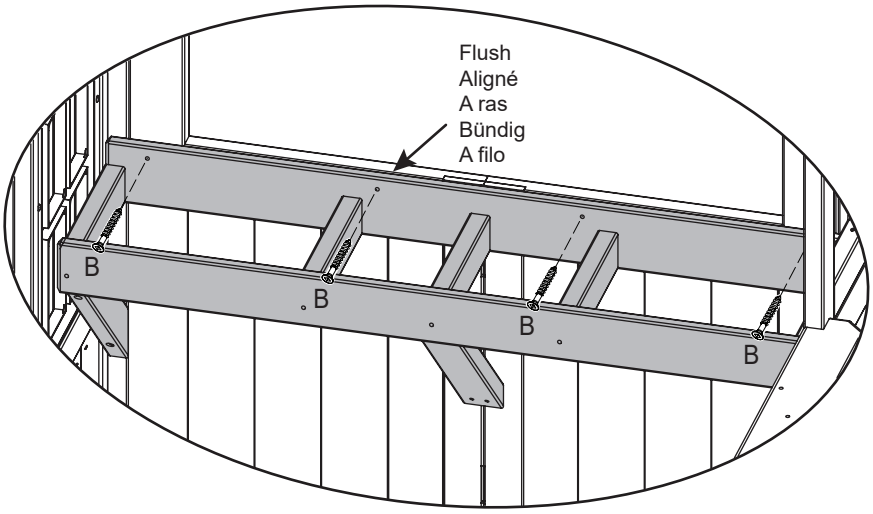

16

2 x D
2 x E

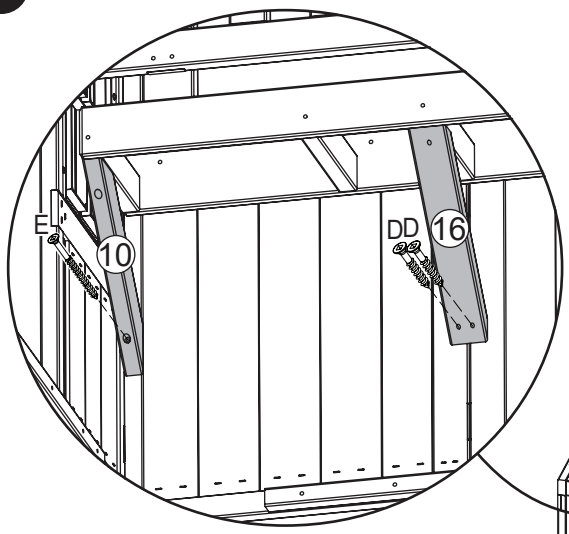

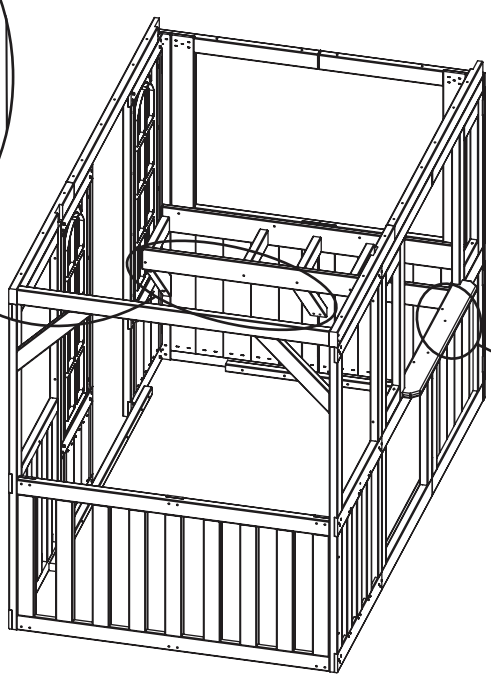

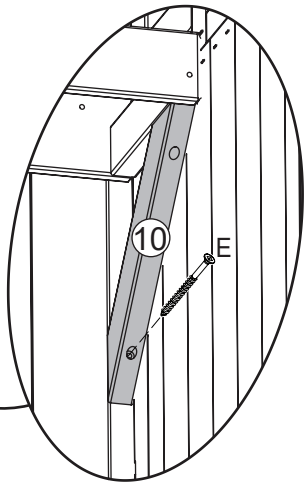

17

1 x 17
2 x 18
2 x 19
21 x H

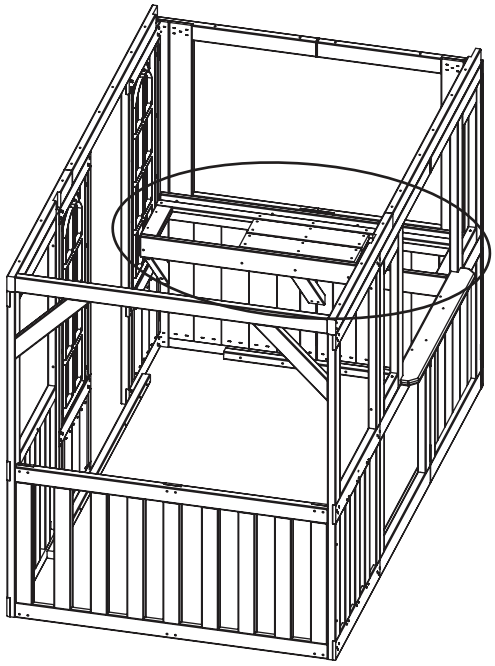

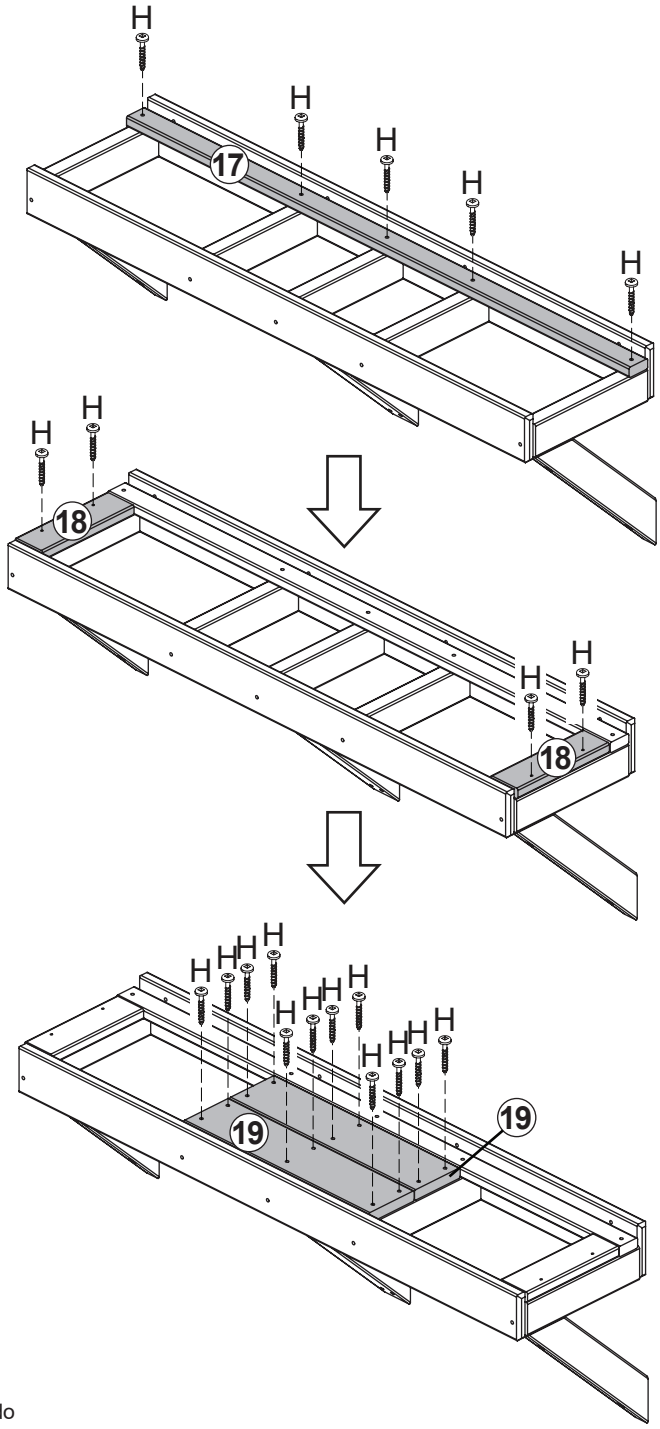

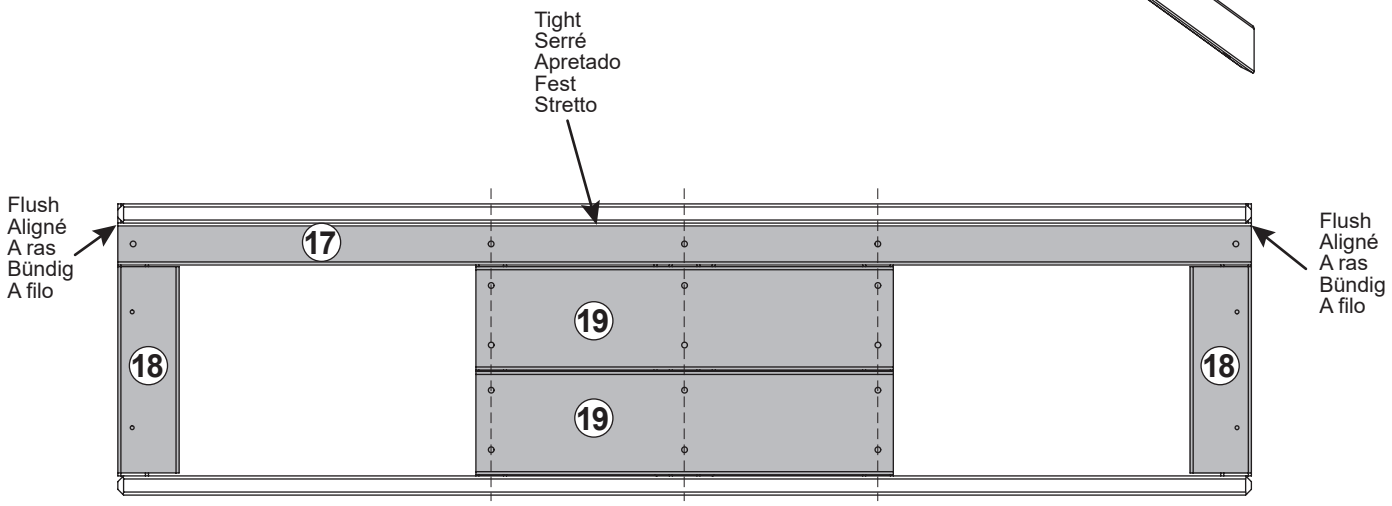

18

1 x 4453-DVGY
1 x 4454-BK

8 x I
10 x J

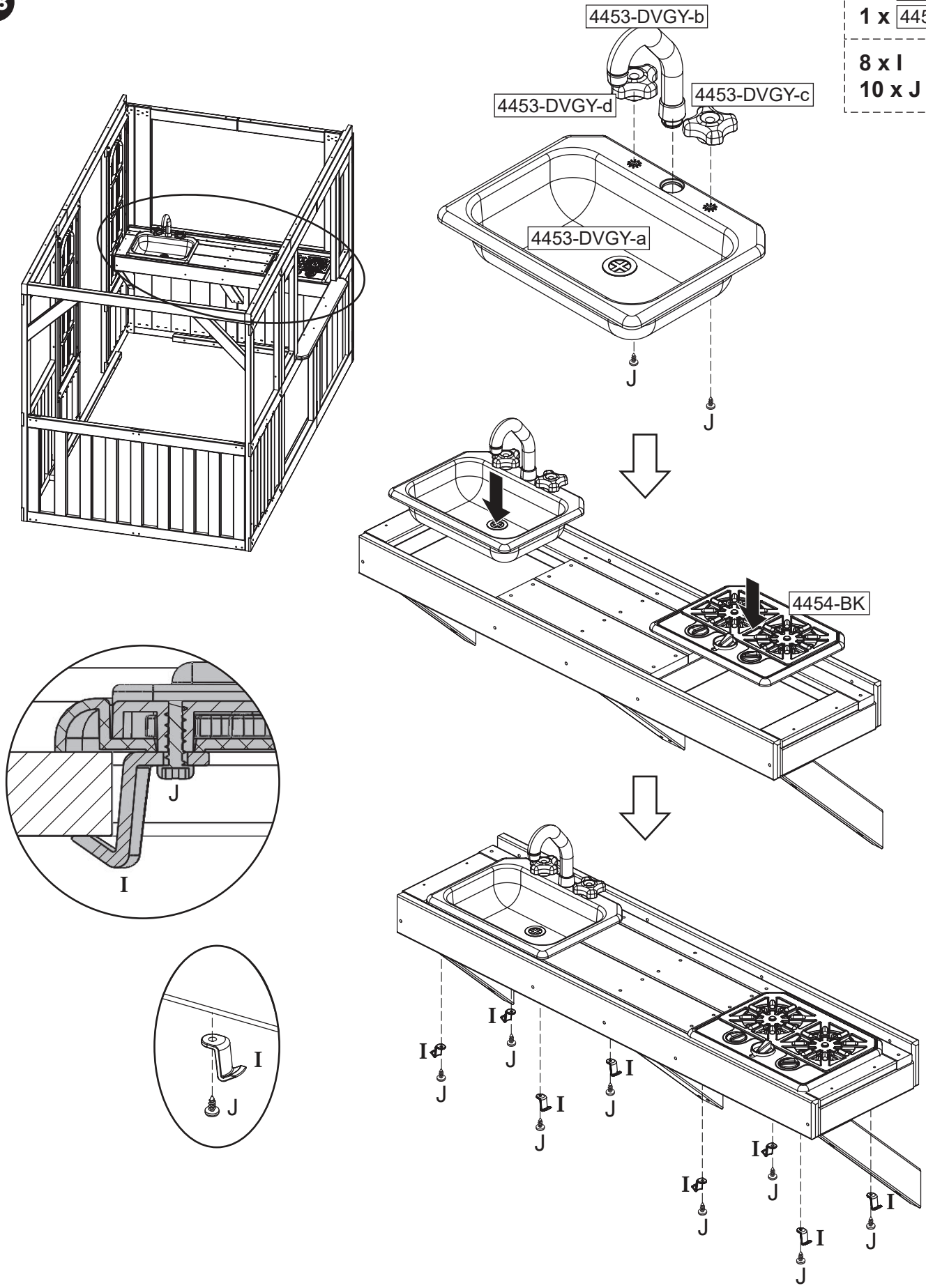

19

3 x 20

6 x D

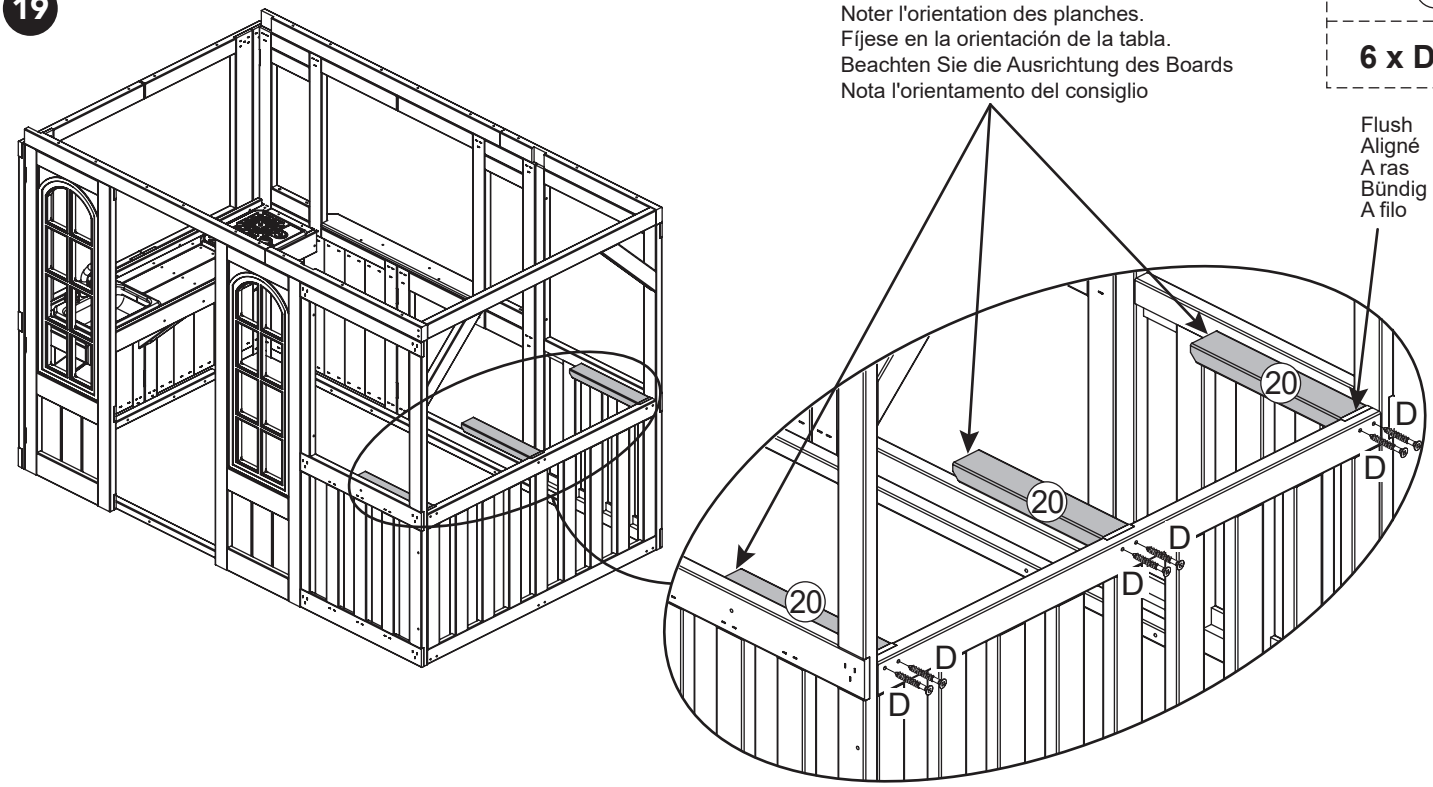

20

2 x 10
1 x 16

3 x D
4 x E

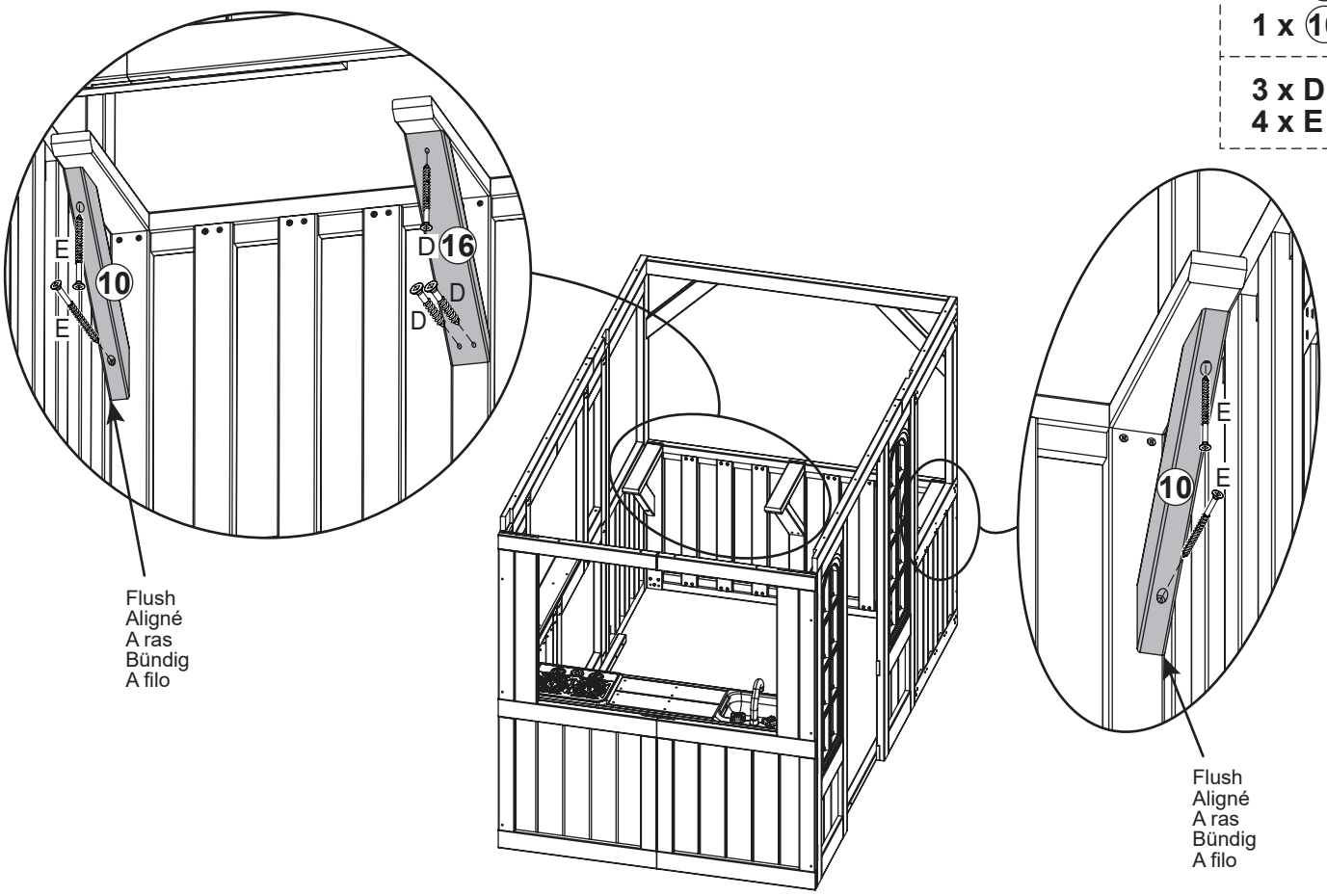

21

1 x 21
2 x 22

18 x H

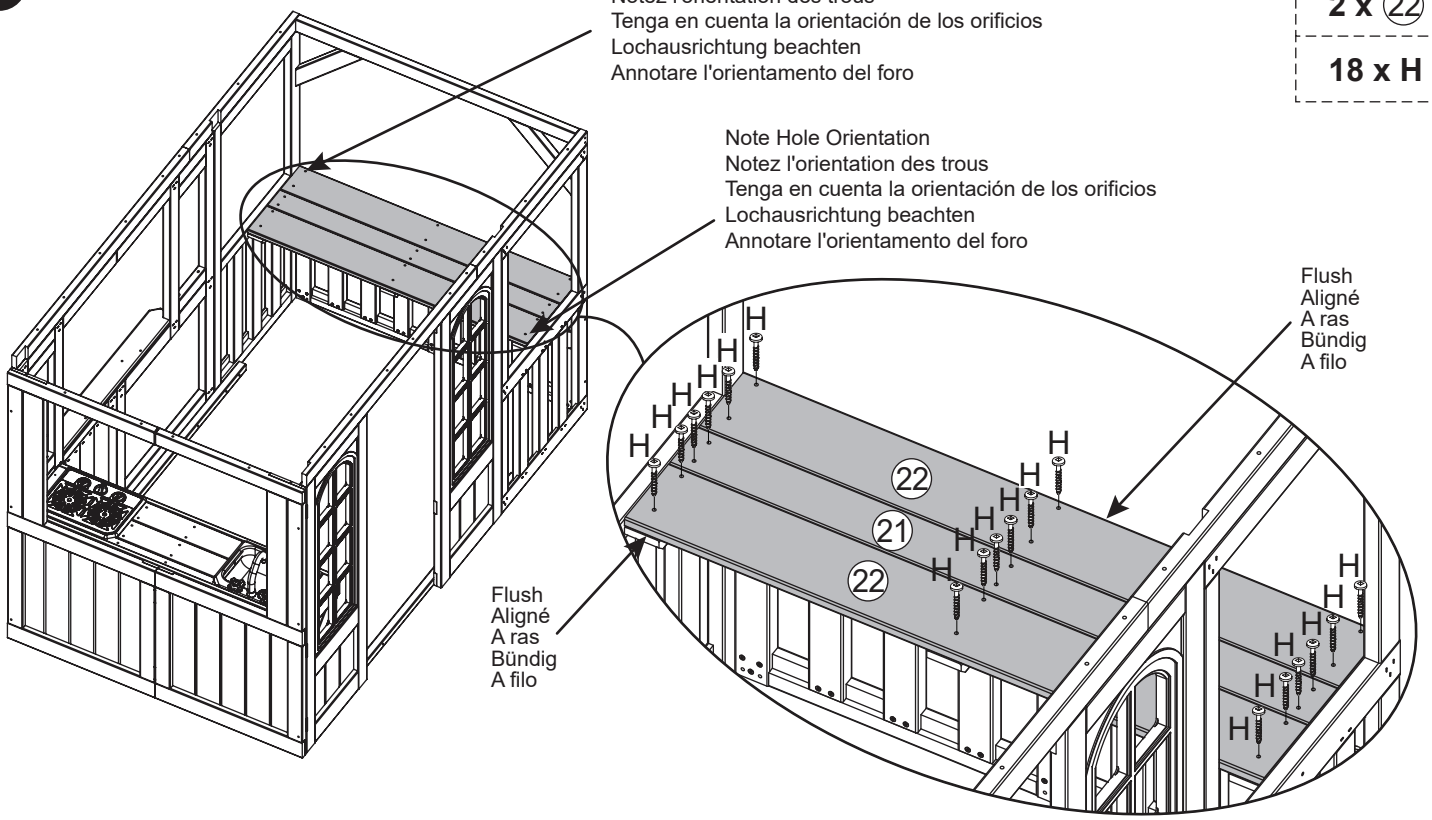

22

2 x D

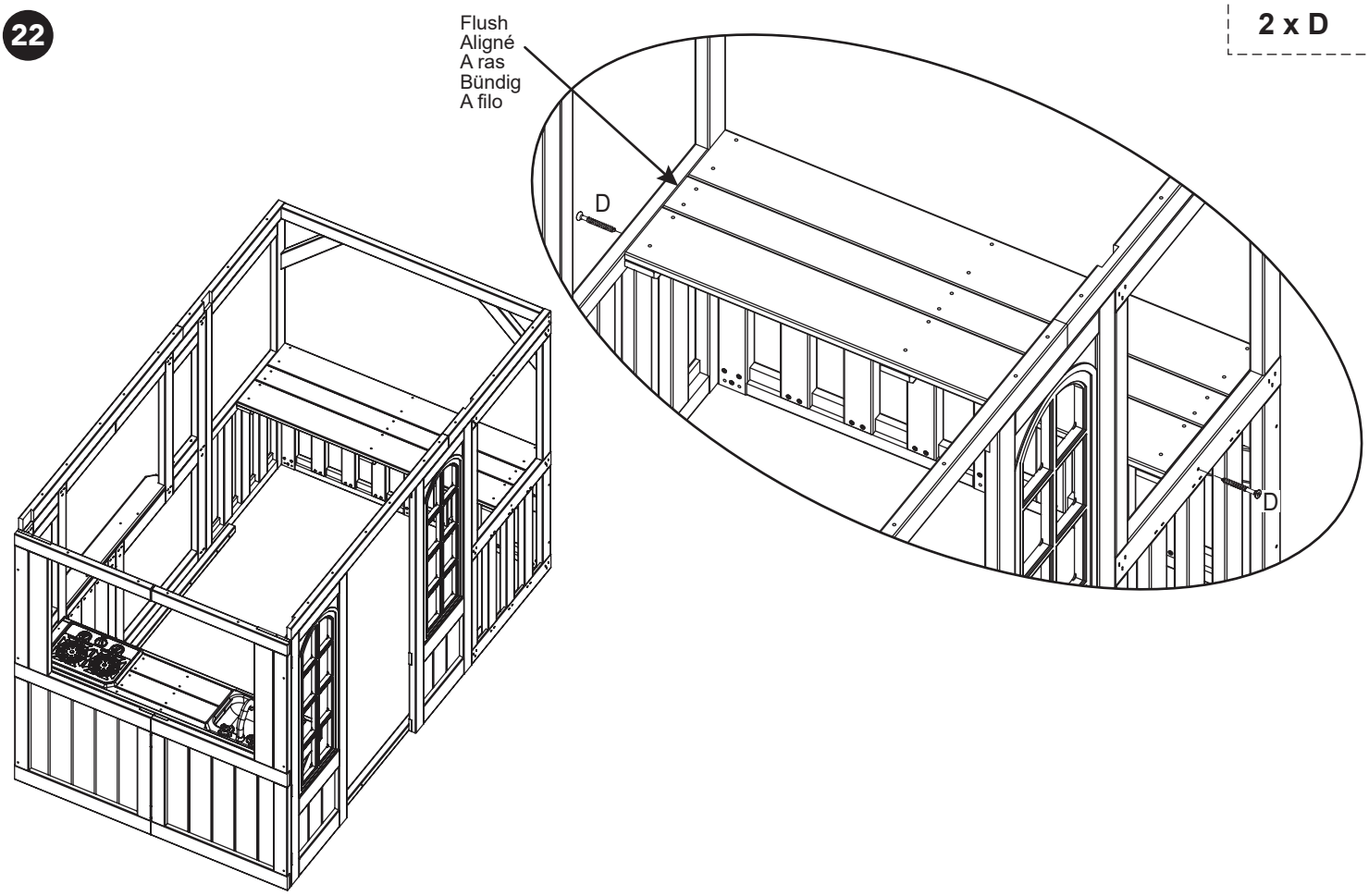

23

1 x 5283-STGY

4 x G

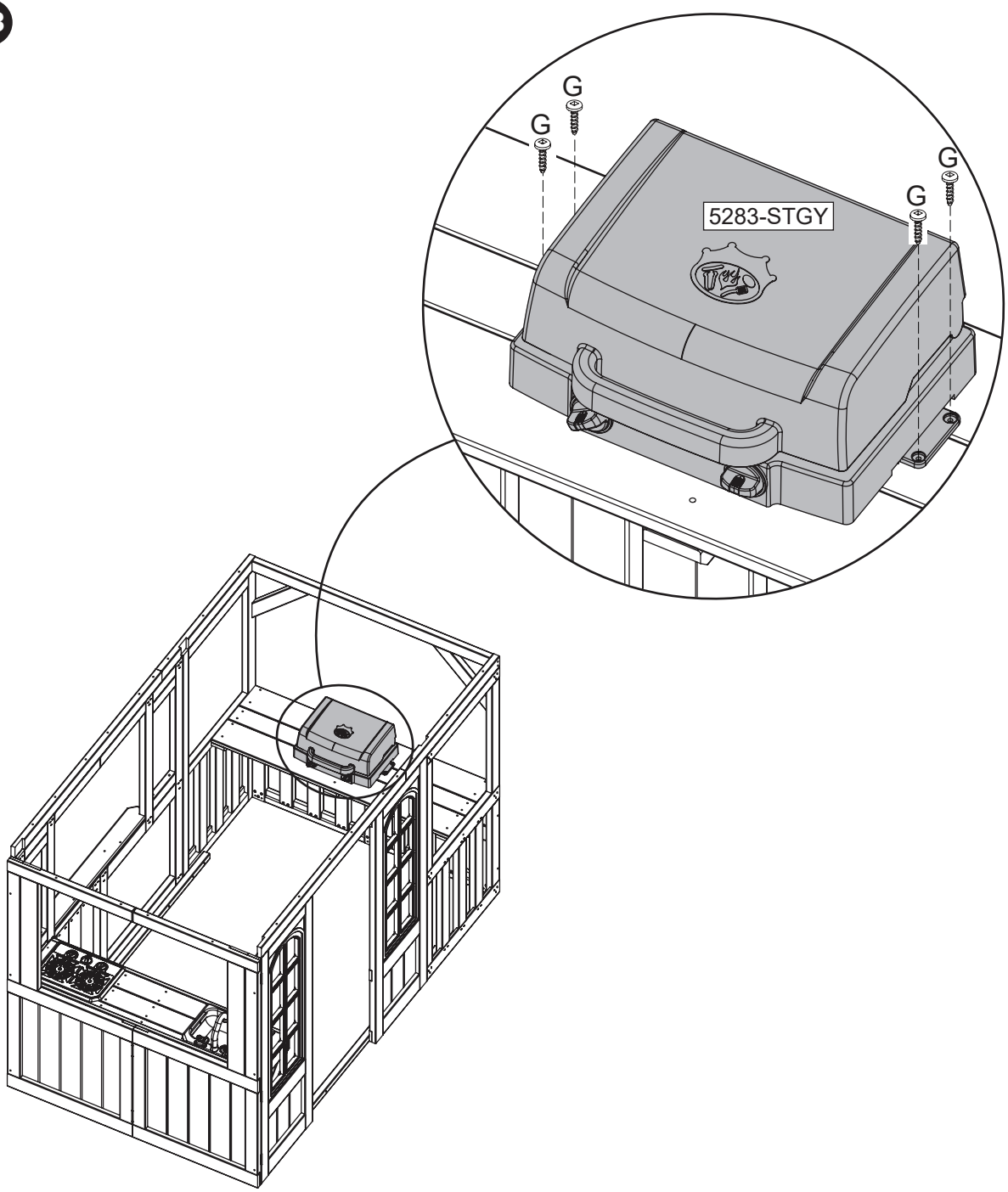

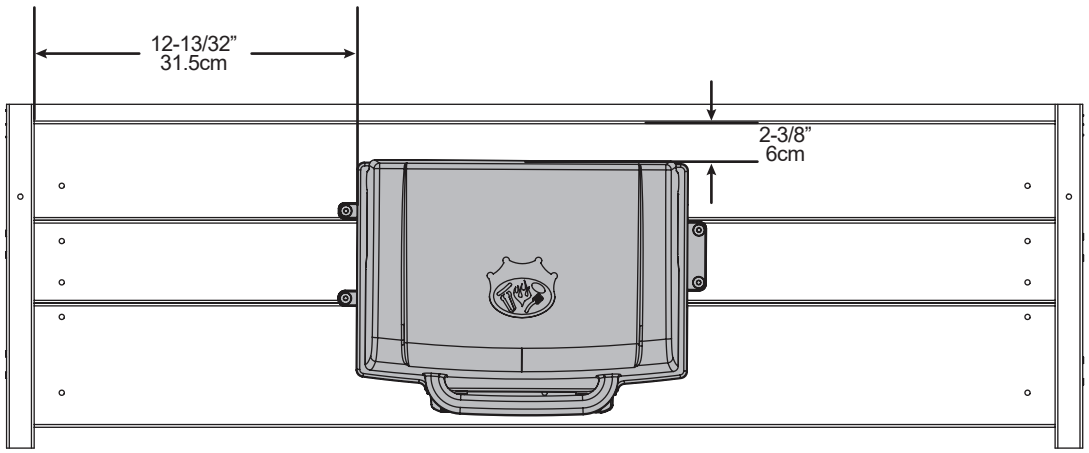

24

1 x 23

1 x 4458-BK
1 x 4459-BN-b

4 x G

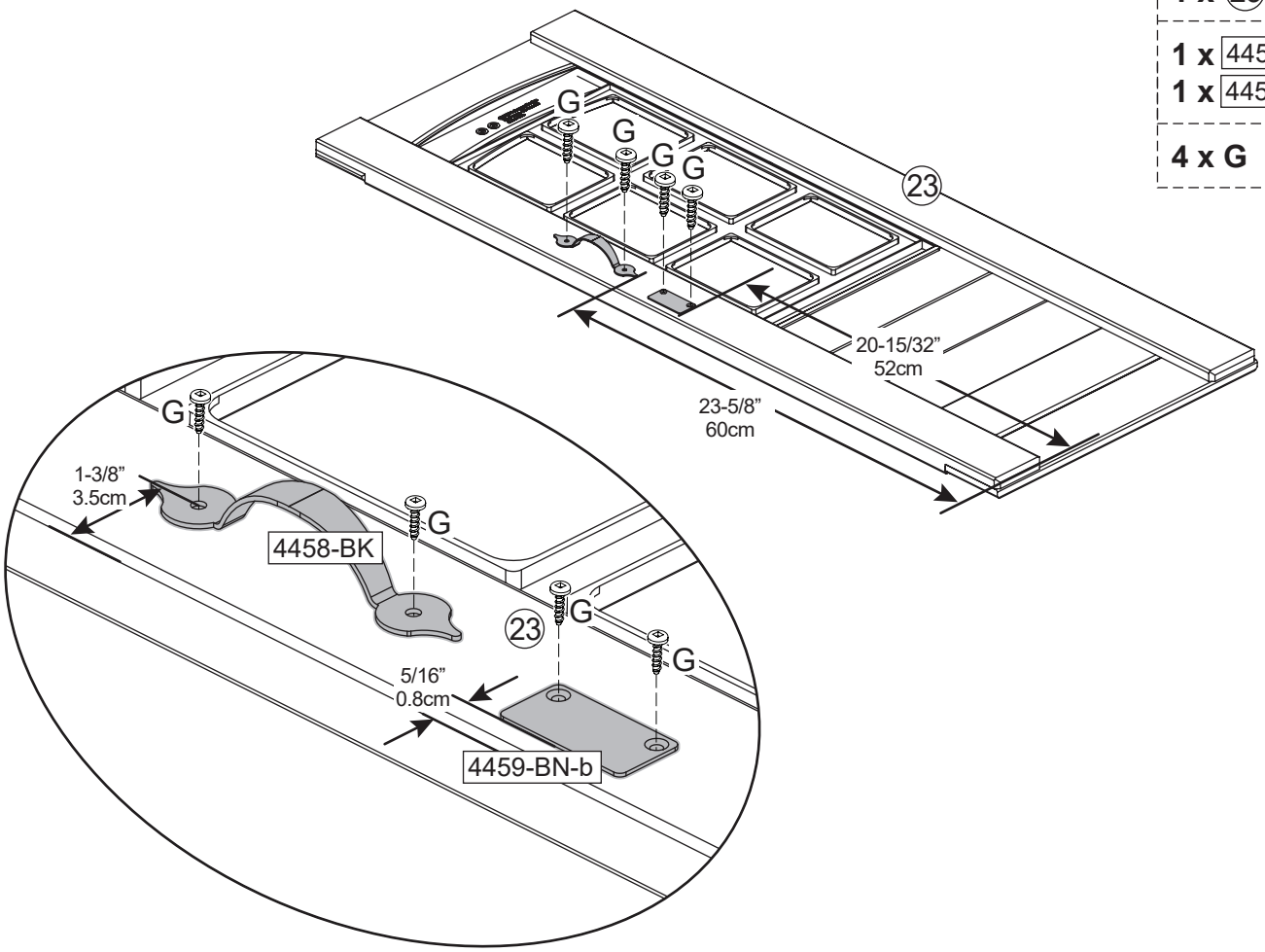

25

1 x 4458-BK

2 x G

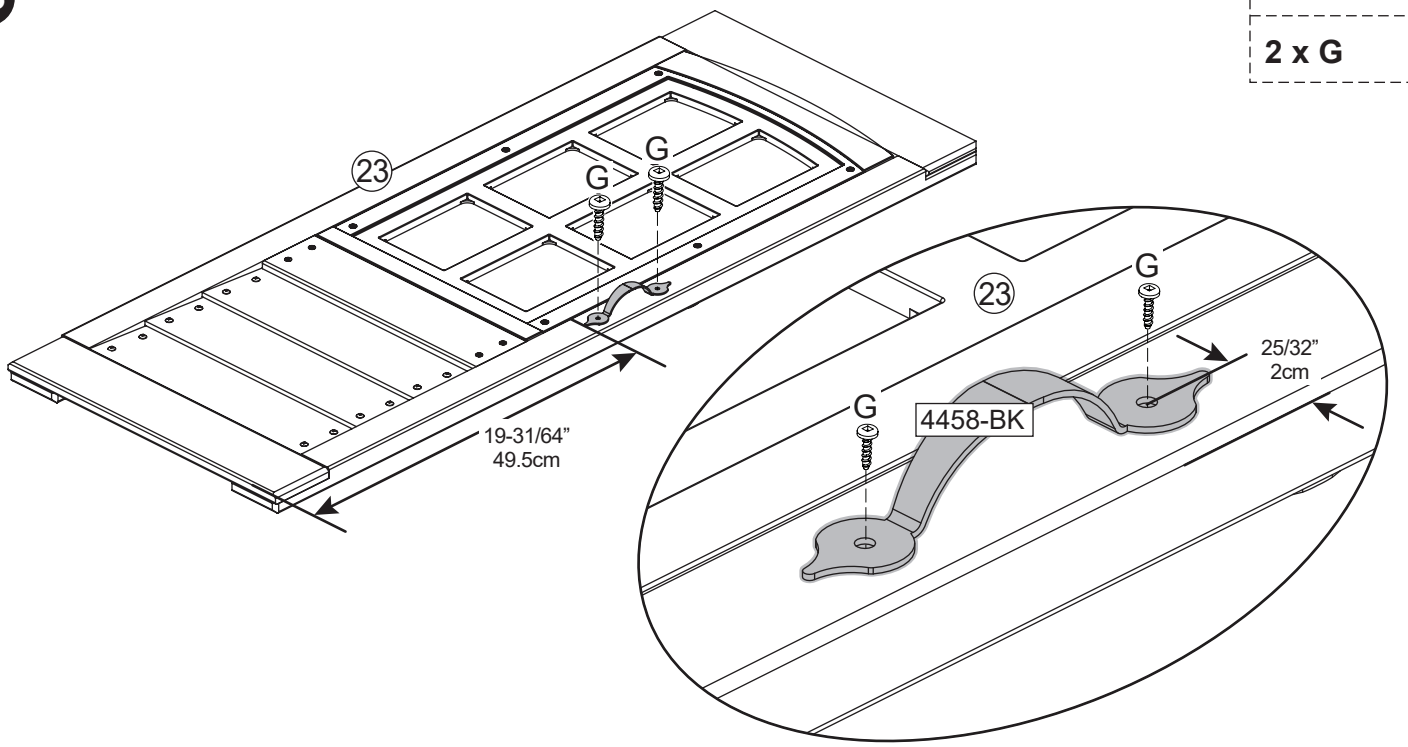

26

2 x 9207712

6 x G

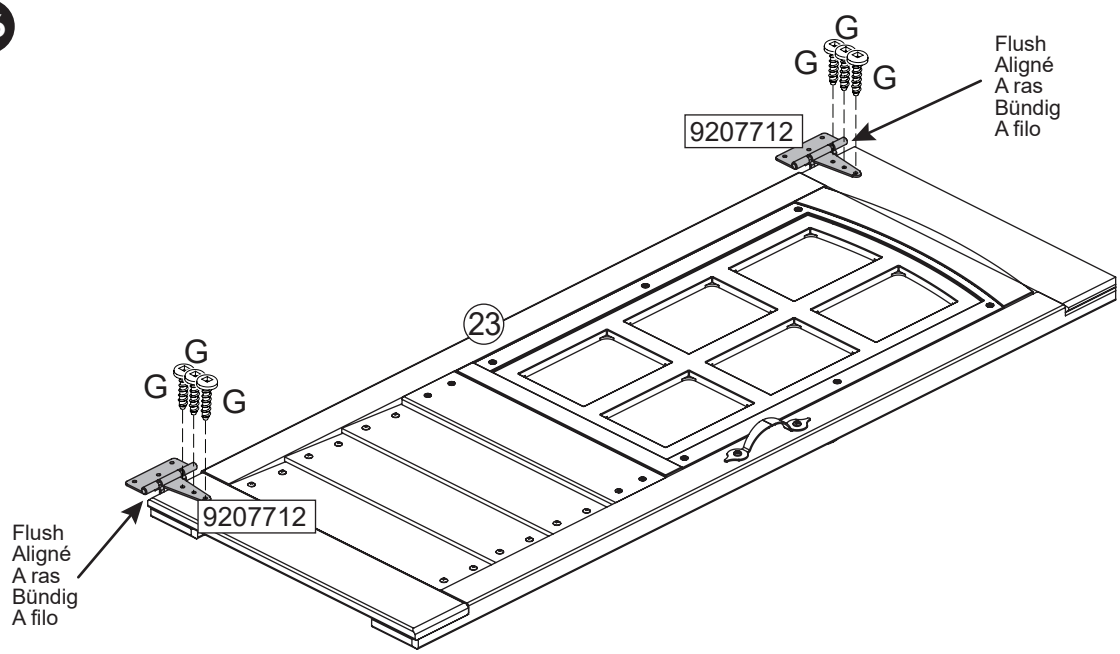

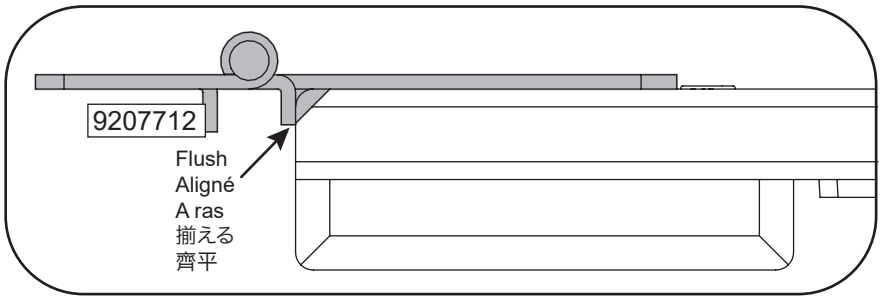

27

6 x G

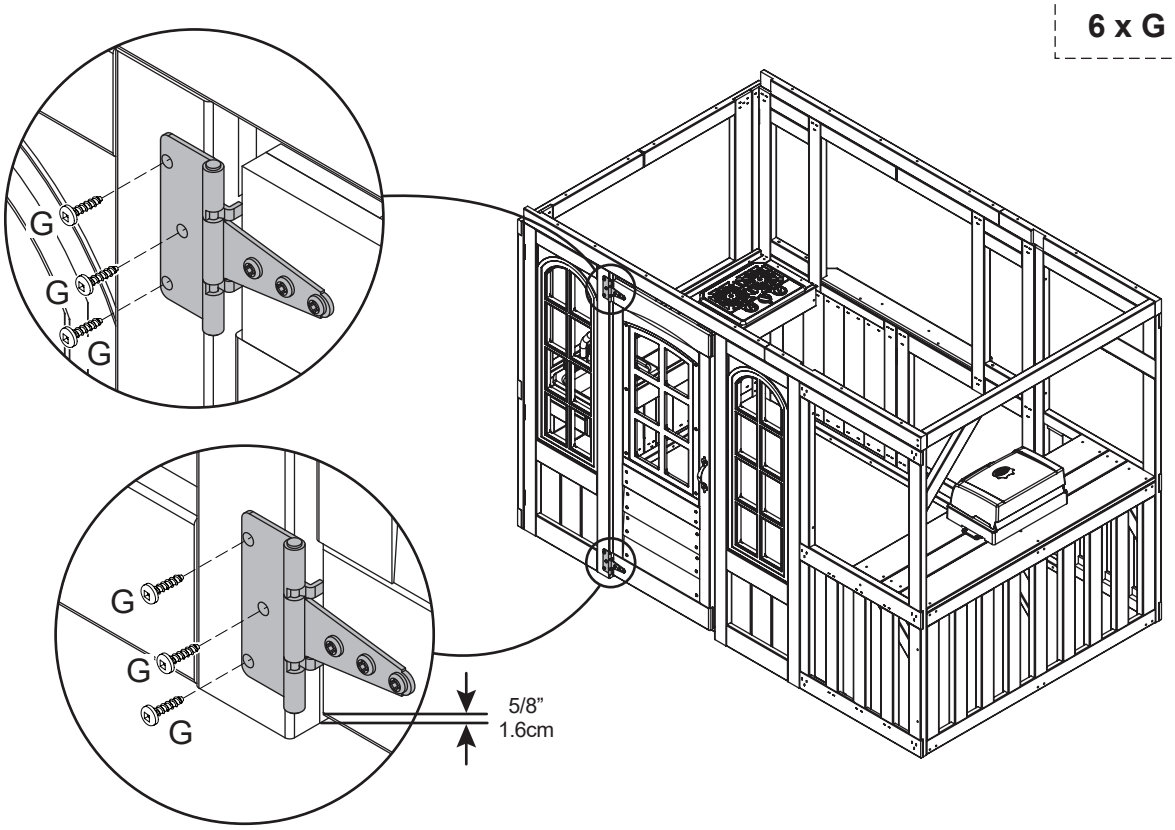

28

1 x 24

1 x 4459-BN-a

2 x H

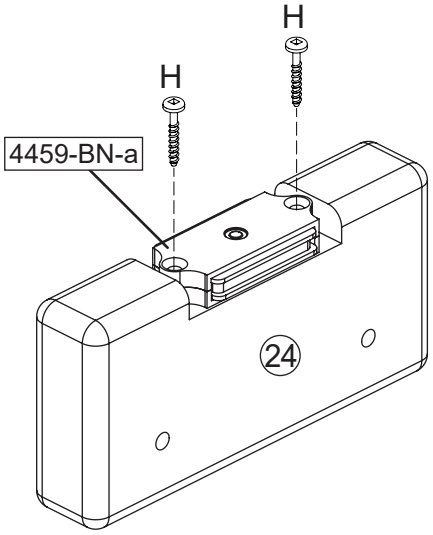

Important: Use a hand held screw driver and DO NOT over tighten.

Important : Utiliser un tournevis manuel et ne PAS TROP serrer.

Importante: Use un destornillador de mano y no atornille en exceso.

Wichtig: Verwenden Sie einen Schraubenzieher und achten Sie darauf, die Schrauben NICHT zu fest anzuziehen.

Importante: usare un cacciavite a mano e NON serrare troppo.

29

2 x C

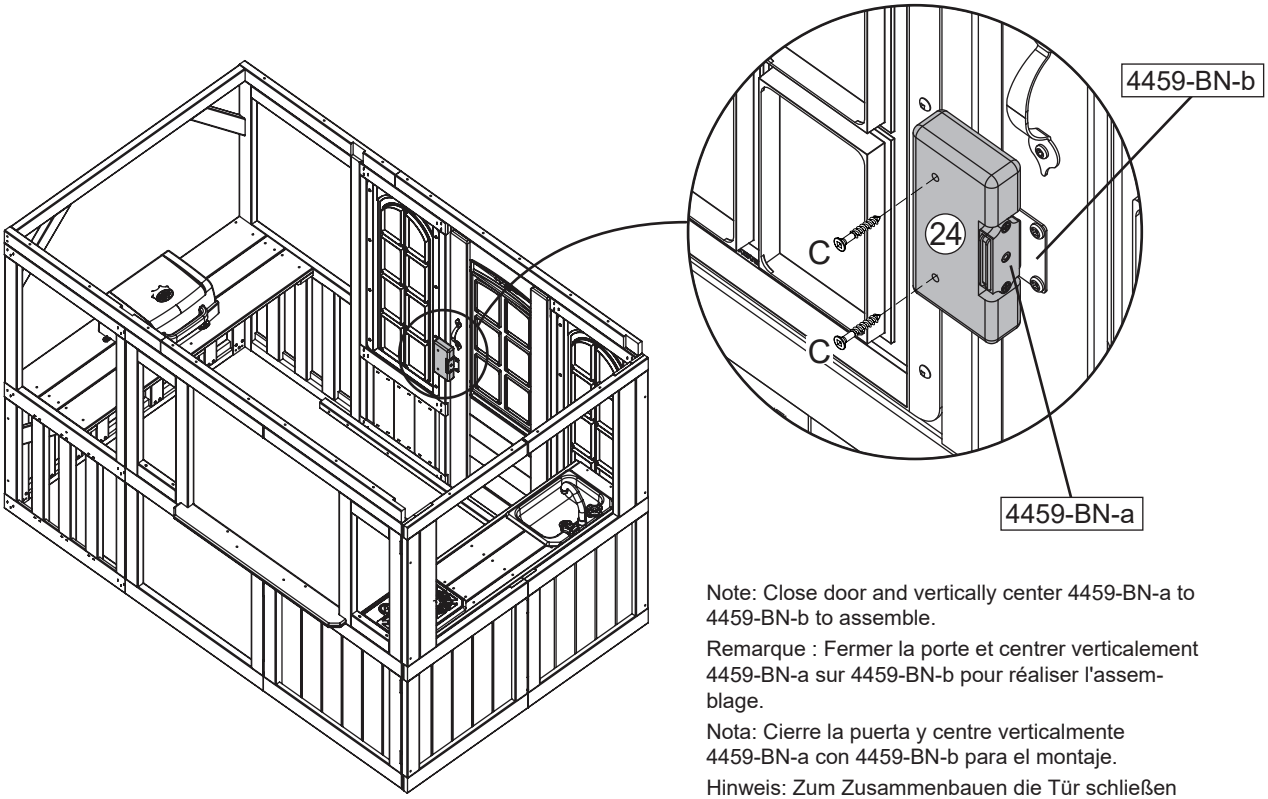

Note: Close door and vertically center 4459-BN-a to 4459-BN-b to assemble.

Remarque : Fermer la porte et centrer verticalement 4459-BN-a sur 4459-BN-b pour réaliser l'assemblage.

Nota: Cierre la puerta y centre verticalmente 4459-BN-a con 4459-BN-b para el montaje.

Hinweis: Zum Zusammenbauen die Tür schließen und 4459-BN-a vertikal an 4459-BN-b zentrieren.

Nota: chiudere la porta e centrare verticalmente da 4459-BN-a a 4459-BN-b per assemblare.

30

1 x 6095-MNRV

4 x G
4 x L

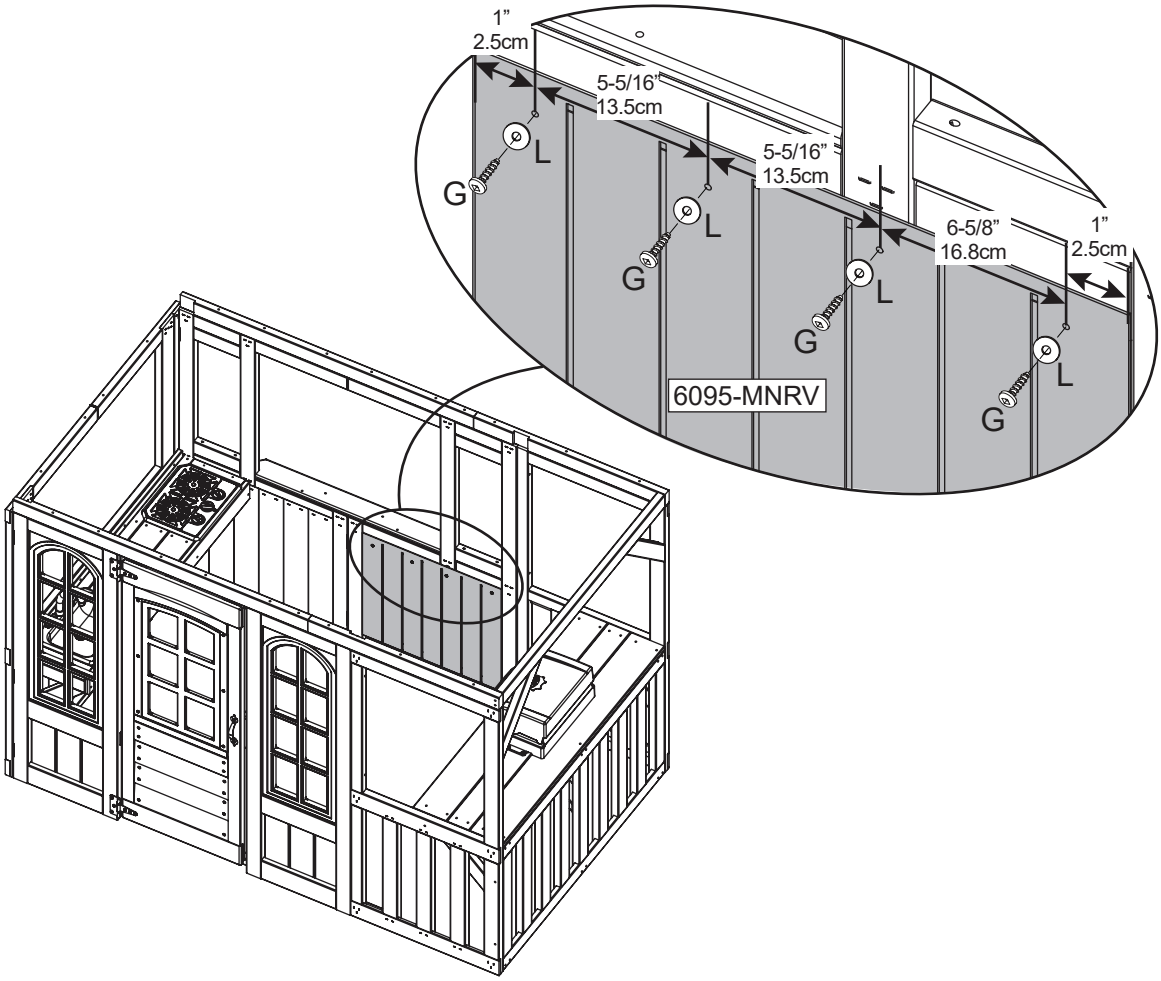

31

2 x 4449-BK

12 x G

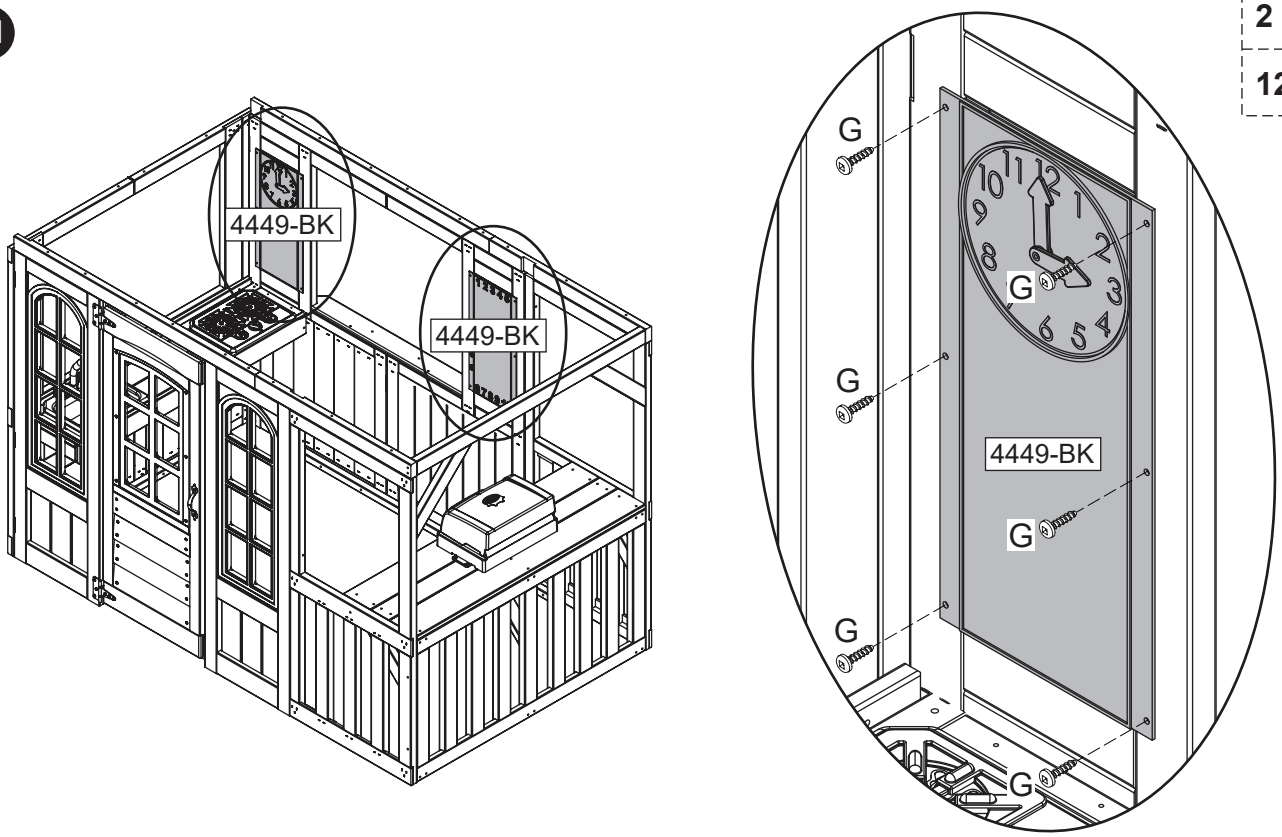

32

2 x 25
1 x 26
1 x 27

6 x A

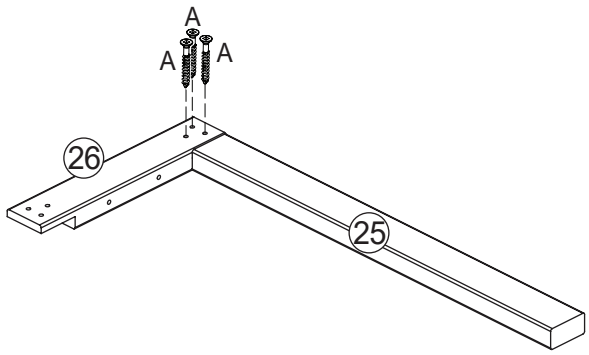

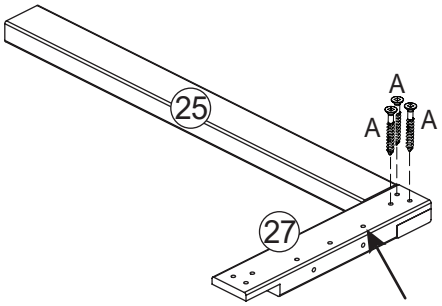

Note Hole Orientation
Notez l'orientation des trous
Tenga en cuenta la orientación de los orificios
Lochausrichtung beachten
Annotare l'orientamento del foro

33

2 x 28

4 x F

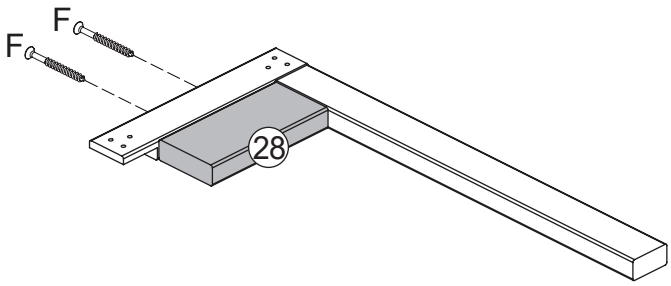

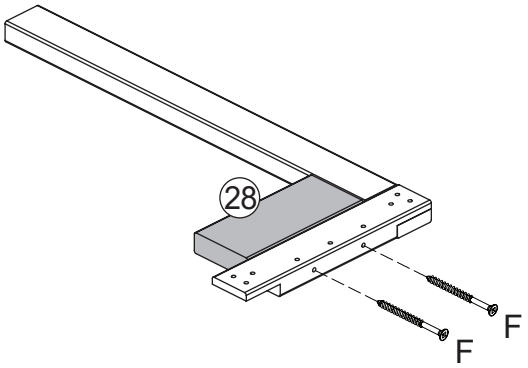

34

1 x 4812-MNRV

8 x G

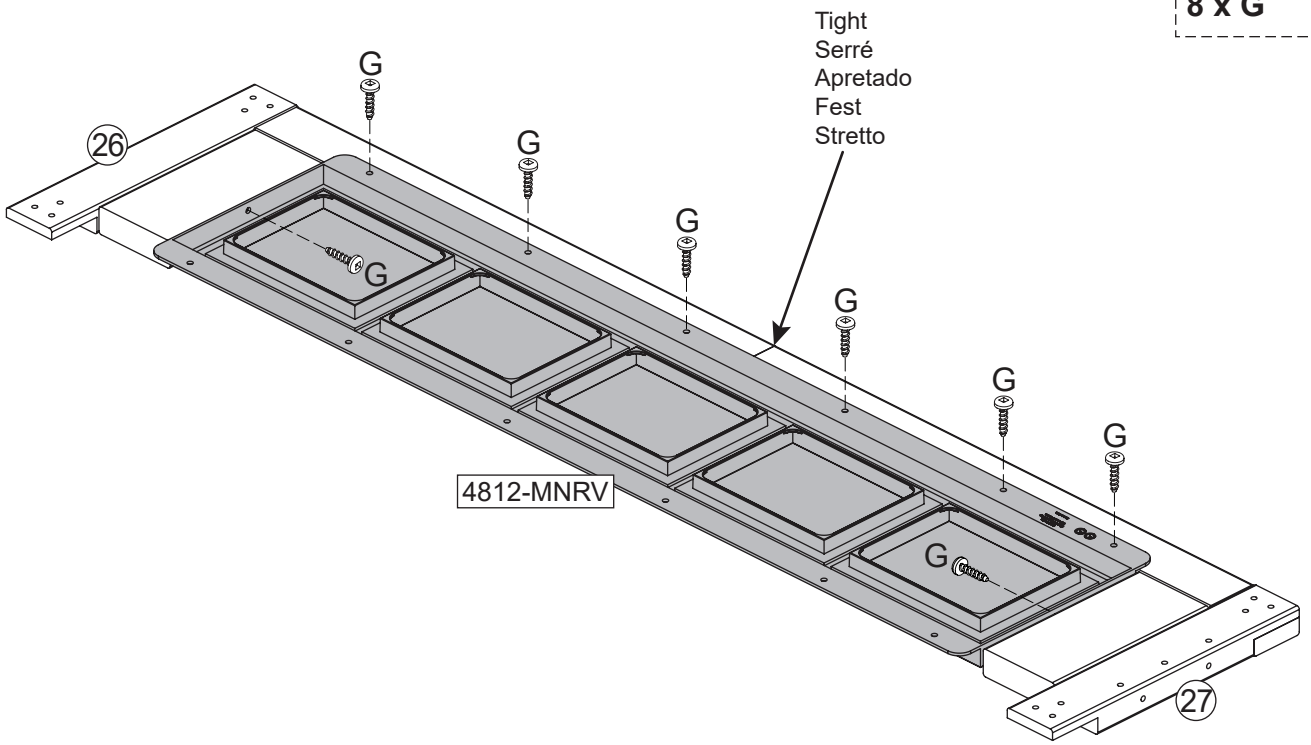

35

6 x A
6 x G

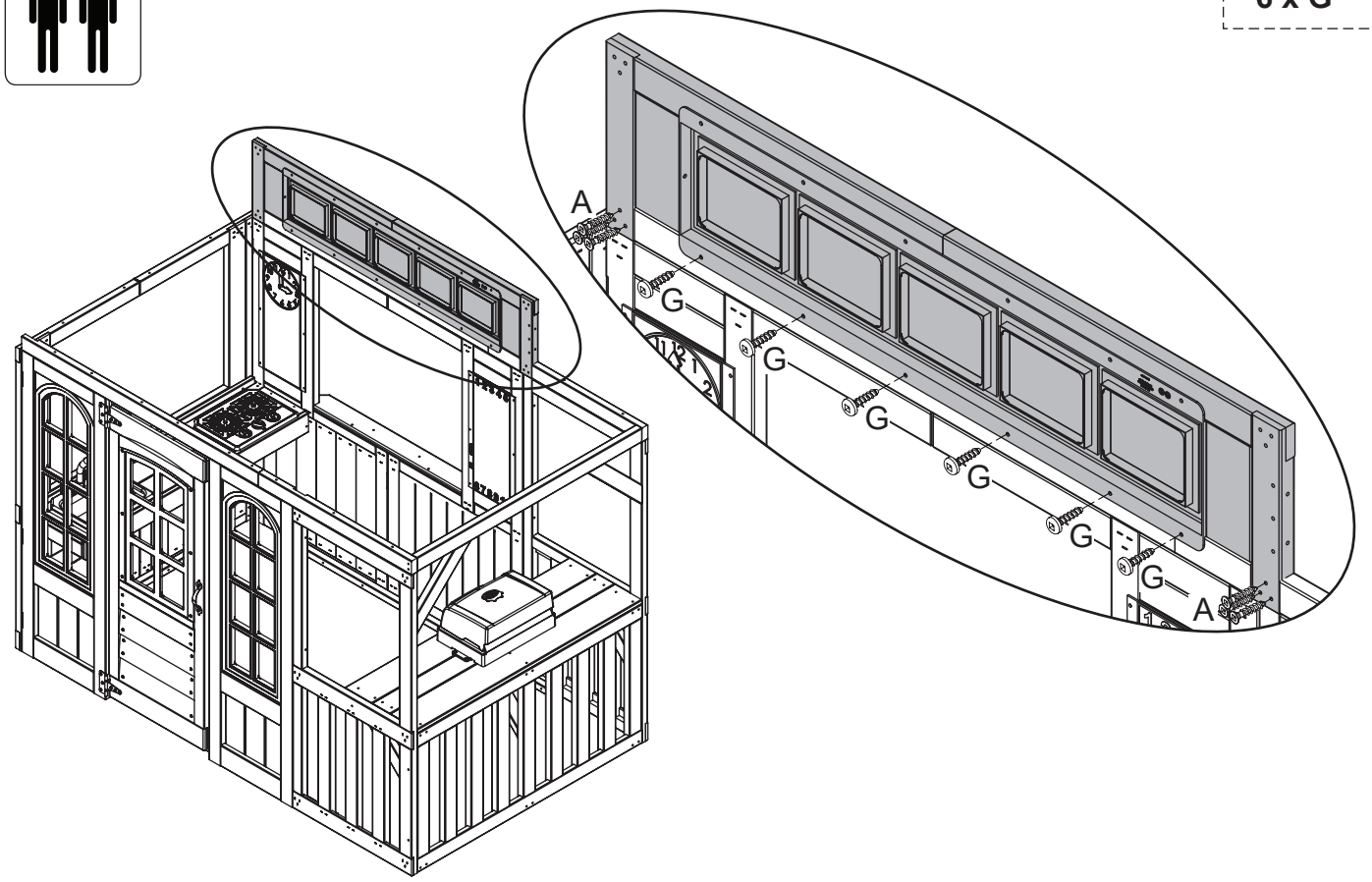

36

1 x 29

3 x F

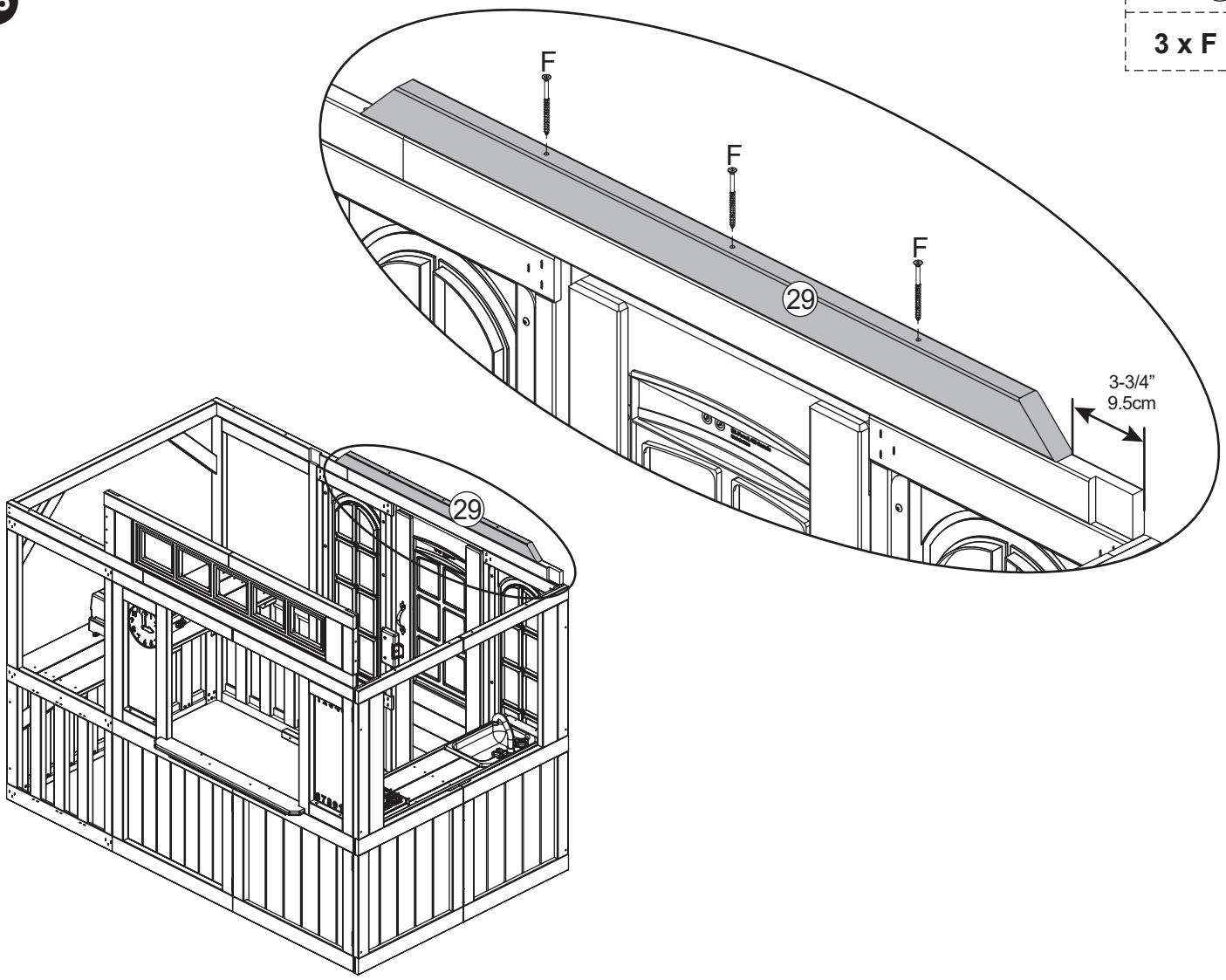

37

2 x 30

1 x E

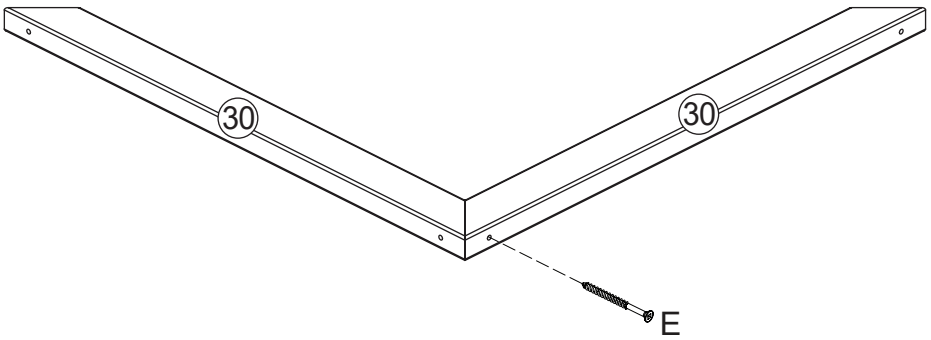

38

2 x E

Flush
Aligné
A ras
Bündig
A filo

E

E

Flush
Aligné
A ras
Bündig
A filo

39

1 x 26
1 x 27
1 x 31
1 x 32

6 x A

Note Hole Orientation
Notez l'orientation des trous
Tenga en cuenta la orientación
de los orificios
Lochausrichtung beachten
Annotare l'orientamento del foro

27

A A A

32

26

A A A

31

40

6 x A
2 x E

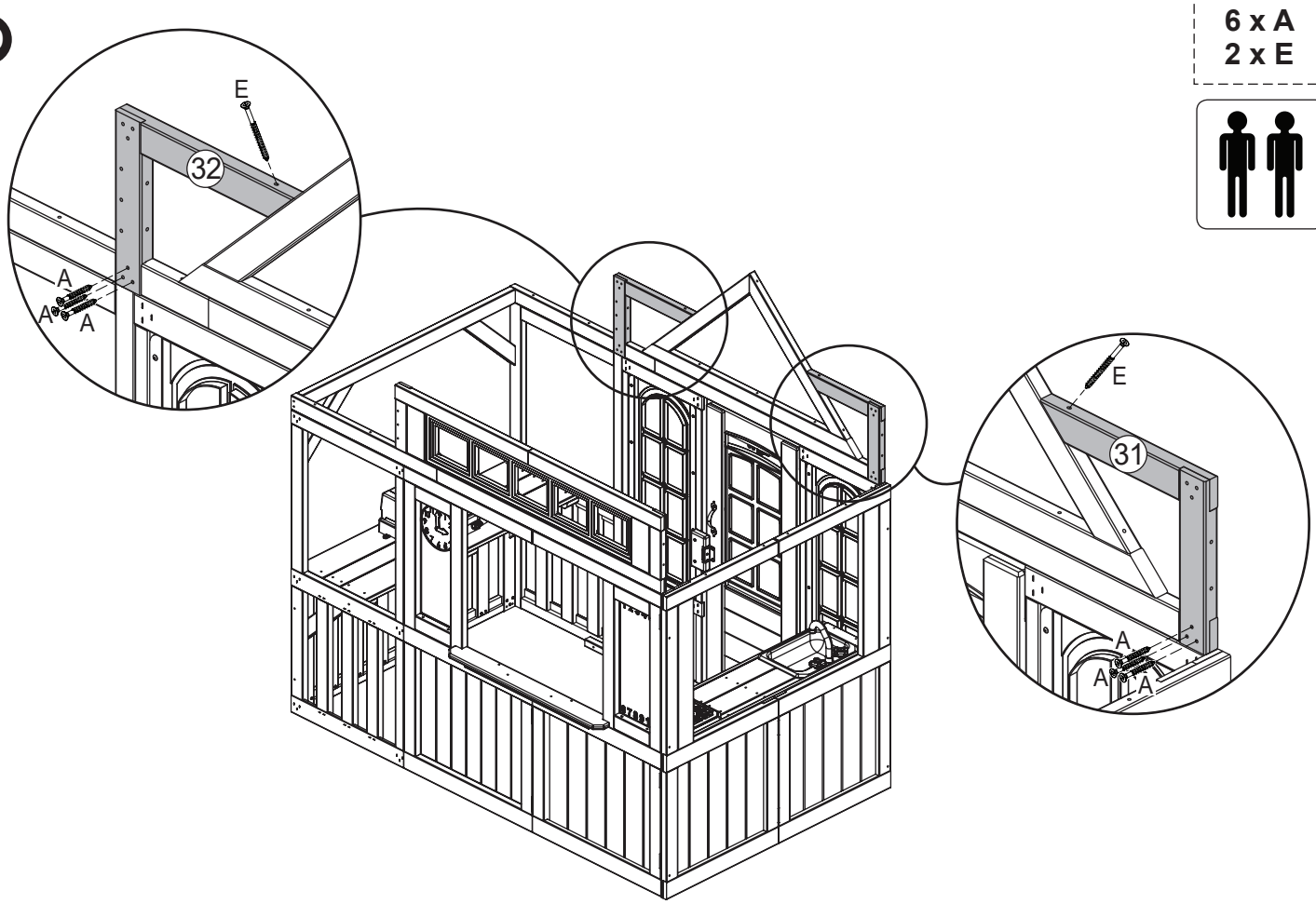

41

1 x 33

4 x D
4 x F

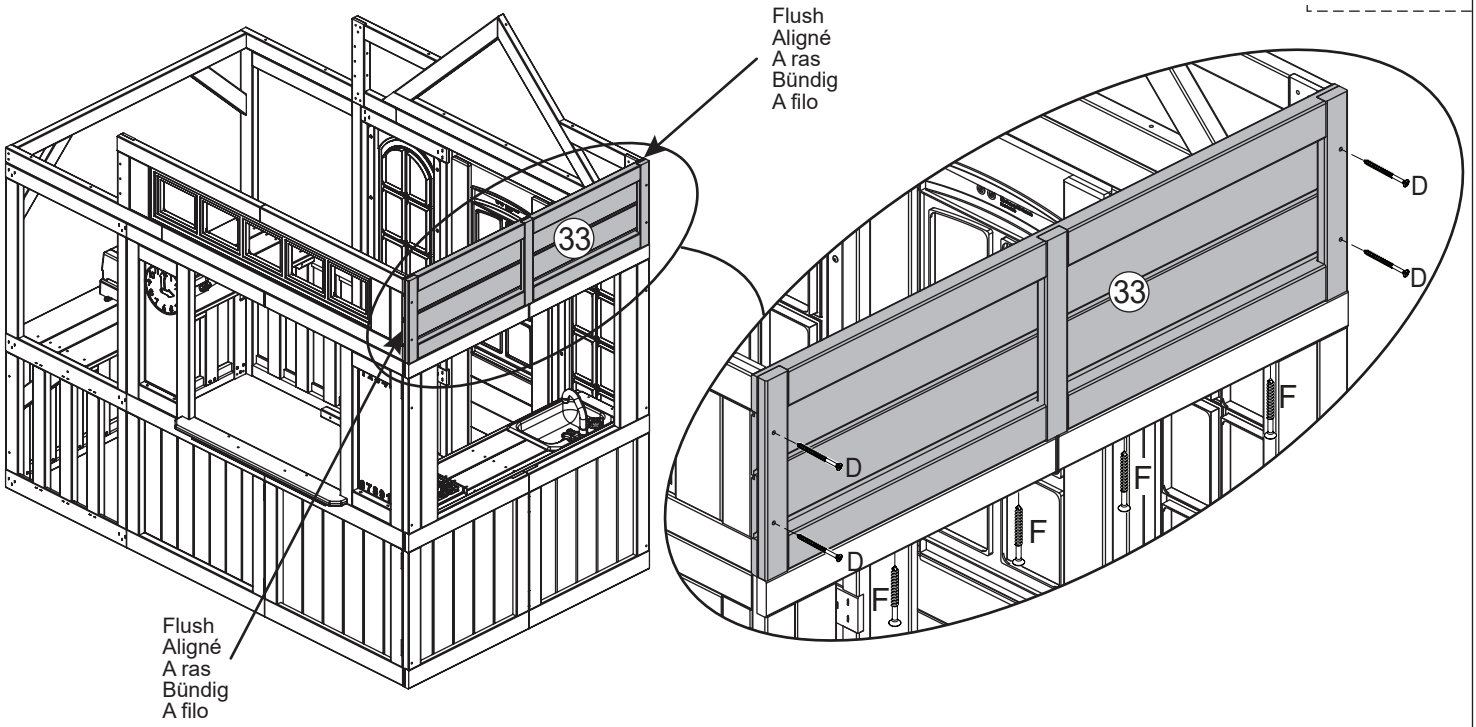

42

2 x 34
2 x 35
2 x 36

22 x A

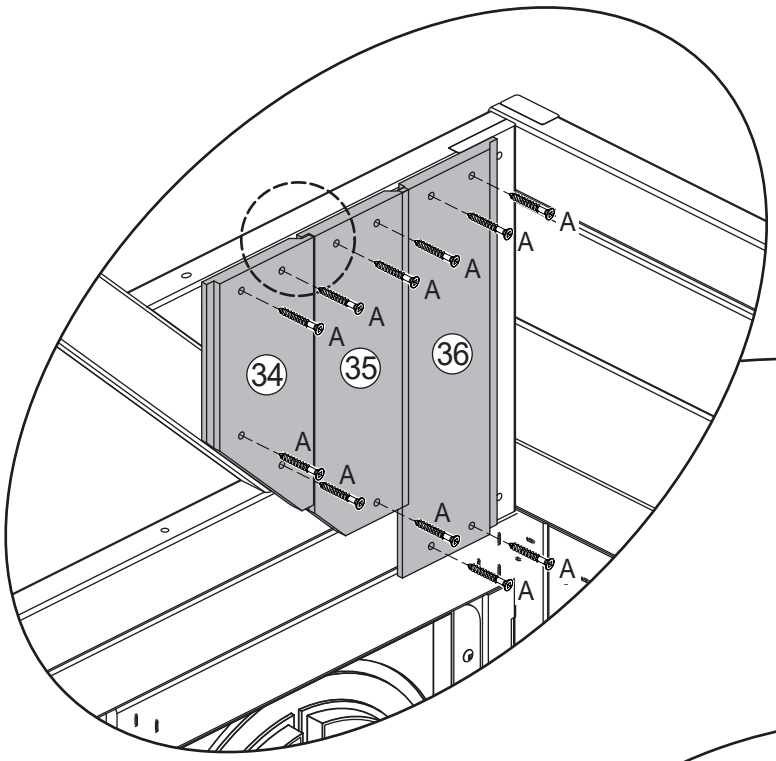

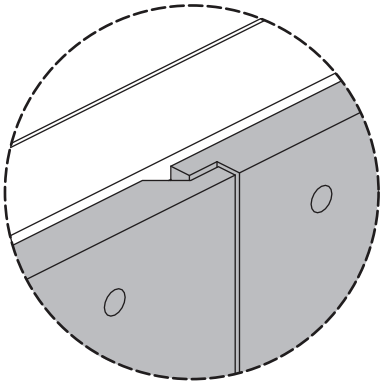

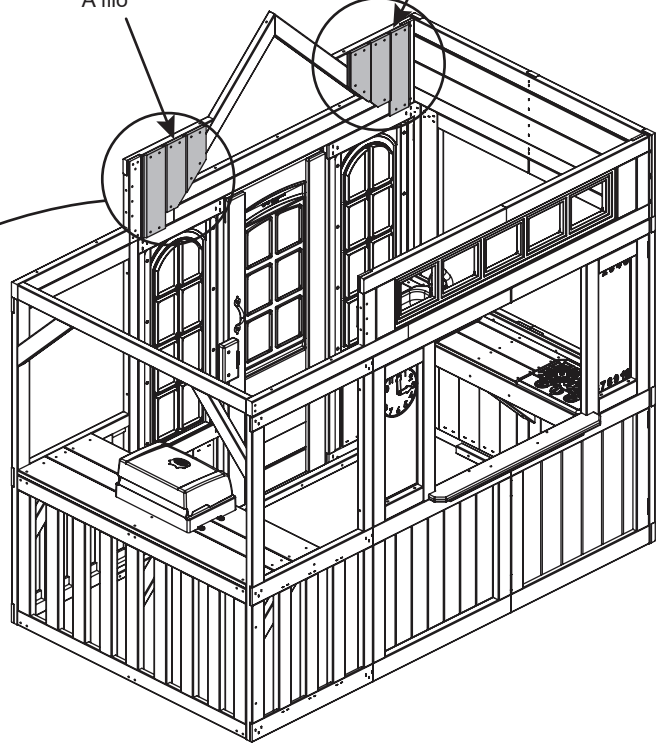

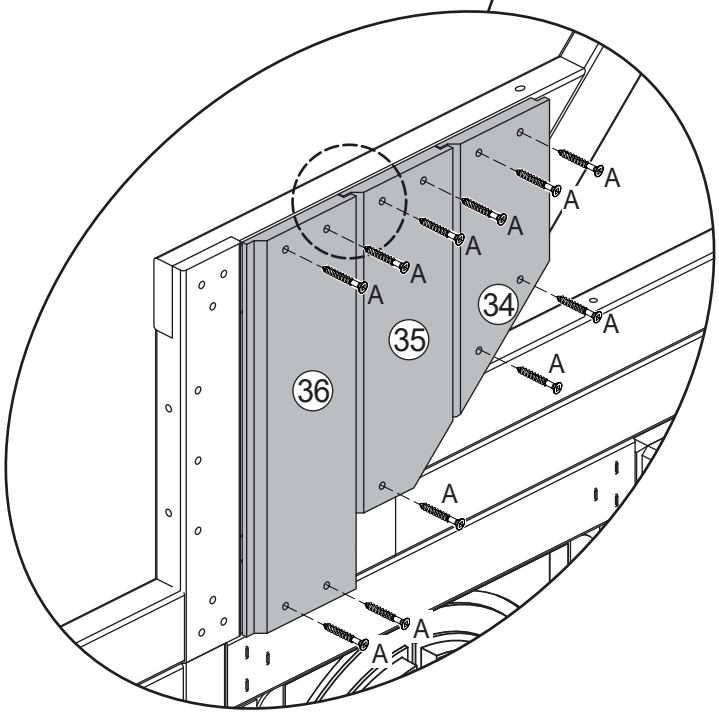

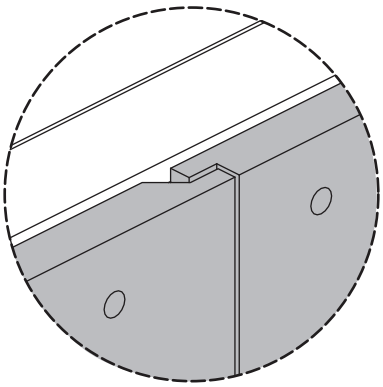

43

1 x 37
1 x 38

1 x E

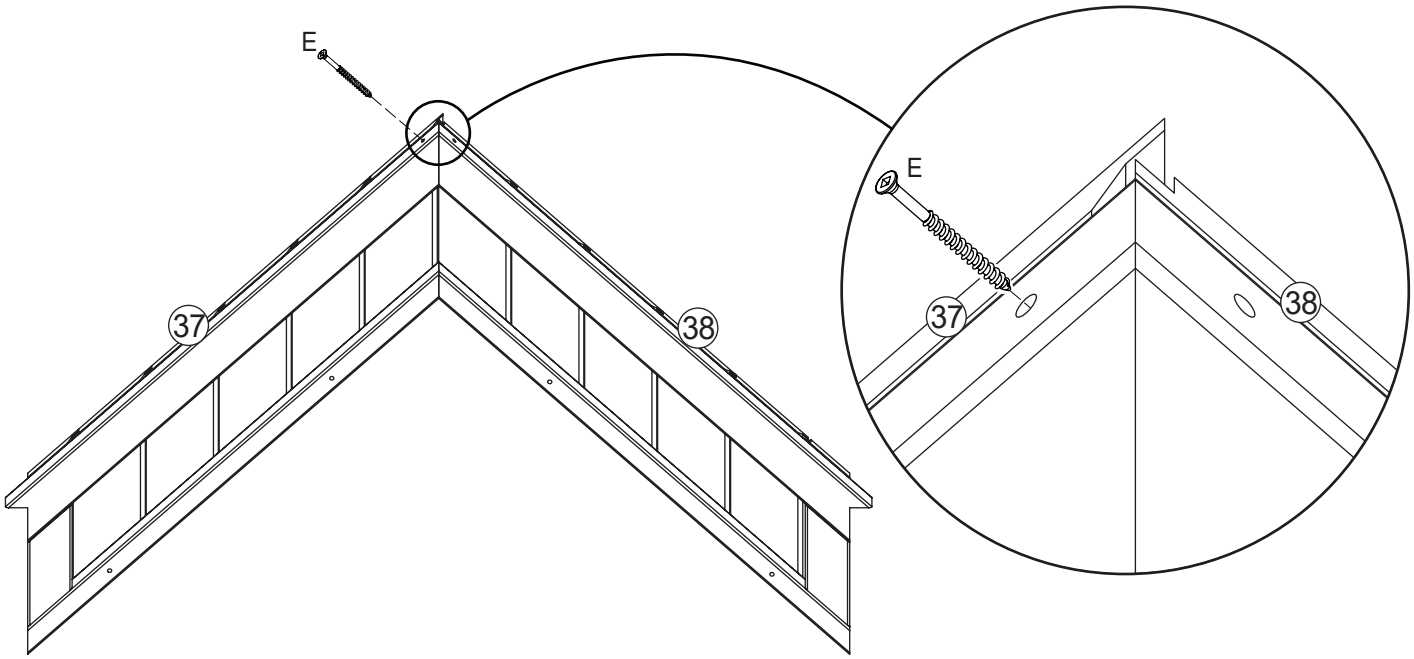

44

4 x D

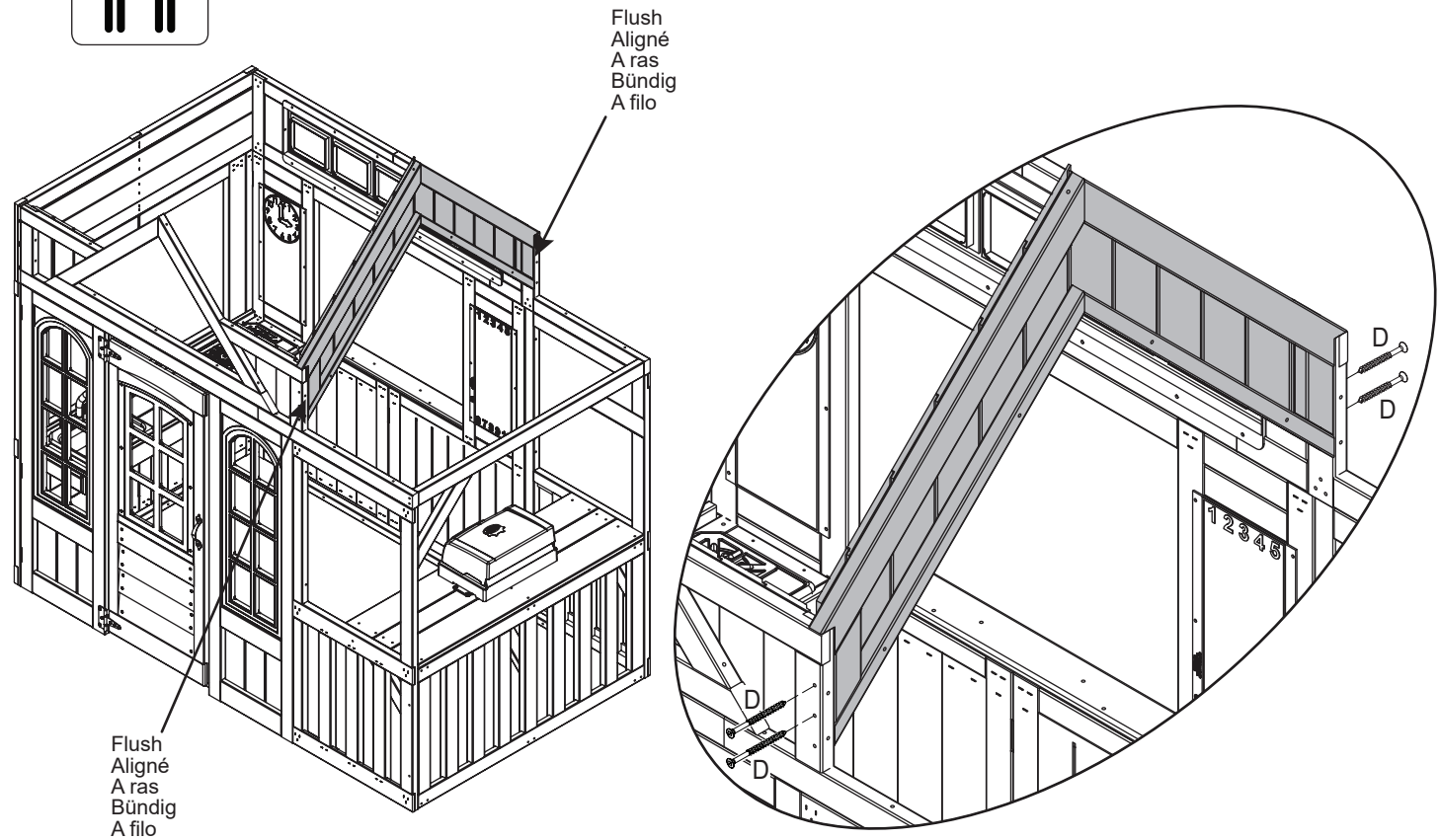

45

1 x 4463-BK
1 x 4452-SMGY
1 x 4451-SMGY
1 x 4450-SMGY

2 x G

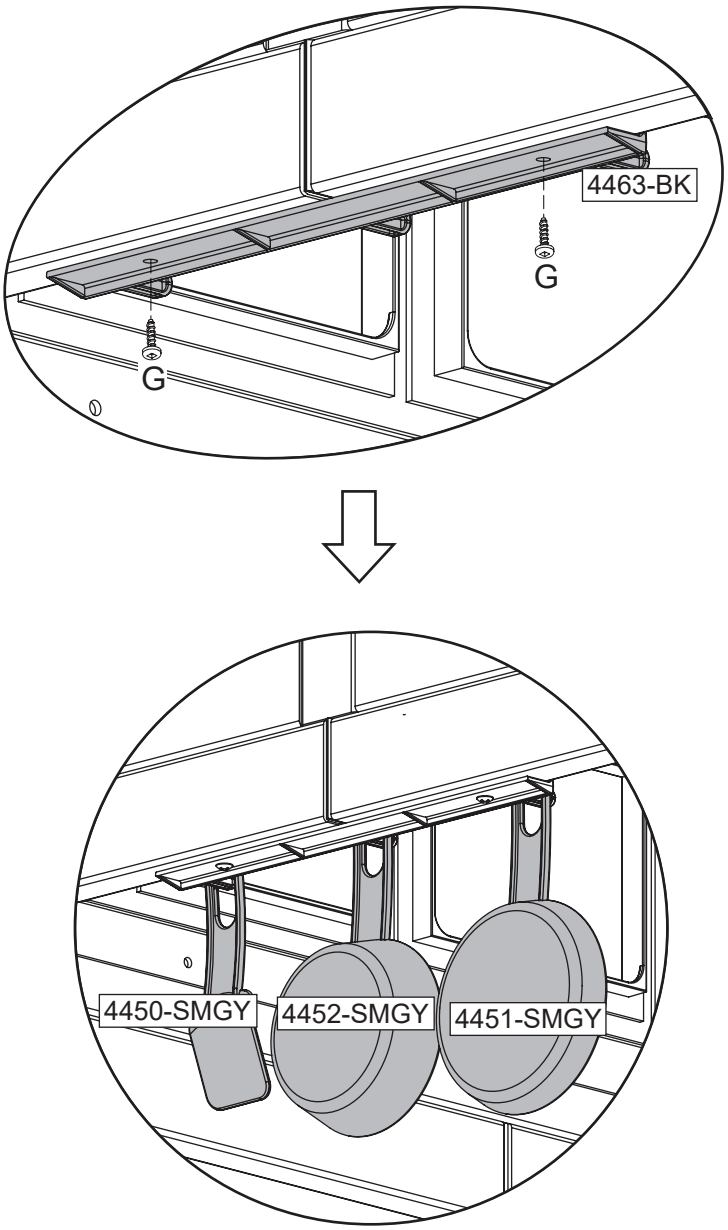

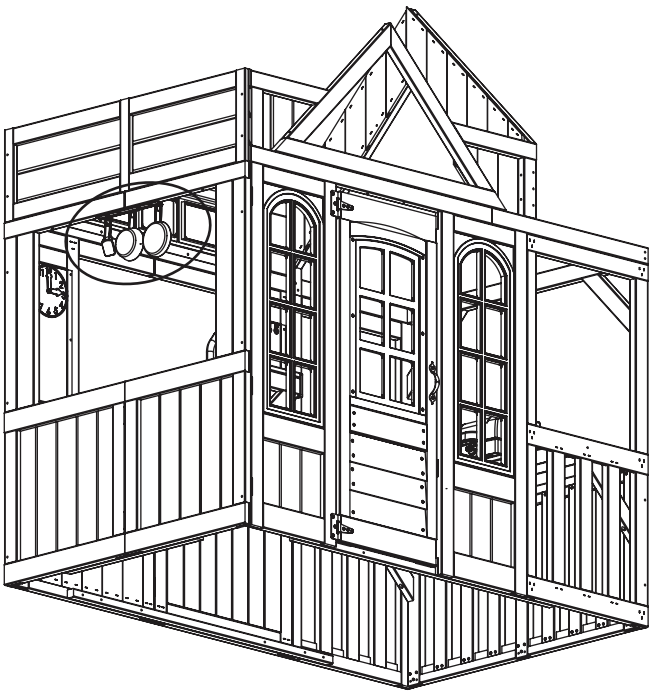

46 x 2

2 x 39

1 x E

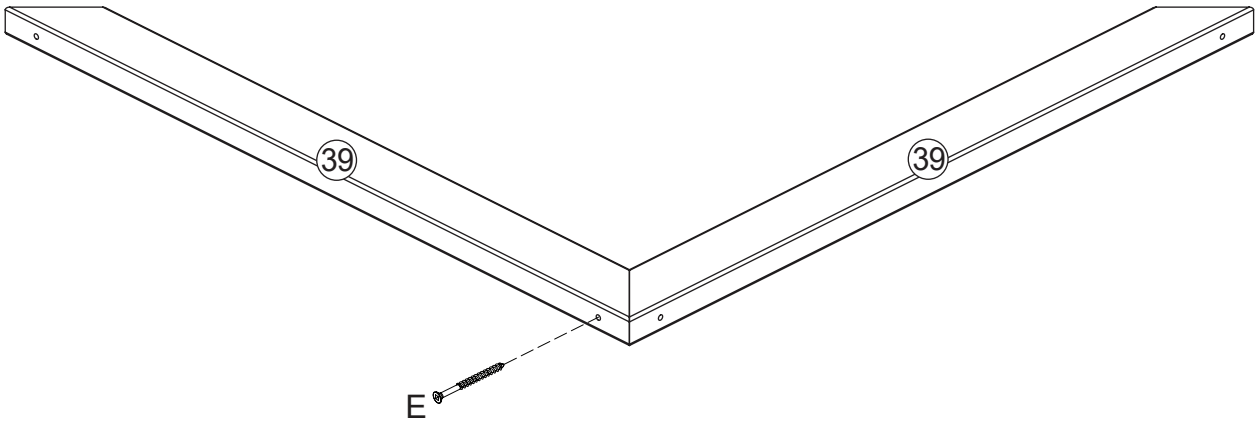

47

4 x E

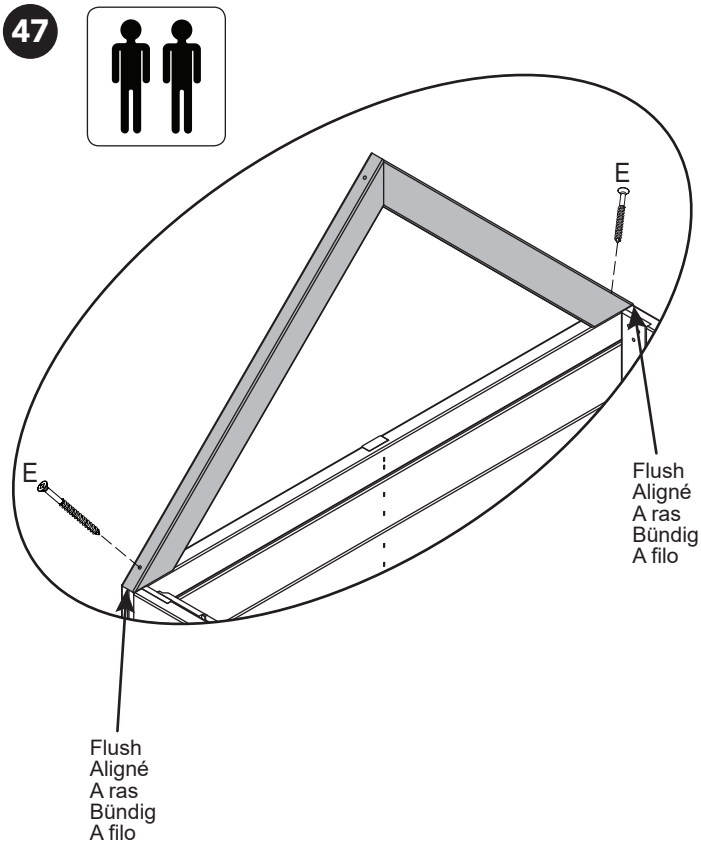

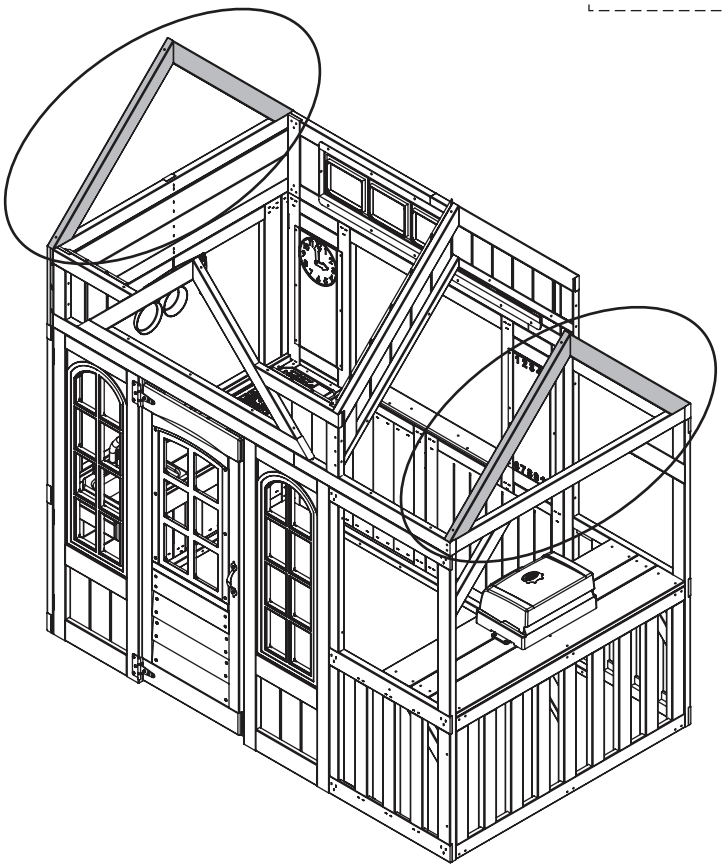

48

2 x (40)
1 x (41)

10 x C

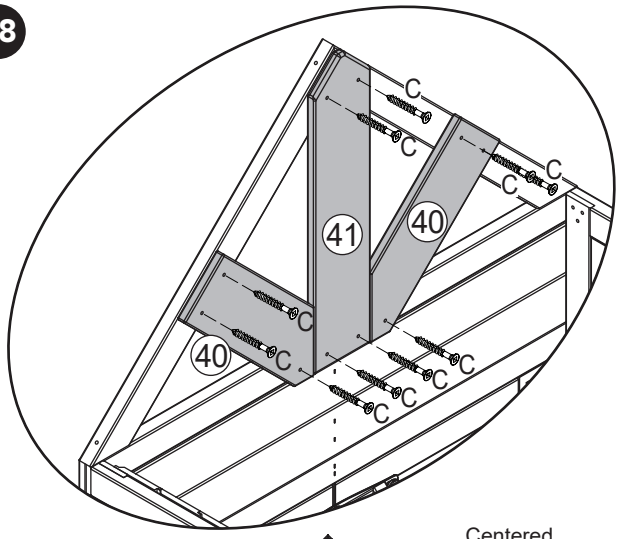

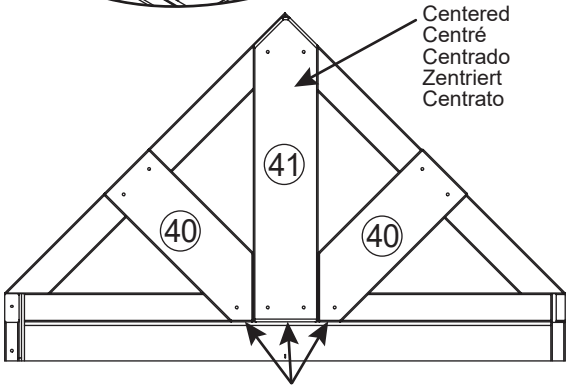

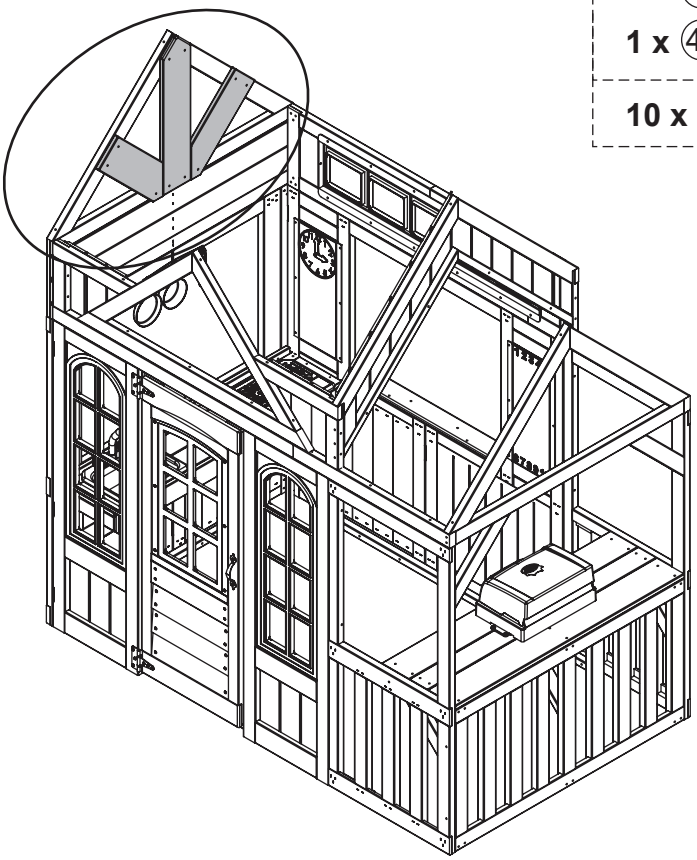

49

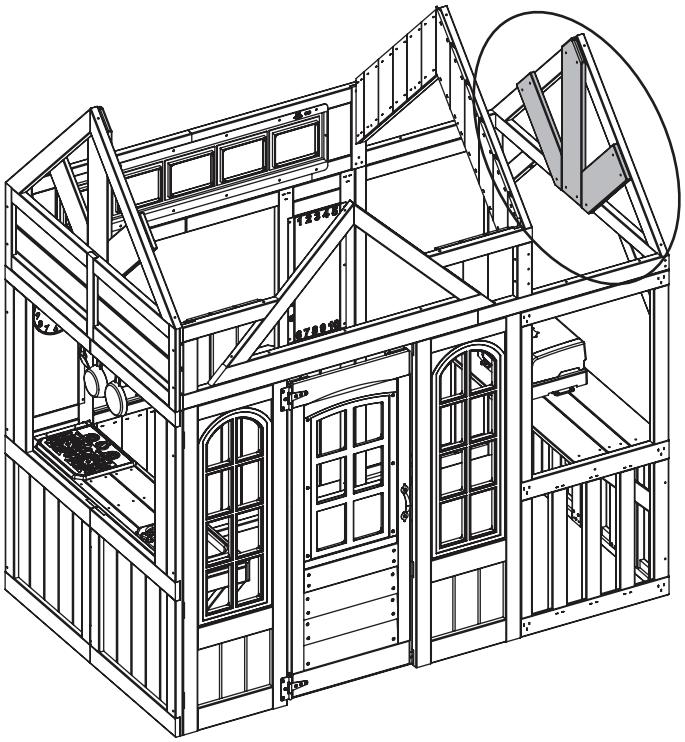

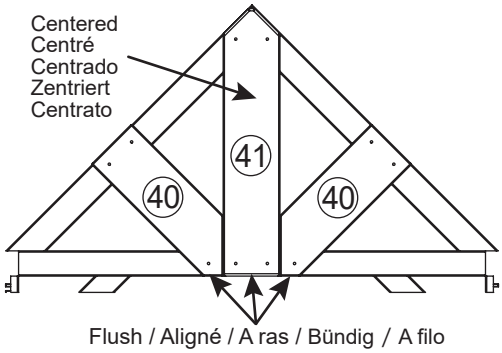

2 x 40
1 x 41
10 x C

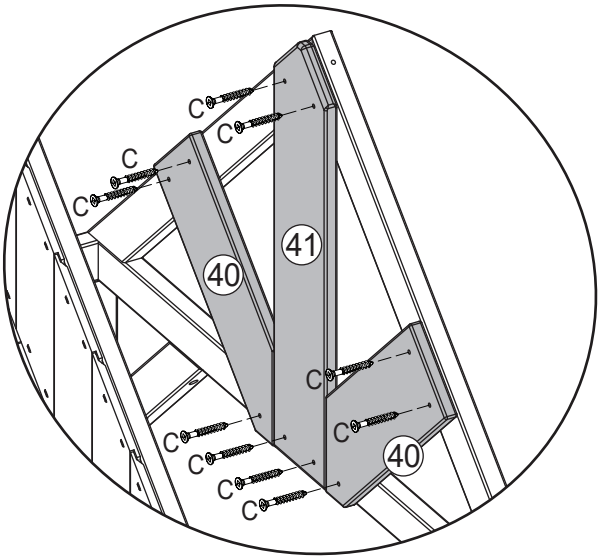

50

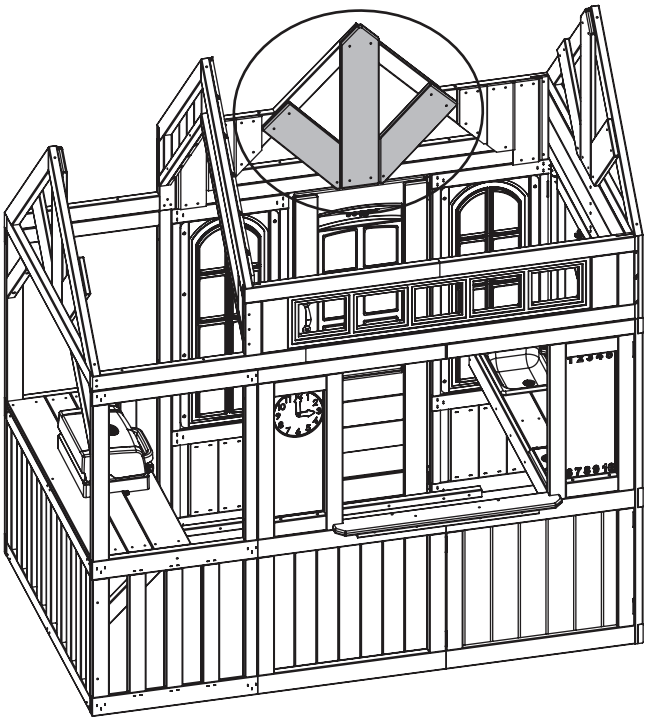

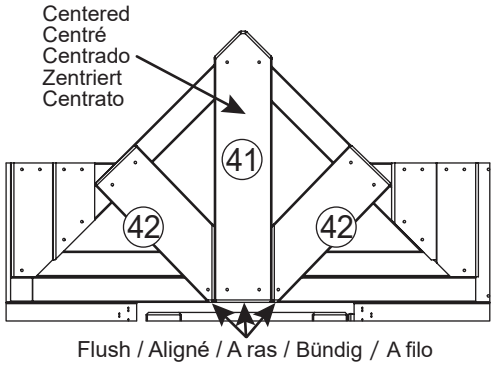

1 x 41
2 x 42
10 x C

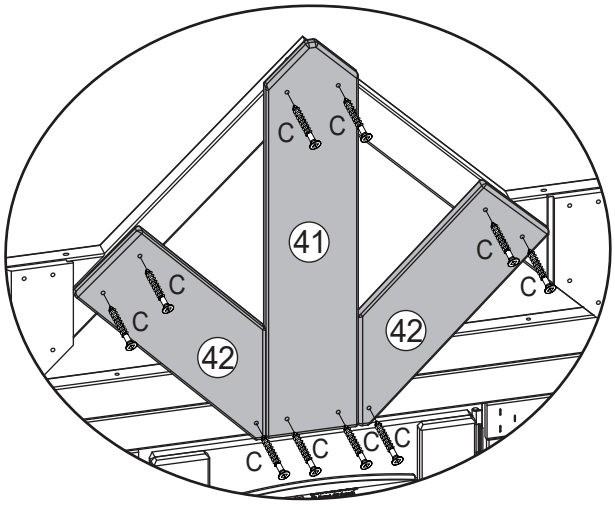

51

1 x 43
2 x C

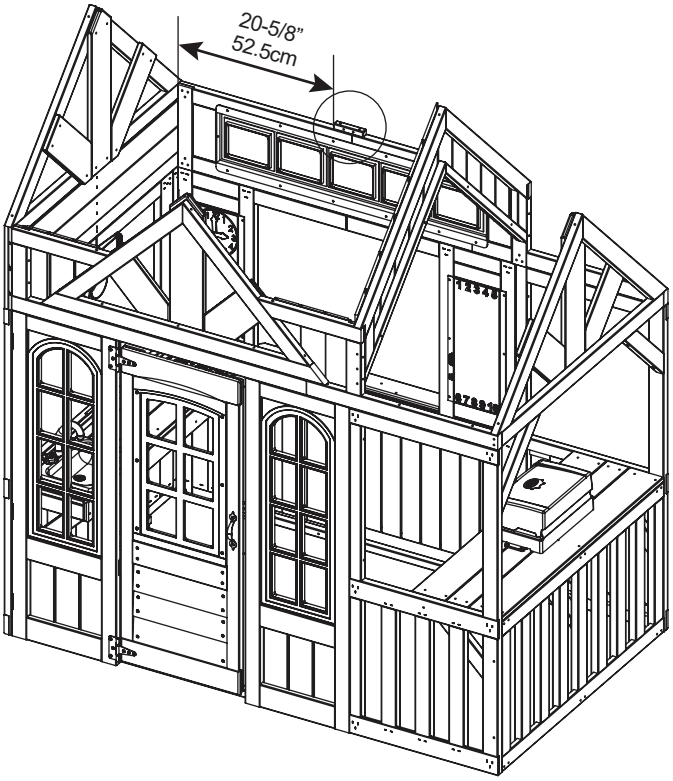

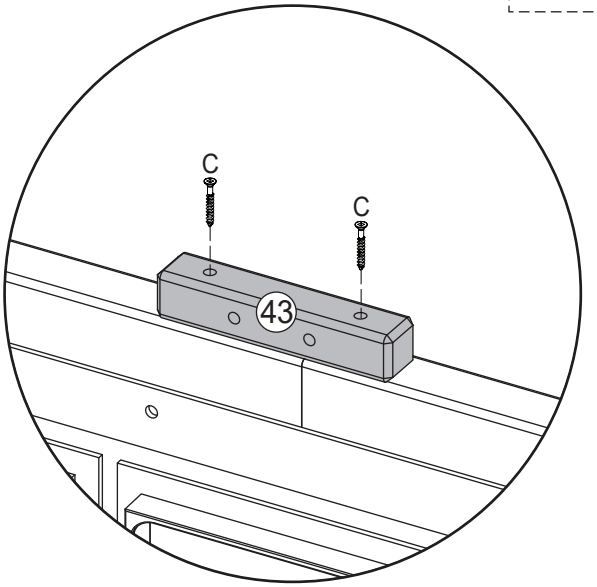

52

1 x 44
1 x 45
2 x 6096-a
4 x G

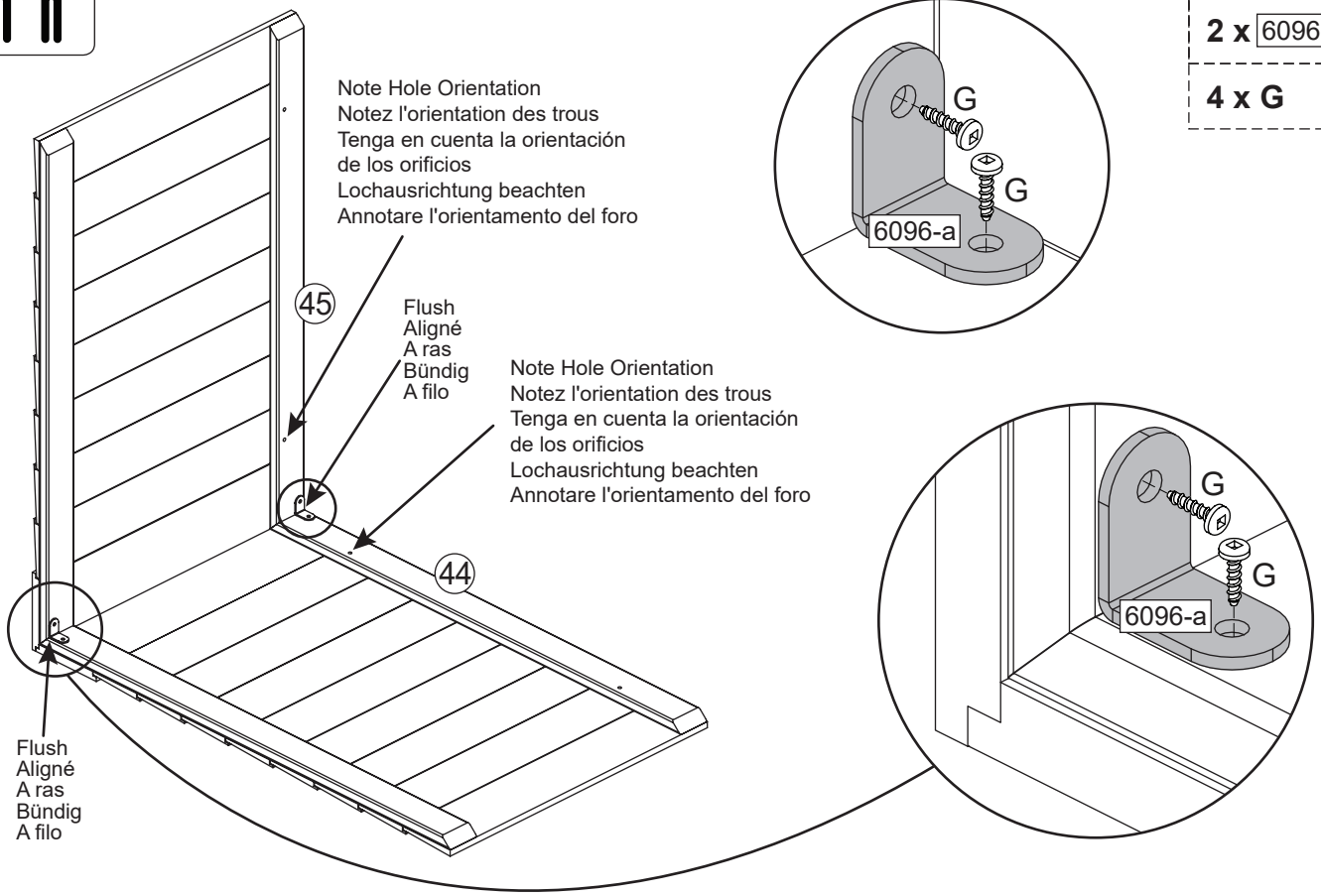

53

2 x 46

1 x 6096-b

4 x G

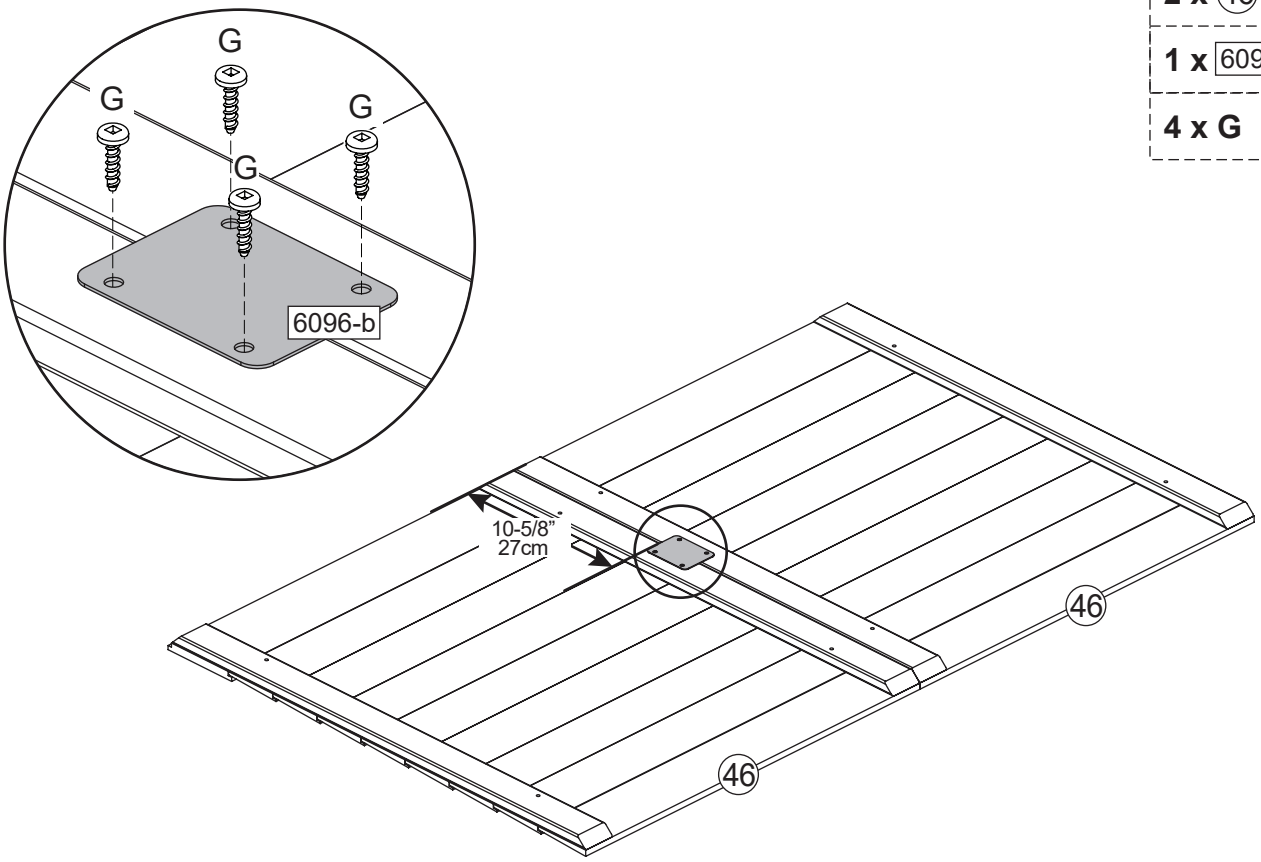

54

1 x 47

1 x 48

1 x 6096-b

4 x G

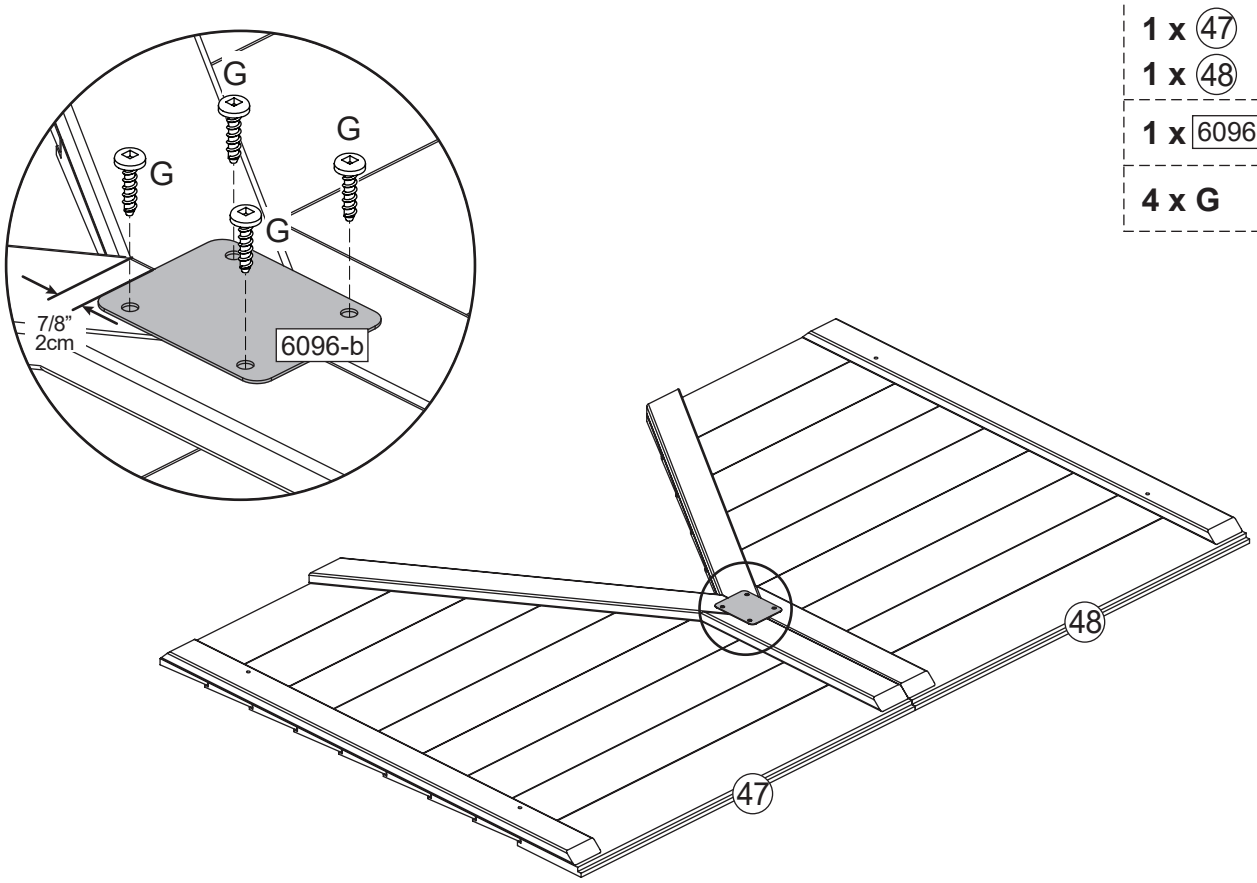

55

4 x 6096-a

8 x G

Flush
Aligné
A ras
Bündig
A filo

Flush
Aligné
A ras
Bündig
A filo

G
G
6096-a

G
G
6096-a

G
G
6096-a

Centered
Centré
Centrado
Zentriert
Centrato

56

4 x D

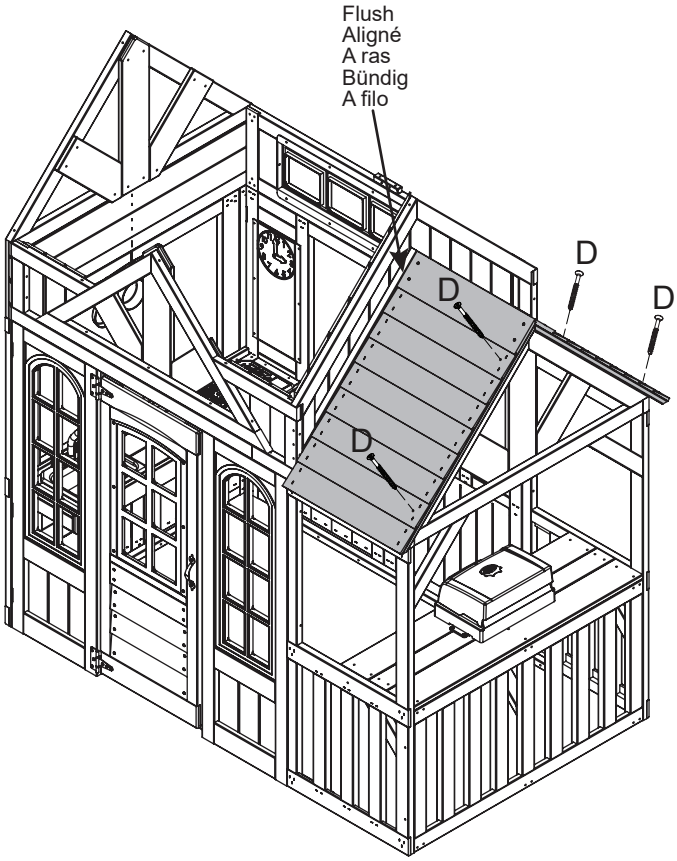

57

4 x E

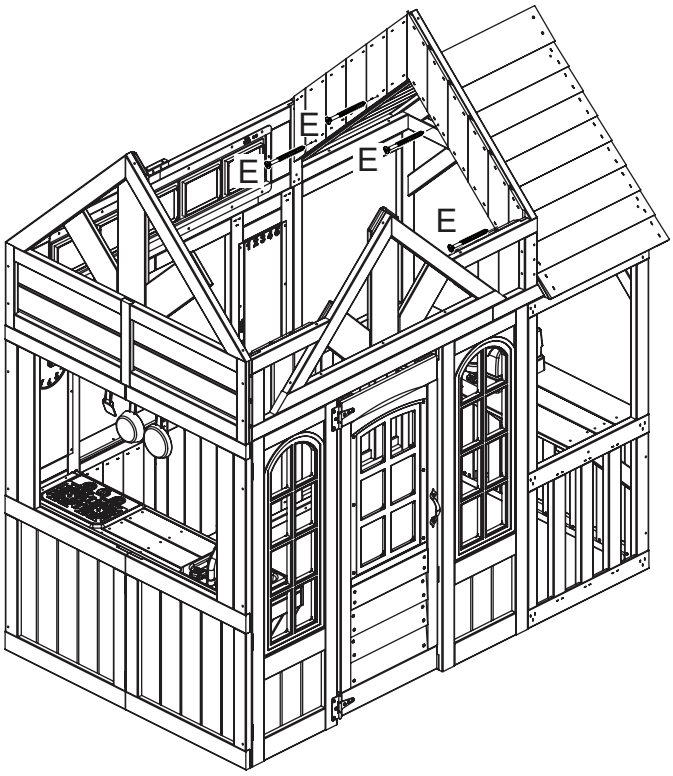

58

8 x D

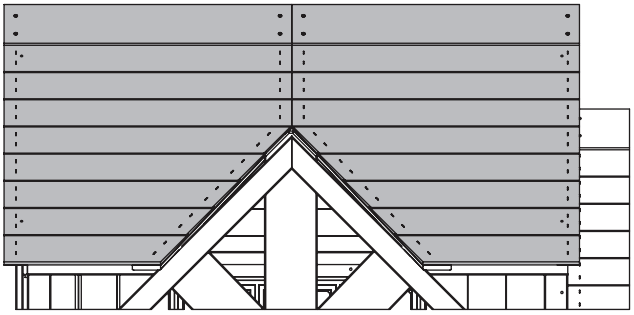

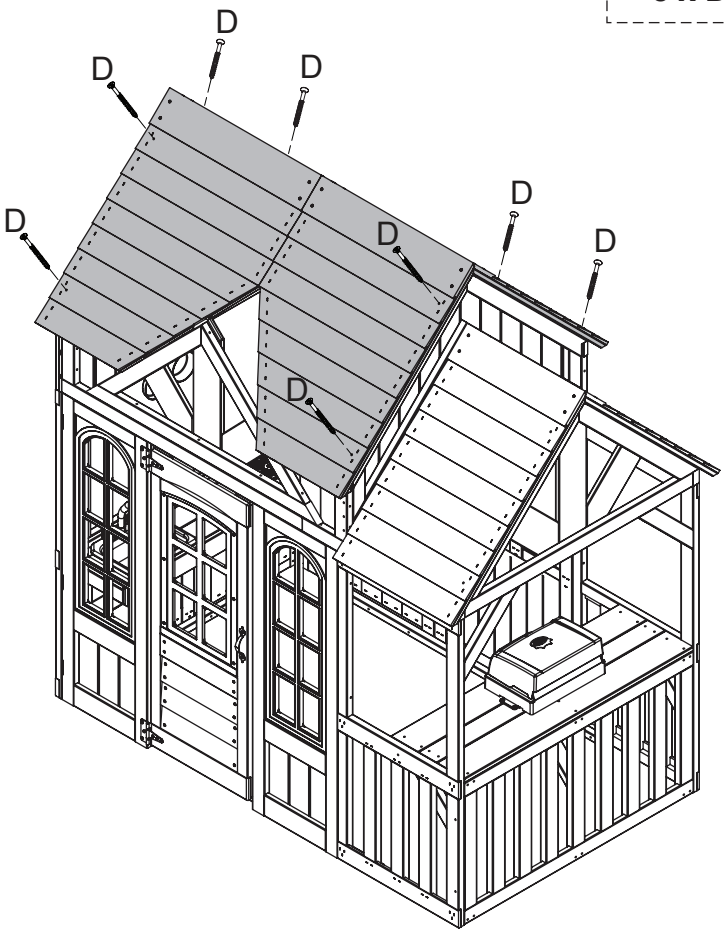

59

2 x D

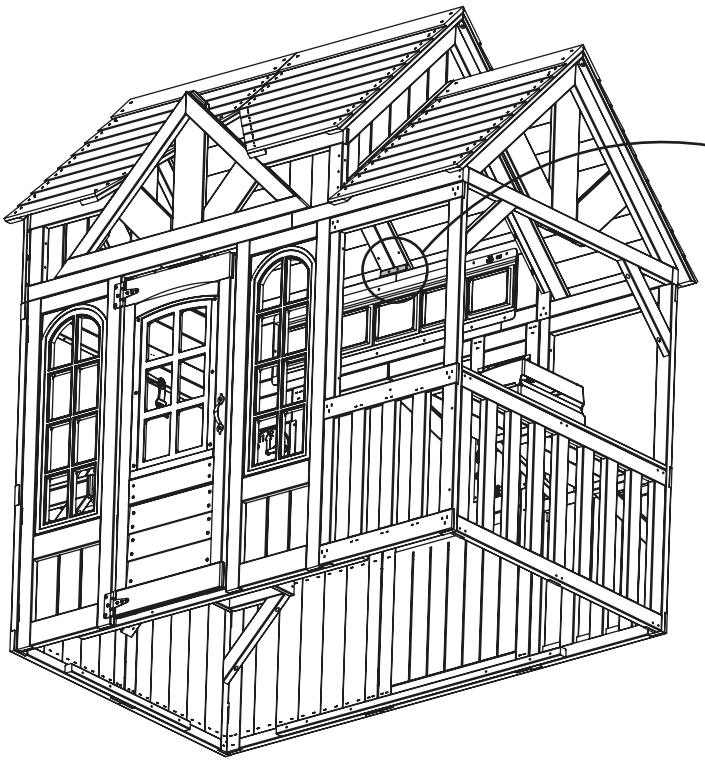

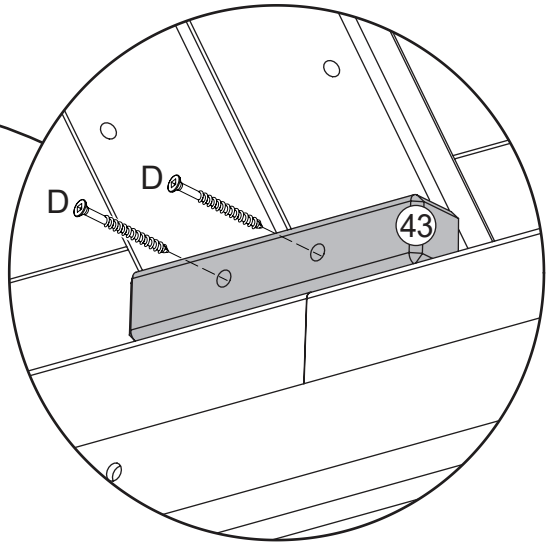

Important! Inside View
Important ! Vue intérieure
¡Importante! Vista interior
Wichtig! Innenansicht
Importante! Vista dall'interno

60

1 x 49
1 x 50
2 x 6096-c
2 x K

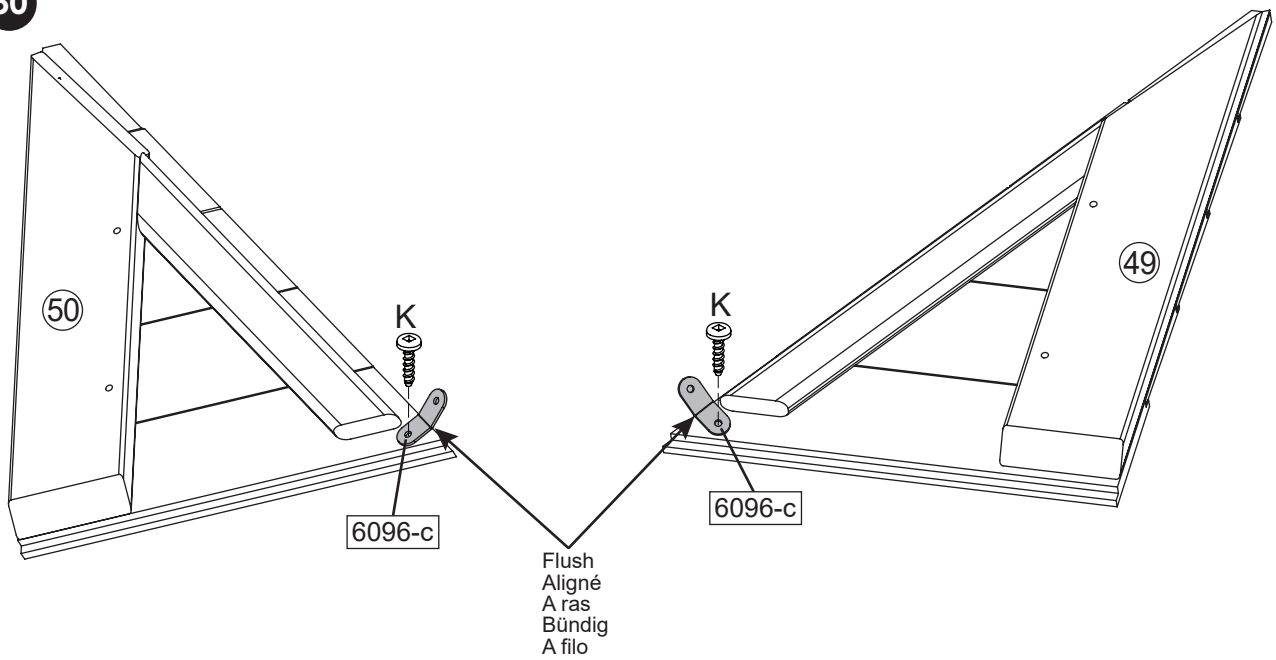

61

2 x D

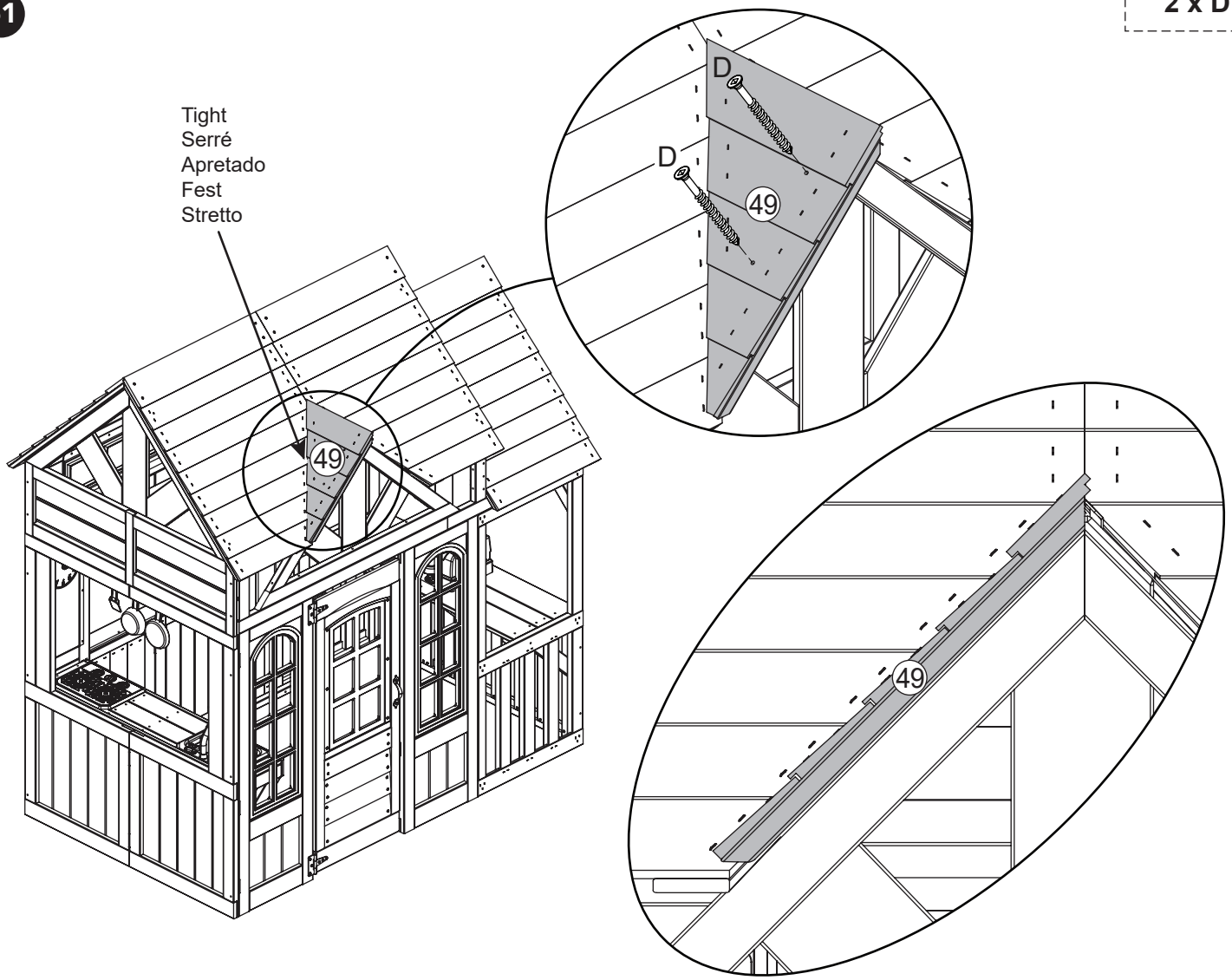

62

1 x K

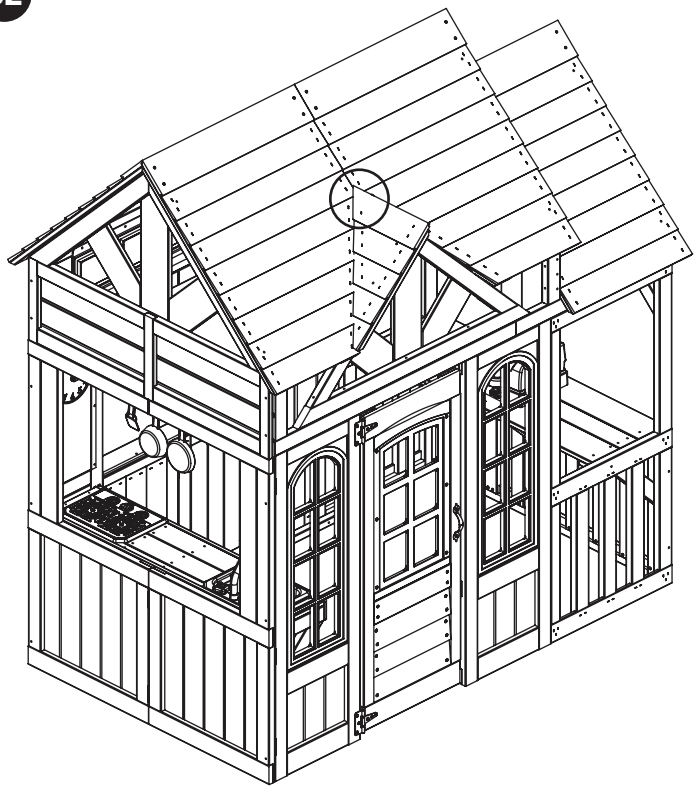

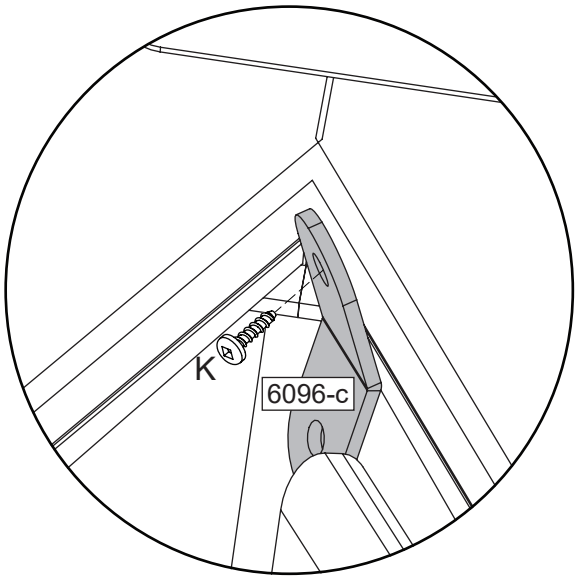

Important! Inside View
Important ! Vue intérieure
¡Importante! Vista interior
Wichtig! Innenansicht
Importante! Vista dall'interno

63

2 x D

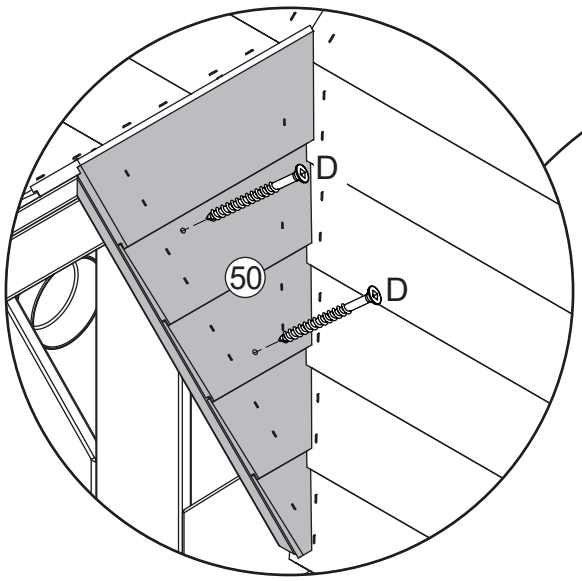

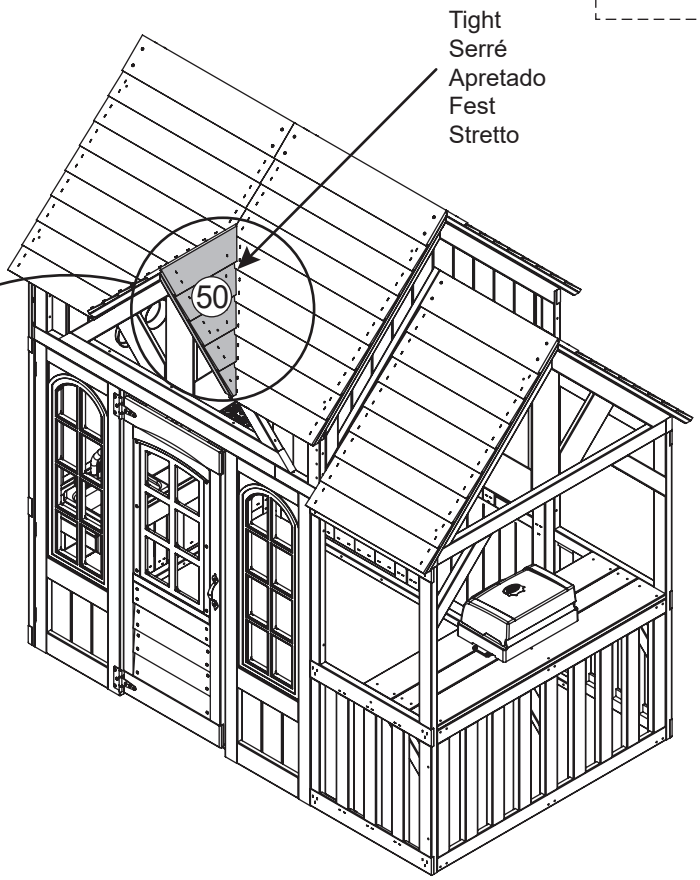

64

1 x K

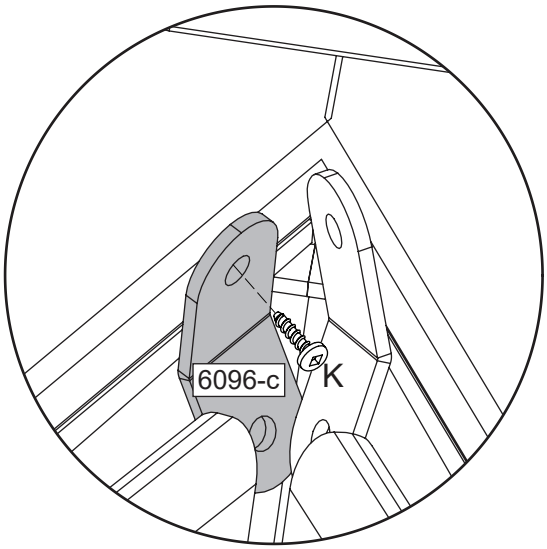

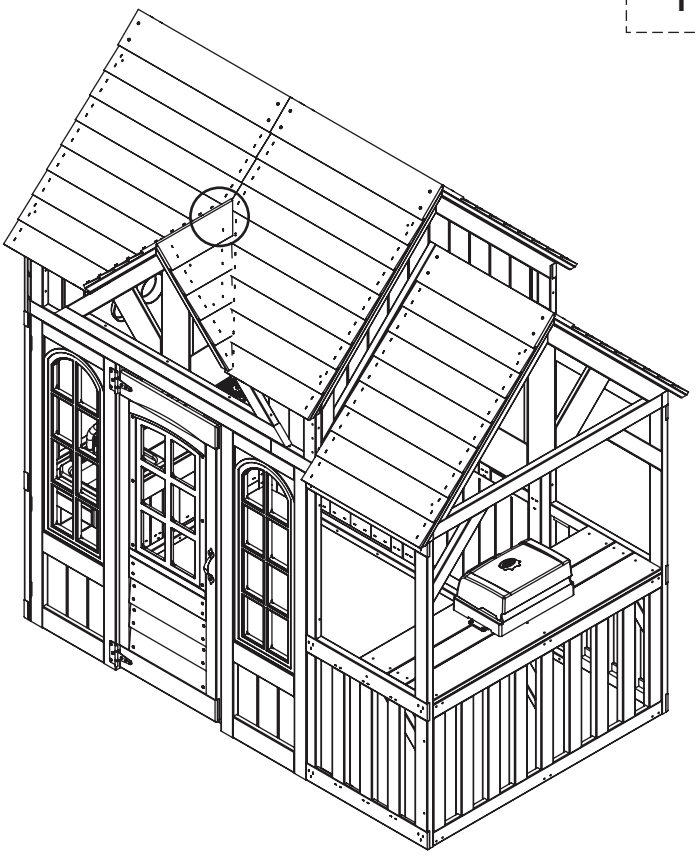

Important! Inside View
Important ! Vue intérieure
¡Importante! Vista interior
Wichtig! Innenansicht
Importante! Vista dall'interno

65

4 x G

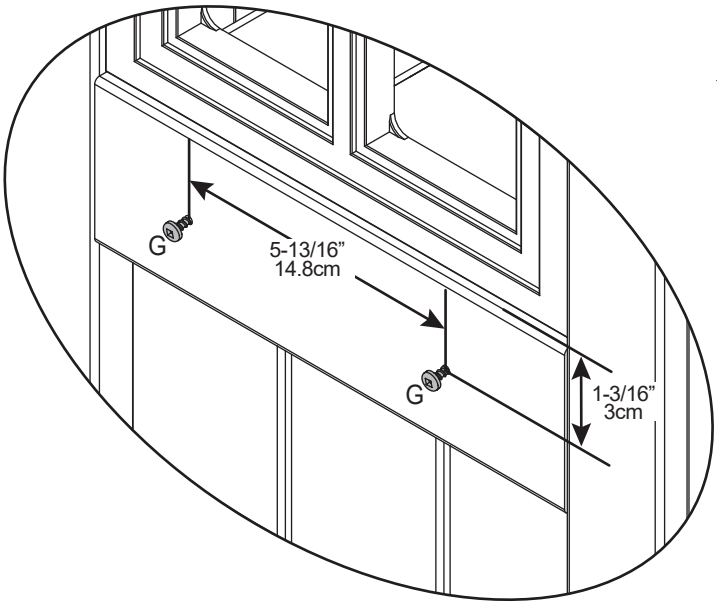

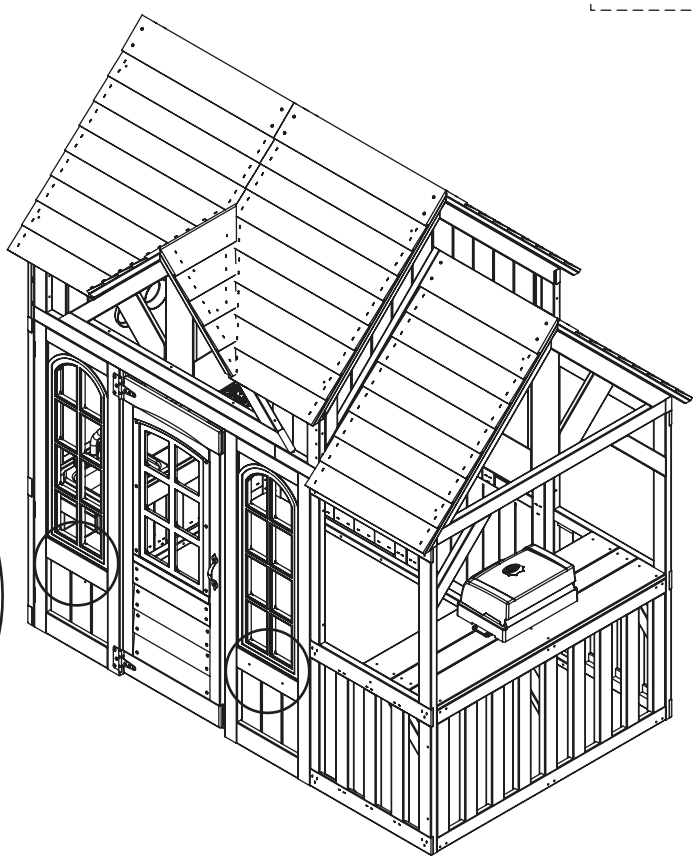

66

2 x 5383-MNRV

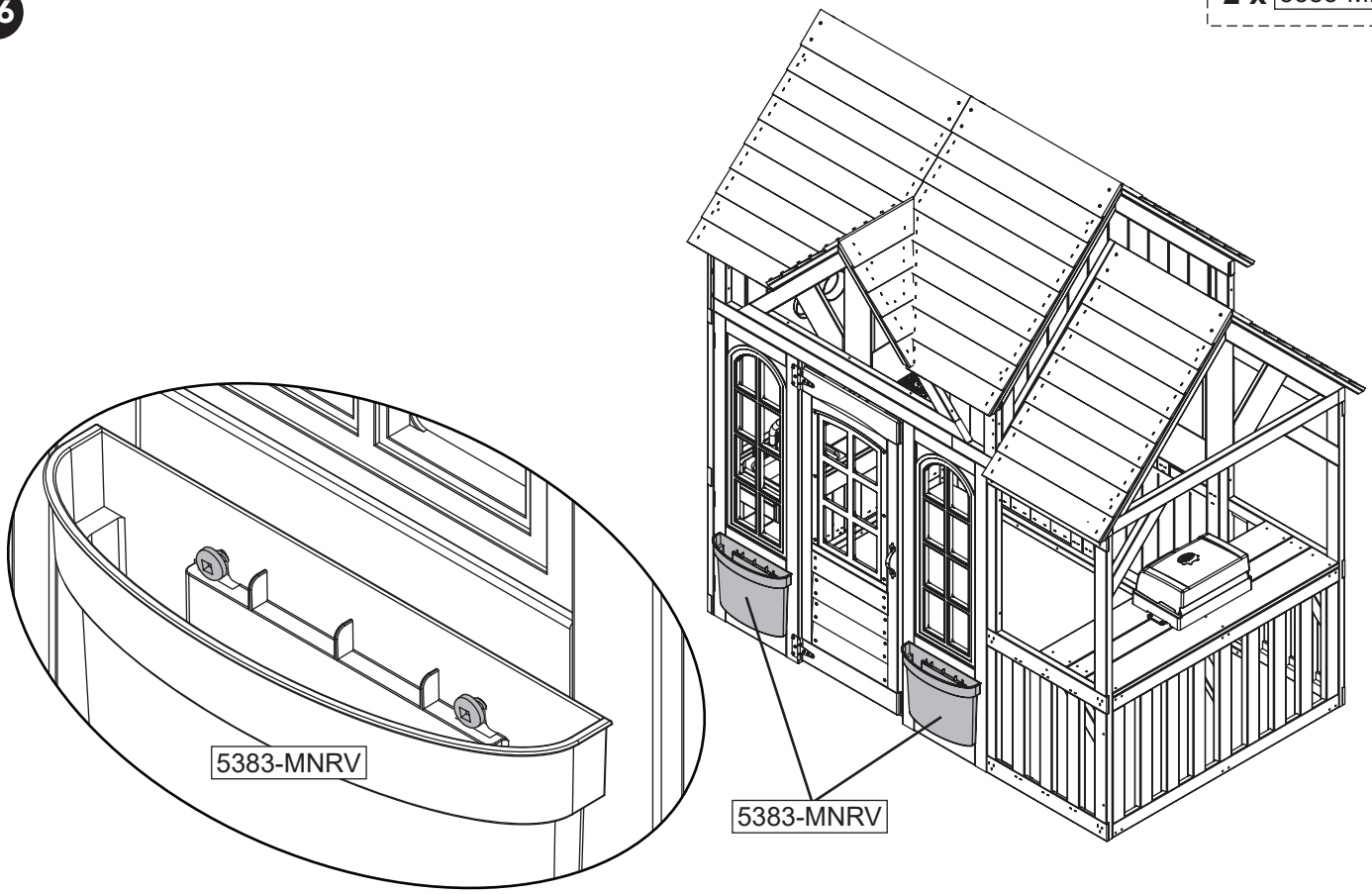

67

1 x 5177
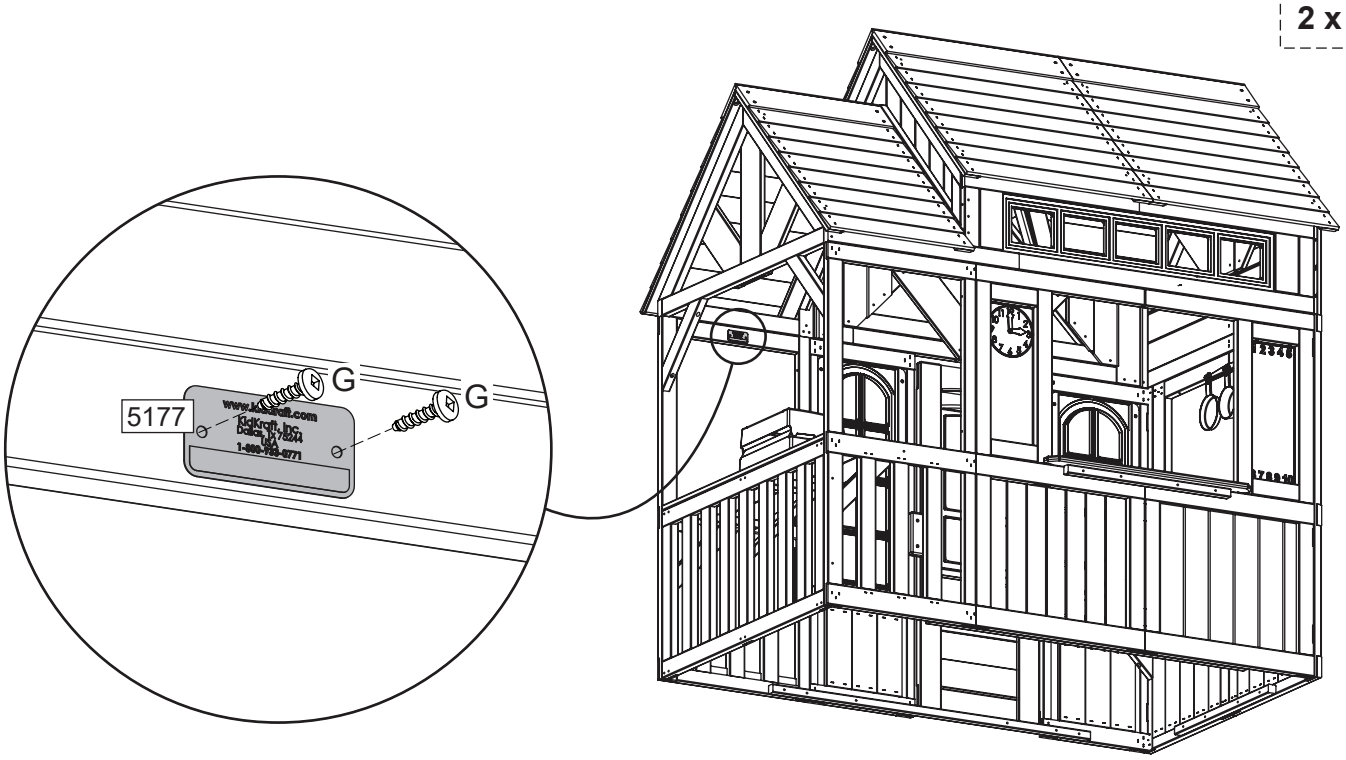
2 x G