Riobel

JI06

Robinet de bain 6" avec douchette
6" Tub faucet with hand shower

Jinny

*Les dimensions, les modèles et les finis présentés peuvent différer. / Sizes, models and finishes may differ from those presented.
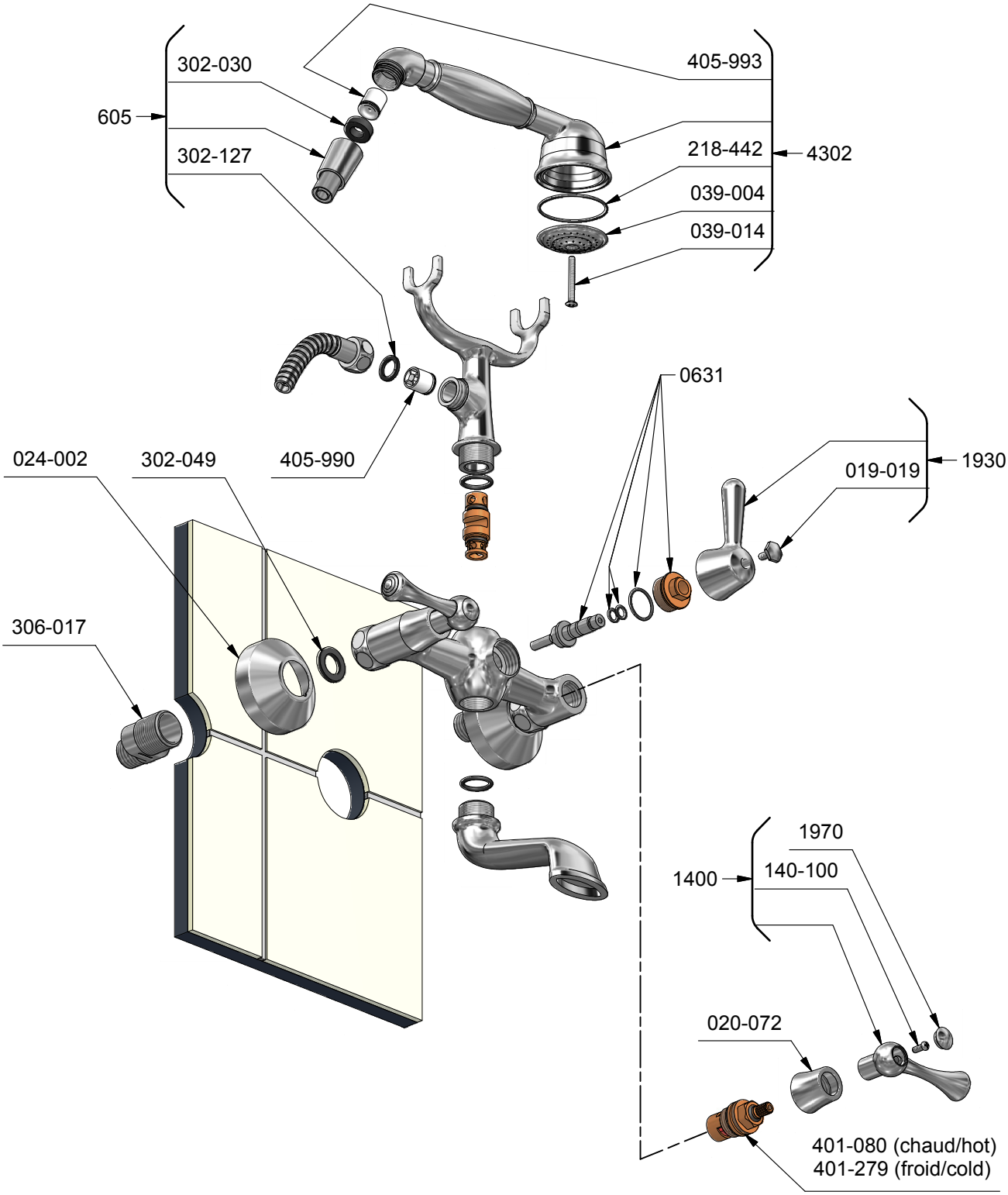
www.riobel.ca