Riobel

# Valve complète Type T/P avec contrôle de volume

# Type T/P complete valve with shut-off valve

## Provence

PR22-32-42

www.riobel.ca

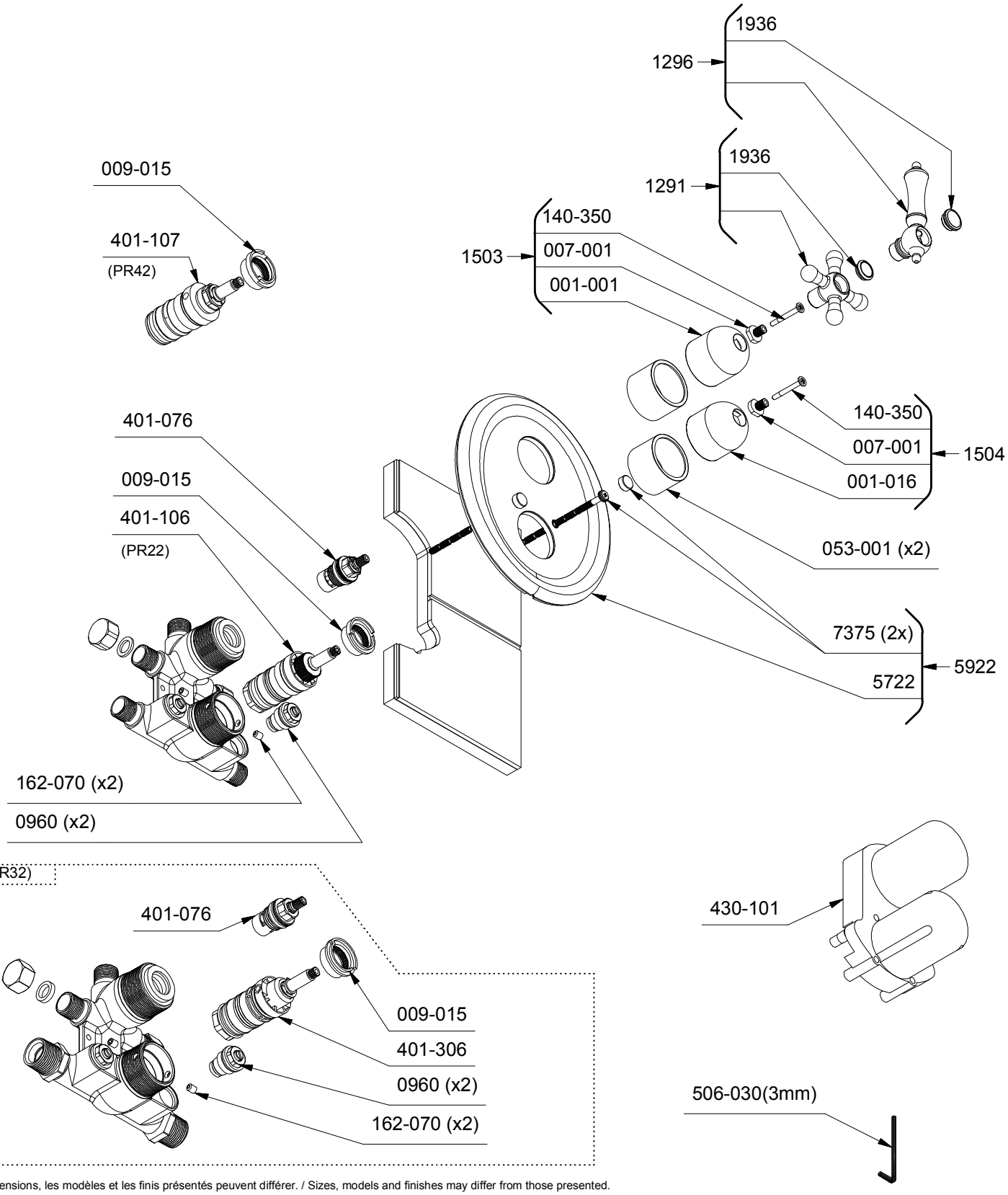


*Les dimensions, les modèles et les finis présentés peuvent différer. / Sizes, models and finishes may differ from those presented.


**Service à la clientèle** - Ontario, Ouest Canadien : 1-888-287-5354 Québec, Maritimes : 1-866-473-8442
**Customer service** - Ontario, Western Canada : 1-888-287-5354 Quebec, Maritimes : 1-866-473-8442
- United states : 1-866-473-8442