PRODUCT NUMBER	05983:WH 05984:BK

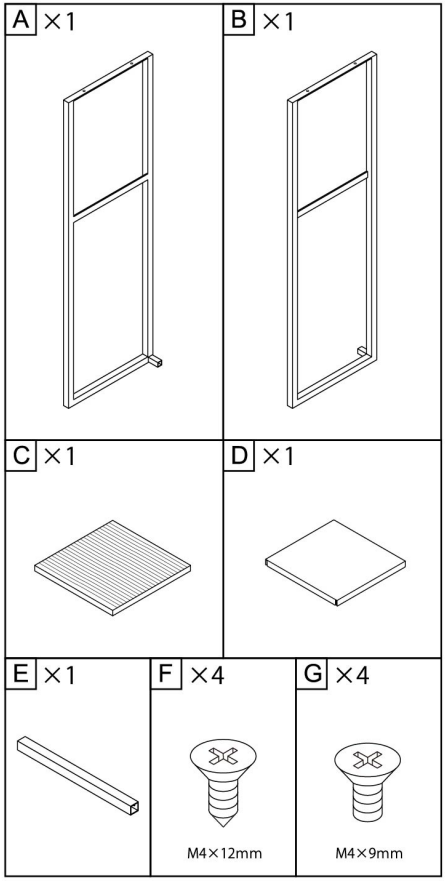

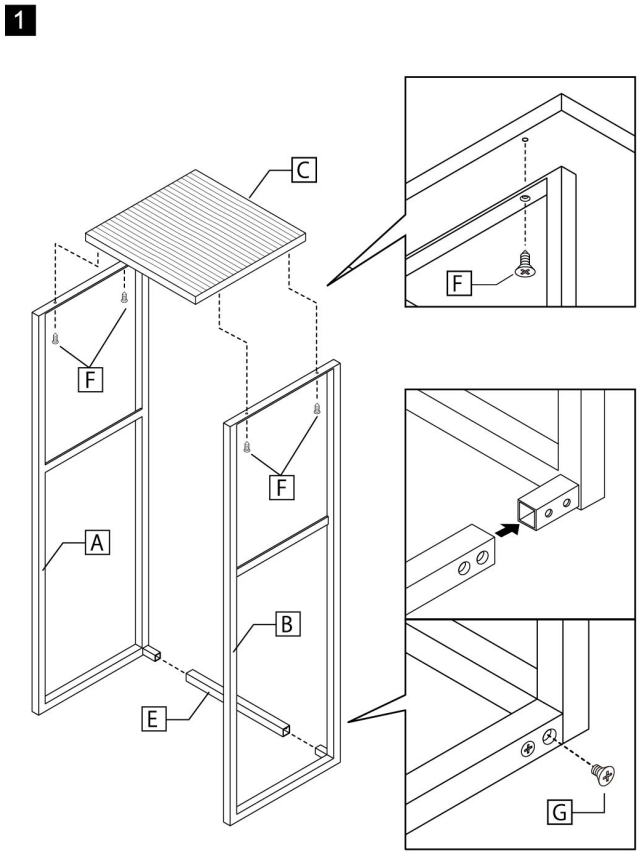

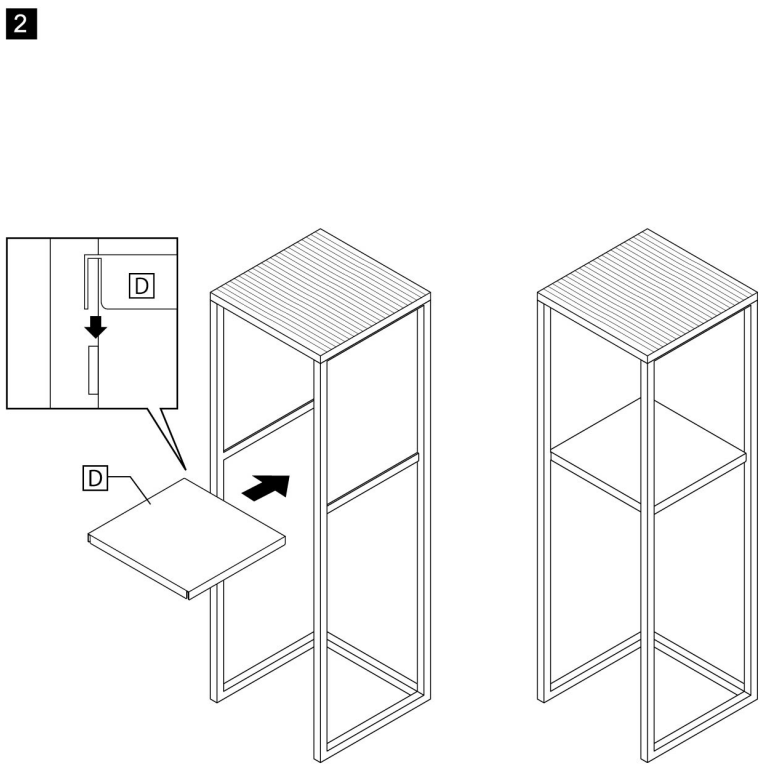

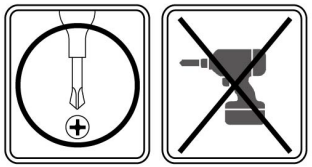

EN/
Tower Humidifier Stand
SIZE
9.8"w x 9.8"d x 31.5"h
25w x 25d x 80h cm
MATERIAL
Steel , Bamboo
Made in China.
Designed in Japan.

FR/
Tower Support Pour Humidificateur
TAILLE
25w x 25d x 80h cm
MATÉRIEL
Acier , Bambou
Fabriqué en Chine.
Conçu au Japon.

DE/
Tower Ständer Für Luftbefeuchter
GRÖSSE
25w x 25d x 80h cm
MATERIAL
Stahl , Bambus
In China hergestellt.
Entworfen in Japan.

ES/
Tower Soporte Para Humidificador
TAMAÑO
25w x 25d x 80h cm
MATERIAL
Acero , Bambú
Hecho en China.
Diseñado en Japón.

JP/
加湿器スタンド タワー
SIZE
25w x 25d x 80h cm
MATERIAL
本体：スチール（粉体塗装）
天板：竹
Made in China.
Designed in Japan.

Yamazaki

www.theyamazakihome.com
Imported by:
YAMAZAKI EUROPE GmbH / Immermannstr. 33, 40210 Dusseldorf, Germany
YAMAZAKI USA Inc. / 67 West St, Brooklyn, NY 11222 United States
YAMAZAKI Co., Ltd. / 奈良県生駒郡安堵町窪田85 1-1