Valve complète 4 voies coaxiale Type T/P ¾"

4-way Type T/P ¾" coaxial complete valve

KS

KSTQ83

www.riobel.ca

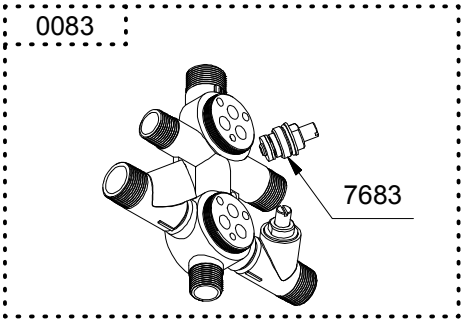

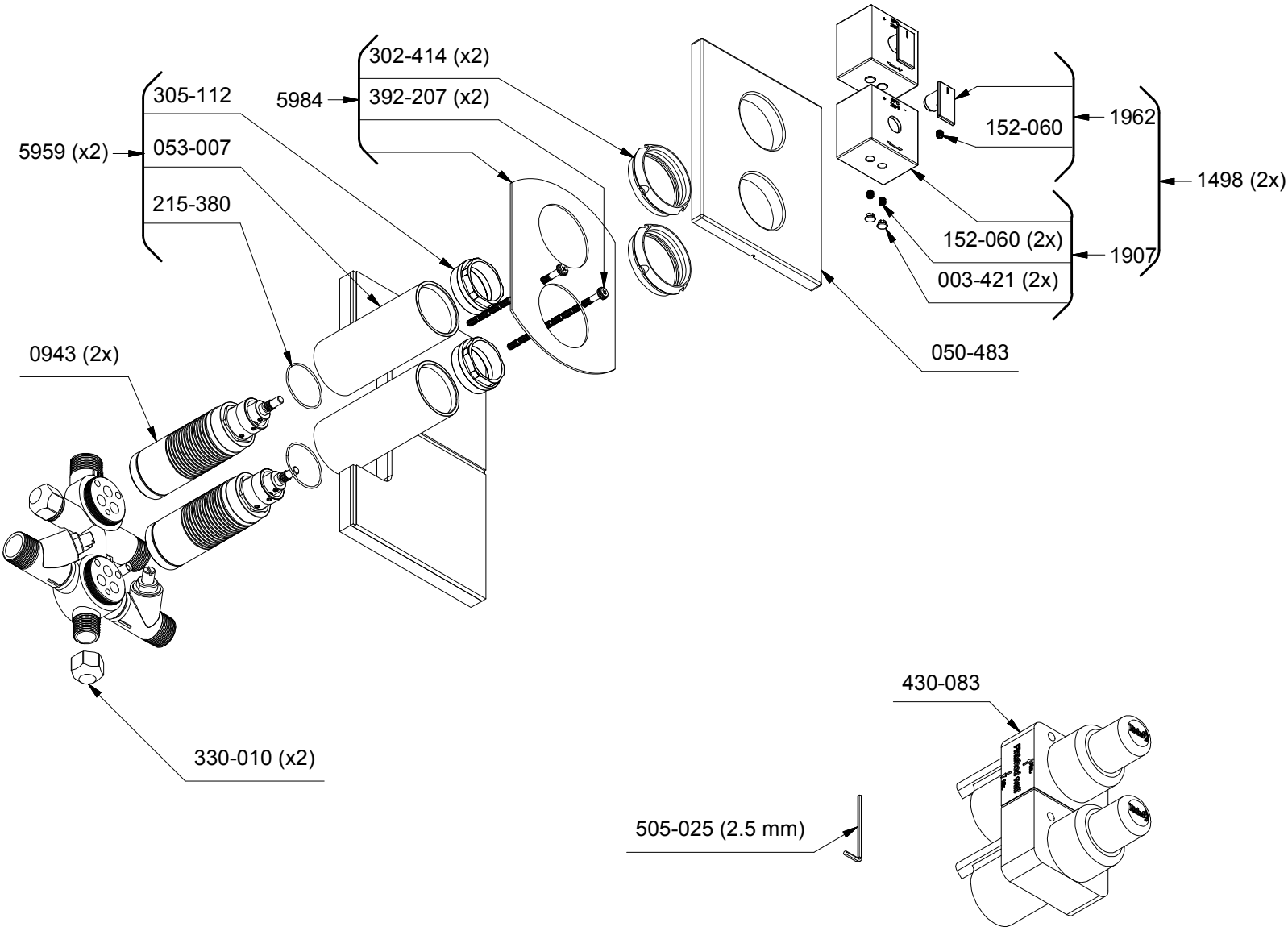

*Les dimensions, les modèles et les finis présentés peuvent différer. / Sizes, models and finishes may differ from those presented.

Service à la clientèle - Ontario, Ouest Canadien : 1-888-287-5354 Québec, Maritimes : 1-866-473-8442
Customer service - Ontario, Western Canada : 1-888-287-5354 Quebec, Maritimes : 1-866-473-8442
- United states : 1-866-473-8442

KSTQ83-EXP **Rev : 00** **2014-11-28**