Dubourgel

By BEMIS

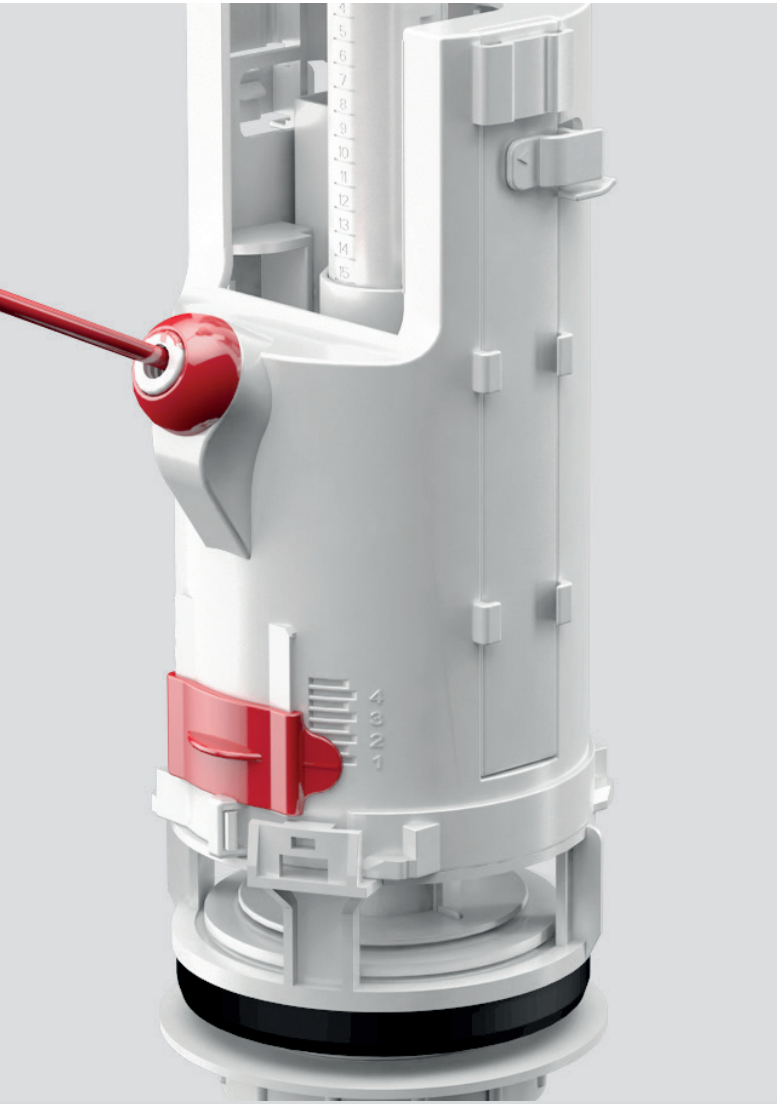

bemisemea.com

Catalogue 2022

SOMMAIRE

4 DUBOURGEL DEVIENT BEMIS

5 FORCE DE VENTE

6 - 7 OUTILS PROMOTIONNELS

8 - 9 BATI EPURE

10 - 30 ABATTANTS

14 - 20 Thermodur

21 - 22 Bois

23 - 28 Polypropylène

29 - 30 Collectivités

31 - 53 MECANISMES DE CHASSE D'EAU

31 - 36 Ensembles complets

37 - 47 Soupapes

48 - 53 Robinets

54 - 58 RÉSERVOIRS

59 - 63 ACCESSOIRES

64 - 69 ÉVACUATIONS

70 - 82 PIÈCES DÉTACHÉES

83 CONDITIONS GÉNÉRALES

DUBOURGEL devient BEMIS

En 2016, la société de fabrication Bemis a acquis Dubourgel – une étape importante qui nous a permis de compléter notre offre de produits en Europe. Pour Dubourgel, faire partie de Bemis, c'est bénéficier de la puissance d'un groupe international, d'une capacité de fabrication et d'innovation étendue ainsi que d'une grande complémentarité de produits.

Pourquoi changeons-nous de marque ?

Avec notre expansion continue et la demande croissante des consommateurs, nous avons décidé de nous présenter sous une seule marque afin de nous concentrer sur notre engagement : être un partenaire fiable pour nos clients. Cela signifie la mise en œuvre d'une stratégie de marque qui permettra à Dubourgel de devenir Bemis. Afin d'assurer une transition du patrimoine de Dubourgel, ce changement se produira progressivement. En attendant, la marque se présentera sous l'enseigne de «Dubourgel by Bemis».

Qu'est-ce que ce changement signifie pour vous?

Vous recevrez toujours les mêmes produits de qualité à des prix compétitifs. Les produits Dubourgel seront mis à jour avec le nouveau logo Dubourgel by Bemis, mais vous pourrez continuer à commander aux mêmes références. Les modalités de facturation et de paiement resteront identiques. À partir de cette année, les produits Dubourgel «cohabiteront» avec les nouveaux produits issus de la marque Bemis.

Quels sont vos avantages?

- Une gamme étendue avec des produits innovants et de haute qualité.
- Le système de fixation pour abattants de toilette le plus résistant du marché mondial.
- Un savoir-faire dans la conception avec 3 principaux matériaux : le bois moulé, le thermodur et le polypropylène pour fabriquer produits et accessoires
- Le service clients s'améliore grâce à des outils de Communication et d'information plus complets.
- Vous trouverez rapidement le produit adapté à vos besoins.
- La logistique est optimisée, ce qui permet la disponibilité des produits, la fiabilité de la chaîne d'approvisionnement, une plus grande flexibilité.
- Des produits de qualité, fabriqués en Europe avec des matériaux et des procédés écologiques.

Dubourgel → Dubourgel By BEMIS → BEMIS

Qualité, savoir-faire, innovation, tels sont les principes de la société Bemis depuis 1901. Propriété familiale pour la quatrième génération, Bemis propose des produits de qualité et brevetés pour une grande variété d'industries au service des consommateurs, du commerce, du médical et de l'industrie mondiale.

Burnley, Grande Bretagne

Grenoble, France

Ivanić Grad, Croatie

Sheboygan Falls, États-Unis

Monterrey, Mexique

CARTE DES CONTACTS

01 NORD

François DE-MEREUIL
06 07 05 10 66
francois-de-mereuil@wanadoo.fr

02 ÎLE DE FRANCE

Germain CLAUDE
07 87 24 16 64
germain@bc-distribution.net

Jérôme BILLARD
06 50 65 61 67
jerome@bc-distribution.net

03 OUEST

Sébastien MAHÉ
06 63 15 82 48
sebastien.mahe@cvsm.fr

04 CENTRE

Nicolas MARCEL
06 72 76 20 20
marcelnicolas@free.fr

05 SUD-OUEST

Philippe Secches
06 14 64 87 29
philippe@secches.fr

Enzo Secches
06 25 87 27 52
enzo@secches.fr

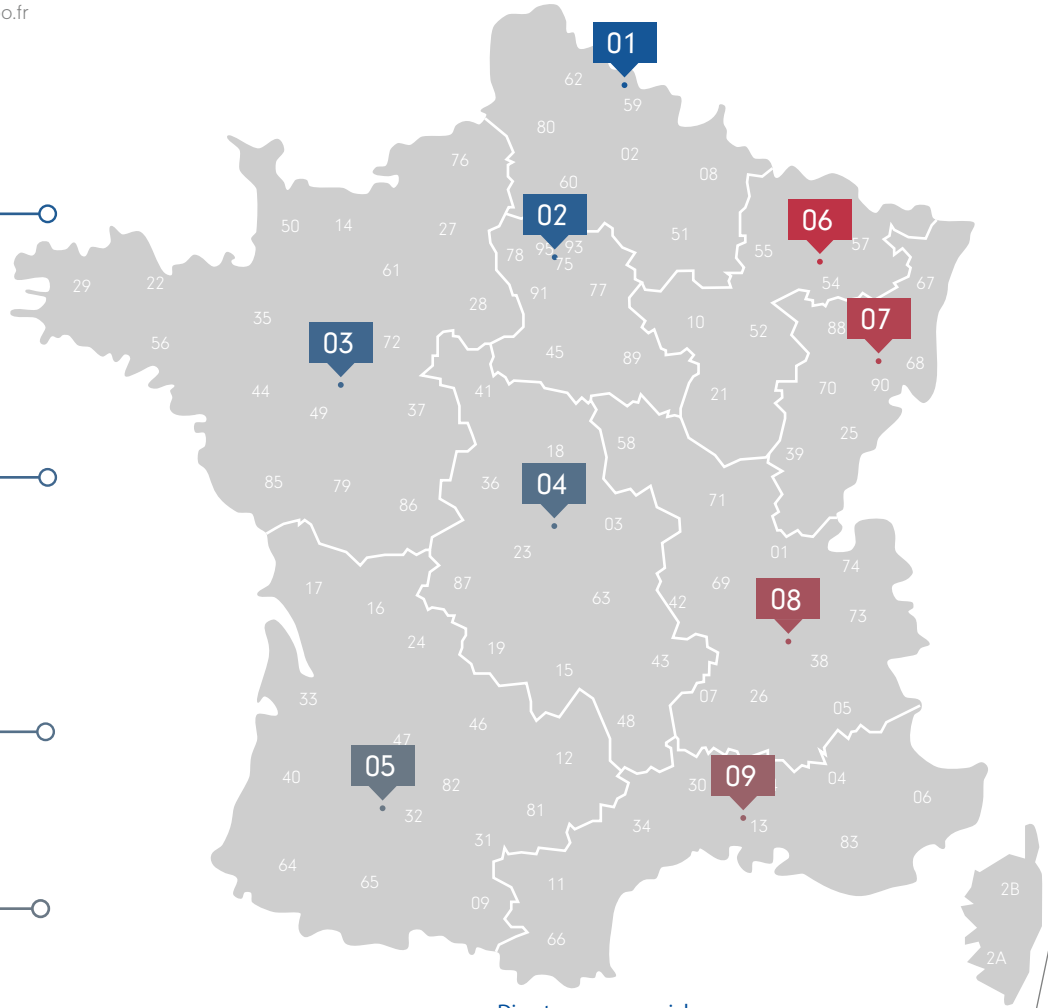

EST 1 06

Phillipe COLIN
06 22 78 62 97
phcolin.aca@outlook.com

EST 2 07

Eric FAGUET
06 71 63 81 28
acaefaguet@aol.com

RHÔNE-ALPES 08

Cherifa DETALLE
07 66 12 57 08
cherifa.detalle@bemismfg.com

SUD-EST 09

Xavier ASTRO
06 33 26 67 32
xavier.astro@hotmail.fr

MARTINIQUE/GUADELOUPE GUYANE/ ST-MARTIN ST-BARTHÉLÉMY 10

Sébastien CORBELLI
+1 (786) 925 1782
s.corbelli@a2cusa.com

Directeur commercial
Saïd Mahmoudi - 07 83 80 31 66 - said.mahmoudi@bemismfg.com

LES OUTILS PROMOTIONNELS

Dubourgel by Bemis se ré-invente et apporte sa contribution dans l'embellissement de vos points de ventes.

Plus moderne et plus engagé auprès de vos forces de vente, notre marque évolue vers des outils promotionnels de plus en plus efficaces.

Box palettes, présentoirs...Ce sont autant de supports qui mettront en valeurs vos linéaires.

L'ensemble de ces outils sont disponibles auprès de votre agent commercial.

BOX MÉCANISMES

Box en carton pour mécanismes de chasse :

- H 112 cm
- H 87 cm (hors fronton)
- L 78 cm
- P 58 cm

Plusieurs frontons disponibles

PRÉSENTOIR MÉCANISMES

Présentoir ensemble universel :

- H 56 cm
- H 45 cm (hors fronton)
- L 25 cm
- P 17 cm

PRÉSENTOIR ABATTANTS

Présentoir en bois pour abattants :

- H 208 cm
- H 119 cm (hors fronton)
- L 52 cm
- P 39 cm

Plusieurs frontons disponibles

DESIGN, HYGIÈNE ET FONCTIONNALITÉ

EPURE offre un design contemporain et des lignes simples avec sa façade en verre et ses côtés en aluminium brossé. Très compact, il s'installe facilement et assure une maintenance et un entretien aisé grâce à son couvercle en verre Sécurit à fixation magnétique.

Les commandes chromées pneumatiques offrent un toucher très agréable et leur design particulièrement soigné contribue à l'esthétique de l'ensemble. Bati-support pour cuvettes suspendues facile, rapide à installer et design.

Constitué d'une structure métallique recouverte en façade et sur le dessus d'un verre sécurit et habillée sur les côtés d'une finition aluminium. Armature métallique anti-corrosion répondant au critère de charge (400 kg) du standard CE.

Couvercle en verre Sécurit à fixation magnétique facilement amovible pour accès réservoir. Façade en verre Sécurit amovible pour accès tuyauteries. Fixation murales par 4 chevilles lourdes Ø 10 filetage M8.

Fixations cuvettes par tiges filetées M12 lg 150mm. Hauteur du bati-support 1005 mm. Réservoir monobloc capacité 7l. Soupape double-chasse 3/6 litres. Robinet flotteur fermeture hydraulique, niveau ajustable. Commande double-touche pneumatique frontale par bouton chromé. Garantie 2 ans hors pièces d'usure et pièces en verre.

En cas d'utilisation de cuvette sans bride, merci de contacter notre service technique afin de vérifier la compatibilité avec nos bâti-supports

Dubourgel By BEMIS

BÂTI-SUPPORT **EPURE**

- Facile à installer
- Facile d'entretien
- Armature métallique anti-corrosion
- Supporte jusqu'à 400 kg
- Fixation murale par 4 chevilles lourdes Ø 10 filetage M8
- Fixations cuvettes par tiges filetées M12 lg 150mm
- Réservoir monobloc capacité 7l
- Soupape double-chasse 3/6 litres
- Robinet flotteur fermeture hydraulique, niveau ajustable
- Commande double-touche pneumatique frontale par bouton chromé
- Fourni avec le coude d'évacuation vertical

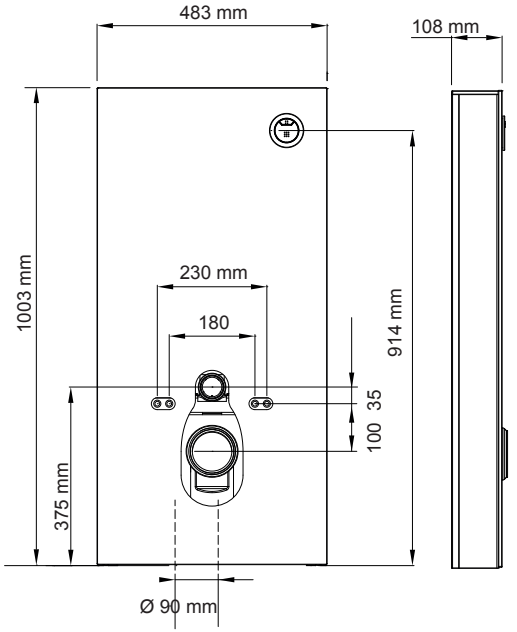

TARIF

Référence	Gencod	Emballage	Colisage	Quantité palette	Poids	Prix U.H.T.
Bâti-support EPURE	700440	3 58969 700440 1	Carton	Unitaire	10	22 kg	509.22 €

10 - 30 ABATTANTS

THERMODUR

- Fusion 14
- Zen 3 15
- Profil 16
- Aversa 17
- Iril (nouveauté) 18
- Vendôme 19
- Spot Confort 20

BOIS

- Hudson 21
- Ecobois 20 22

POLYPROPYLÈNE

- Pure Clean 23
- Orly Fun 24
- Orly 2 25
- Rock 26
- Swing 27
- Spot Classique 28

COLLECTIVITÉS

- Spot Santé 29
- Spot Hygien 30

ABATTANTS

Habillez votre cuvette avec un abattant adapté et correctement conçu. Choisissez parmi les différentes gammes d'abattants que propose Dubourgel by Bemis.

Design, robustes, durables... Autant de critères variés que Dubourgel by Bemis rassemblent.
L'abattant thermodur résistant et naturellement antibactérien, le bois plus éco-responsable ou bien, le polypropylène plus léger.

Découvrez les fonctionnalités multiples : déclipsable, nettoyant, fermeture ralentie, Ultra-Fix®, fixation rapide, ...

Nos abattants sont garantis 2 à 5 ans.

Bemis Ultra-Fix®

Parfaitement en place.

Les environnements publics sont des lieux difficiles pour les sanitaires. Les abattants de toilette se cassent et se desserrent après seulement quelques mois, ce qui nécessite du temps et de l'argent pour les réparations.
Le système de fixation professionnel Bemis Ultra-Fix® a été spécialement conçu pour résister aux contraintes élevées et empêcher le desserrage.

Comment fonctionne Bemis Ultra-Fix®?

La douille de centrage élimine l'espace dans le trou de fixation sur la cuvette, empêchant tout mouvement de l'abattant. Les charnières sont conçues pour résister aux contraintes élevées. L'embout de l'écrou Ultra-Fix® se casse au couple de serrage optimal, créant ainsi la force de serrage parfaite.

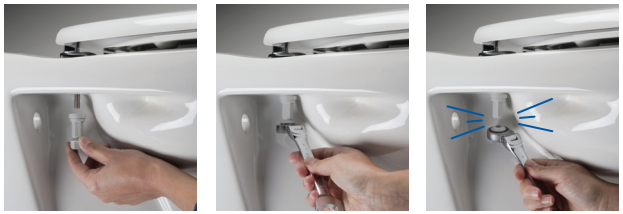

- ✓ Résiste à la corrosion
- ✓ Installation rapide : temps moyen 8 minutes
- ✓ L'écrou s'installe facilement
- ✓ Aucun résidu de colle ou d'adhésif sur la céramique
- ✓ Résiste à plus de 30 000 cycles de mouvements latéraux
- ✓ Le seul système du marché résistant à des tests de tractions latérales importants

"Enfin un abattant qui ne glisse pas!"

Avec Ultra-Fix®

Sans Ultra-Fix®

Flashez-moi
et visionnez la vidéo de Ultra-Fix®

"J'en avais marre d'acheter des abattants avec des fixations fragiles qui glissent ou tombent."

		DESIGN				MATERIAUX				FONCTION				CHARNIÈRES			FIXATION								DIMENSIONS (MM)						
PAGE	ABATTANTS	Slim	Recouvrant	Non recouvrant	Sans couvercle	Thermodur	Polypropylène/ABS	ABS	Bois	Descente ralentie	Déclipsable	Naturellement antibactérien	Abattant lavant	Dormant monobloc	Individuelles	Crochet	Ultra-Fix®	Ecrou rapide	Basculeur	Expansion	Vis	Par le dessus	Par le dessous	Ajustable	Longueur	Largeur	Fixation	Angle d'ouverture	Poids (kg)	Garantie (années)	NF
14	FUSION	x				x				x	x	x			x				x		Inox	x			397 - 463	365	47 - 179	120°	2.2	2	
15	ZEN 3		x			x				x	x	x			x				x		Inox	x		x	407 - 463	360	65 - 165	120°	2.3	2	
16	PROFIL			x		x				x	x	x			x					x	Inox	x		x	410 - 460	375	75 - 175	120°	2	2	
17	AVERSA ULTRA-FIX®			x		x						x				x	x						x		440 - 450	362	155	130°	1.8	2	
18	IRIL			x		x						x				x		x			Inox		x	x	425 - 465	362	135 - 175	130°	1.8	2	
19	VENDOME			x		x						x				x		x			Inox		x	x	425 - 450	370	150 - 200	135°	2.7	2	x
20	SPOT CONFORT		x			x					x	x			x			x			Inox		x	x	425 - 445	375	138 - 175	117°	2.4	2	x
21	HUDSON			x					x	x							x				Inox		x		420, 430, 440	360	145, 155, 165	130°	3.2	2	
22	ECOBOIS 2O			x					x						x						Plastique		x	x	430 - 445	370	140 - 165	110°	2.7	2	
23	PURE CLEAN			x			x			x	x		x	x			x				Inox	x	x	x	415 - 455	372	108 - 165	100°	2	2	
24	ORLY FUN		x				x			x					x			x			Métal		x	x	445	370	150	117°	1.25	2	
25	ORLY 2		x				x							x							Métal		x	x	430 - 455	375	130 - 180	108°	1.25	2	x
25	ORLY 2 Inox		x				x									x		x			Métal		x		445 - 455	375	155	117°	1.25	2	x
26	ROCK			x			x							x							Plastique		x		418 - 452	378	130 - 180	108°	0.9	2	
27	SWING		x					x		x	x				x			x			Inox		x	x	435 - 455	375	138 - 175	117°	1.8	2	x
28	SPOT CLASSIQUE		x					x			x				x			x			Inox		x	x	435 - 455	375	138 - 175	117°	1.8	2	x
29	SPOT SANTE				x	x					x	x			x			x			Inox		x	x	425 - 455	375	138 - 175	180°	1.4	2	
30	SPOT HYGIEN				x		x								x		x				Inox		x		415	368	155	98°	1.5	2	

BEST SELLER

ABATTANT THERMODUR **FUSION**

- Design slim
- Naturellement antibactérien
- Charnières types dormant monobloc en plastique
- Fixation à basculeur
- Vis inox
- Descente ralentie
- Déclipsable
- 2.2 kg
- Garantie 2 ans

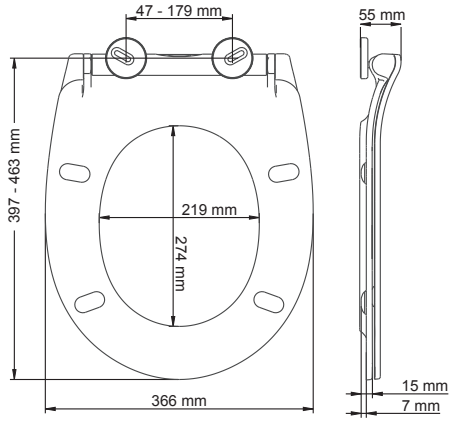

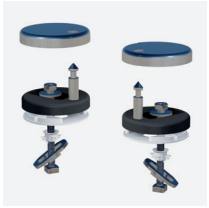

Possibilités d'adaptation et d'application :

Oval

Sur WC standard
Sur WC suspendu
Montage par le dessus

TARIF	Référence	Gencod	Emballage	Colisage	Quantité palette	Poids	Prix U.H.T.
Abattant FUSION Blanc	ABFUDBL	3 38903 001505 3	Étui carton	5	180	16.5 kg	65.47 €

BEST SELLER

ABATTANT THERMODUR **ZEN 3**

- Design recouvrant
- Naturellement antibactérien
- Charnières types dormant monobloc en plastique
- Fixation à basculeur
- Vis inox
- Descente ralentie
- Ajustable
- Déclipsable
- 2.3 kg
- Garantie 2 ans

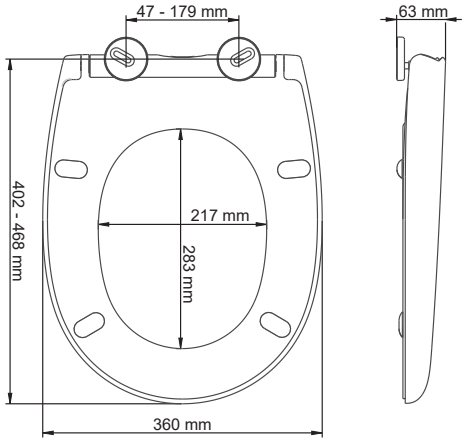

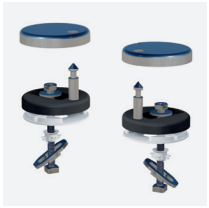

Possibilités d'adaptation et d'application :

Oval

Sur WC standard
Sur WC suspendu
Montage par le dessus

TARIF

Référence	Gencod	Embal-lage	Colisage	Quantité palette	Poids	Prix U.H.T.
Abattant ZEN 3 Blanc	ABZ3DBL	3 38903 001226 7	Étui carton	5	180	14 kg	59.98 €

BEST SELLER

ABATTANT THERMODUR **PROFIL**

- Design non recouvrant
- Naturellement antibactérien
- Charnières types dormant monobloc en plastique
- Fixation par expansion
- Vis inox
- Descente ralentie
- Ajustable
- Déclipsable
- 1.8 kg
- Garantie 2 ans

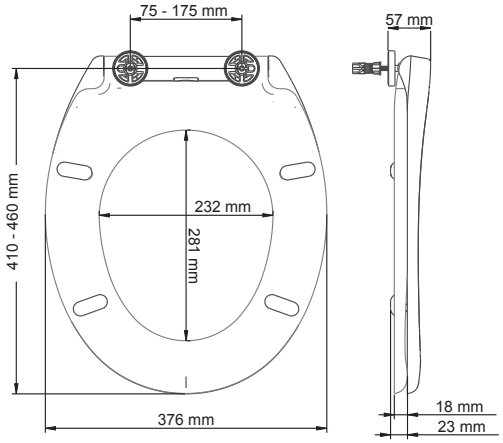

Possibilités d'adaptation et d'application :

Oval

Sur WC standard
Sur WC suspendu
Montage par le dessus

TARIF

Référence	Gencod	Emballage	Colisage	Quantité palette	Poids	Prix U.H.T.
Abattant PROFIL Blanc	ABPRDBL	3 38903 000333 3	Étui carton	5	200	14 kg	25.81 €

www.bemisemea.com | e-mail com@dubourgel.fr | Tel. +33 (0)4 76 26 83 03

ABATTANT THERMODUR **BEMIS AVERSA ULTRA-FIX®**

- Design non recouvrant
- Naturellement antibactérien
- Charnières à crochets en inox
- Ultra-fix®
- 1.8 kg
- Garantie 2 ans

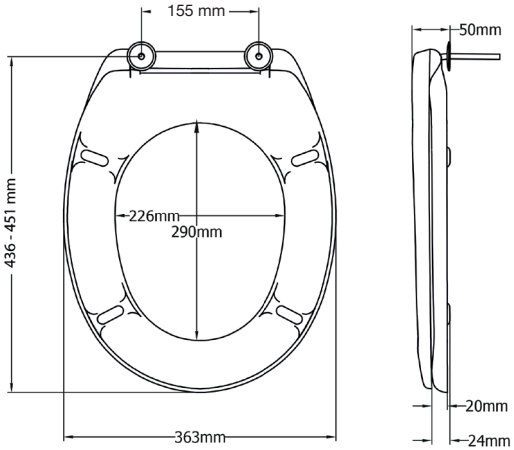

Possibilités d'adaptation et d'application :

Oval

Sur WC standard
Sur WC suspendu
Montage par le dessous

Vidéo Ultra-Fix®
Flashez-moi

TARIF

Référence	Gencod	Emballage	Colisage	Quantité palette	Poids	Prix U.H.T.
Abattant BEMIS AVERSA ULTRA-FIX® Blanc	2201STXU000	5012799281992	Étui carton	7	168	16 kg	35.49 €

BEST SELLER

ABATTANT THERMODUR **BEMIS IRIL**

- Design non recouvrant
- Naturellement antibactérien
- Charnières à crochets en inox
- Vis inox
- Écrou rapide
- Ajustable
- 1.8 kg
- Garantie 2 ans

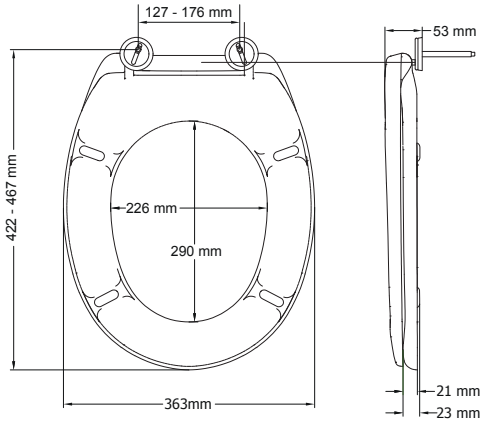

Possibilités d'adaptation et d'application :

Oval

Sur WC standard
Sur WC suspendu
Montage par le dessous

TARIF

Référence	Gencod	Emballage	Colisage	Quantité palette	Poids	Prix U.H.T.
Abattant BEMIS IRIL Blanc	2201ST000	5012799281909	Étui carton	7	168	16 kg	35.49 €

www.bemisemea.com | e-mail com@dubourgel.fr | Tel. +33 (0)4 76 26 83 03

Dubourgel By BEMIS

ABATTANT THERMODUR **VENDOME**

- Design non recouvrant
- Naturellement antibactérien
- Charnières à crochets en inox
- Vis inox
- Écrou rapide
- Ajustable
- 2.7 kg
- Garantie 2 ans

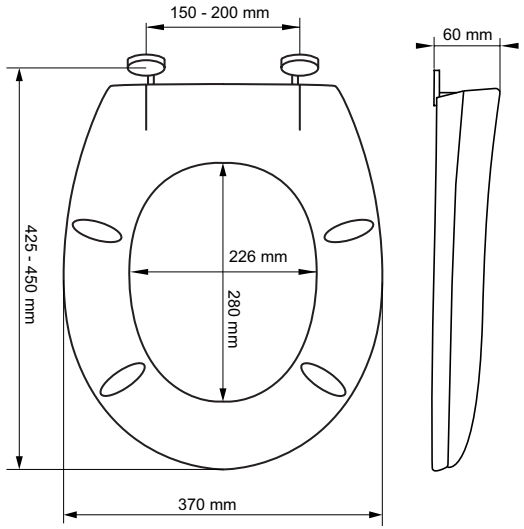

Possibilités d'adaptation et d'application :

Oval

Sur WC standard
Sur WC suspendu
Montage par le dessous

TARIF

Référence	Gencod	Emballage	Colisage	Quantité palette	Poids	Prix U.H.T.
Abattant VENDÔME blanc charnières INOX	ABVEDBL	3 38903 000349 4	Étui carton	5	120	15.70 kg	75.44 €

Dubourgel By BEMIS

ABATTANT THERMODUR **SPOT CONFORT**

- Design recouvrant
- Naturellement antibactérien
- Charnières individuelles en plastique
- Vis inox
- Écrou rapide
- Ajustable
- Déclipsable
- 2.4 kg
- Garantie 2 ans

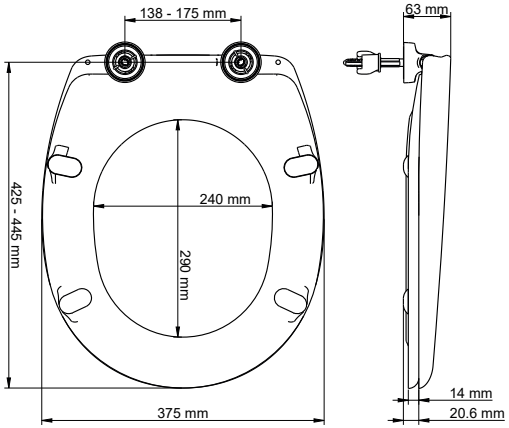

Possibilités d'adaptation et d'application :

Oval

Sur WC standard
Sur WC suspendu
Montage par le dessous

TARIF

	Référence	Gencod	Emballage	Colisage	Quantité palette	Poids	Prix U.H.T.
Abattant SPOT CONFORT Blanc	ABSFDBL	3 38903 000251 0	Étui carton	5	120	13.75 kg	54.6 €
Option : kit de fixation par le dessus par expansion	SVISFIDESSUS	3 38903 000989 2	Sachet	1	6400	0.045 kg	10.01 €

ABATTANT BOIS COMPRESSÉ **BEMIS HUDSON ULTRA-FIX®**

- Design non recouvrant
- Matière bois 100% recyclé
- Charnières individuelles chromées
- Vis inox
- Descente ralentie
- Ultra-Fix®
- 3.2 kg
- Garantie 2 ans

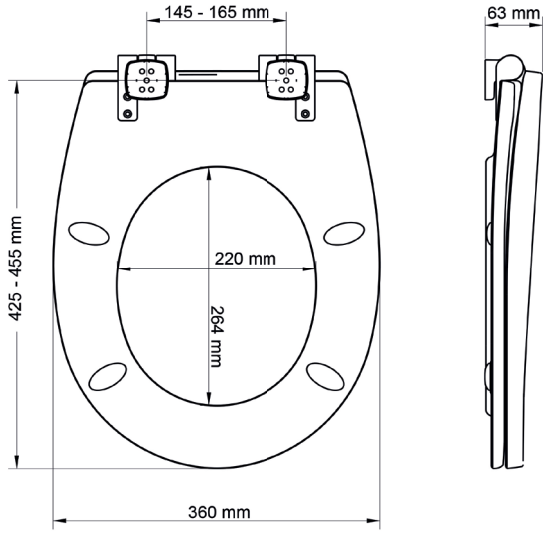

Possibilités d'adaptation et d'application :

Oval

Sur WC standard
Sur WC suspendu
Montage par le dessous

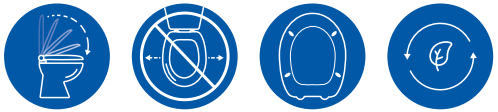

TARIF

Référence	Gencod	Emballage	Colisage	Quantité palette	Poids	Prix U.H.T.
Abattant BEMIS HUDSON ULTRA-FIX® Blanc	4443CLT000	5012799281657	Étui carton	5	80	18 kg	66.15 €

ABATTANT BOIS COMPRESSÉ **ECOBOIS 20**

- Design non recouvrant
- Matière bois 100% recyclé
- Charnières individuelles plastiques
- Vis plastiques
- Ajustable
- 2.7 kg
- Garantie 2 ans

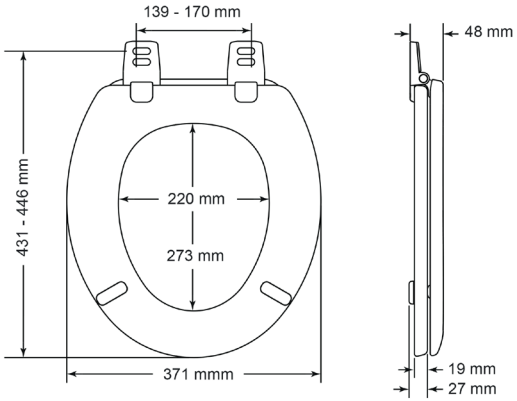

Possibilités d'adaptation et d'application :

Oval

Sur WC standard
Sur WC suspendu
Montage par le dessous

TARIF

Référence	Gencod	Emballage	Colisage	Quantité palette	Poids	Prix U.H.T.
Abattant ECO BOIS 20 Blanc	ABECO20DBL	3 38903 000332 6	Étui carton	5	135	15.4 kg	39.30 €

www.bemisemea.com | e-mail com@dubourgel.fr | Tel. +33 (0)4 76 26 83 03

NOUVEAU PRODUIT

ABATTANT LAVANT **BEMIS PURE CLEAN®**

- Design non recouvrant
- Matière polypropylène
- Charnières types dormant monobloc en plastique
- Vis inox
- Descente ralentie
- Débit d'eau ajustable
- Déclipsable
- Ultra-Fix®
- 2 kg
- Garantie 2 ans

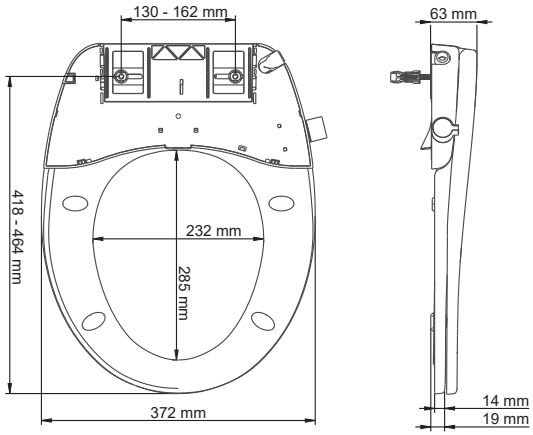

- Fonctionnalités de l'abattant lavant :
  - Double douchettes intime (périnéale et anale)
  - Buses auto-nettoyantes après chaque utilisation
  - Fonctionne sans électricité
  - Conforme EN1717

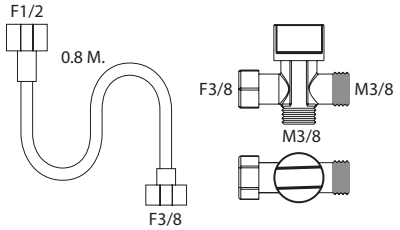

Vidéo Pure Clean®
Flashez-moi

Possibilités d'adaptation et d'application :

Oval

Sur WC standard
Sur WC suspendu
Montage par le dessus/ dessous

TARIF	Référence	Gencod	Emballage	Colisage	Quantité palette	Poids	Prix U.H.T.
Abattant PURE CLEAN Blanc	9800BIDU000	5012799282081	Étui carton	1	120	15 kg	157.75 €

BEST SELLER

ABATTANT POLYPROPYLÈNE **ORLY FUN**

- Design recouvrant
- Patins surmoulés
- Charnières individuelles plastiques
- Vis métal
- Écrou rapide
- Descente ralentie
- Ajustable
- 1.25 kg
- Garantie 2 ans

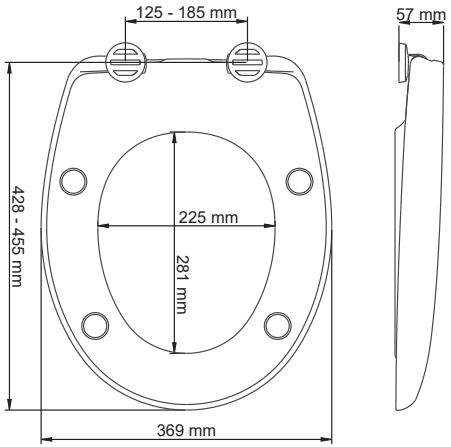

Possibilités d'adaptation et d'application :

Oval

Sur WC standard
Sur WC suspendu
Montage par le dessous

TARIF	Référence	Gencod	Emballage	Colisage	Quantité palette	Poids	Prix U.H.T.
Abattant ORLY FUN double Blanc	ABO2SODBL	3 38903 000106 3	Étui carton	8	160	12.65 kg	42.09 €

Dubourgel

By BEMIS

ABATTANT POLYPROPYLÈNE **ORLY 2**

1

2

- Design recouvrant
- Patins surmoulés
- Vis métal
- 1.25 kg
- Garantie 2 ans

1 Dormant plastique:

- Charnières types dormant monobloc en plastique
- Écrou rapide
- Ajustable

2 Charnières inox:

- Charnières à crochets en inox
- Écrou rapide

Possibilités d'adaptation et d'application :

Oval

Sur WC standard
Sur WC suspendue
Montage par le dessous

1

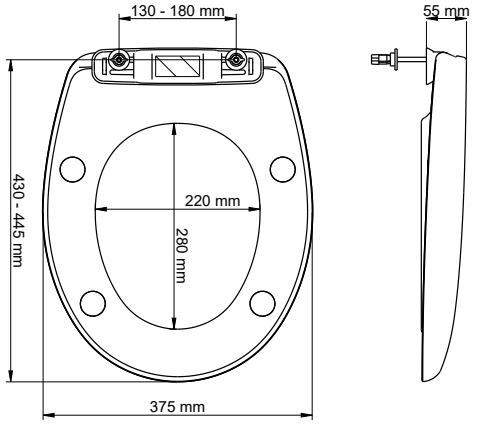

2

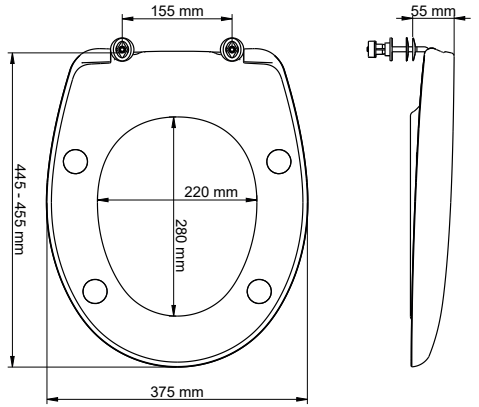

TARIF

Référence		Gencod	Emballage	Colisage	Quantité palette	Poids	Prix U.H.T.
Abattant ORLY 2 double Blanc	ABO2DBL 1	3 38903 000101 8	Étui carton	8	160	12.65 kg	24.53 €
Abattant ORLY 2 avec charnières inox double Blanc	ABO2DBLINOX 2	3 38903 000103 2	Étui carton	8	160	12.65 kg	29.03 €
Abattant ORLY 2 double Blanc en sachet	ABO2DBLSAC 1	3 38903 000104 9	Sachet	12	240	16.00 kg	23.98 €

BEST SELLER

ABATTANT POLYPROPYLÈNE **ROCK**

- Design non recouvrant
- Charnières types dormant monobloc en plastique
- Visserie métal
- Écrou rapide
- 0.9 kg
- Garantie 2 ans

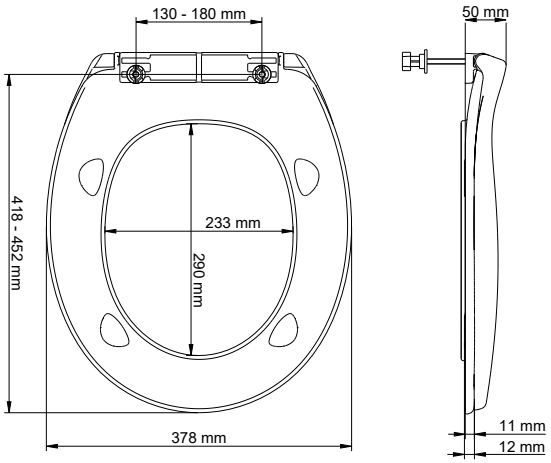

Possibilités d'adaptation et d'application :

Oval

Sur WC standard
Sur WC suspendu
Montage par le dessous

Le Green Pack de Dubourgel permet une réduction du volume d'emballage des abattants Rock de 40 %, offre des poignées pour faciliter la manutention et assure une présentation commerciale attractive.

TARIF

Référence	Gencod	Emballage	Colisage	Quantité palette	Poids	Prix U.H.T.
Abattant ROCK Green pack double Blanc	ABRODBL	3 38903 000055 4	Green pack	11	198	9.35 kg	13.87 €
Abattant ROCK sous sachet P.E.	ABRODBLSAC	3 38903 000057 8	Sachet	10	200	11 kg	12.96 €

www.bemisemea.com | e-mail com@dubourgel.fr | Tel. +33 (0)4 76 26 83 03

Dubourgel By BEMIS

ABATTANT ABS **SWING**

- Design recouvrant
- Patins surmoulés
- Charnières individuelles en plastique
- Vis inox
- Écrou rapide
- Descente ralentie
- Ajustable
- Déclipsable
- 1.8 kg
- Garantie 2 ans

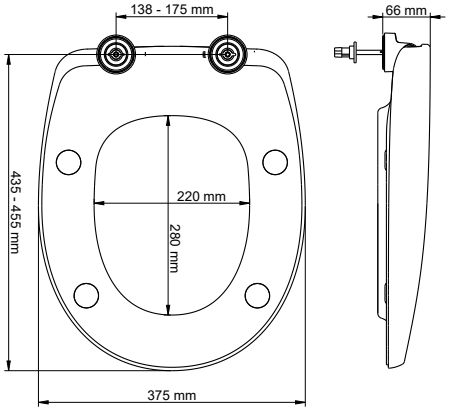

Possibilités d'adaptation et d'application :

Oval

Sur WC standard
Sur WC suspendu
Montage par le dessous

TARIF	Référence	Gencod	Emballage	Colisage	Quantité palette	Poids	Prix U.H.T.
Abattant SWING Blanc	ABSWDBL	3 38903 000380 7	Étui carton	8	160	17.50 kg	56.12 €
Option : kit de fixation par le dessus par expansion	SVISFIDESSUS	3 38903 000989 2	Sachet	1	6400	0.045 kg	10.01 €

Dubourgel By BEMIS

ABATTANT ABS **SPOT CLASSIQUE**

- Design recouvrant
- Patins surmoulés
- Charnières individuelles en plastique
- Vis inox
- Écrou rapide
- Ajustable
- Déclipsable
- 1.8 kg
- Garantie 2 ans

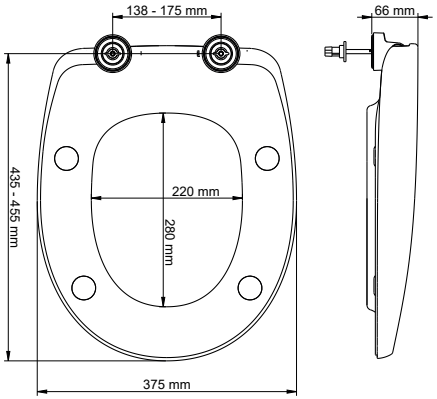

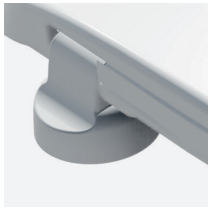

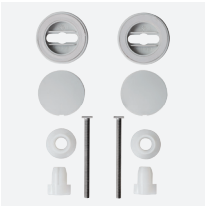

Possibilités d'adaptation et d'application :

Oval

Sur WC standard
Sur WC suspendu
Montage par le dessous

TARIF

	Référence	Gencod	Emballage	Colisage	Quantité palette	Poids	Prix U.H.T.
Abattant SPOT CLASSIQUE double Blanc	ABSPDBL	3 38903 000201 5	Étui carton	8	160	17.20 kg	44.00 €
Option : kit de fixation par le dessus par expansion	SVISFIDESSUS	3 38903 000989 2	Sachet	1	6400	0.045 kg	10.01 €

Dubourgel By BEMIS

ABATTANT THERMODUR **SPOT SANTE**

- Design sans couvercle
- Naturellement antibactérien
- Charnières individuelles en plastiques
- Vis inox
- Écrou rapide
- Ajustable
- Déclipsable
- 1.4 kg
- Garantie 2 ans

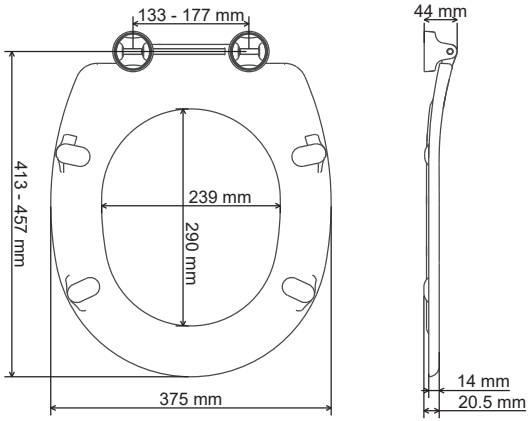

Possibilités d'adaptation et d'application :

Oval

Sur WC standard
Sur WC suspendu
Montage par le dessous

TARIF

	Référence	Gencod	Emballage	Colisage	Quantité palette	Poids	Prix U.H.T.
Abattant SPOT SANTE Blanc	ABSFSBL	3 38903 000299 2	Étui carton	5	120	7.40 kg	51.92 €
Option : kit de fixation par le dessus par expansion	SVISFIDESSUS	3 38903 000989 2	Sachet	1	6400	0.045 kg	10.01 €

Dubourgel By BEMIS

ABATTANT POLYPROPYLÈNE **SPOT HYGIEN**

- Design sans couvercle
- Charnières individuelles en plastiques
- Vis inox
- Ultra-Fix®
- 1.5 kg
- Garantie 2 ans

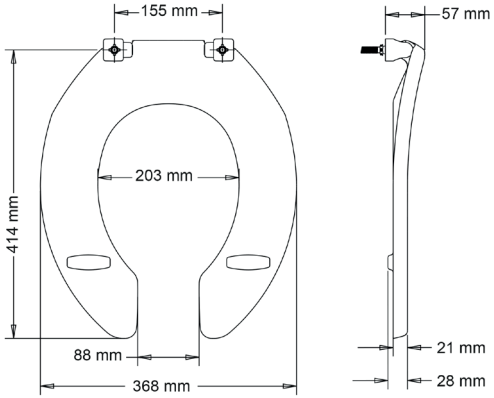

Possibilités d'adaptation et d'application :

Oval

Sur WC standard
Sur WC suspendu
Montage par le dessous

TARIF

Référence	Gencod	Emballage	Colisage	Quantité palette	Poids	Prix U.H.T.
Abattant anti-contact Spot Hygien blanc	ABANTISBL	3 38903 000005 9	Étui carton	5	120	9,4 kg	42.21 €

www.bemisemea.com | e-mail com@dubourgel.fr | Tel. +33 (0)4 76 26 83 03

31 - 36 ENSEMBLES COMPLETS

Dual 6 + SX	33
Cliptech + SR+	34
Dualtech 2 + SR+	35
Mecatech + SR+ (nouveauté)	36

Page	Ensembles	Chasse				commande mécanisme				Bouton en mm				1/2 chasse ajustable	résiduel ajustable	trop plein ajustable téléscopique	Joint silicone	Type d'alimentation		Type de raccordement		Type de fermeture		Garantie (années)
		Double chasse	Simple chasse	Poussoir	Tirette	Câble	Etrier	Biellette	Tirette	6	18	40	50					Latérale	Basse	3/8 laiton	3/8 plastique	Hydraulique	Mécanique	
33	Ensemble Universel DUAL6+SX	x		x		x				x	x	x	x	oui	oui	oui	oui	x	x	x		x		10
34	Ensemble économique CLIPTECH+SR	x		x		x	x				x	x	x	oui	oui	oui	oui	x		x		x		10
35	Ensemble économique DUALTECH+SR	x		x		x					x	x	x	oui	oui	oui	oui	x		x		x		10
36	Ensemble économique MECATECH+SR	x		x			x	x			x	x	x	oui	oui	oui	oui	x		x		x		10

Dubourgel

By BEMIS

ENSEMBLE **UNIVERSEL À CÂBLE**

Soupape DUAL 6 :

- Double chasse
- Poussoir
- Mécanisme à câble
- Pour trou de couvercle : 6, 18, 40, 50 mm
- 1/2 chasse ajustable
- Résiduel ajustable
- Trop plein ajustable télescopique
- Joint silicone
- Garantie 10 ans

Robinet universel SX :

- Tube de remplissage télescopique
- Type d'alimentation latérale ou basse
- Raccordement 3/8 laiton
- Silencieux Classe 1
- Fermeture hydraulique
- Ouverture du robinet différée. 2 à 3 m³ d'économie d'eau par an pour une famille de 4 personnes
- Filtre de protection
- Garantie 10 ans

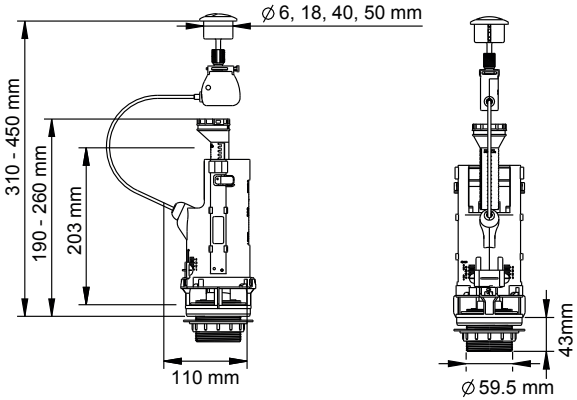

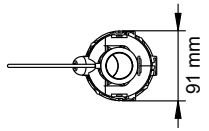

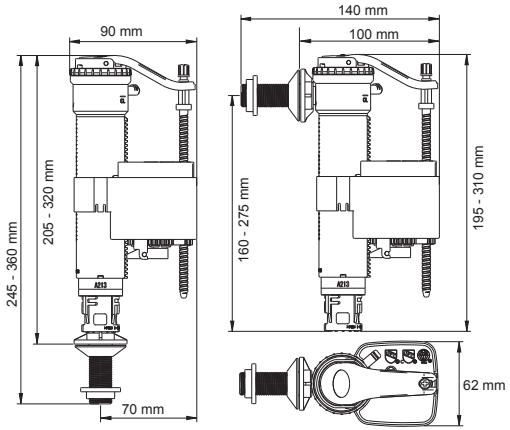

TARIF	Référence	Gencod	Emballage	Colisage	Quantité palette	Poids	Prix U.H.T.
Soupape Dual 6 et robinet SX	702316	3 58969 702316 7	Boite	6	192	6.45 kg	63.76 €

Dubourgel

By BEMIS

ENSEMBLE **ÉCONOMIQUE À ÉTRIER ET CÂBLE**

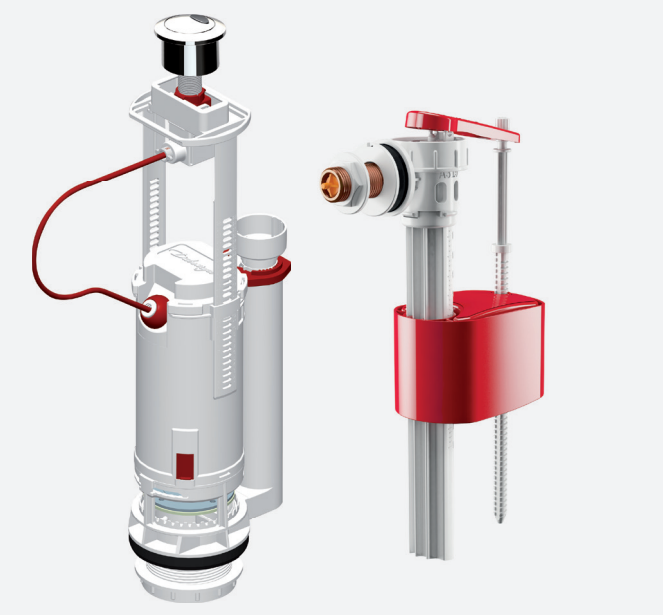

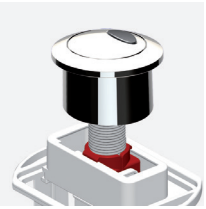

- **Soupape CLIPTECH :**
- Double chasse
- Poussoir
- Mécanisme à étrier et câble
- Pour trou de couvercle : 18, 40, 50 mm
- 1/2 chasse ajustable
- Résiduel ajustable
- Trop plein ajustable télescopique
- Joint silicone
- Garantie 10 ans

- **Robinet SR+ :**
- Type d'alimentation latérale
- Raccordement 3/8 laiton
- Fermeture hydraulique
- Ouverture du robinet différée. 2 à 3 m^3 d'économie d'eau par an pour une famille de 4 personnes
- Filtre de protection
- Garantie 10 ans

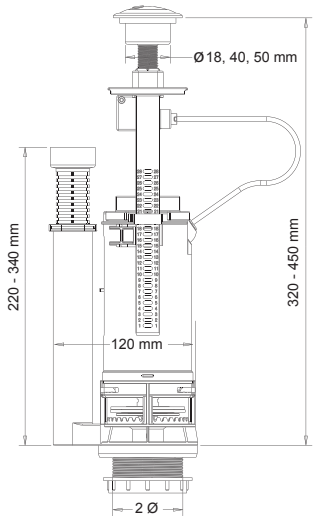

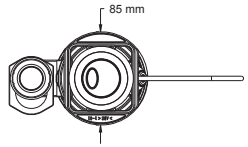

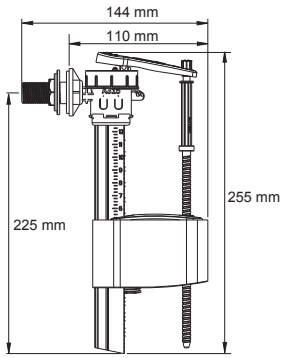

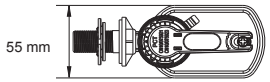

TARIF	Référence	Gencod	Emballage	Colisage	Quantité palette	Poids	Prix U.H.T.
Soupape CLIPTECH et robinet SR+ en boite	702300	3 58969 702300 6	Boite	6	192	5.80 kg	54.04 €

Dubourgel By BEMIS

ENSEMBLE **ÉCONOMIQUE À CÂBLE**

Soupape DUALTECH 2 :

- Double chasse
- Poussoir
- Mécanisme à câble
- Pour trou de couvercle : 18, 40, 50 mm
- 1/2 chasse ajustable
- Résiduel ajustable
- Trop plein ajustable télescopique
- Joint silicone
- Garantie 10 ans

Robinet SR+ :

- Type d'alimentation latérale
- Raccordement 3/8 laiton
- Fermeture hydraulique
- Ouverture du robinet différée. 2 à 3 m^3 d'économie d'eau par an pour une famille de 4 personnes
- Filtre de protection
- Garantie 10 ans

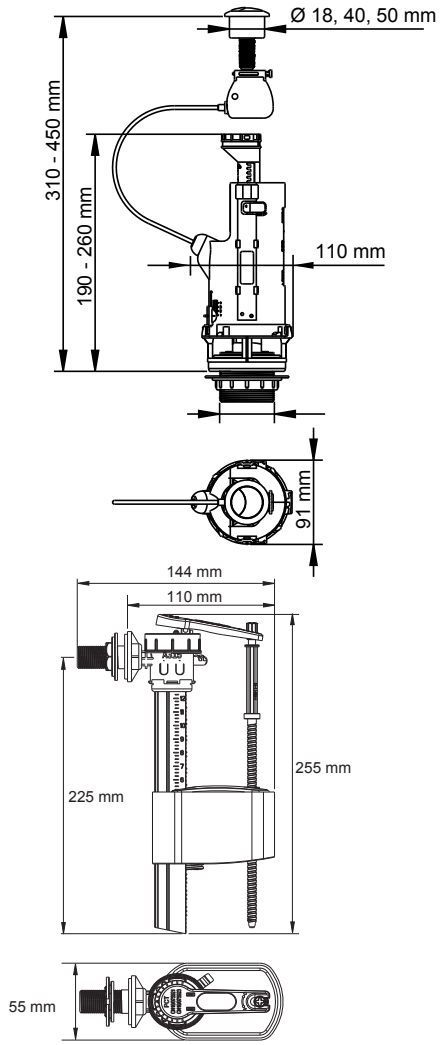

TARIF

	Référence	Gencod	Emballage	Colisage	Quantité palette	Poids	Prix U.H.T.
Soupape Dualtech 2 et robinet SR+ sachet	701315	3 58969 701315 1	Sachet	15	240	12 kg	47.93 €
Soupape Dualtech 2 et robinet SR+ boite	702315	3 58969 702315 0	Boite	6	192	5.70 kg	50.70 €

NOUVEAU PRODUIT

ENSEMBLE **ÉCONOMIQUE À ÉTRIER ET BIELLETTE**

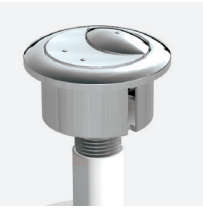

Soupape MECATECH :

- Double chasse
- Poussoir
- Mécanisme à biellette et étrier
- Pour trou de couvercle : 18, 40, 50 mm
- 1/2 chasse ajustable
- Résiduel ajustable
- Trop plein ajustable télescopique
- Joint silicone
- Garantie 10 ans

Robinet SR+ :

- Type d'alimentation latérale
- Raccordement 3/8 laiton
- Fermeture hydraulique
- Ouverture du robinet différée. 2 à 3 m³ d'économie d'eau par an pour une famille de 4 personnes
- Filtre de protection
- Garantie 10 ans

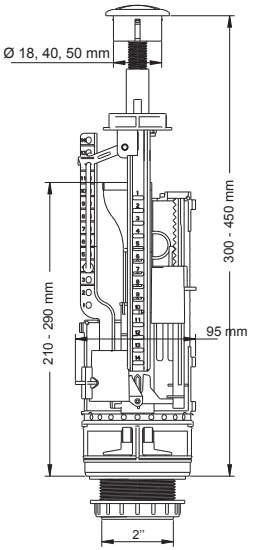

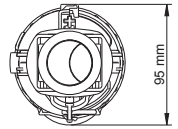

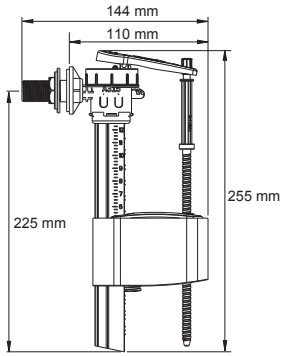

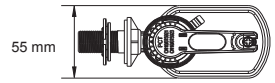

TARIF	Référence	Gencod	Emballage	Colisage	Quantité palette	Poids	Prix U.H.T.
Soupape Mecatech et robinet SR+ en boite	702322	3589697023228	boîte	6	192	6.80 kg	54.05 €

www.bemisemea.com | e-mail com@dubourgel.fr | Tel. +33 (0)4 76 26 83 03

37 - 47 SOUPAPES

Dual 6	39
Dualtech 2	40
Cliptech	41
Mecatech	42
Hydra	43
Superchass	44
Porcher	45
Sigma	46
ATR 3	47

Page	Soupapes	Chasse				Commande mécanisme				Bouton en mm (A)					1/2 chasse ajustable	résiduel ajustable	trop plein ajustable téléscopique	Joint silicone	Dimension en mm				Garantie (années)
		Double chasse	Simple chasse	Poussoir	Tirette	câble	étrier	Biellette	tirette	5	6	18	40	50					hauteur de recouvrement (B)	réglage du trop-plein (C)	dimètre du culot (D)	encombrement maxi (E-F)	
39	DUAL 6	x		x		x					x	x	x	x	oui	oui	oui	oui	310 - 450	190 - 260	2"	91 - 110	10
40	DUALTECH 2	x		x		x						x	x	x	oui	oui	oui	oui	310 - 450	190 - 260	2"	91 - 110	10
41	CLIPTECH	x		x		x	x					x	x	x	oui	oui	oui	oui	320 - 455	220 - 340	2"	85 - 120	10
42	MECATECH	x		x			x	x				x	x	x	oui	oui	oui	oui	300 - 450	210 - 290	2"	95	10
43	HYDRA +		x	x			x					x	x	x	-	oui	oui	oui	290 - 390	300 - 350	2"	95 - 98	10
44	SUPERCHASS				x				x			x	x	x	-	non	non	-	325 - 360	230	2"	100	10
45	PORCHER				x				x	x			x		-	oui	oui	oui	260 - 400	300 - 350	2"	95 - 98	10
46	SIGMA				x				x			x	x		-	oui	oui	oui	260 - 420	300 - 350	2"	95 - 98	10
47	ATR3				x				x			x	x		-	non	découpe	-	260 - 440	170 - 230	2"	100	10

DUAL 6

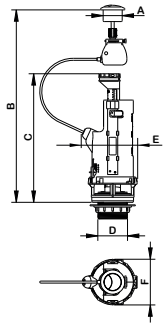

DUALTECH 2

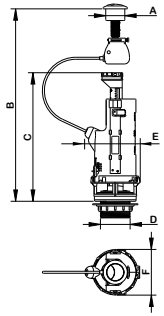

CLIPTECH

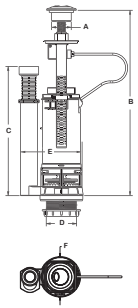

MECATECH

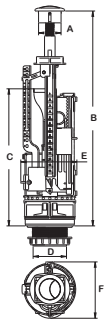

HYDRA+

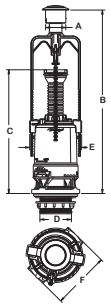

SUPERCHASS

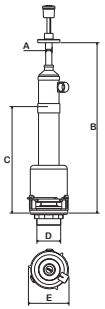

PORCHER

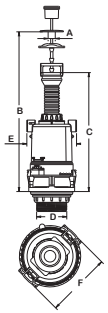

SIGMA

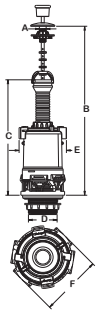

ATR3

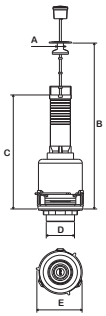

Dubourgel By BEMIS

SOUPAPE **DUAL 6 UNIVERSELLE**

- Double chasse
- Poussoir
- Mécanisme à câble
- Pour trou de couvercle : 6, 18, 40, 50 mm
- 1/2 chasse ajustable
- Résiduel ajustable
- Trop plein ajustable télescopique
- Joint silicone
- Garantie 10 ans

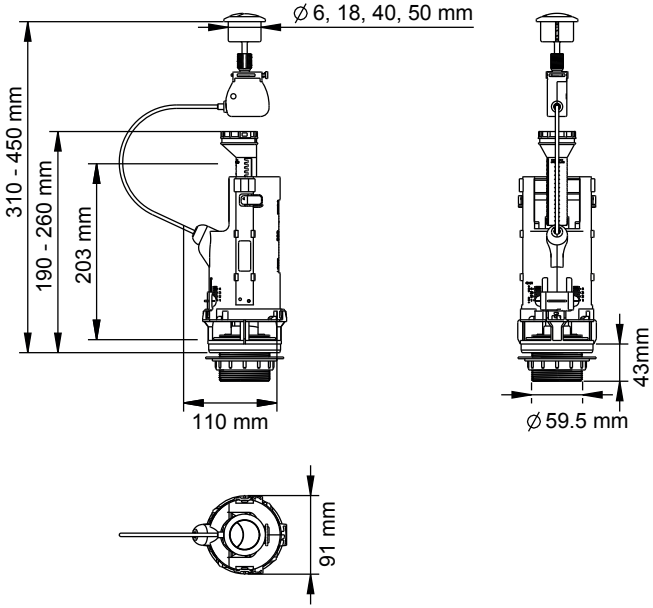

TARIF	Référence	Gencod	Emballage	Colisage	Quantité palette	Poids	Prix U.H.T.
Soupape Dual 6 boite	702109	3 589697 02109 5	Boîte	8	256	5.80 kg	49.98 €

Dubourgel By BEMIS

SOUPAPE **DUALTECH 2**

- Double chasse
- Poussoir
- Mécanisme à câble
- Pour trou de couvercle : 18, 40, 50 mm
- 1/2 chasse ajustable
- Résiduel ajustable
- Trop plein ajustable télescopique
- Joint silicone
- Garantie 10 ans

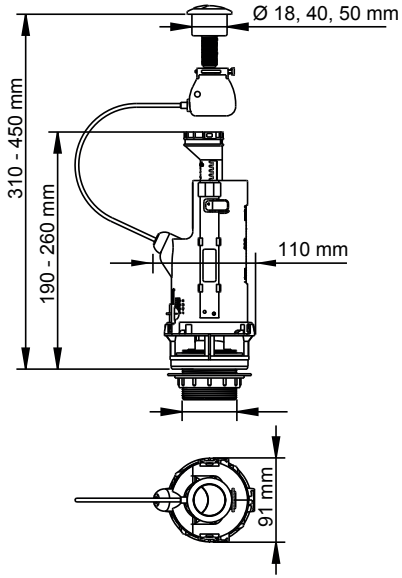

TARIF	Référence	Gencod	Emballage	Colisage	Quantité palette	Poids	Prix U.H.T.
Soupape Dualtech 2 en sachet	701108	3 58969 701108 9	Sachet	10	400	5.90 kg	37.77 €
Soupape Dualtech 2 en boite	702108	3 58969 702108 8	Boite	8	256	5.60 kg	42.72 €

www.bemisemea.com | e-mail com@dubourgel.fr | Tel. +33 (0)4 76 26 83 03

SOUPAPE **CLIPTECH**

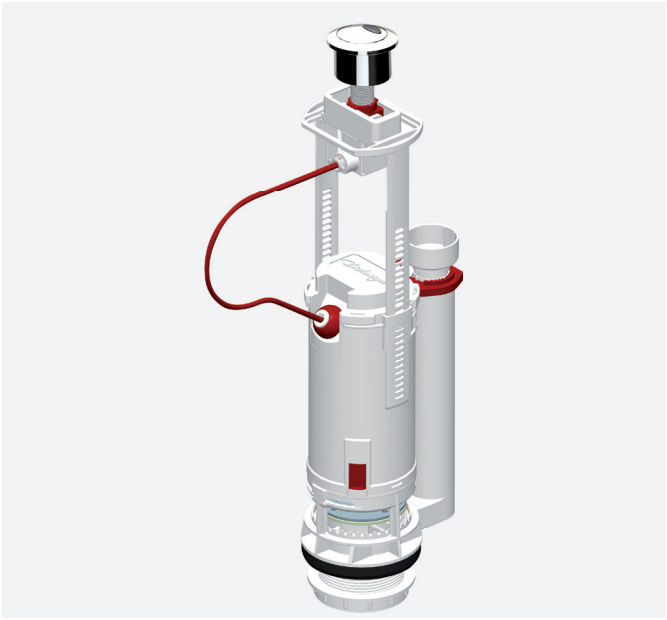

- Double chasse
- Poussoir
- Mécanisme à étrier et câble
- Pour trou de couvercle : 18, 40, 50 mm
- 1/2 chasse ajustable
- Résiduel ajustable
- Trop plein ajustable télescopique
- Joint silicone
- Garantie 10 ans

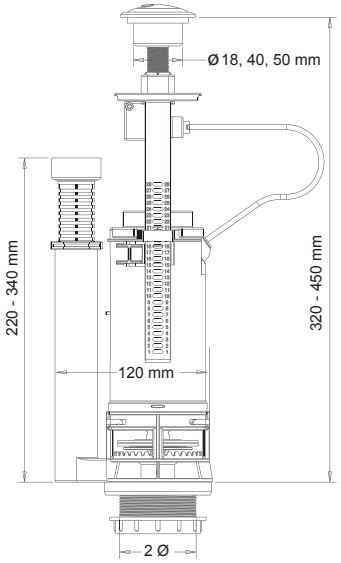

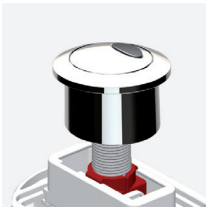

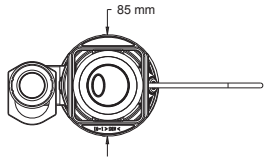

TARIF	Référence	Gencod	Emballage	Colisage	Quantité palette	Poids	Prix U.H.T.
Soupape CLIPTECH en boite	702100	3 58969 702100 2	Boite	8	256	5.80 kg	40.31 €

Dubourgel By BEMIS

SOUPAPE **MECATECH**

- Double chasse
- Poussoir
- Mécanisme à biellette et étrier
- Pour trou de couvercle : 18, 40, 50 mm
- 1/2 chasse ajustable
- Résiduel ajustable
- Trop plein ajustable télescopique
- Joint silicone
- Garantie 10 ans

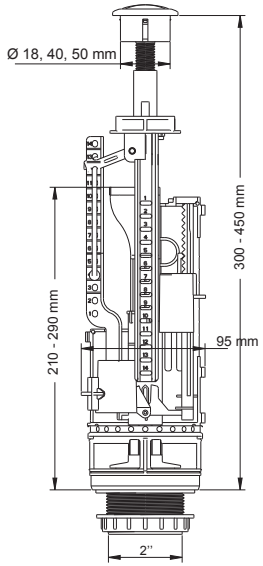

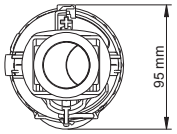

TARIF	Référence	Gencod	Emballage	Colisage	Quantité palette	Poids	Prix U.H.T.
Soupape MECATECH en sachet	701107	3 58969 701107 2	Sachet	10	400	5.40 kg	34.27 €
Soupape MECATECH en boite	702107	3 58969 702107 1	Boite	8	256	6.45 kg	37.33 €

Dubourgel By BEMIS

SOUPAPE **HYDRA+**

- Simple chasse
- Poussoir
- Mécanisme à étrier
- Pour trou de couvercle : 18, 40, 50 mm
- Résiduel ajustable
- Trop plein ajustable télescopique
- Joint silicone
- Garantie 10 ans

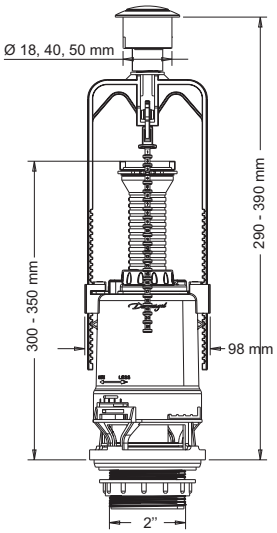

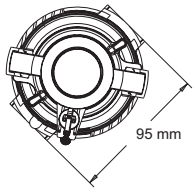

TARIF

Référence	Gencod	Emballage	Colisage	Quantité palette	Poids	Prix U.H.T.
Soupape HYDRA+ en sachet	701102	3 58969 701102 7	Sachet	12	384	5.90 kg	23.75 €
Soupape HYDRA+ en boite	702102	3 58969 702102 6	Boite	8	256	4.90 kg	26.79 €

Dubourgel By BEMIS

SOUPAPE **SUPERCHASS**

- Tirette
- Mécanisme à tirette
- Pour trou de couvercle : 18, 40, 50 mm
- Garantie 10 ans

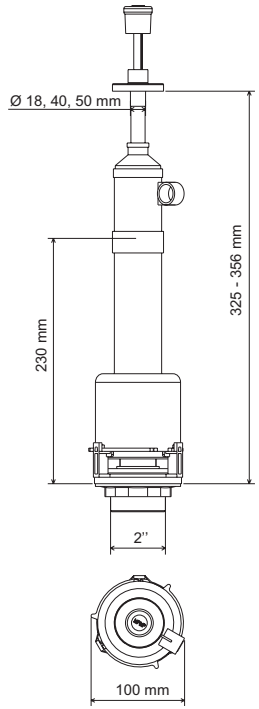

TARIF	Référence	Gencod	Emballage	Colisage	Quantité palette	Poids	Prix U.H.T.
Soupape SUPERCHASS	742131	3 07109 742131 0	Boite	15	240	7.50 kg	34.95 €

www.bemisemea.com | e-mail com@dubourgel.fr | Tel. +33 (0)4 76 26 83 03

Dubourgel By BEMIS

SOUPAPE **PORCHER**

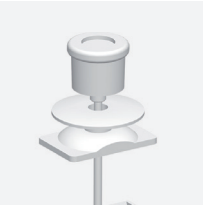

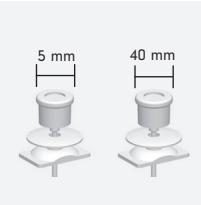

- Tirette
- Mécanisme à tirette
- Pour trou de couvercle : 5, 40 mm
- Résiduel ajustable
- Trop plein ajustable télescopique
- Joint silicone
- Garantie 10 ans

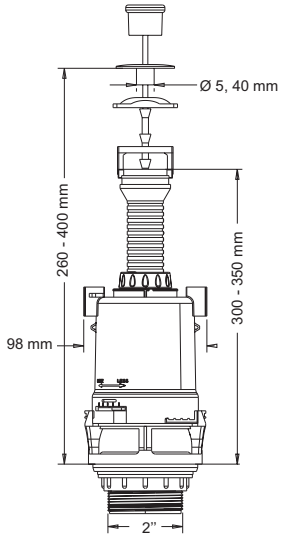

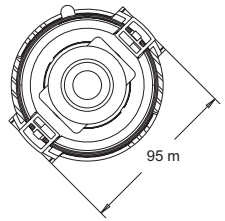

TARIF	Référence	Gencod	Emballage	Colisage	Quantité palette	Poids	Prix U.H.T.
Soupape spéciale PORCHER en sachet	701104	3 58969 701104 1	Sachet	8	256	6.60 kg	24.72 €

Dubourgel By BEMIS

SOUPAPE **SIGMA**

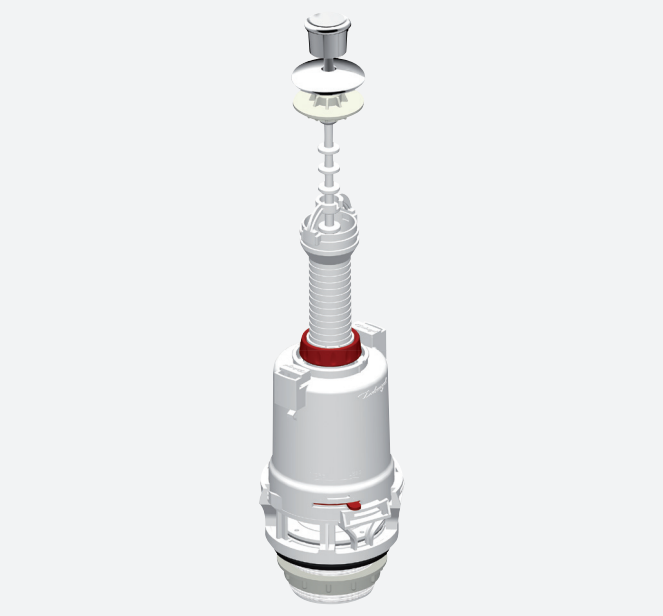

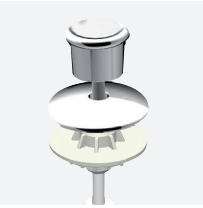

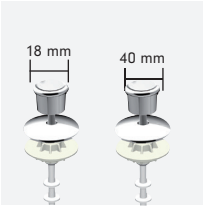

- Tirette
- Mécanisme à tirette
- Pour trou de couvercle : 6, 18 mm
- Résiduel ajustable
- Trop plein ajustable télescopique
- Joint silicone
- Garantie 10 ans

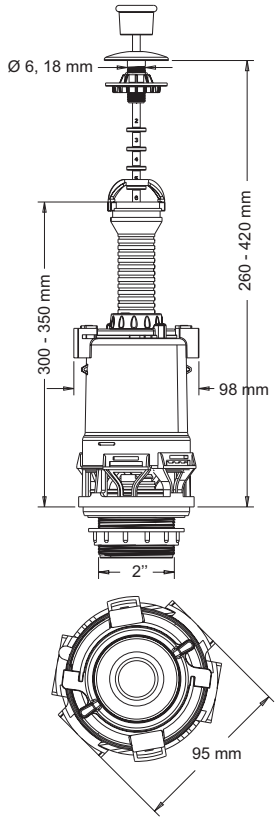

TARIF	Référence	Gencod	Emballage	Colisage	Quantité palette	Poids	Prix U.H.T.
Soupape SIGMA en boite	702103	3 58969 702103 3	Boite	8	256	4.50 kg	19.93 €

www.bemisemea.com | e-mail com@dubourgel.fr | Tel. +33 (0)4 76 26 83 03

Dubourgel
By BEMIS

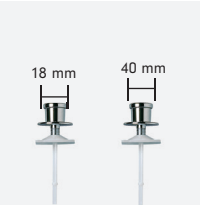

SOUPAPE **ATR3**

- Tirette
- Mécanisme à tirette
- Pour trou de couvercle : 18, 40 mm
- Trop plein ajustable par découpe
- Garantie 10 ans

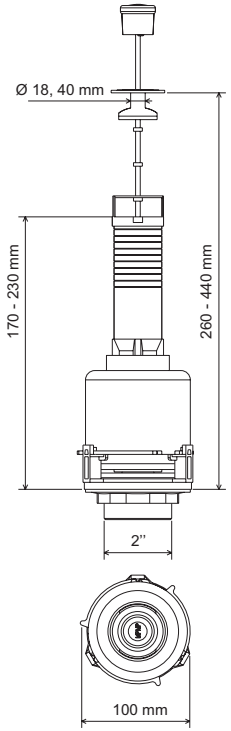

TARIF	Référence	Gencod	Emballage	Colisage	Quantité palette	Poids	Prix U.H.T.
Soupape ATR 3	742668	3 07109 742668 1	Sachet	20	400	7.60 kg	13.96 €

48 - 53 ROBINETS

SX	50
SB	51
SR+	52
SL	53

Page	Robinets	Dimensions en mm						Tube de remplissage	type d'alimentation		type de raccordement		Type de fermeture		Garantie (années)
		Longueur encombrement (A)	Hauteur de l'axe (B)	Hauteur totale (C)		Longueur totale (D)	Longueur (E)		Latérale	Basse	3/8 laiton	3/8 plastique	Hydraulique	Mécanique	
				min	max										
50	SX Latérale	100	160 - 275	195	310	140	62	oui	x	x	x		x		10
50	SX Basse	70	205 - 320	245	360	90	62	oui	x	x	x		x		10
51	SB	80	195 - 315	240	360	105	62	oui		x	x		x		10
52	SR+	110	225	255	255	144	55	non	x		x		x		10
53	SL	190 - 390	220	240	240	215 - 415	80	non	x		x			x	2

SX

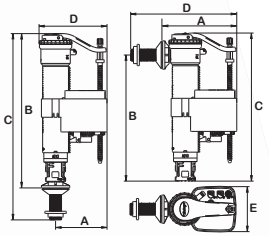

SB

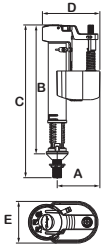

SR+

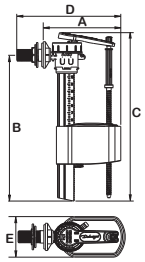

SL

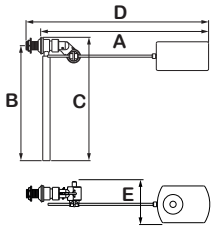

Dubourgel By BEMIS

ROBINET UNIVERSEL **SX**

- Tube de remplissage télescopique
- Type d'alimentation latérale ou basse
- Raccordement 3/8 laiton
- Silencieux Classe 1
- Fermeture hydraulique
- Ouverture du robinet différée. 2 à 3 m^3 d'économie d'eau par an pour une famille de 4 personnes
- Filtre de protection
- Garantie 10 ans

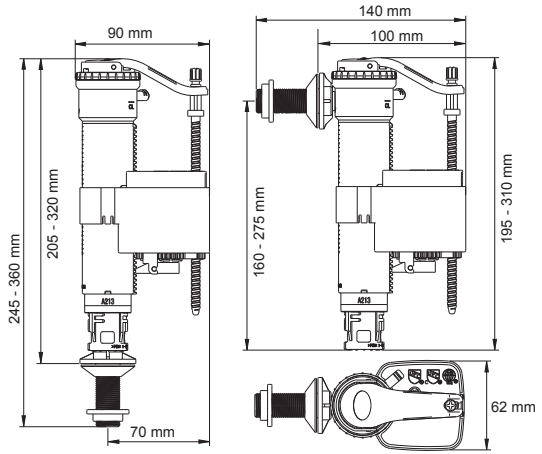

TARIF	Référence	Gencod	Emballage	Colisage	Quantité palette	Poids	Prix U.H.T.
Robinet SX en sachet	701204	3 58969 701204 8	Sachet	25	1000	8.30 kg	24.31 €
Robinet SX en boite	702204	3 58969 702204 7	Boîte	12	480	5.20 kg	25.29 €

Dubourgel By BEMIS

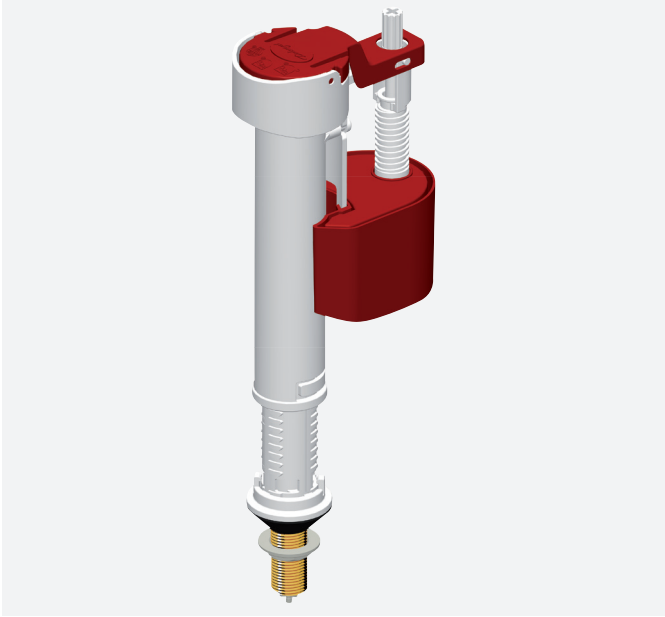

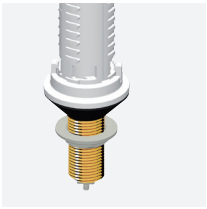

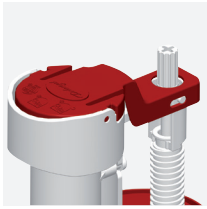

ROBINET **SB**

- Tube de remplissage télescopique
- Type d'alimentation basse
- Raccordement 3/8 laiton
- Fermeture hydraulique
- Ouverture du robinet différée. 2 à 3 m³ d'économie d'eau par an pour une famille de 4 personnes
- Filtre de protection
- Garantie 10 ans

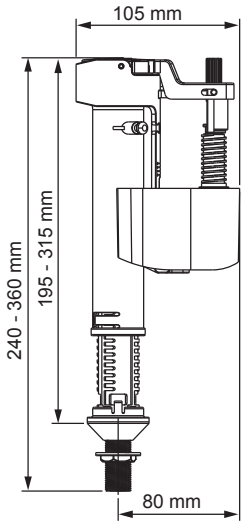

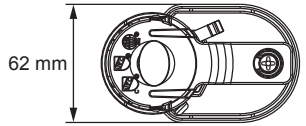

TARIF	Référence	Gencod	Emballage	Colisage	Quantité palette	Poids	Prix U.H.T.
Robinet SB en sachet	701202	3 58969 701202 4	Sachet	25	1000	8.10 kg	19.63 €
Robinet SB en boite	702202	3 58969 702202 3	Boîte	12	480	5 kg	20.72 €

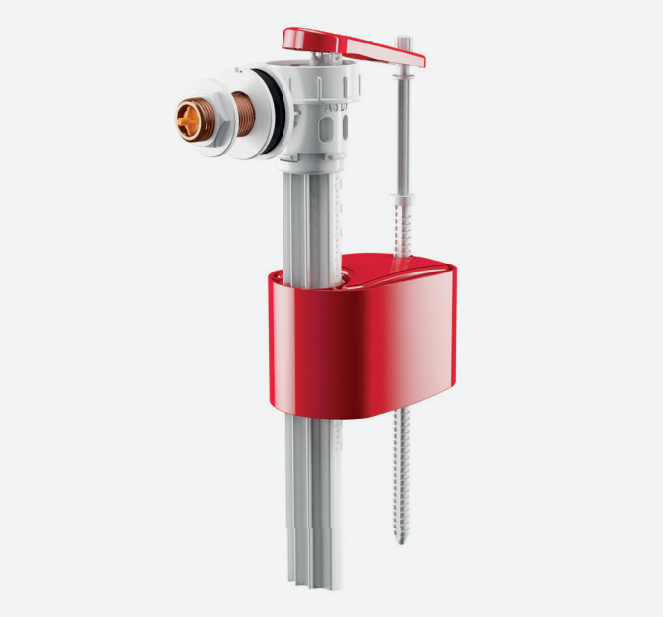

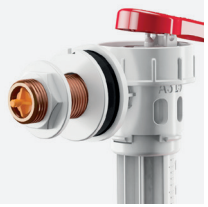

ROBINET **SR+**

- Type d'alimentation latérale
- Raccordement 3/8 laiton
- Fermeture hydraulique
- Ouverture du robinet différée. 2 à 3 m^3 d'économie d'eau par an pour une famille de 4 personnes
- Filtre de protection
- Garantie 10 ans

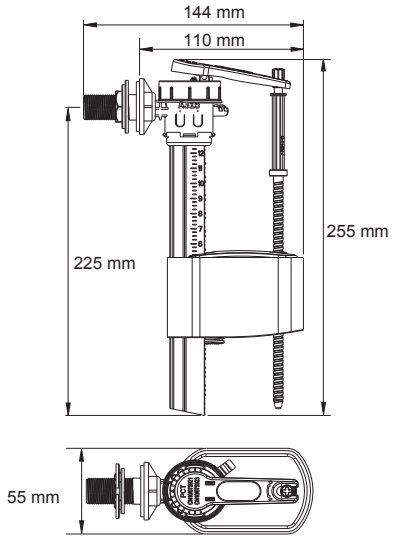

TARIF	Référence	Gencod	Emballage	Colisage	Quantité palette	Poids	Prix U.H.T.
Robinet SR+ en sachet	701200	3 58969 701200 0	Sachet	25	1000	5.90 kg	18.64 €
Robinet SR+ en boite	702200	3 58969 702200 9	Boite	12	480	3.90 kg	19.39 €

ROBINET **SL**

- Type d'alimentation latérale
- Raccordement 3/8 laiton
- Fermeture mécanique
- Garantie 10 ans

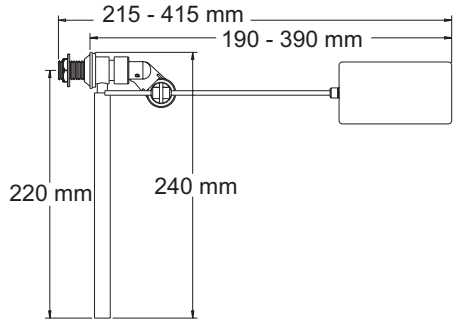

TARIF	Référence	Gencod	Emballage	Colisage	Quantité palette	Poids	Prix U.H.T.
Robinet SL en sachet	743050	3 07109 743050 3	Sachet	40	800	6.60 kg	9.97 €

54 - 58 RESERVOIRS

Rubis 2	56
Jade	57
Opale	58

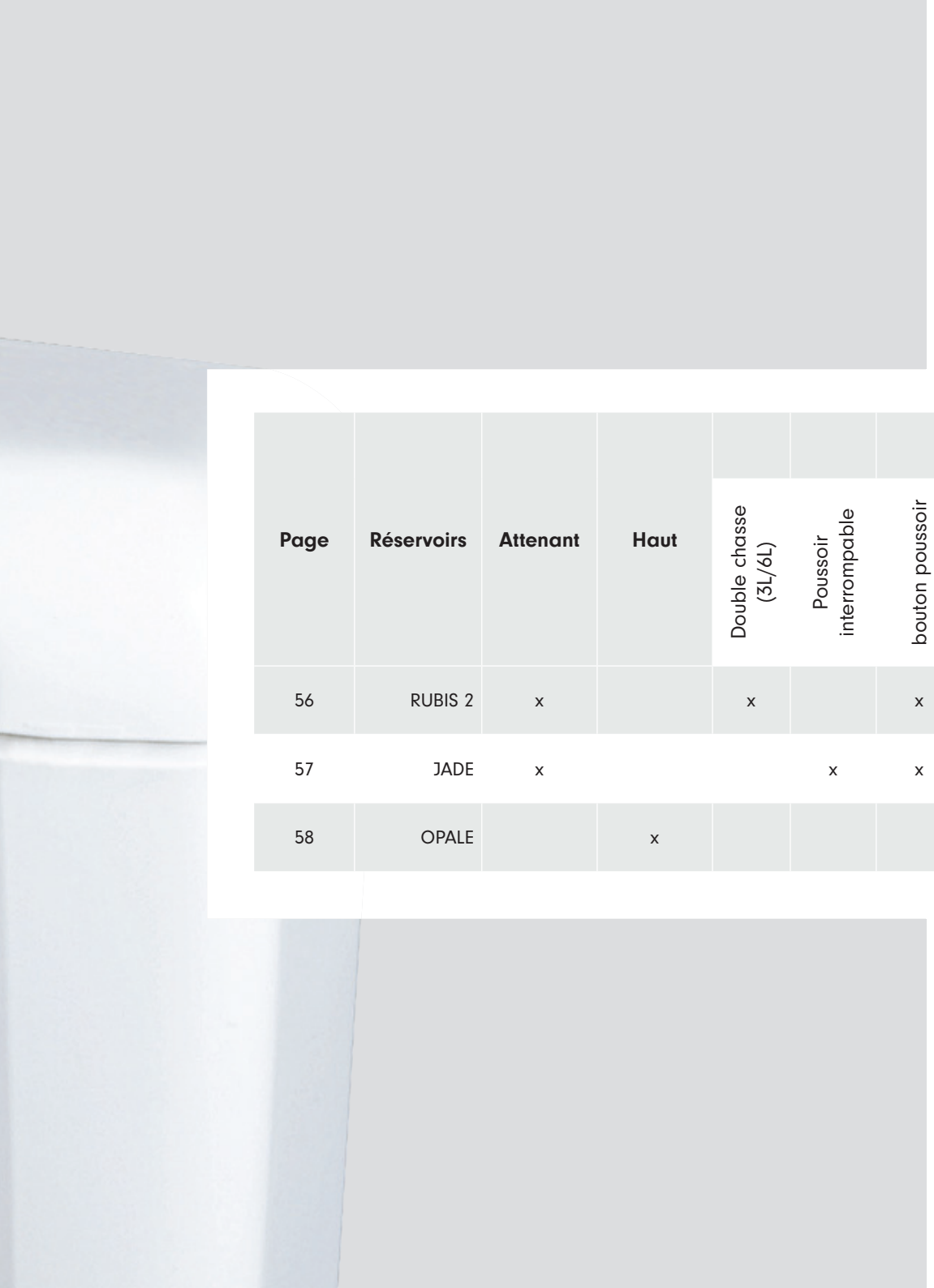

Page	Réservoirs	Attenant	Haut	Types				Dimensions en mm				Garantie (années)
				Double chasse (3L/6L)	Poussoir interrompable	bouton poussoir	chaînette	largeur du réservoir	Entraxe fixation cuvette	Hauteur réservoir	Profondeur réservoir	
56	RUBIS 2	x		x		x		405	140 - 260	420	165	10
57	JADE	x			x	x		405	140 - 260	420	165	10
58	OPALE		x				x	395	-	300	175	10

Réservoir plastique **RUBIS 2**

- Réservoir attenant 3/6 litres.
- L'entraxe de fixation de la cuvette peut varier de 140 à 260 mm.
- Livré avec un joint cuvette/réservoir en EPDM.

- **Pré-équipé:**
- **D'un robinet :**
- À fermeture hydraulique instantanée,
- À dispositif anti-siphonnage,
- Avec vis de réglage du niveau d'eau de chasse.

- **D'une Soupape :**
- Double volume 3/6 litres ou 4.5/9 litres pour réaliser de réelles économies d'eau,
- Commande à câble avec bouton poussoir chromé Ø 40 mm, double touche,
- Résiduel ajustable,
- Demi-chasse ajustable,
- Trop-plein ajustable sans découpe.

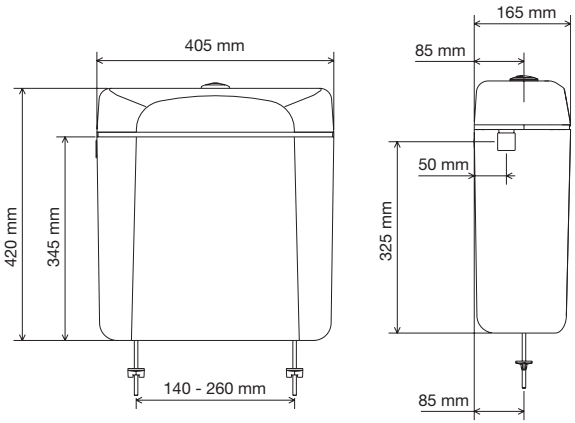

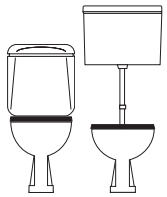

OPTION :
Kit de tubulures
Réf: 744022

TARIF

Référence	Gencod	Emballage	Colisage	Poids	Prix U.H.T.
Réservoir RUBIS 2 en carton individuel	741620	3 58969 741620 4	Carton	5	17.30 kg	92.99€
Kit de tubulures semi-bas	744022	3 58969 744022 3	Sachet	1	0.40 kg	12.97 €

www.bemisemea.com | e-mail com@dubourgel.fr | Tel. +33 (0)4 76 26 83 03

Réservoir plastique **JADE**

- Réservoir attenant simple chasse interrompable.
- L'entraxe de fixation de la cuvette peut varier de 140 à 260 mm.
- Livré avec un joint cuvette/réservoir en EPDM.

- **Pré-équipé:**
- **D'un robinet :**
- Avec vis de réglage du niveau d'eau de chasse.

- **D'une Soupape :**
- Commande interrompable pour économie d'eau.
- Simple volume 6 à 9 litres.
- Bouton poussoir rectangulaire latéral intégré dans le couvercle.

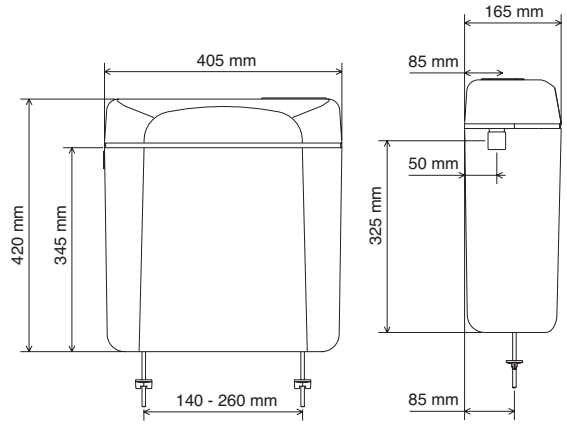

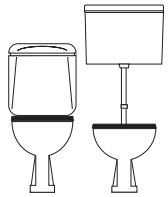

OPTION :
Kit de tubulures
Réf: 744022

TARIF	Référence	Gencod	Emballage	Colisage	Poids	Prix U.H.T.
Réservoir JADE en carton individuel	741619	3 58969 741619 8	Carton	5	18.20 kg	89.88 €
Kit de tubulures semi-bas	744022	3 58969 744022 3	Sachet	1	0.40 kg	12.97 €

Réservoir plastique **OPALE**

- Réservoir haut à commander par chaînette

Pré-équipé:

- **D'un robinet :**
- À fermeture mécanique instantanée
- Offrant de multiples possibilités de réglage
- Le raccordement d'alimentation en eau se fait sur un embout plastique 3/8 à gauche ou à droite.

- **D'une Soupape :**
- Commande par chaînette et poignée de tirage.
- Le réservoir possède une capacité de 9 litres.
- Les accessoires suivants sont disponibles mais non compris dans la fourniture de cette référence :
  - cône caoutchouc,
  - queue de carpe,
  - tuyau de descente de WC à la turque ou à l'anglaise
  - tuyau de descente coudé.

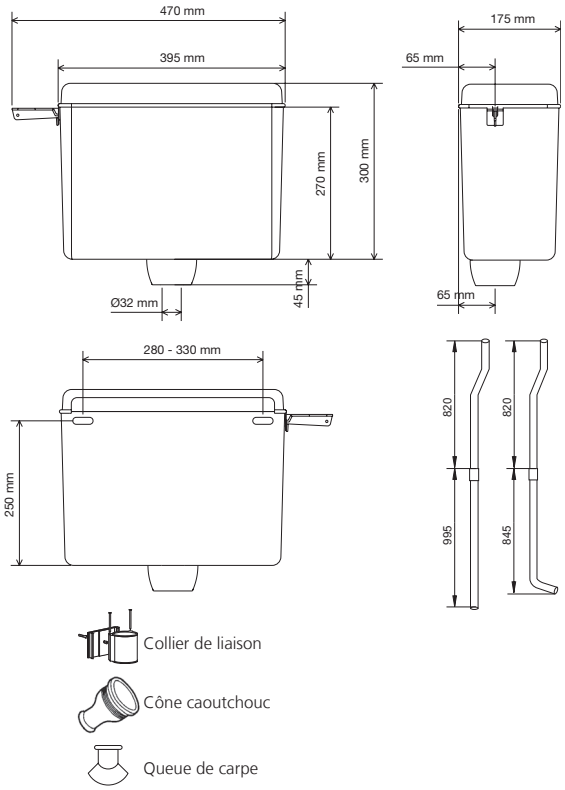

TARIF	Référence	Gencod	Emballage	Colisage	Poids	Prix U.H.T.
Réservoir OPALE en carton individuel	741617	3 58969 741617 4	Carton	1	2.20 kg	60.22 €
Cône caoutchouc - vrac	741107	3 07109 741107 6	Vrac	1		3.93 €
Cône caoutchouc - sous skin	742366	3 07109 742366 6	Skin	1		4,73 €
Queue de carpe - vrac	744120	3 58969 744120 6	Vrac	1		4.04 €
Queue de carpe – sous skin	742364	3 58969 742364 6	Skin	1		4.84 €
Tuyau de descente Ø 32 WC à la turque	744010	3 58969 744010 0	Vrac	1		12.96 €
Tuyau de descente Ø 32 WC à l'anglaise	744040	3 58969 744040 7	Vrac	1		12.96 €
Collier de liaison	744211	3 58969 744211 1	Vrac	1		14.75 €

www.bemisemea.com | e-mail com@dubourgel.fr | Tel. +33 (0)4 76 26 83 03

59 - 63 ACCESSOIRES

Pieds réglables Pro	61
Réhausse	62
Pieds réglables Light	62
Pieds Eco 150	62
Robinet d'arret à clapet 3/8	63
Robinet d'arret à boisseau sphérique 3/8	63

Page	Pieds	Dimensions en mm			Charge par pied en KG
		hauteur d'ajustement	diamètre embase	Diamètre vis fixation	
61	PIEDS REGLABLES PRO	85 - 135	125	5	450
62	REHAUSSE	55	170	5	200
62	PIED REGLABLE LIGHT	85 - 132	125	5	200
62	PIED ECO E150	90 - 150	200		250

PIEDS **RÉGLABLES PRO**

- Charge unitaire de 450 Kg
- Facilité de réglage grâce à l'écrou de serrage
- Ajustement en charge possible
- Graduation intégrée au pied
- Patin souple et antidérapant
- Existe à l'unité, par grappe de 2 ou de 4

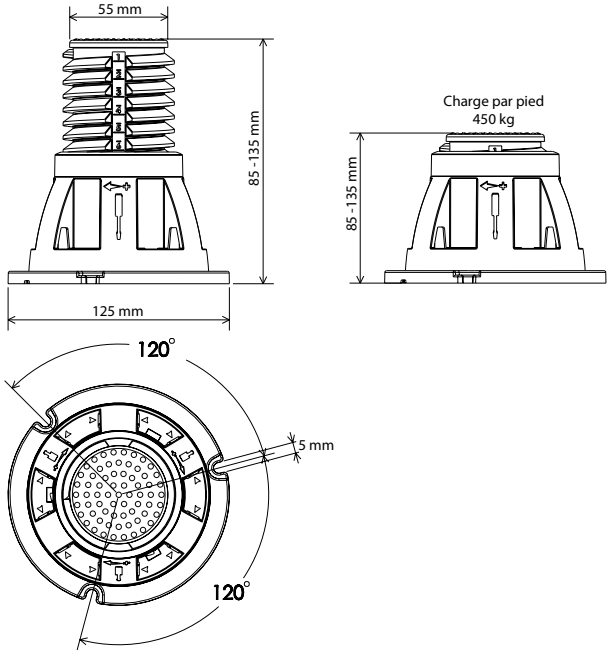

TARIF

Référence	Gencod	Emballage	Colisage	Quantité palette	Poids	Prix U.H.T.
Grappe de 4 pieds réglables noirs	747111	3 58969 747111 1	carton	20	300	18 kg	17.88 €
Grappe de 2 pieds réglables noirs	747124	3 38903 747124 1	carton	40	600	18 kg	9.07 €
Pied réglable à l'unité noir	747115	3 58969 747115 9	carton	72	1152	15 kg	5.01 €
Clé de réglage	APIEDCLEF	3 58969 900001 2	sachet	1	3000	0.04 kg	5.15 €

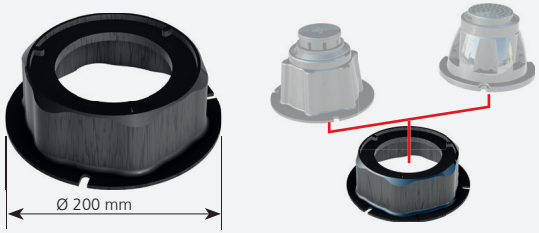

PIEDS **REHAUSSE**

- Adaptable sur tous nos modèles de pieds réglables (sauf E150)
- Permet d'augmenter la hauteur de 55mm.
- Diamètre de l'embase 200 mm
- Hauteur de la réhausse 55 mm
- Charge admissible garantie 200 kg unitaire

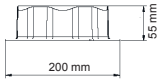

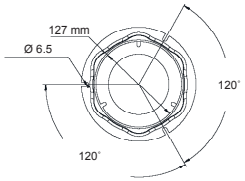

PIEDS **RÉGLABLES LIGHT**

- Le pied réglable économique
- Diamètre de l'embase 125 mm
- Diamètre de contact 48 mm
- Hauteur de la réglage 85 - 132 mm
- Charge admissible 200 kg

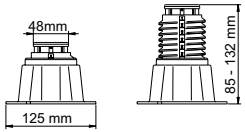

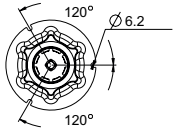

PIEDS **ECO E150**

- Embase large pour une meilleure stabilité.
- Double face antidérapante sommet
- Diamètre de l'embase 200 mm
- Hauteur de réglage 90 - 150 mm
- Charge admissible 250 kg unitaire

TARIF	Référence	Gencod	Emballage	Colisage	Quantité palette	Poids	Prix U.H.T.
Réhausse (à l'unité)	AREHAUSSEPIED	3 38903 747105 0	carton	1	640	4.9 kg	3.78 €
Pied réglable Light	APIEDUNIT	3 38903 747104 3	carton	30	1200	4.6 kg	3.76 €
Pied réglable Light (sachet de 4)	747125	3 38903 747125 8	carton	40	600	4.75 kg	15.59 €
Pied-éco E150 (à l'unité)	747106	3 58969 747106 7	carton	1	576	26 kg	8.38 €

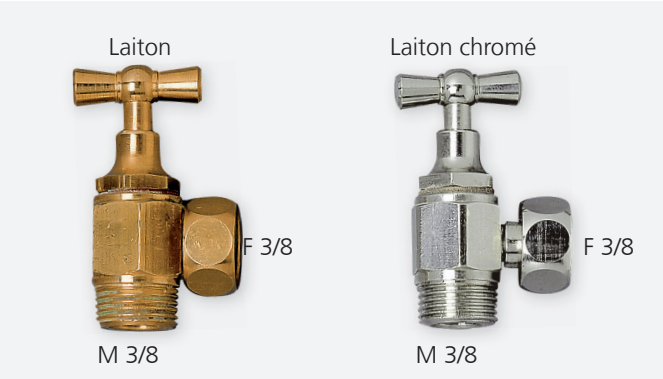

ROBINET D'ARRET **À CLAPET 3/8**

- Equerre 90°
- Joint plat

TARIF	Référence	Gencod	Emballage	Colisage	Poids	Prix U.H.T.
Robinet à clapet laiton	742793	3 07109 742793 0	Vrac	1	85 g	7.18 €
Robinet à clapet laiton	742359	3 07109 742359 8	Skin	1	95 g	6.21 €
Robinet à clapet laiton chromé	742794	3 07109 742794 7	Vrac	1	85 g	8.39 €
Robinet à clapet laiton chromé	742478	3 07109 742478 6	Skin	1	95 g	7.46 €

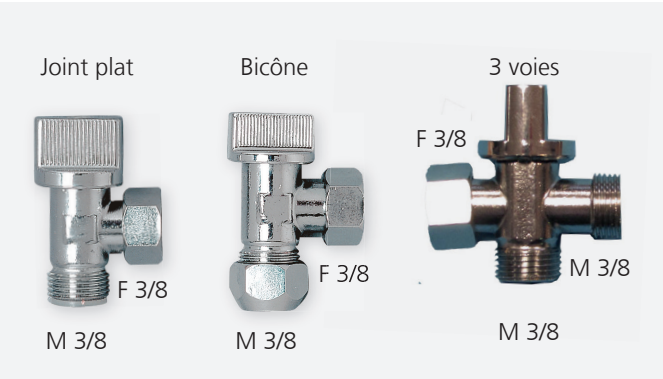

ROBINET D'ARRET **À BOISSEAU SPHÉRIQUE 3/8**

- Equerre 90°
- Joint plat ou bicône

TARIF	Référence	Gencod	Emballage	Colisage	Poids	Prix U.H.T.
Robinet à boisseau sphérique joint plat	742774	3 07109 742774 9	Vrac	1	55 g	9.90 €
Robinet à boisseau sphérique bicône NF	742796	3 07109 742796 1	Vrac	1	55 g	12.24 €
Robinet à boisseau 3 voies	FPCROB383838V2	3 38903 900004 3	Vrac	1	70 g	8.07 €

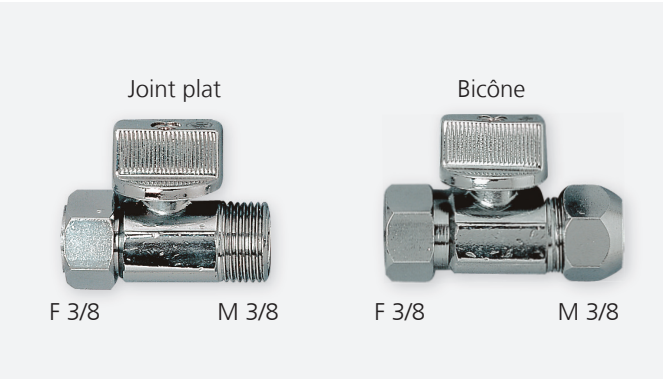

ROBINET D'ARRET **À BOISSEAU SPHÉRIQUE 3/8**

- Droit
- Joint plat ou bicône

TARIF	Référence	Gencod	Emballage	Colisage	Poids	Prix U.H.T.
Robinet à boisseau sphérique joint plat	742776	3 07109 742776 3	Vrac	1	70 g	13.26 €
Robinet à boisseau sphérique bicône NF	742797	3 07109 742797 8	Vrac	1	75 g	8.76 €
Robinet à boisseau sphérique bicône	742782	3 07109 742782 4	Skin	1	85 g	10.01 €

64 - 69 EVACUATION

PL100	66
PL100R	66
CF100	66
CF100R	66
CM100	67
CM100R	67
MM100C	67
MF100	67
PE100	68
PS100	68
MS100	69
MS100 Excentrique	69
MR90/100	69

Page	Evacuation	Type		Coudée	Droite	Souple
		Mâle	Femelle			
66	PL100	x		x		non
66	PL100R	x		x		non
66	CF100		x	x		non
66	CF100R		x	x		non
67	CM100	x		x		non
67	CM100R	x		x		non
67	MM100C		x		x	non
67	MF100		x		x	non
68	PE100	x	x			oui
68	PS100	x	x			oui
69	MS100	x	x			oui
69	MS100 EXCENTRIQUE	x	x			oui
69	MR90/100	x	x			oui

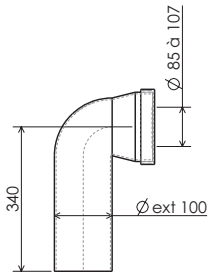

PL100

- Raccord évacuation monobloc PVC
- Excellente résistance au vieillissement
- Etanchéité parfaite assurée par un joint à lèvre en élastomère
- Joint d'étanchéité interchangeable

TARIF	Référence	Gencod	Emballage	Colisage	Quantité palette	Poids	Prix U.H.T.
PL100 Pipe longue coudée 90°	246400	3 58969 246400 2	Vrac	8	288	7.20 kg	9.40 €

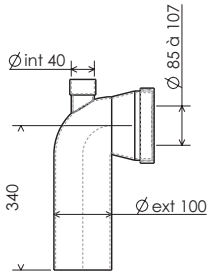

PL100R

- Raccord évacuation monobloc PVC
- Excellente résistance au vieillissement
- Etanchéité parfaite assurée par un joint à lèvre en élastomère
- Joint d'étanchéité interchangeable

TARIF	Référence	Gencod	Emballage	Colisage	Quantité palette	Poids	Prix U.H.T.
PL100R Pipe longue coudée 90° avec piquage femelle Ø 40 mm	246410	3 58969 246410 1	Vrac	8	288	6.90 kg	10.56 €

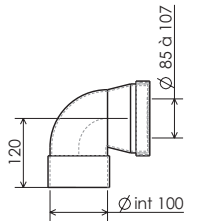

CF100

- Raccord évacuation monobloc PVC
- Excellente résistance au vieillissement
- Etanchéité parfaite assurée par un joint à lèvre en élastomère
- Joint d'étanchéité interchangeable

TARIF	Référence	Gencod	Emballage	Colisage	Quantité palette	Poids	Prix U.H.T.
CF100 Pipe courte femelle coudée 90°	246401	3 58969 246401 9	Vrac	12	432	6.60 kg	7.30 €

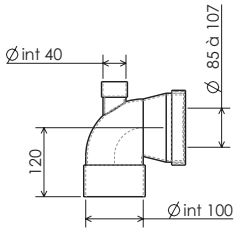

CF100R

- Raccord évacuation monobloc PVC
- Excellente résistance au vieillissement
- Etanchéité parfaite assurée par un joint à lèvre en élastomère
- Joint d'étanchéité interchangeable

TARIF	Référence	Gencod	Emballage	Colisage	Quantité palette	Poids	Prix U.H.T.
CF100R Pipe courte femelle coudée 90° avec piquage femelle Ø 40 mm	246411	3 58969 246411 8	Vrac	12	432	6.80 kg	8.03 €

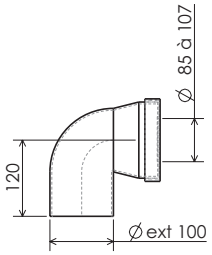

CM100

- Raccord évacuation monobloc PVC
- Excellente résistance au vieillissement
- Etanchéité parfaite assurée par un joint à lèvre en élastomère
- Joint d'étanchéité interchangeable

TARIF	Référence	Gencod	Emballage	Colisage	Quantité palette	Poids	Prix U.H.T.
CM100 Pipe courte mâle coudée 90°	246406	3 58969 246406 4	Vrac	12	432	6.30 kg	8.77 €

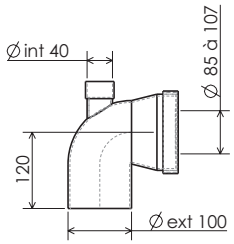

CM100R

- Raccord évacuation monobloc PVC
- Excellente résistance au vieillissement
- Etanchéité parfaite assurée par un joint à lèvre en élastomère
- Joint d'étanchéité interchangeable

TARIF	Référence	Gencod	Emballage	Colisage	Quantité palette	Poids	Prix U.H.T.
CM100R Pipe courte mâle coudée 90° avec piquage femelle Ø 40	246416	3 58969 246416 3	Vrac	12	432	6.70 kg	8.03 €

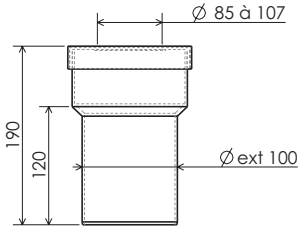

MM100C

- Raccord évacuation monobloc PVC
- Excellente résistance au vieillissement
- Etanchéité parfaite assurée par un joint à lèvre en élastomère
- Joint d'étanchéité interchangeable

TARIF	Référence	Gencod	Emballage	Colisage	Quantité palette	Poids	Prix U.H.T.
MM100C Manchon mâle court	246402	3 58969 246402 6	Vrac	8	648	7.90 kg	5.67 €

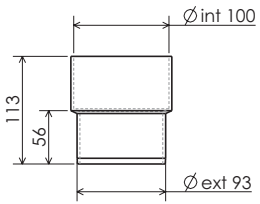

MF100

- Raccord évacuation monobloc PVC
- Excellente résistance au vieillissement

TARIF	Référence	Gencod	Emballage	Colisage	Quantité palette	Poids	Prix U.H.T.
MF100 Manchon réparation 93/100	246409	3 58969 246409 5	Vrac	30	1260	0.20 kg	3.70 €

BAGUES DE SERRAGE POUR PIPES RIGIDES

	Référence	Gencod	Emballage	Colisage	Poids	Prix U.H.T.
BS100 Bague de serrage commune PL/CF/CM et MM	246403	3 58969 246403 3	Vrac	1	0.03 kg	2.37 €
J100 Joint EPDM commun PL/CF/CM et MM	246404	3 58969 246404 0	Vrac	1	0.04 kg	2.83 €

ÉVACUATIONS SOUPLES **PE100**

- Pipe de raccordement extensible
- Elle prend et garde toutes les formes voulues
- Extensible de 280 mm à 480 mm
- Facile à installer : raccordement rapide sans collage
- Etanchéité par joint à lèvre
- Ecoulement optimum quelle que soit sa position
- Résiste aux produits d'entretien usuels
- Utilisable pour raccordement sur réseau de diamètre de 90 à 110 mm.

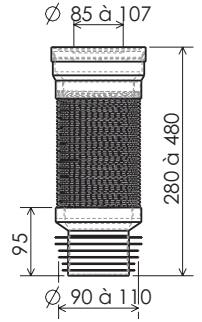

TARIF	Référence	Gencod	Emballage	Colisage	Quantité palette	Poids	Prix U.H.T.
PE100 Pipe extensible	246421	3 58969 246421 7	Boîte	20	400	18.3 kg	18.17 €

ÉVACUATIONS SOUPLES **PS100**

- Pipe de raccordement souple
- Elle prend toutes les formes voulues
- Deux longueurs disponibles 350 mm ou 540 mm
- Facile à installer : raccordement rapide sans collage
- Etanchéité par joint à lèvre
- Résiste aux produits d'entretien usuels
- Utilisable pour raccordement sur réseau de diamètre de 90 à 110 mm

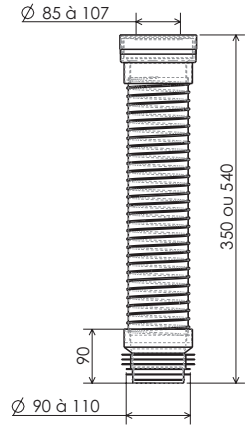

TARIF	Référence	Gencod	Emballage	Colisage	Quantité palette	Poids	Prix U.H.T.
PS100 courte 350 mm Pipe souple courte	246420	3 58969 246420 0	Vrac	15	300	12.6 kg	15.24 €
PS100 longue 540 mm Pipe souple longue	246423	3 58969 246423 1	Vrac	15	375	9.3 kg	21.79 €

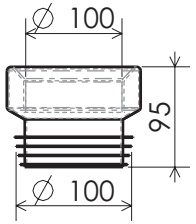

ÉVACUATIONS SOUPLES **MS100**

- Manchon de raccordement
- Version droite
- Excellente résistance au vieillissement
- Etanchéité parfaite assurée par un joint à lèvre

TARIF	Référence	Gencod	Emballage	Colisage	Quantité palette	Poids	Prix U.H.T.
MS100 Manchon de raccordement droit	246408	3 58969 246408 8	Vrac	30	720	4.20 kg	7.51 €

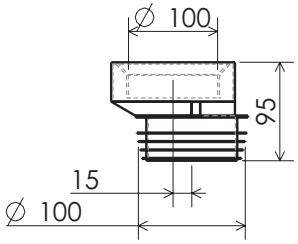

ÉVACUATIONS SOUPLES **MS100 EXCENTRIQUE**

- Manchon de raccordement
- Version excentrée
- Excellente résistance au vieillissement
- Etanchéité parfaite assurée par un joint à lèvre

TARIF	Référence	Gencod	Emballage	Colisage	Quantité palette	Poids	Prix U.H.T.
MS100 excentrique Manchon de raccordement excentrique	246418	3 58969 246418 7	Vrac	30	720	4.80 kg	8.03 €

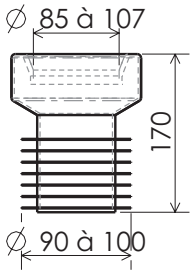

ÉVACUATIONS SOUPLES **MR 90/100**

- Manchon de raccordement
- Excellente résistance au vieillissement
- Etanchéité parfaite assurée par un joint à lèvre

TARIF	Référence	Gencod	Emballage	Colisage	Quantité palette	Poids	Prix U.H.T.
MR 90/100 Manchon de raccordement	246405	3 58969 246405 7	Vrac	30	360	0.40 kg	12.15 €

70 - 82 PIÈCES DÉTACHÉES

Soupapes	71 - 72
Bati Epure	72
Robinets	73
Abattants	74 - 75
Plaques de 2011 à 09/2015	76
Plaques depuis 09/2015	77
Bati supports de 2011 à 09/2015	78
Bati supports depuis 09/2015	79
Reservoirs	80 - 81
Avant 2012	81 - 82

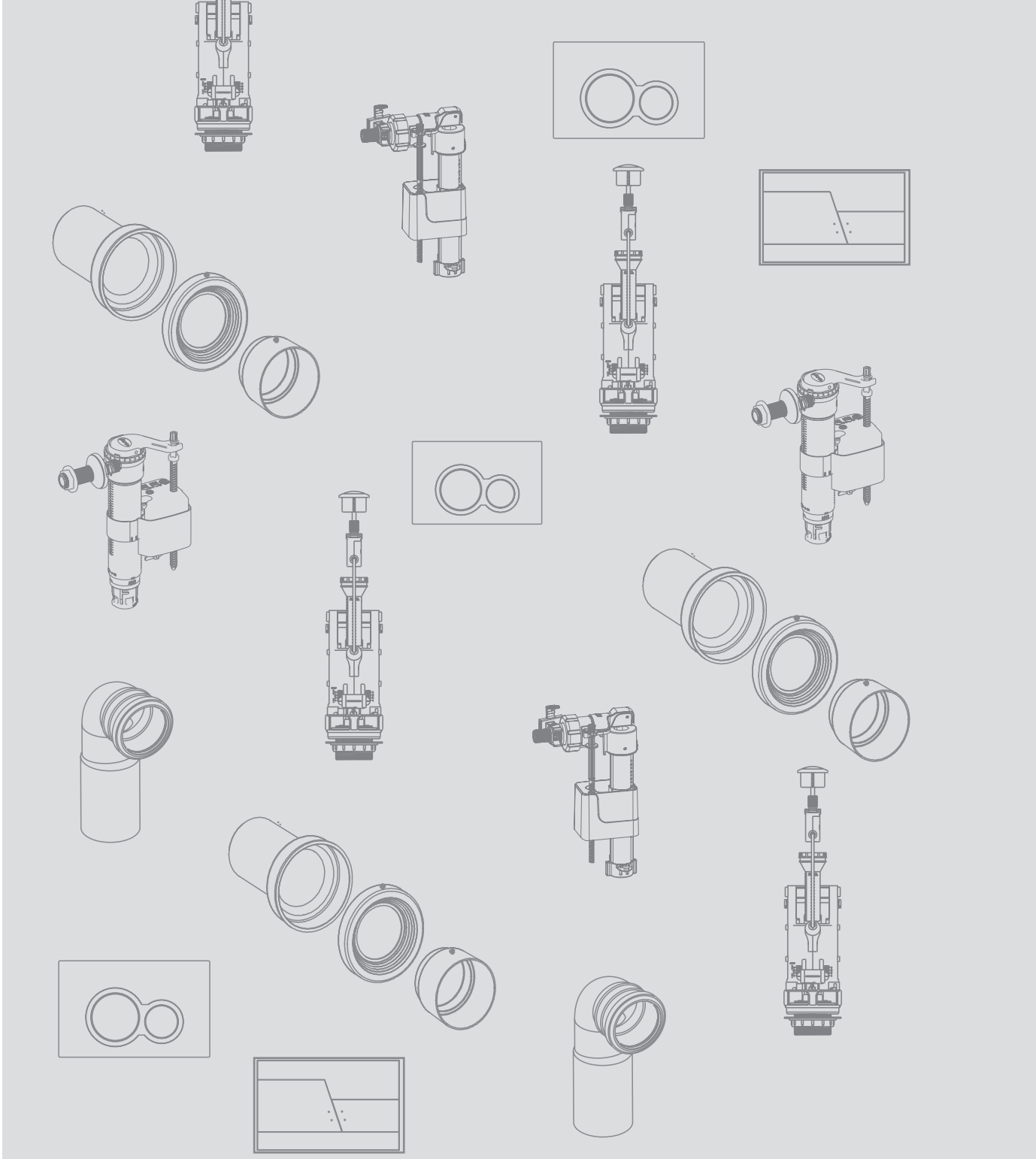

PIÈCES DÉTACHÉES **SOUPAPES**

TARIF	Photo	Réference	UNIVERSEL	DUALTECH	CLIPTECH	CLIP 6	HYDRA +	SIGMA	SP PORCHER	MECATECH	SUPERCHASS	ATR3	DUALTECH 2	DUAL 6	Poids	Prix U.H.T.
Bouton DUALTECH		700101 3 58969 700101 1	✓	✓											45 g	7.42 €
Bouton CLIPTECH		700100 3 58969 700100 4			✓										35 g	7.42 €
Bouton HYDRA+		700102 3 58969 700102 8					✓								30 g	7.42 €
Bouton SIGMA		700103 3 58969 700103 5						✓							30 g	6.07 €
Bouton SPECIAL PORCHER		700104 3 58969 700104 2							✓						25 g	5.40 €
Bouton SUPERCHASS		700117 3 58969 700117 2									✓				30 g	6.07 €
Bouton ATR3		700118 3 58969 700118 9										✓			25 g	5.40 €
Bouton MECATECH		700130 3 58969 700130 1								✓					35 g	7.03 €
Bouton CLIP 6		700124 3 58969 700124 0				✓									40 g	7.03 €
Bouton DUALTECH 2		700136 3 58969 700136 3											✓		45 g	7.03 €
Bouton DUAL 6		700137 3 58969 700137 0												✓	50 g	7.03 €
Joint de clapet DUALTECH		700111 3 58969 700111 0	✓	✓	✓	✓									6 g	3.49 €
Joint de clapet HYDRA +		700112 3 58969 700112 7					✓	✓	✓						9 g	3.51 €
Joint de clapet SUPERCHASS		742510 3 58969 742510 3									✓	✓			16 g	2.97 €
Joint de clapet MECATECH		700131 3 58969 700131 8								✓					5 g	3.34 €
Joint de clapet DUAL 6		700138 3 58969 700138 7											✓	✓	10 g	3.41 €
Joint de culot DUALTECH		700113 3 58969 700113 4	✓	✓	✓	✓	✓	✓	✓	✓			✓	✓	30 g	3.51 €
Joint de culot SUPERCHASS		742511 3 07109 742511 0									✓	✓			5 g	2.45 €
Rondelle 60x90x2		700122 3 58969 700122 6	✓	✓	✓	✓	✓	✓	✓	✓			✓	✓	2 g	3.51 €

70 - 82 PIÈCES DÉTACHÉES

Soupapes	71 - 72
Bati Epure	72
Robinets	73
Abattants	74 - 75
Plaques de 2011 à 09/2015	76
Plaques depuis 09/2015	77
Bati supports de 2011 à 09/2015	78
Bati supports depuis 09/2015	79
Reservoirs	80 - 81
Avant 2012	81 - 82

70 - 82 PIÈCES DÉTACHÉES

Soupapes	71 - 72
Bati Epure	72
Robinets	73
Abattants	74 - 75
Plaques de 2011 à 09/2015	76
Plaques depuis 09/2015	77
Bati supports de 2011 à 09/2015	78
Bati supports depuis 09/2015	79
Reservoirs	80 - 81
Avant 2012	81 - 82

PIÈCES DÉTACHÉES **SOUPAPES**

TARIF	Photo	Réference	UNIVERSEL	DUALTECH	CLIPTECH	CLIP 6	HYDRA +	SIGMA	SP PORCHER	MECATECH	SUPERCHASS	ATR3	DUALTECH 2	DUAL 6	Poids	Prix U.H.T.
Clef DUALTECH		700109 3 58969 700109 7	✓	✓	✓	✓	✓	✓	✓				✓	✓	20 g	2.70 €
Clef SUPERCHASS		700119 3 58969 700119 6									✓	✓			20 g	2.70 €
Clef MECATECH		700132 3 58969 700132 5								✓					30 g	2.70 €
Joint cuvette / réservoir DUALTECH		700108 3 58969 700108 0	✓	✓	✓	✓	✓	✓		✓	✓	✓		✓	10 g	3.51 €
Joint cuvette / réservoir DISCRETION		FDIJTINTER 3 38903 000998 4													10 g	3.31 €
Joint cuvette / réservoir SP POR-CHER	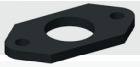	742568 3 58969 742568 8							✓						25 g	3.51 €
Kit de fixation		743721 358969 743721 7	✓	✓	✓	✓	✓	✓	✓	✓	✓	✓	✓	✓	70 g	6.07 €

PIÈCES DÉTACHÉES **BATI EPURE**

TARIF	Photo	Réference	Poids	Prix U.H.T.
Robinet EPURE		700734 3 58969 700734 1	540 g	51.24 €
Bouton EPURE		700735 3 58969 700735 8	140 g	16.80 €
Façade verre EPURE		700736 3 58969 700736 5	9 kg	217.26 €
Dessus verre EPURE		700737 3 07109 700737 2	1.2 kg	45.70 €
Protection sonore EPURE		700738 3 58969 700738 9	15 g	1.19 €
Coude évacuation EPURE		700739 3 58969 700739 6	325 g	15.33 €
Joint coude évacuation EPURE		700740 3 58969 700740 2	15 g	1.19 €

PIÈCES DÉTACHÉES **ROBINETS**

TARIF	Photo	Réference	SR+	SX	SB	DFX	SI	SL	SP	NBP	SE	Poids	Prix U.H.T.
Membrane SR+		700114 3 58969 700114 1	✓									1.5 g	3.58 €
Membrane SX		700123 3 58969 700123 3		✓		✓						10 g	2.42 €
Membrane SB		700115 3 58969 700115 8			✓							1,5 g	2.42 €
Membrane SL		743730 3 07109 743730 4						✓	✓	✓		1 g	2.42
Membrane SE	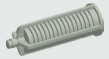	700134 3 58969 700134 9									✓	3 g	2.42 €
Obturateur latéral		700105 3 58969 700105 9	✓	✓	✓	✓	✓	✓	✓	✓	✓	5 g	2.02 €
Flexible		700107 3 58969 700107 3	✓									115 g	17.37 €
Kit de réarmement		700133 3 58969 700133 2				✓						50 g	5.70 €
Support kit de réarmement		700128 3 58969 700128 8				✓						300 g	10.42 €

70 - 82 PIÈCES DÉTACHÉES

Soupapes 71 - 72

Bati Epure 72

Robinets 73

Abattants 74 - 75

Plaques de 2011 à 09/2015 76

Plaques depuis 09/2015 77

Bati supports de 2011 à 09/2015 78

Bati supports depuis 09/2015 79

Reservoirs 80 - 81

Avant 2012 81 - 82

70 - 82 PIÈCES DÉTACHÉES

Soupapes	71 - 72
Bati Epure	72
Robinets	73
Abattants	74 - 75
Plaques de 2011 à 09/2015	76
Plaques depuis 09/2015	77
Bati supports de 2011 à 09/2015	78
Bati supports depuis 09/2015	79
Reservoirs	80 - 81
Avant 2012	81 - 82

PIÈCES DÉTACHÉES **ABATTANTS**

DÉSIGNATION	Photo	Référence	SpringJet	Discretion	Discrétion 2	Vendome	Zen av 2015	Exception	Thin	Clipso	Spot Confort	Spot Confort 2	Swing	Spot Classique	Spot Santé	Orly Fun	Orly 2	Flip	Styl	Rock	Lagon	Silent	Ecobois 20	Ecobois 40	Ecobois 60	Fusion	Exception 2	Profil	Spot Hygien	Prix U.H.T.
CHARNIERES VENDOME		FCHARINOXTRDL1 3 38903 000992 2				✓																								10.01 €
SACHET FIXATION		SSPFIINOX 3 38903 000991 5	✓				✓				✓		✓	✓	✓															8.17 €
SACHET FIXATION		SFIXDISCRETION 3 38903 000000 6		✓	✓																									8.17 €
VISSERIE ZINGUEE		SVISM6ZING 3 38903 000951 9															✓			✓										6.51 €
KIT DE FIXATION depuis 2016		FGRAFIXM8 3 38903 001008 9																		✓										3.95 €
CHARNIERES LAGON		777004 3 38903 777004 7																			✓									7.01 €
CHARNIERES INOX SPOT CLASSIQUE		FCHAR31601 3 38903 001002 0												✓																7.01 €
CHARNIERES INOX ORLY		FCHARINOXM8 3 38903 001003 7															✓													5.86 €
FIXATION PAR DESSUS		SVISFIDESSUS 3 38903 000989 2	✓	✓	✓		✓				✓		✓	✓	✓			✓												10.01 €
JEU TAMPONS VENDOME		777005 3 38903 777005 4				✓																								2.37 €
JEU DE TAMPONS ZEN		777003 3 38903 777003 0					✓				✓				✓															2.37 €
JEU DE TAMPONS PNC		777010 3 38903 777010 8						✓				✓						✓	✓							✓	✓			2.37 €
JEU DE TAMPONS SPRINGJET		777018 3 38903 777018 4	✓																											2.37 €
JEU DE TAMPONS THIN		777020 3 38903 777020 7							✓																					2.37
JEU DE TAMPONS CLIPSO		777017 3 38903 777017 7								✓																				2.37 €
CHARNIERES STYL		777008 3 38903 777008 5																	✓											21.19 €
CHARNIERES STYL INOX		777009 3 38903 777009 2																	✓											7.01 €

PIÈCES DÉTACHÉES **ABATTANTS**

DÉSIGNATION	Photo	Référence	Springlet	Discretion	Discrétion 2	Vendome	Zen av 2015	Exception	Thin	Clipso	Spot Confort	Spot Confort 2	Swing	Spot Classique	Spot Santé	Orly Fun	Orly 2	Flip	Styl	Rock	Lagon	Silent	Ecobois 20	Ecobois 40	Ecobois 60	Fusion	Exception 2	Profil	Spot Hygien	Prix U.H.T.
CHARNIERES FLIP INOX		777006 3 38903 777006 1																✓												18.09 €
KIT DE FIXATION CHARNIERES THIN		777019 3 38903 777019 1							✓																					18.09 €
DOUCHETTE SPRING JET		777021 3 38903 777021 4	✓																											34.96 €
ROBINET SPRING JET		777022 3 38903 777022 1	✓																											17.46 €
KIT ALIMENTATION SPRING JET		777023 3 38903 777023 8	✓																											34.96 €
KIT DE FIXATION PUSH-PULL		777026 3 38903 777026 9						✓				✓																		19.24 €
KIT DE FIXATION CLIPSO		777016 3 38903 777016 0								✓																				19.24 €
KIT FIXATION SILENT		777062 3 38903 777062 7																				✓								19.24 €
KIT FIXATION ECOBOIS 20		777066 3 38903 777066 5																					✓							12.65 €
KIT FIXATION ECOBOIS 40		777067 3 38903 777067 2																						✓	✓					16.12 €
KIT FIXATION FUSION		777063 3 38903 777063 4																								✓	✓			19.47 €
KIT FIXATION PROFIL		777059 3 38903 777059 7																										✓		19.24 €
KIT EXPANSION PNC		777038 3 38903 777038 2						✓	✓	✓		✓										✓				✓	✓	✓		11.50 €
JEU DE TAMPONS PROFIL		777060 3 38903 777060 3																										✓		2.46 €
KIT DE JOINTS SILENT		777054 3 38903 777054 2																				✓								42.98 €
KIT ECROU ULTRA-FIX®		777072 3 38903 777072 6	UTILISATION SPÉCIALE																										✓	14.75 €
TAMPON LUNE SURELEVE		SEXTAGR																												4.50 €

70 - 82 PIÈCES DÉTACHÉES

Soupapes	71 - 72
Bati Epure	72
Robinets	73
Abattants	74 - 75
Plaques de 2011 à 09/2015	76
Plaques depuis 09/2015	77
Bati supports de 2011 à 09/2015	78
Bati supports depuis 09/2015	79
Reservoirs	80 - 81
Avant 2012	81 - 82

70 - 82 PIÈCES DÉTACHÉES

Soupapes 71 - 72

Bati Epure 72

Robinets 73

Abattants 74 - 75

Plaques de 2011 à 09/2015 76

Plaques depuis 09/2015 77

Bati supports de 2011 à 09/2015 78

Bati supports depuis 09/2015 79

Reservoirs 80 - 81

Avant 2012 81 - 82

PIÈCES DÉTACHÉES **PLAQUES** de 2011 à 09/2015

POUR BATIPLUS, BATISTRONG, BATISILENCE

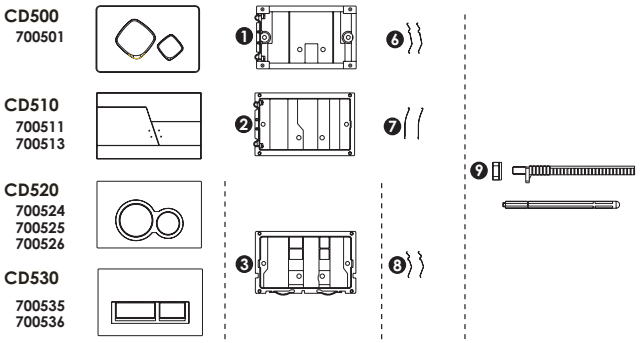

POUR BATISHORT

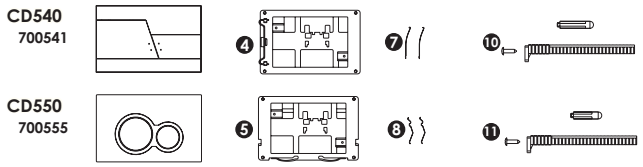

TARIF

	BATI SUPPORTS	Référence	700501			700511	700513		700524	700525	700526	700535	700536		700541			700555			Poids	Prix U.H.T.
1	Contreplaque CD500	3 58969 700509 5	✓																		95 g	15.56 €
2	Contreplaque CD510	3 58969 700519 4				✓	✓														90 g	15.56 €
3	Contreplaque CD520/530	3 58969 700529 3							✓	✓	✓	✓	✓								105 g	15.56 €
4	Contreplaque CD540	3 58969 700549 1													✓						95 g	15.56 €
5	Contreplaque CD550	3 58969 700559 0																✓			120 g	15.56 €
6	Ressorts de plaque CD500	3 58969 700508 8	✓																		2 g	6.49 €
7	Ressorts de plaque CD510/540	3 58969 700518 7				✓	✓								✓						2 g	6.49 €
8	Ressorts de plaque CD520/530/550	3 58969 700528 6							✓	✓	✓	✓	✓					✓			2 g	6.49 €
9	Fixation contreplaque CD500/510/520/530	3 58969 700507 1	✓			✓	✓		✓	✓	✓	✓	✓								30 g	6.49 €
10	Fixation contreplaque CD540	3 58969 700517 0													✓						30 g	6.49 €
11	Fixation contreplaque CD550	3 58969 700527 9																✓			30 g	6.49 €

PIÈCES DÉTACHÉES **PLAQUES** depuis 09/2015

POUR BATIPLUS2, BATISTRONG2, BATISILENCE2 ET BATISHORT2

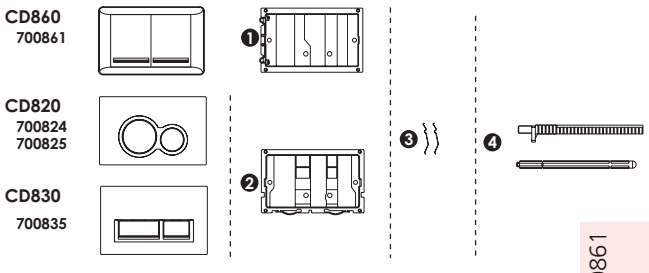

TARIF

BATI SUPPORTS

		Référence	700861			700824	700825		700835												Poids	Prix U.H.T.
1	Contreplaque CD860	3 58969 700869 0	✓																		95 g	15.56 €
2	Contreplaque CD820/830	3 58969 700829 4				✓	✓		✓												105 g	15.56 €
3	Ressorts de plaque CD820/830/860	3 58969 700528 6	✓			✓	✓		✓												2 g	6.49 €
4	Fixation contreplaque CD820/830/860	3 58969 700869 0	✓			✓	✓		✓												30 g	6.49 €

70 - 82 PIÈCES DÉTACHÉES

Soupapes 71 - 72

Bati Epure 72

Robinets 73

Abattants 74 - 75

Plaques de 2011 à 09/2015 76

Plaques depuis 09/2015 77

Bati supports de 2011 à 09/2015 78

Bati supports depuis 09/2015 79

Reservoirs 80 - 81

Avant 2012 81 - 82

70 - 82 PIÈCES DÉTACHÉES

Soupapes 71 - 72

Bati Epure 72

Robinets 73

Abattants 74 - 75

Plaques de 2011 à 09/2015 76

Plaques depuis 09/2015 77

Bati supports de 2011 à 09/2015 78

Bati supports depuis 09/2015 79

Reservoirs 80 - 81

Avant 2012 81 - 82

PIÈCES DÉTACHÉES **BATI SUPPORTS** de 2011 à 09/2015

BATIPLUS, BATISTRONG, BATISILENCE.

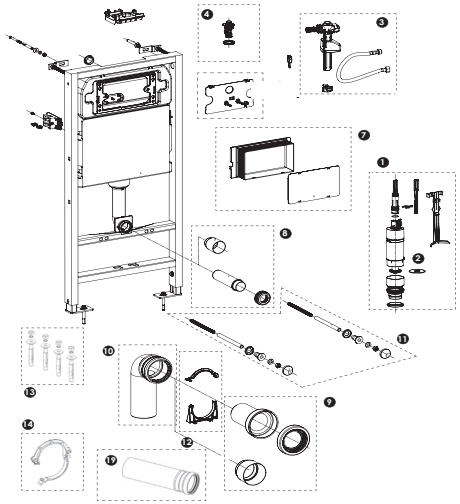

BATISHORT.

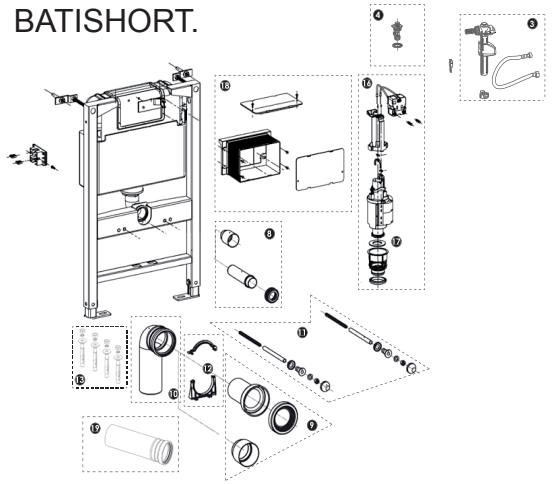

TARIF

	BATI SUPPORTS	Référence	Gencod	BATIPLUS	BATISTRONG	BATISILENCE	BATISHORT	Poids	Prix U.H.T.
3	Robinet flotteur bâti + flexible	700742	3 58969 700742 6	✓	✓		✓	175 g	14.71 €
4	Robinet d'arrêt bâti	700743	3 58969 700743 3	✓	✓	✓	✓	215 g	21.65 €
6	Plaque support leviers	700706	3 58969 700706 8	✓	✓	✓		125 g	10.38 €
7	Bloc tunnel	700707	3 58969 700707 5	✓	✓	✓		200 g	12.97 €
8	Manchette alimentation + obturateur	700708	3 58969 700708 2	✓	✓	✓	✓	100 g	12.97 €
9	Manchette évacuation + obturateur	700709	3 58969 700709 9	✓	✓	✓	✓	325 g	12.97 €
10	Coude évacuation	700710	3 58969 700710 5	✓	✓	✓	✓	575 g	11.91 €
11	Kit de fixation cuvette suspendue	700711	3 58969 700711 2	✓	✓	✓	✓	365 g	10.37 €
12	Collier coude évacuation	700712	3 58969 700712 9	✓			✓	60 g	6.49 €
13	Kit chevilles lourdes	700713	3 58969 700713 6	✓	✓	✓	✓	160 g	6.49 €
14	Collier coude évacuation	700714	3 58969 700714 3		✓	✓		30 g	6.62 €
18	Bloc tunnel	700718	3 58969 700718 1				✓	360 g	12.97 €
19	Sortie évacuation droite	700720	3 58969 700720 4	✓	✓	✓	✓	570 g	12.99 €

PIÈCES DÉTACHÉES **BATI SUPPORTS** depuis 09/2015

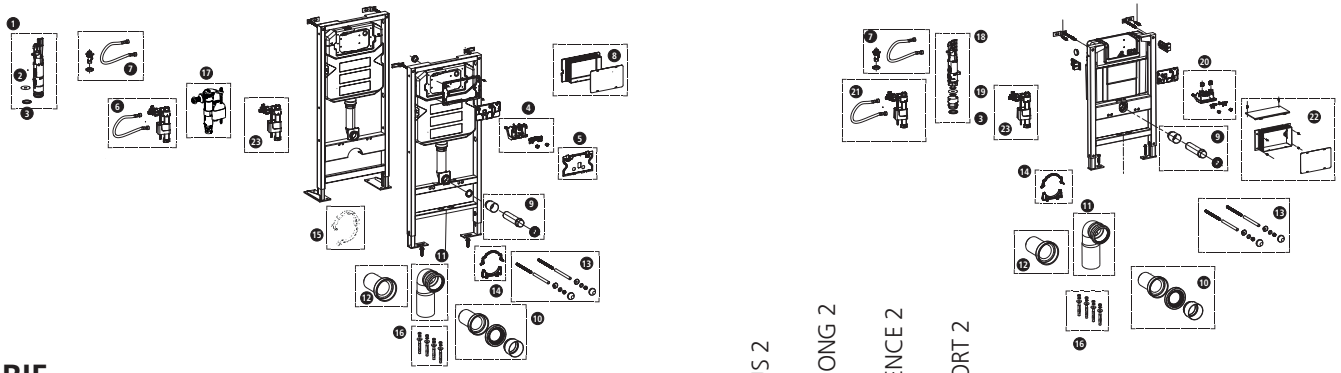

TARIF

	BATI SUPPORTS	Référence	Gencod	BATIPLUS 2	BATISTRONG 2	BATISILENCE 2	BATISHORT 2	Emb.	Colis.	Poids	Prix U.H.T.
1	Soupape bati	700724	3 58969 700724 2	✓	✓	✓		sachet	1	245 g	36.22 €
2	Joint de clapet soupape	700728	3 58969 700728 2	✓	✓	✓			1	5 g	2.04 €
3	Joint de culot	700729	3 58969 700729 7	✓	✓	✓	✓		1	5 g	2.04 €
4	Support levier	700726	3 58969 700726 6	✓	✓	✓			1	80 g	9.88 €
5	Plaque de fermeture	700727	3 58969 700727 3	✓	✓	✓			1	40 g	5.71 €
6	Robinet flotteur + support + flexible	700725	3 58969 700725 9	✓	✓				1	230 g	28.31 €
7	Robinet d'arrêt + flexible	700705	3 58969 700705 1	✓	✓	✓	✓		1	160 g	21.62 €
8	Bloc tunnel	700707	3 58969 700707 5	✓	✓	✓			1	195 g	12.97 €
9	Manchette alimentation + obturateur	700708	3 58969 700708 2	✓	✓	✓	✓		1	95 g	12.97€
10	Manchette évacuation + obturateur	700709	3 58969 700709 9	✓	✓	✓	✓		1	350 g	12.97 €
11	Coude évacuation	700710	3 58969 700710 5	✓	✓	✓	✓		1	560 g	11.91 €
12	Sortie évacuation droite	700720	3 58969 700720 4	✓	✓	✓	✓		1	480 g	12.99 €
13	Kit de fixation cuvette suspendue	700711	3 58969 700711 2	✓	✓	✓	✓		1	325 g	10.37 €
14	Collier coude évacuation	700712	3 58969 700712 9	✓			✓		1	60 g	6.49 €
15	Collier coude évacuation	700714	3 58969 700714 3		✓	✓			1	30 g	6.62 €
16	Kit chevilles lourdes	700713	3 58969 700713 6	✓	✓	✓	✓		1	145 g	6.49 €
17	Robinet flotteur	702204	3 58969 702204 7			✓			1	400 g	25.29 €
18	Soupape bati	700721	3 58969 700721 1				✓		1	245 g	36.22 €
19	Joint de clapet soupape	700730	3 58969 700730 3				✓		1	5 g	2.04 €
20	Support levier	700723	3 58969 700723 5				✓		1	90 g	7.85 €
21	Robinet flotteur + support + flexible	700722	3 58969 700722 8				✓		1	230 g	28.31 €
22	Bloc tunnel	700718	3 58969 700718 1				✓		1	340 g	12.97 €
23	Robinet flotteur seul	700732	3 58969 700732 7	✓	✓	✓			1	170 g	21.35 €

70 - 82 PIÈCES DÉTACHÉES

Soupapes 71 - 72

Bati Epure 72

Robinets 73

Abattants 74 - 75

Plaques de 2011 à 09/2015 76

Plaques depuis 09/2015 77

Bati supports de 2011 à 09/2015 78

Bati supports depuis 09/2015 79

Reservoirs 80 - 81

Avant 2012 81 - 82

70 - 82 PIÈCES DÉTACHÉES

Soupapes	71 - 72
Bati Epure	72
Robinets	73
Abattants	74 - 75
Plaques de 2011 à 09/2015	76
Plaques depuis 09/2015	77
Bati supports de 2011 à 09/2015	78
Bati supports depuis 09/2015	79
Reservoirs	80 - 81
Avant 2012	81 - 82

PIÈCES DÉTACHÉES **RESERVOIRS**

TARIF

RÉSERVOIRS	Photos	Référence	QUARTZ*	RUBIS 2	JADE	NEW ECO*	OPALE	TOPAZE*	Prix U.H.T.
Soupape MECATECH		701107 3 58969 701107 2	✓	✓					34.27 €
Robinet DFX		702206 3 58969 702206 1	✓						47.86 €
Joint de clapet MECATECH		701131 3 58969 70013108	✓	✓					3.22 €
Soupape JADE		742620 3 58969 742620 3			✓		✓	✓	17.75 €
Joint de clapet JADE		742035 3 58969 742035 5			✓	✓	✓	✓	3.71 €
Soupape NEW ECO		742630 3 58969 742630 2				✓			17.75 €
Tuyau de descente droit TDT	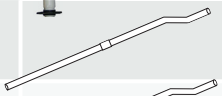	744010 3 58969 744010 0				✓	✓	✓	12.96 €
Tuyau de descente coudé TDA	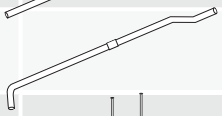	744040 3 58969 744040 7				✓	✓	✓	12.96 €
Collier de liaison		744211 3 58969 744211 1				✓	✓	✓	14.75 €
Cône en caoutchouc vrac		741107 3 07109 741107 6				✓	✓	✓	3.93 €
Cône de caoutchouc skin		742366 3 07109 742366 6				✓	✓	✓	5.01 €
Queue de carpe vrac		744120 3 58969 744120 6				✓	✓	✓	4.04 €
Queue de carpe skin		742364 3 58969 742364 6				✓	✓	✓	4.84 €

PIÈCES DÉTACHÉES **RESERVOIRS**

TARIF

RÉSERVOIRS	Photos	Référence	QUARTZ*	RUBIS 2	JADE	NEW ECO*	OPALE	TOPAZE*	Prix U.H.T.
Levier de commande + chainette OPALE		743620 3 58969 743620 2					✓	✓	14.49 €
Levier de commande + chainette NEW ECO		700135 3 58969 700135 6				✓			13.73 €
Joint de racc. tuyau cuvette 40/60 vrac		742550 3 58969 742550 3				✓	✓	✓	3.30 €
Joint de racc. tuyau cuvette 40/60 skin		742360 3 58969 742360 8				✓	✓	✓	3.78 €
Kit de tubulures semi-bas		744022 3 58969 744022 3		✓	✓				12.97 €

PIÈCES DÉTACHÉES **AVANT 2012**

FIXATIONS	Référence	Gencod	Prix U.H.T.
Vis de fixation réservoir - cuvette skin	742212	3 07109 742212 6	9.47 €
Kit de fixation latéral au sol	742967	3 07109 742967 5	15.97 €

CULOTS ET ALIMENTATIONS	Référence	Gencod	Prix U.H.T.
Culot bl.60 mm. ancien mod.SUPERCH.	742500	3 07109 742500 4	9.56 €
Culot gris 60 mm. Tous mécanismes	742484	3 07109 742484 7	9.56 €
Tub.alim. par le fond robinet SX/MINITOP Vrac	743520	3 07109 743520 1	16.71 €
Tub.alim. par le fond robinet SX/MINITOP Skin	742355	3 07109 742355 0	22.08 €

70 - 82 PIÈCES DÉTACHÉES

Soupapes 71 - 72

Bati Epure 72

Robinets 73

Abattants 74 - 75

Plaques de 2011 à 09/2015 76

Plaques depuis 09/2015 77

Bati supports de 2011 à 09/2015 78

Bati supports depuis 09/2015 79

Reservoirs 80 - 81

Avant 2012 81 - 82

70 - 82 PIÈCES DÉTACHÉES

Soupapes 71 - 72

Bati Epure 72

Robinets 73

Abattants 74 - 75

Plaques de 2011 à 09/2015 76

Plaques depuis 09/2015 77

Bati supports de 2011 à 09/2015 78

Bati supports depuis 09/2015 79

Reservoirs 80 - 81

Avant 2012 81 - 82

PIÈCES DÉTACHÉES **AVANT 2012**

JOINTS	Référence	Gencod	Prix U.H.T.
Joint J16 (ATR-SUPERCH.-MPL) vrac	742510	3 07109 742510 3	2.97 €
Joint J16 (ATR-SUPERCH.-MPL) skin	742192	3 07109 742192 1	3.36 €
Joint J15 (pour tous mécanisme) vrac	742511	3 07109 742511 0	2.45 €
Joint J15 (pour tous mécanisme) skin	742211	3 07109 742211 9	2.85 €
Joint J14 (pour tous mécanisme) vrac	742567	3 07109 742567 7	3.36 €
Joint J14 (pour tous mécanisme) skin	742193	3 07109 742193 8	3.85 €
Joint J19 Opale / Ambre / Jade / Rubis / special porcher	742035	3 58969 742035 5	3.71 €
Joint J19 TETRA	742035	3 58969 742035 5	3.71 €
Joint J19 TETRA SK	742036	3 58969 742036 2	3.85 €
Joint cuvette/réservoir SP PORCHER avant 2012	742568	3 58969 742568 8	3.51 €

MEMBRANES	Référence	Gencod	Prix U.H.T.
Membrane pour SB (avant 2012)	742628	3 58969 742628 9	1.91 €
Membrane pour SB skin (avant 2012)	742228	3 58969 742228 1	2.36 €
Membrane pour SX vrac	743724	3 07109 743724 3	1.91 €
Membrane pour SX skin	742229	3 07109 742229 4	2.36 €

Extrait des conditions générales de vente Dubourgel 2022

I – CHAMP D'APPLICATION / OPPOSABILITE

Les Conditions Générales de Vente, dont les extraits sont reproduits ci-après, s'appliquent à toutes les commandes de produits passées auprès de la société DUBOURGEL (ci-après dénommé « le Vendeur ») par ses clients (ci-après dénommés le / les « Client(s) »), en vue d'une livraison en France Métropolitaine et à l'export au sens de l'Union européenne. En conséquence, la passation d'une commande par le Client emporte l'adhésion entière et sans réserve, de ce dernier, aux Conditions Générales de Vente qui constituent le socle unique de la négociation commerciale, conformément aux dispositions de l'article L. 441-6 du Code de commerce. Toute condition contraire, et notamment toutes conditions générales ou particulières d'achat, y compris ses éventuelles conditions d'achat et ses bons de commande ou tout autre document émanant de lui, sont en conséquence inopposable au Vendeur, quel que soit le moment auquel elles ont pu être portées à sa connaissance, sauf accord dérogatoire exprès et préalable du Vendeur.

II – OFFRE ET COMMANDE

Les offres portées sur le catalogue ou tout autre document commercial n'ont qu'une valeur indicative et ont une durée limitée dans le temps. Les indications, illustrations, photos et prix du présent catalogue ne sont pas contractuels. Les caractéristiques techniques des produits du Vendeur sont ainsi susceptibles d'être modifiées sans préavis. Par commande, il faut entendre tout ordre portant sur les produits du Vendeur figurant sur ses tarifs. Les commandes doivent être adressées au siège social du Vendeur par courrier, courrier électronique, transmission électronique (EDI), télécopie, ou tout autre moyen choisi par le Client préalablement accepté par le Vendeur. Les commandes adressées au Vendeur ne deviennent définitives que lorsqu'elles ont été confirmées par écrit par le Vendeur, même en cas de prise de commande par un représentant. Les commandes transmises au Vendeur et confirmée sont irrévocables pour le Client, sauf acceptation écrite du Vendeur. Toute demande de modification de la composition ou du volume d'une commande passée par un Client ne pourra être prise en compte par le Vendeur, que si la demande est faite par écrit y compris télécopie ou courrier électronique, et est parvenue au Vendeur, au plus tard 8 jours après réception par ce dernier de la commande initiale. En cas d'annulation d'une commande déjà expédiée, une indemnisation de 15% du montant hors taxe global de la commande devra être versée au Vendeur en dédommagement du préjudice résultant de cette annulation (expédition, retour, gestion, manutention,…). Le Vendeur se réserve le droit de refuser les commandes en cas de manquement du Client à l'une quelconque de ses obligations et, plus généralement, de refuser toute commande présentant un caractère anormal pour quelque raison que ce soit ou passée de mauvaise foi. Lors de fabrications réalisées pour le compte du fabricant (modèles spécifiques, produit réalisé à la marque du fabricant, …), aucune participation financière ne pourra être accordée. En cas d'arrêt de fabrication, le Client prendra en charge le coût des composants acheté par le Vendeur pour le compte du Client.

III – LIVRAISON

Modalités de livraison : Les livraisons sont effectuées : i) en France métropolitaine aux conditions suivantes : franco 600 € HT, ii) pour les industriels selon les conditions négociées de gré à gré, iii) à l'export au sens de l'union européenne selon les conditions issues de l'incoterm Exwork.

Délais : Le Vendeur s'efforce de respecter les délais de livraison indiqués à l'acceptation de la commande et à exécuter les commandes. Ces délais ont donc un caractère indicatif. Les retards de livraison ne peuvent donner lieu à aucune pénalité ou indemnité. Toute modification de commande intervenant en cours d'exécution, même si elle est acceptée par le Vendeur, entraîne une prolongation du délai de livraison prévu selon les modalités communiquées par le Vendeur au Client. En cas de refus d'acceptation de rendez-vous de livraison d'une marchandise dûment commandée par le Client dans un délai de 72 heures, ce dernier supportera les frais de stockage à raison de 0,3% du montant commandé par jour de stockage. Ces frais seront facturés au Client mensuellement.

Transfert des risques : Le transfert des risques sur les produits s'effectue à la remise des produits au transporteur ou à la sortie des entrepôts du Vendeur et ce, quelle que soit l'hypothèse retenue pour le schéma logistique et la prise en charge financière du transport.

Réclamations : Il appartient au Client, en cas d'avarie des marchandises livrées ou de manquants, d'effectuer toutes les réserves nécessaires auprès du transporteur. Tout produit n'ayant pas fait l'objet de réserves précises sur la lettre de voiture adressées par lettre recommandée avec AR dans les trois (3) jours, non compris les jours fériés, de sa réception auprès du transporteur, conformément à l'article L.133-3 du Code de commerce, et dont copie sera adressée simultanément au Vendeur, sera considéré accepté par le Client. Sans préjudice des dispositions à prendre par le Client vis-à-vis du transporteur telles que décrites ci-dessus, en cas de vices apparents ou de manquants, toute réclamation, quelle qu'en soit la nature, portant sur les produits livrés, ne sera acceptée par le Vendeur que si elle est effectuée par écrit, en lettre recommandée avec AR, dans le délai de huit (8) jours à compter de la date de livraison. Il appartient au Client de fournir toutes les justifications quant à la réalité des vices ou manquants constatés. Lorsqu'après contrôle un vice apparent ou un manquant est effectivement constaté par le Vendeur ou son mandataire, le Client ne pourra demander au Vendeur que le remplacement des articles non conformes et/ou le complément à apporter pour combler les manquants, sans que le Client puisse prétendre à une quelconque indemnité ou à la résolution de la commande.

Retours : Aucun retour de marchandises ne pourra être effectué par le Client sans l'accord préalable exprès, écrit, du Vendeur, obtenu notamment par télécopie ou courrier électronique. Les frais et risques de retour des produits présumés défectueux ne seront à la charge du Vendeur que dans le cas où un vice apparent, ou des manquants, est effectivement constaté par le Vendeur ou son mandataire.

IV – TARIFS

Les tarifs applicables sont ceux figurant sur le tarif en vigueur au moment de la passation de la commande. Ils s'entendent hors taxe, départ usine et selon colisage standard. Pour les tarifs spécifiés par quantité, toute commande portant sur une quantité moindre entraînera une modification du tarif indiqué. Les conditions de livraisons en France métropolitaine sont les suivantes : Franco pour toute livraison supérieure à 600 € Net HT ; pour toute commande inférieure à 600 € Net HT, une somme forfaitaire de 25 € sera appliquée pour participation aux frais de port et administratifs. Les tarifs sont révisables à tout moment avec un délai de prévenance de deux (2) mois avant leur date d'application. En cas de force majeure ou d'évolution des coûts supportés par le Vendeur ou les fournisseurs du Vendeur, résultant notamment des variations des cours des matières premières, du coût de l'énergie, des taux de salaires et frais annexes liés à la commande, les tarifs seront immédiatement révisables sans délai de prévenance. Les prix et renseignements figurant dans les documents promotionnels, catalogues et prospectus qui pourraient être émis par le Vendeur sont donnés à titre purement indicatif ; seules prévalent les conditions tarifaires en vigueur au jour de la passation de la commande.

V – REDUCTIONS DE PRIX

Le Vendeur est susceptible d'accorder des réductions de prix à ses Clients, en fonction des contreparties qui lui seront offertes. Les réductions de prix soumises à la réalisation de conditions ne sont acquises définitivement que si la totalité des conditions de leur attribution a été remplie par le Client. Les réductions de prix différées ne sont réglées que sous la condition du parfait paiement de toutes les factures afférentes aux marchandises commandées au cours de l'exercice.

VI – MODALITES DE PAIEMENT

Sauf condition particulière expressément accordée par écrit par le Vendeur au Client, les paiements sont effectués nets à 30 jours à compter de la date d'émission de la facture, sans escompte, au siège social du Vendeur. Tout montant non réglé à l'échéance donnera lieu au paiement par le Client de pénalités fixées à trois fois le taux d'intérêt légal ; ces pénalités étant exigibles de plein droit et sans mise en demeure. Tout retard de paiement donnera lieu, de plein droit, outre les pénalités de retard visées ci-dessus, au paiement par le Client d'une indemnité forfaitaire de 40 € pour frais de recouvrement. Une indemnité complémentaire pourra être réclamée, sur justificatifs, lorsque les frais de recouvrement exposés sont supérieurs au montant de l'indemnité forfaitaire. Les pénalités de retard commenceront à courir à compter de la date de paiement figurant sur la facture et continueront à courir jusqu'au jour du parfait paiement de la totalité des sommes dues au Vendeur. Tout mois commencé sera intégralement dû. Le Vendeur pourra imputer de plein droit lesdites pénalités de retard sur toute réduction de prix due au Client. Outre l'application des dispositions figurant sous l'article XI concernant la clause de réserve de propriété, le non-retour des traites avec acceptation et domiciliation bancaire dans les (sept) 7 jours de leur envoi et le non-respect d'une échéance quelconque de paiement, entraînent de plein droit, sans mise en demeure préalable, et au gré du Vendeur : soit la déchéance du terme et en conséquence l'exigibilité immédiate des sommes encore dues à quelque titre que ce soit et/ou la suspension de toute expédition ; soit la résolution de l'ensemble des contrats en cours avec conservation des acomptes versés. En aucun cas, les paiements ne peuvent être suspendus ni faire l'objet d'une quelconque compensation à la seule initiative du Client sans l'accord écrit et préalable du Vendeur, notamment, en cas d'allégation par le Client d'un retard de livraison ou de non-conformité des produits livrés, conformément aux dispositions de l'article L.442-6, I, 8° du Code de commerce et ce, quelles que soient les dispositions éventuellement contraires pouvant figurer dans les conditions d'achat du Client. Toute compensation non autorisée par le Vendeur sera assimilée à un défaut de paiement autorisant dès lors le Vendeur à refuser toute nouvelle commande de produits et à suspendre immédiatement les livraisons en cours après en avoir informé le Client.

VII – CONVENTION ANNUELLE

Lorsque le montant d'un avantage financier (rémunération de prestation de services ou ristourne) est déterminé par application d'un pourcentage sur le chiffre d'affaires, celui-ci s'entend net de tous droits, contributions et taxes, notamment hors contribution Eco-Emballages, ainsi que de toutes autres contributions et cotisations environnementales. La base ristournable sera constituée du chiffre d'affaires effectivement encaissé et diminué de toutes sommes retenues par le Client à quelque titre que ce soit et tout particulièrement au titre de la facturation de pénalités quelle que soit leur motivation, sauf acceptation préalable et écrite du Vendeur. Dans l'hypothèse où le paiement des ristournes et/ou des services propres à favoriser la commercialisation des produits et/ou d'autres services s'effectuerait par la voie d'acomptes, le chiffre d'affaires retenu comme base de calcul sera celui réalisé au titre de l'année n-1. Toutefois, dans l'hypothèse d'une baisse significative du chiffre d'affaires réalisé par le Vendeur avec le Client au cours de l'année n par rapport à la même période de l'année n-1, le Vendeur pourra demander à tout moment au Client de diminuer le montant des acomptes. Le Vendeur et le Client se réuniront alors pour convenir d'une nouvelle modalité de détermination des acomptes.

IX – GARANTIE ET RESPONSABILITE

Conformément aux dispositions légales, le Vendeur garantit le Client contre tout vice caché provenant d'un défaut de matière ou de fabrication affectant les produits livrés et les rendant impropres à l'utilisation. Tout éventuel défaut sera porté à la connaissance du Vendeur par le Client sous forme de notification écrite adressée par LRAR. Le Vendeur accorde également une garantie commerciale dont la durée est indiquée sur les emballages des produits, qui se limite au remplacement ou à la réparation des produits défectueux et ne concerne pas les pièces d'usures. La responsabilité du Vendeur ne saurait être engagée dès lors qu'il a été fait usage des produits dans des conditions d'utilisation ou de performances non prévues. Le Vendeur ne peut être également tenu pour responsable d'un défaut de montage ou d'une modification du produit réalisé par le Client non plus que d'un défaut d'entretien ou d'utilisation, de la conséquence de la vétusté, ou de l'usure normale. Les défauts et détériorations des produits livrés consécutifs à des conditions anormales de stockage et/ou de conservation chez le Client, notamment en cas d'un accident de quelque nature que ce soit, ne pourront ouvrir droit à la garantie due par le Vendeur. La période de disponibilités des pièces détachées indispensables à l'utilisation des produits vendu est de 12 mois. Si la responsabilité du Vendeur venait à être reconnue au titre des produits fournis, le montant maximum de l'indemnité qui pourrait être versée au Client ne saurait en aucun cas excéder le prix payé par le Client pour les produits.

XI – CLAUSE DE RESERVE DE PROPRIETE

Les marchandises expédiées restent la propriété du Vendeur jusqu'au paiement complet, aussi bien en France qu'à l'exportation. Nonobstant la présente clause de réserve de propriété, tous les risques afférents aux produits vendus sont à la charge du Client dès la remise des produits au transporteur ou dès la sortie des produits des entrepôts du Vendeur. Le Client devra en conséquence assurer les produits sous réserve de propriété, stipuler dans la police d'assurance que toute indemnité sera payée directement au Vendeur et fournir au Vendeur à sa première demande, toute justification de l'assurance ainsi souscrite. Le Client ne pourra ni modifier ni incorporer ni revendre les produits sous réserves de propriété sans l'accord du Vendeur. Les Clients cèdent au Vendeur toutes les créances nées de la revente des marchandises, sans que le droit du Vendeur de recouvrer ces créances soit affecté.

XIII – CONTESTATIONS COMMERCIALES

Sauf stipulations contraires prévues dans les Conditions Générales de Vente, toute contestation de la part du Client relative à l'ensemble de la relation commerciale avec le Vendeur et notamment au titre du paiement d'avantages financiers, de quelque nature qu'ils soient, concernant l'année n, devra être formulée au plus tard dans les douze (12) mois suivant l'expiration de l'année civile au titre de laquelle la somme est due. A défaut, et par dérogation expresse aux dispositions visées sous l'article L.110-4 du Code de Commerce, aucune réclamation ou contestation ne pourra plus être présentée et sera considérée, dès lors, comme étant prescrite.

XVI – DROIT APPLICABLE / ATTRIBUTION DE JURIDICTION

L'ensemble des relations contractuelles issues de l'application des Conditions Générales de Vente et les éventuels accords particuliers qui pourraient être conclus, et tous les litiges en découlant, quelle qu'en soit la nature, seront soumis à tous égards au droit français. Les dispositions issues de la convention des Nations Unies sur les contrats de vente internationale de marchandise, signée à Vienne le 11 avril 1980, sont inapplicables aux relations entretenues par le Vendeur avec les Clients.

Tout litige ayant son origine dans l'exécution des relations contractuelles établies entre le Vendeur et le Client, ainsi que les actes qui en seront la conséquence, sera soumis à la juridiction du Tribunal de commerce de Grenoble, nonobstant toute demande incidente ou tout appel en garantie, ou en cas de pluralité de défendeurs, sauf application des dispositions issues du décret du 11 novembre 2009 sur la spécialisation des juridictions en matière de pratiques restrictives de concurrence.

Nous contacter :

SERVICE COMMERCIAL ET SAV

Tél. : +33 (0) 4 76 26 83 03
Mail : com@bemismfg.com

SERVICE LOGISTIQUE

Tél. : +33 (0) 4 76 26 83 15
Mail : logistique@bemismfg.com

INNOVATION FOR EVERYDAY LIFE®

Dubourgel by Bemis
11 rue d'Arcelle
38600 Fontaine (Grenoble)
+33 (0)4 76 26 83 03
com@bemismfg.com
www.bemisemea.com