Riobel®

HOUSE OF ROHL

SPECIFICATIONS

DESCRIPTION

- TMMRD23J - 1/2" Therm & Pressure Balance Trim With 3 Functions
- 4861 - Handshower Rail
- 408 - 20 cm (8") Showerhead
- 554 - 40 cm (16") Wall Shower Arm
- 558 - 15 cm (6") Ceiling Shower Arm
- 734 - Handshower Outlet

WARRANTY

- Most products or parts carry "Limited Warranties" against manufacturing defects. For US customers please visit houseofrohl.com/support and for Canadian customers please visit houseofrohl.ca/support for complete product and finish warranty.

Shower Kit 323 Trim

MODELS: TKIT323MMRDJ-CW

For warranty or additional information, contact:

U.S.A.
houseofrohl.com/support
1-800-777-9762

QUEBEC / MARITIMES / WESTERN CANADA
QUÉBEC / MARITIMES / OUEST CANADIEN
QUEBEC / MARITIMOS / CANADA OCCIDENTAL
houseofrohl.ca/support
1-866-473-8442

ONTARIO
houseofrohl.ca/support
1-800-287-5354

Riobel | PERRIN & ROWE LONDON | 1897 SHAWS ENGLAND | victoria + albert | ROHL

Schaub | EMTEK

11/06/2025 SPC26844 500000697109
Release 0.00

Riobel®

HOUSE OF ROHL

SPECIFICATIONS

DESCRIPTION
- 4 positions (OFF, 1, 1 and 2, 2) share
- R23, R23-SPEX or R23-EX rough required to complete
- Thermostatic/pressure balance coaxial cartridge with check valves
- Trim only

FLOW
- 24 L/min, 6.3 gpm (US) 60psi

STANDARDS
- ASME A112.18.1 / CSA B125.1
- ASSE 1016
- ADA

WARRANTY
- Most products or parts carry "Limited Warranties" against manufacturing defects. For US customers please visit houseofrohl.com/support and for Canadian customers please visit houseofrohl.ca/support for complete product and finish warranty.

2-way Type T/P (thermostatic/pressure balance) coaxial valve trim

MODELS: TMMRD23J

ADA

cUPC®

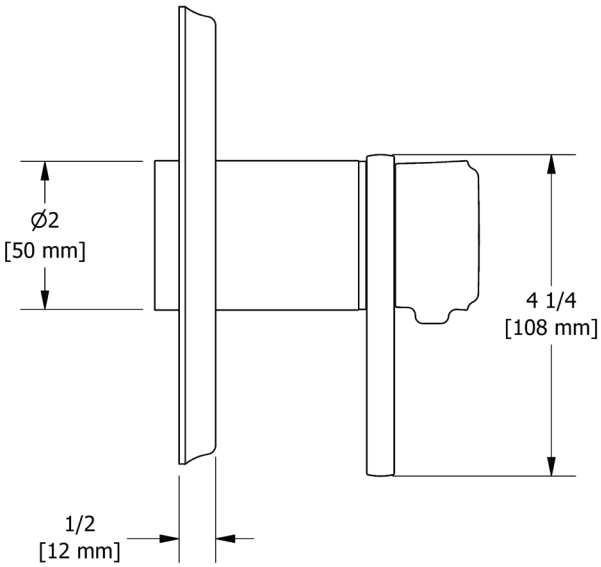

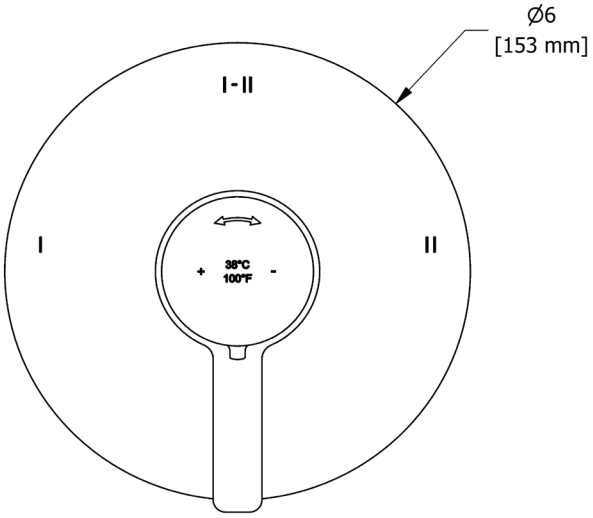

For warranty or additional information, contact:

U.S.A.
houseofrohl.com/support
1-800-777-9762

QUEBEC / MARITIMES / WESTERN CANADA
QUÉBEC / MARITIMES / OUEST CANADIEN
QUEBEC / MARITIMOS / CANADA OCCIDENTAL
houseofrohl.ca/support
1-866-473-8442

ONTARIO
houseofrohl.ca/support
1-800-287-5354

Riobel | PERRIN & ROWE LONDON | 1897 SHAWS ENGLAND | victoria + albert® | ROHL

Schaub | EMTEK

Riobel®

HOUSE OF ROHL

SPECIFICATIONS

DESCRIPTION

- 4370 3-function handshower
- Complements Momenti™ collection
- Ø 3/4" (19mm) slide bar
- 59" (150 cm) shower hose with 2 check valves

FLOW

- 7.6 L/min (2 gpm) (80psi) max / 5.7 L/min (1.5 gpm) (45 psi) min
- 6.8 L/min (1.8 gpm) (80psi) max / 5.1 L/min (1.3 gpm) (45 psi) min (4861-WS)

STANDARDS

- ASME A112.18.1 / CSA B125.1

WARRANTY

- Most products or parts carry "Limited Warranties" against manufacturing defects. For US customers please visit houseofrohl.com/support and for Canadian customers please visit houseofrohl.ca/support for complete product and finish warranty.

Handshower Set With 35" Slide Bar and 3-Function Handshower

MODELS: 4861

WaterSense Meets EPA Criteria Certified by IAPMO R&T

cUPC®

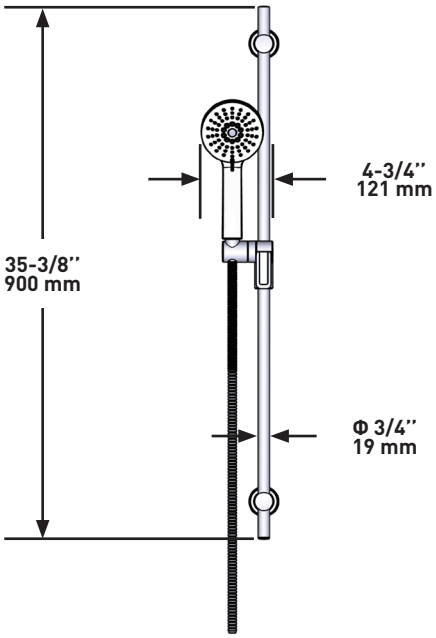

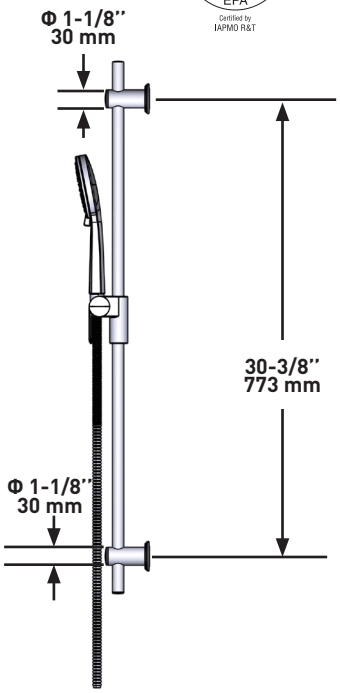

For warranty or additional information, contact:

U.S.A.
houseofrohl.com/support
1-800-777-9762

QUEBEC / MARITIMES / WESTERN CANADA
QUÉBEC / MARITIMES / OUEST CANADIEN
QUEBEC / MARITIMOS / CANADA OCCIDENTAL
houseofrohl.ca/support
1-866-473-8442

ONTARIO
houseofrohl.ca/support
1-800-287-5354

Riobel | PERRIN & ROWE LONDON | 1897 SHAWS ENGLAND | victoria + albert | ROHL

Schaub | EMTEK

Rev. 12/23

11/06/2025 SPC-2444 500000675109 Released 01

Riobel®

HOUSE OF ROHL

SPECIFICATIONS

DESCRIPTION
- 1 function

FLOW
- 7.6 L/min (2 gpm) (80psi) max / 5.7 L/min (1.5 gpm) (45 psi) min
- 5.7L/min (1.5 gpm) (80psi) max / 4.2 L/min (1.1gpm) (45 psi) min (408-15)
- 6.8L/min (1.8 gpm) (80psi) max / 5.1 L/min (1.3 gpm) (45 psi) min (408-WS)

STANDARDS
- ASME A112.18.1 / CSA B125.1

WARRANTY
- Most products or parts carry "Limited Warranties" against manufacturing defects. For US customers please visit houseofrohl.com/support and for Canadian customers please visit houseofrohl.ca/support for complete product and finish warranty.

9" Rain Showerhead

MODELS: 408

WaterSense Meets EPA Criteria
Certified by IAPMO R&T

cUPC®

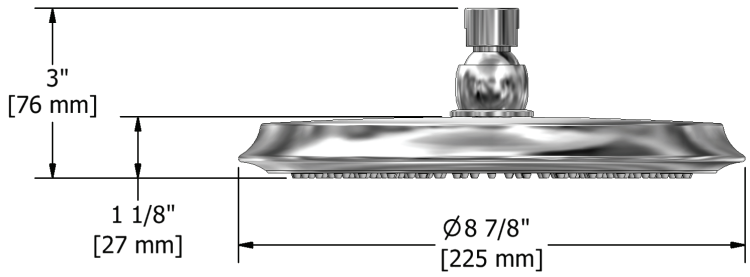

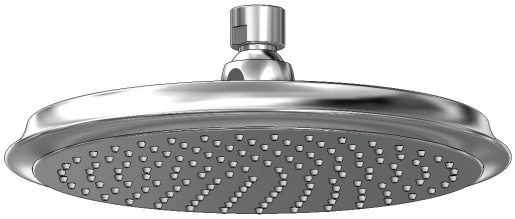

For warranty or additional information, contact:

U.S.A.
houseofrohl.com/support
1-800-777-9762

QUEBEC / MARITIMES / WESTERN CANADA
QUÉBEC / MARITIMES / OUEST CANADIEN
QUEBEC / MARITIMOS / CANADA OCCIDENTAL
houseofrohl.ca/support
1-866-473-8442

ONTARIO
houseofrohl.ca/support
1-800-287-5354

Riobel | PERRIN & ROWE LONDON | 1897 SHAWS ENGLAND | victoria + albert® | ROHL

Schaub | EMTEK

Rev. 12/23

11/06/2025 SPC-2444 500000675109 Rev.Rev.01

Riobel®

HOUSE OF ROHL

SPECIFICATIONS

DESCRIPTION

- ½" inlet male NPT
- Momenti flange
- Escutcheon included

WARRANTY

- Most products or parts carry "Limited Warranties" against manufacturing defects. For US customers please visit houseofrohl.com/support and for Canadian customers please visit houseofrohl.ca/support for complete product and finish warranty.

16" Reach Wall Mount Shower Arm

MODEL: 554

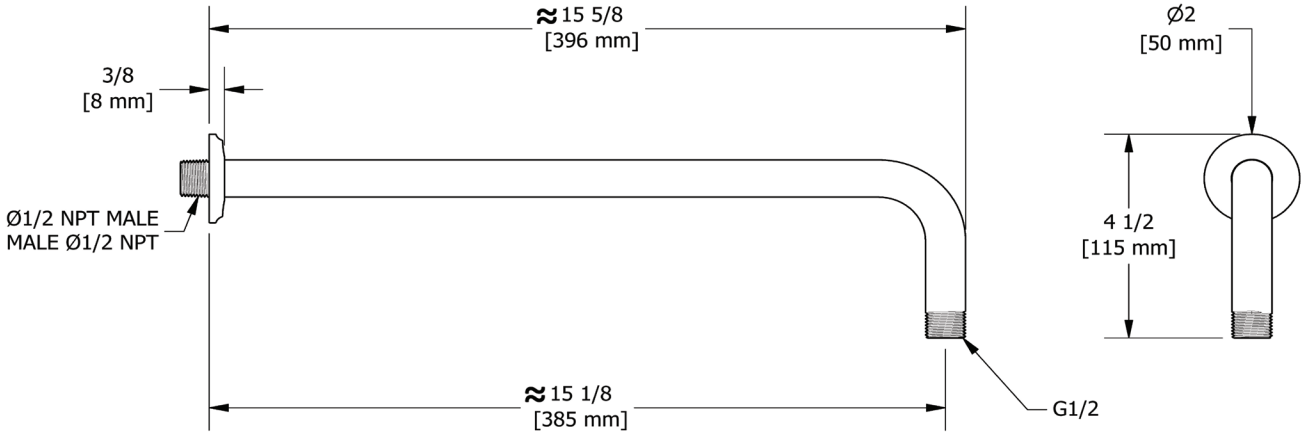

For warranty or additional information, contact:

U.S.A.
houseofrohl.com/support
1-800-777-9762

QUEBEC / MARITIMES / WESTERN CANADA
QUÉBEC / MARITIMES / OUEST CANADIEN
QUEBEC / MARITIMOS / CANADA OCCIDENTAL
houseofrohl.ca/support
1-866-473-8442

ONTARIO
houseofrohl.ca/support
1-800-287-5354

Riobel | PERRIN & ROWE LONDON | 1897 SHAWS ENGLAND | victoria + albert® | ROHL

Schaub | EMTEK

Rev. 06/2023

11/06/2023 SPC-2444 500000457109
Rev.06/2023

Riobel®

HOUSE OF ROHL

SPECIFICATIONS

DESCRIPTION

- ½ NPT inlet male
- Shower arm with Momenti flange

WARRANTY

- Most products or parts carry "Limited Warranties" against manufacturing defects. For US customers please visit houseofrohl.com/support and for Canadian customers please visit houseofrohl.ca/support for complete product and finish warranty.

15 cm (6") vertical shower arm

MODELS: 558

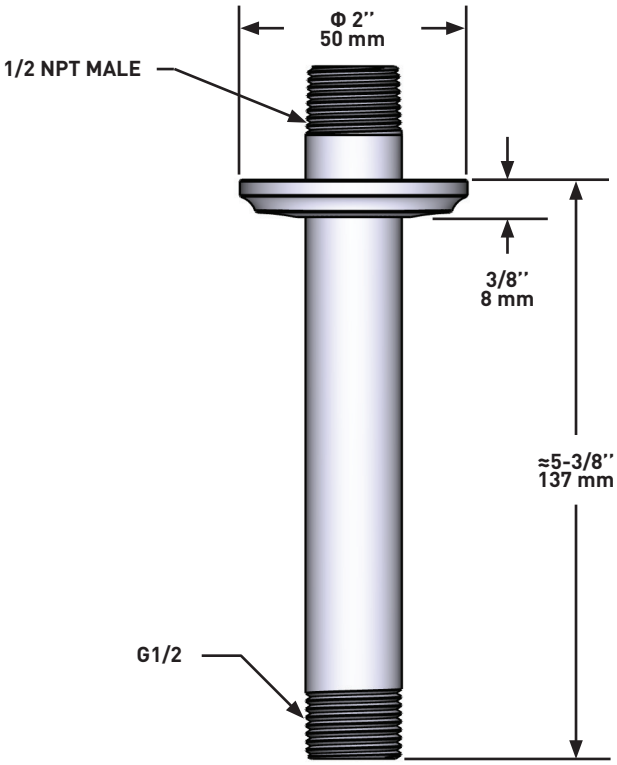

For warranty or additional information, contact:

U.S.A.
houseofrohl.com/support
1-800-777-9762

QUEBEC / MARITIMES / WESTERN CANADA
QUÉBEC / MARITIMES / OUEST CANADIEN
QUEBEC / MARITIMOS / CANADA OCCIDENTAL
houseofrohl.ca/support
1-866-473-8442

ONTARIO
houseofrohl.ca/support
1-800-287-5354

Riobel | PERRIN & ROWE LONDON | 1897 SHAWS ENGLAND | victoria + albert | ROHL

Schaub | EMTEK

Rev. 08/23

11/06/2025 SPC-2444 - 5000067109
Release 01

Riobel®

HOUSE OF ROHL

SPECIFICATIONS

DESCRIPTION

- Complements Momenti™ collection and other transitional designs
- Adjustable
- 1/2'' outlet male; 1/2'' inlet female NPT

WARRANTY

- Most products or parts carry "Limited Warranties" against manufacturing defects. For US customers please visit houseofrohl.com/support and for Canadian customers please visit houseofrohl.ca/support for complete product and finish warranty.

Handshower Outlet

MODEL: 734

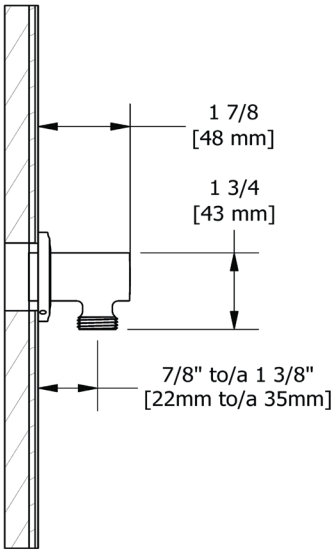

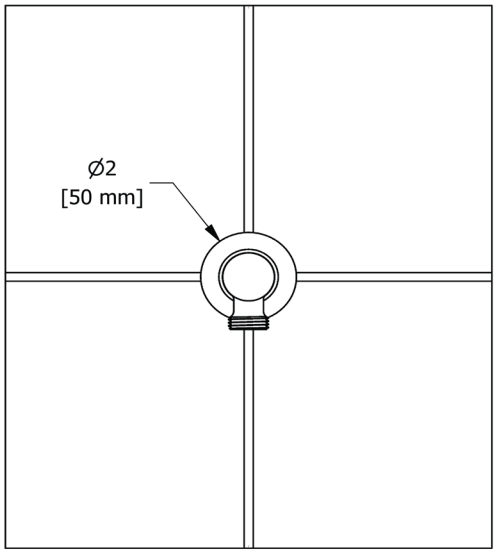

For warranty or additional information, contact:

U.S.A.
houseofrohl.com/support
1-800-777-9762

QUEBEC / MARITIMES / WESTERN CANADA
QUÉBEC / MARITIMES / OUEST CANADIEN
QUEBEC / MARITIMOS / CANADA OCCIDENTAL
houseofrohl.ca/support
1-866-473-8442

ONTARIO
houseofrohl.ca/support
1-800-287-5354

Riobel | PERRIN & ROWE LONDON | 1897 SHAWS ENGLAND | victoria + albert® | ROHL

Schaub | EMTEK

Rev. 05/24

11/06/2025 SPC-2444 500000497109
Released 01

Riobel®

HOUSE OF ROHL®

SPÉCIFICATIONS

DESCRIPTION

- TMMRD23J - Garniture de valve thermostatique et pression équilibrée 1/2" à 3 fonctions
- 4861 - Barre de douche sur rail
- 408 - Tête de douche 20 cm (8")
- 554 - Bras de douche 40 cm (16")
- 558 - Bras de douche vertical 15 cm (6")
- 734 - Sortie de douchette

GARANTIE

- La plupart des produits ou pièces comprend des «garanties limitées» contre les défauts de fabrication. Pour les clients des États-Unis : veuillez consulter houseofrohl.com/support; Pour les clients du Canada : veuillez consulter houseofrohl.ca/support pour connaître les conditions complètes de la garantie des produits et finis.

Garniture pour kit de douche 323

MODÈLES : TKIT323MMRDJ-CW

Si vous souhaitez obtenir de l'information supplémentaire à propos de la garantie ou de tout autre élément, communiquez avec :

U.S.A.
houseofrohl.com/support
1-800-777-9762

QUEBEC / MARITIMES / WESTERN CANADA
QUÉBEC / MARITIMES / OUEST CANADIEN
QUEBEC / MARITIMOS / CANADA OCCIDENTAL
houseofrohl.ca/support
1-866-473-8442

ONTARIO
houseofrohl.ca/support
1-800-287-5354

Riobel | PERRIN & ROWE LONDON | 1897 SHAWS ENGLAND | victoria + albert | ROHL | Schaub | EMTEK

11/06/2025 SPC26844 500000697109
Rev.date&010

Riobel®

HOUSE OF ROHL

SPÉCIFICATIONS

DESCRIPTION
- 4 positions (OFF, 1, 1 et 2, 2) partagées
- Commandez le brut R23, R23-SPEX ou R23-EX pour compléter
- Cartouche thermostatique/pression équilibrée coaxiale avec clapets anti-retour
- Garniture seule

DÉBITS DISPONIBLES
- 24 L/min, 6.3 gpm (US) 60psi

CERTIFICATIONS
- ASME A112.18.1 / CSA B125.1
- ASSE 1016
- ADA

GARANTIE
- La plupart des produits ou pièces comprend des «garanties limitées» contre les défauts de fabrication. Pour les clients des États-Unis: veuillez consulter houseofrohl.com/support; Pour les clients du Canada : veuillez consulter houseofrohl.ca/support pour connaître les conditions complètes de la garantie des produits et finis.

Garniture pour valve 2 voies coaxiale Type T/P (thermostatique/ pression équilibrée)

MODÈLES: TMMRD23J

ADA

cUPC®

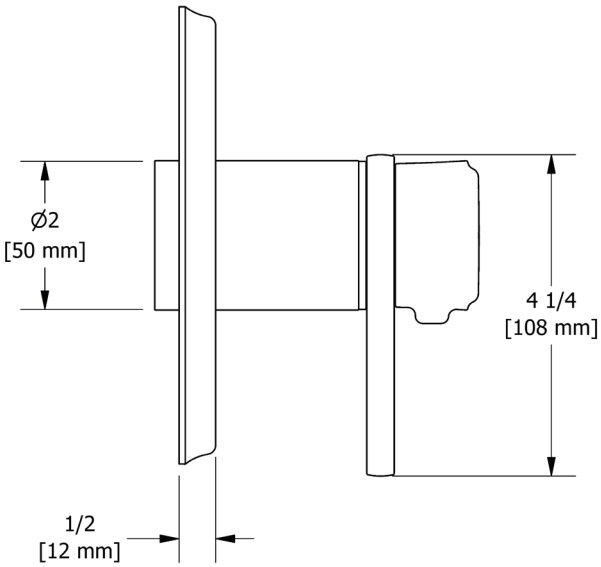

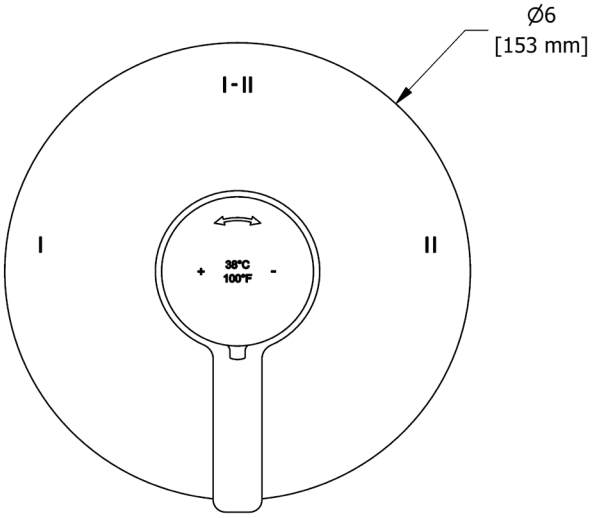

Si vous souhaitez obtenir de l'information supplémentaire à propos de la garantie ou de tout autre élément, communiquez avec :

U.S.A.
houseofrohl.com/support
1-800-777-9762

QUEBEC / MARITIMES / WESTERN CANADA
QUÉBEC / MARITIMES / OUEST CANADIEN
QUEBEC / MARITIMOS / CANADA OCCIDENTAL
houseofrohl.ca/support
1-866-473-8442

ONTARIO
houseofrohl.ca/support
1-800-287-5354

Riobel | PERRIN & ROWE LONDON | 1897 SHAWS ENGLAND | victoria + albert® | ROHL

Schaub | EMTEK

Rev. 08/23

11/06/2023 SPC-2444 - 5000006710
Rev.08/23

Riobel®

HOUSE OF ROHL

SPÉCIFICATIONS

DESCRIPTION

- 4370 douchette 3 fonctions
- Complète la collection Momenti™
- Barre Ø 19mm (3/4")
- Boyau de douche 150 cm (59") avec 2 clapets anti-retour

DÉBITS DISPONIBLES

- 7.6 L/min (2 gpm) (80psi) max / 5.7 L/min (1.5 gpm) (45 psi) min
- 6.8 L/min (1.8 gpm) (80psi) max / 5.1 L/min (1.3 gpm) (45 psi) min (4861-WS)

CERTIFICATIONS

- ASME A112.18.1 / CSA B125.1

GARANTIE

- La plupart des produits ou pièces comprend des «garanties limitées» contre les défauts de fabrication. Pour les clients des États-Unis: veuillez consulter houseofrohl.com/support; Pour les clients du Canada : veuillez consulter houseofrohl.ca/support pour connaître les conditions complètes de la garantie des produits et finis.

Douchette sur rail

MODÈLES : 4861

WaterSense Meets EPA Criteria Certified by IAPMO R&T

cUPC®

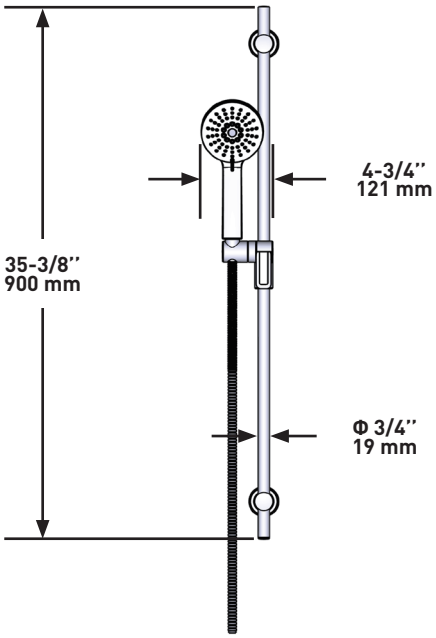

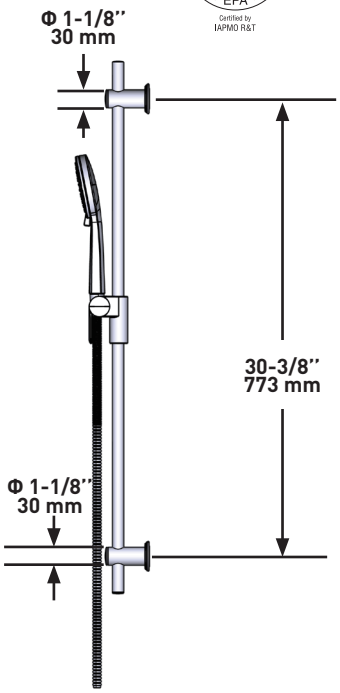

Si vous souhaitez obtenir de l'information supplémentaire à propos de la garantie ou de tout autre élément, communiquez avec :

U.S.A.
houseofrohl.com/support
1-800-777-9762

QUEBEC / MARITIMES / WESTERN CANADA
QUÉBEC / MARITIMES / OUEST CANADIEN
QUEBEC / MARITIMOS / CANADA OCCIDENTAL
houseofrohl.ca/support
1-866-473-8442

ONTARIO
houseofrohl.ca/support
1-800-287-5354

Riobel | PERRIN & ROWE LONDON | 1897 SHAWS ENGLAND | victoria + albert® | ROHL

Schaub | EMTEK

Rev.12/23

11/06/2023 SPC-2444 - 500000457109
Release 01

Riobel®

HOUSE OF ROHL

SPÉCIFICATIONS

DESCRIPTION
- 1 fonction

DÉBITS DISPONIBLES
- 7.6 L/min (2 gpm) (80psi) max / 5.7 L/min (1.5 gpm) (45 psi) min
- 5.7L/min (1.5 gpm) (80psi) max / 4.2 L/min (1.1gpm) (45 psi) min (408-15)
- 6.8L/min (1.8 gpm) (80psi) max / 5.1 L/min (1.3 gpm) (45 psi) min (408-WS)

CERTIFICATIONS
- ASME A112.18.1 / CSA B125.1

GARANTIE
- La plupart des produits ou pièces comprend des «garanties limitées» contre les défauts de fabrication. Pour les clients des États-Unis: veuillez consulter houseofrohl.com/support; Pour les clients du Canada : veuillez consulter houseofrohl.ca/support pour connaître les conditions complètes de la garantie des produits et finis.

Tête de douche 20 cm (8")

MODÈLES : 408

WaterSense Meets EPA Criteria
Certified by IAPMO R&T

cUPC®

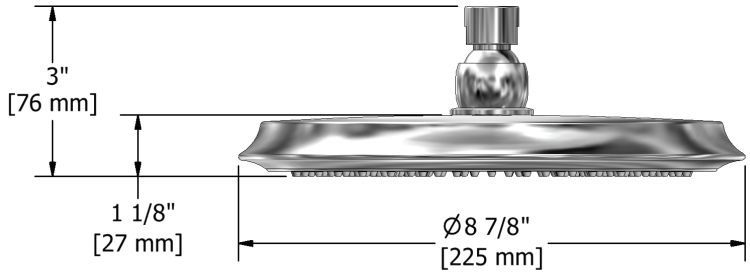

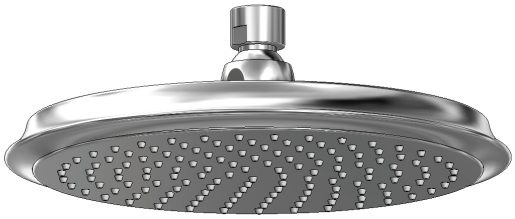

Si vous souhaitez obtenir de l'information supplémentaire à propos de la garantie ou de tout autre élément, communiquez avec :

U.S.A.
houseofrohl.com/support
1-800-777-9762

QUEBEC / MARITIMES / WESTERN CANADA
QUÉBEC / MARITIMES / OUEST CANADIEN
QUEBEC / MARITIMOS / CANADA OCCIDENTAL
houseofrohl.ca/support
1-866-473-8442

ONTARIO
houseofrohl.ca/support
1-800-287-5354

Riobel | PERRIN & ROWE LONDON | 1897 SHAWS ENGLAND | victoria + albert® | ROHL

Schaub | EMTEK

Rev. 12/23

11/06/2025 SPC-2444 - 5000006710
Release 01

Riobel®

HOUSE OF ROHL

SPÉCIFICATIONS

DESCRIPTION

- Entrée d'eau ½" mâle NPT
- Bride Momenti
- Rosace incluse

GARANTIE

- La plupart des produits ou pièces comportent des « garanties limitées » contre les défauts de fabrication. Pour les clients américains, veuillez visiter houseofrohl.com/support et pour les clients canadiens, veuillez visiter houseofrohl.ca/support pour la garantie complète du produit et du fini.

Bras de douche 40 cm (16")

MODÈLES: 554

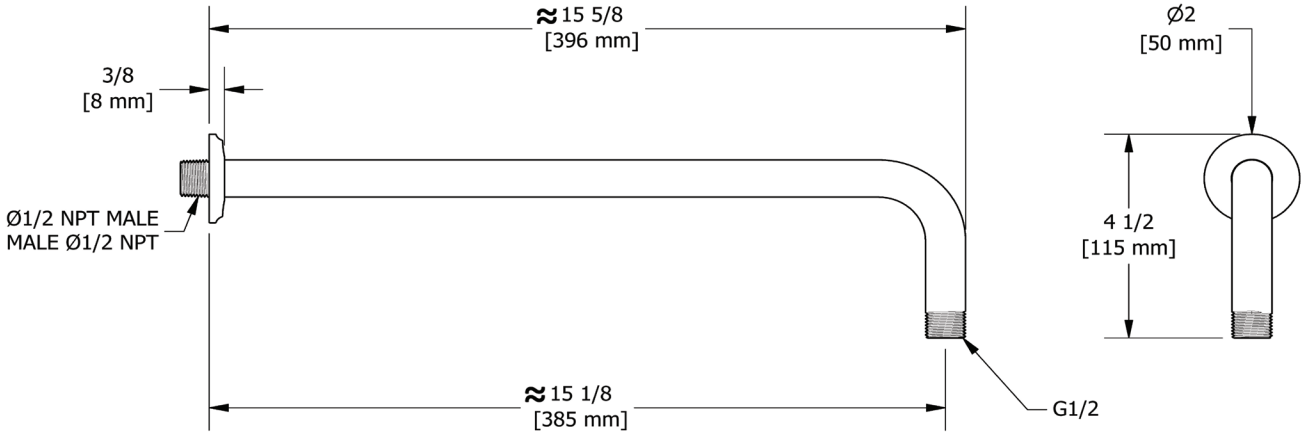

Si vous souhaitez obtenir de l'information supplémentaire à propos de la garantie ou de tout autre élément, communiquez avec :

U.S.A.
houseofrohl.com/support
1-800-777-9762

QUEBEC / MARITIMES / WESTERN CANADA
QUÉBEC / MARITIMES / OUEST CANADIEN
QUEBEC / MARITIMOS / CANADA OCCIDENTAL
houseofrohl.ca/support
1-866-473-8442

ONTARIO
houseofrohl.ca/support
1-800-287-5354

Riobel | PERRIN & ROWE LONDON | 1897 SHAWS ENGLAND | victoria + albert® | ROHL

Schaub | EMTEK

Rev. 06/2023

11/06/2023 SPC-2444 500000457109
Rev.06/2023

Riobel®

HOUSE OF ROHL

SPÉCIFICATIONS

DESCRIPTION

- Entrée mâle de 1/2 po NPT
- Bras de douche avec rosace Momenti

GARANTIE

- La plupart des produits ou pièces comprend des «garanties limitées» contre les défauts de fabrication. Pour les clients des États-Unis: veuillez consulter houseofrohl.com/support; Pour les clients du Canada : veuillez consulter houseofrohl.ca/support pour connaître les conditions complètes de la garantie des produits et finis.

Bras de douche vertical 15 cm (6")

MODÈLES : 558

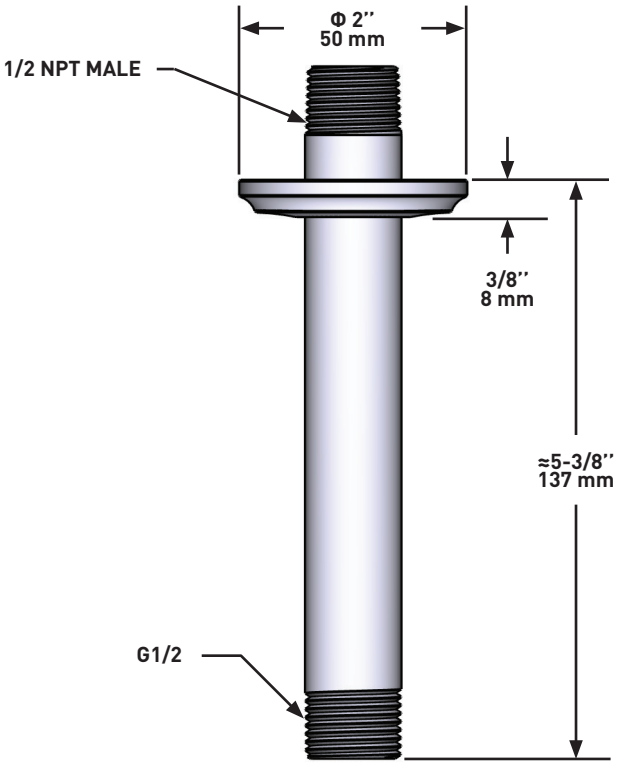

Si vous souhaitez obtenir de l'information supplémentaire à propos de la garantie ou de tout autre élément, communiquez avec :

U.S.A.
houseofrohl.com/support
1-800-777-9762

QUEBEC / MARITIMES / WESTERN CANADA
QUÉBEC / MARITIMES / OUEST CANADIEN
QUEBEC / MARITIMOS / CANADA OCCIDENTAL
houseofrohl.ca/support
1-866-473-8442

ONTARIO
houseofrohl.ca/support
1-800-287-5354

Riobel | PERRIN & ROWE LONDON | 1897 SHAWS ENGLAND | victoria + albert | ROHL

Schaub | EMTEK

Rev. 08/23

11/06/2025 SPC-2444 - 5000006710
Release 01

Riobel®

HOUSE OF ROHL

SPÉCIFICATIONS

DESCRIPTION

- Complète la collection MomentiMC et d'autres designs transitionnels
- Ajustable
- Sortie 1/2'' mâle ; entrée 1/2'' femelle NPT

GARANTIE

- La plupart des produits ou pièces comportent des « garanties limitées » contre les défauts de fabrication. Pour les clients américains, veuillez visiter houseofrohl.com/support et pour les clients canadiens, veuillez visiter houseofrohl.ca/support pour la garantie complète du produit et du fini.

Sortie de douchette

MODÈLES: 734

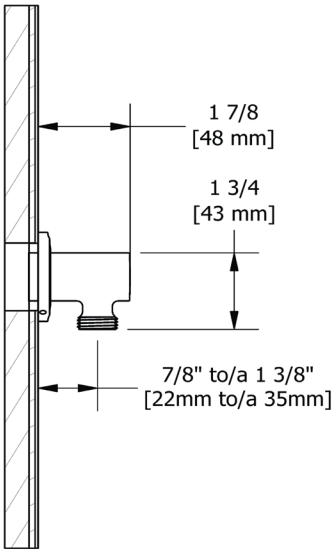

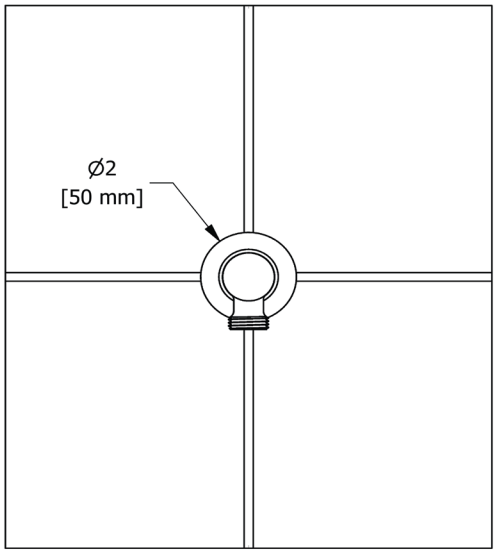

Si vous souhaitez obtenir de l'information supplémentaire à propos de la garantie ou de tout autre élément, communiquez avec :

U.S.A.
houseofrohl.com/support
1-800-777-9762

QUEBEC / MARITIMES / WESTERN CANADA
QUÉBEC / MARITIMES / OUEST CANADIEN
QUEBEC / MARITIMOS / CANADA OCCIDENTAL
houseofrohl.ca/support
1-866-473-8442

ONTARIO
houseofrohl.ca/support
1-800-287-5354

Riobel | PERRIN & ROWE LONDON | 1897 SHAWS ENGLAND | victoria + albert® | ROHL

Schaub | EMTEK

Rev. 05/24

11/06/2025 SPC-2444 - 500000497109
Release 01

Riobel®

HOUSE OF ROHL®

ESPECIFICACIONES

DESCRIPCIÓN

- TMMRD23J - Moldura DecoMR de equilibrio térmico y de presión de 1/2'' con 3 funciones
- 4861 - Barra para regadera manual
- 408 - Regadera de ducha de 20 cm (8")
- 554 - Brazo de regadera para pared de 40 cm (16")
- 558 - Brazo de regadera para techo de 15 cm (6")
- 734 - Salida de ducha

GARANTÍA

- La mayoría de los productos o piezas cuentan con "Garantías Limitadas" por defectos de fabricación. A los clientes en EE. UU. se les recomienda visitar houseofrohl.com/support y a los clientes en Canadá, houseofrohl.ca/support, para consultar las condiciones completas de la garantía de los productos y acabados.

Acabado para el Kit de Ducha 323

MODELOS: TKIT323MMRDJ-CW

Para preguntas sobre la garantía o para obtener más información, favor de comunicarse con:

U.S.A.
houseofrohl.com/support
1-800-777-9762

QUEBEC / MARITIMES / WESTERN CANADA
QUÉBEC / MARITIMES / OUEST CANADIEN
QUEBEC / MARITIMOS / CANADA OCCIDENTAL
houseofrohl.ca/support
1-866-473-8442

ONTARIO
houseofrohl.ca/support
1-800-287-5354

Riobel | PERRIN & ROWE LONDON | 1897 SHAWS ENGLAND | victoria + albert | ROHL

Schaub | EMTEK

11/06/2025 SPC26844 500000697109
Rev.20250110

Riobel®

HOUSE OF ROHL

ESPECIFICACIONES

DESCRIPCIÓN
- 4 posiciones (OFF, 1, 1 y 2, 2) de compartir
- Accesorio básico R23, R23-SPEX o R23-EX requerido para completar instalación
- Cartucho coaxial termostático/de equilibrio de presión con válvulas de retención
- Moldura solamente

FLUJO
- 24 L/min, 6.3 gpm (US) 60psi

ESTÁNDARES
- ASME A112.18.1 / CSA B125.1
- ASSE 1016
- ADA

GARANTÍA
- La mayoría de los productos o piezas cuentan con "Garantías Limitadas" por defectos de fabricación. A los clientes en EE. UU. se les recomienda visitar houseofrohl.com/support y a los clientes en Canadá, houseofrohl.ca/support, para consultar las condiciones completas de la garantía de los productos y acabados.

Internos de válvula coaxial tipo T/P (termostático/equilibrio de presiónde) 2 vías

MODELOS: TMMRD23J

ADA

cUPC®

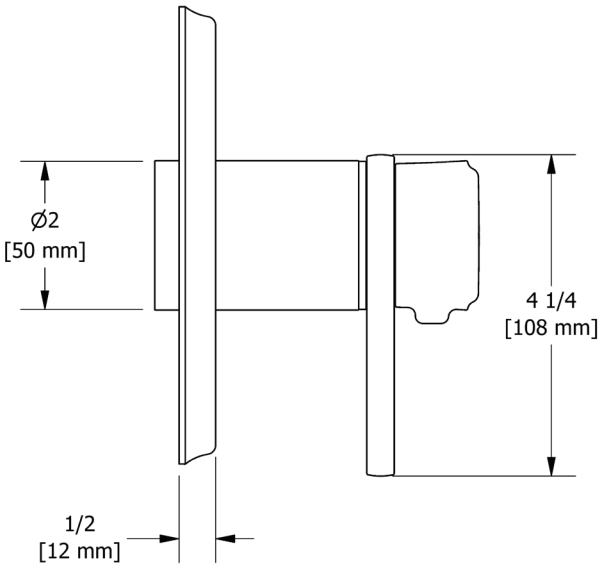

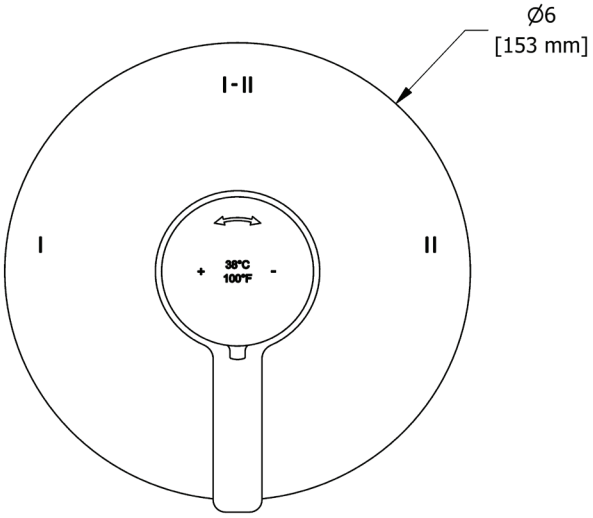

Para preguntas sobre la garantía o para obtener más información, favor de comunicarse con:

U.S.A.
houseofrohl.com/support
1-800-777-9762

QUEBEC / MARITIMES / WESTERN CANADA
QUÉBEC / MARITIMES / OUEST CANADIEN
QUEBEC / MARITIMOS / CANADA OCCIDENTAL
houseofrohl.ca/support
1-866-473-8442

ONTARIO
houseofrohl.ca/support
1-800-287-5354

Riobel | PERRIN & ROWE LONDON | 1897 SHAWS ENGLAND | victoria + albert® | ROHL

Schaub | EMTEK

Rev. 08/23

11/06/2023 SPC-23444 - 5000067109
Rev.Date:08/23

Riobel®

HOUSE OF ROHL

ESPECIFICACIONES

DESCRIPCIÓN

- Ducha de mano de 3 funciones 4370
- Combina con la colección Momenti™
- Ø 19 mm (¾") barra de ducha
- Flexo de 150 cm (59") y 2 válvulas anti retorno

FLUJO

- 7.6 L/min (2 gpm) (80psi) max / 5.7 L/min (1.5 gpm) (45 psi) min
- 6.8 L/min (1.8 gpm) (80psi) max / 5.1 L/min (1.3 gpm) (45 psi) min (4861-WS)

ESTÁNDARES

- ASME A112.18.1 / CSA B125.1

GARANTÍA

- La mayoría de los productos o piezas cuentan con "Garantías Limitadas" por defectos de fabricación. A los clientes en EE. UU. se les recomienda visitar houseofrohl.com/support y a los clientes en Canadá, houseofrohl.ca/support, para consultar las condiciones completas de la garantía de los productos y acabados.

Barra de ducha de mano

MODELOS: 4861

WaterSense Meets EPA Criteria Certified by IAPMO R&T

cUPC®

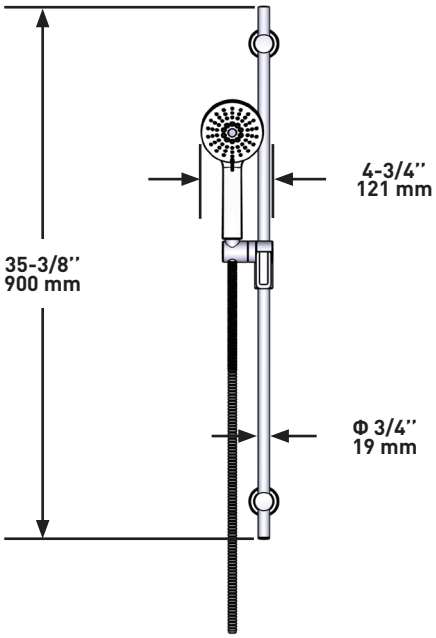

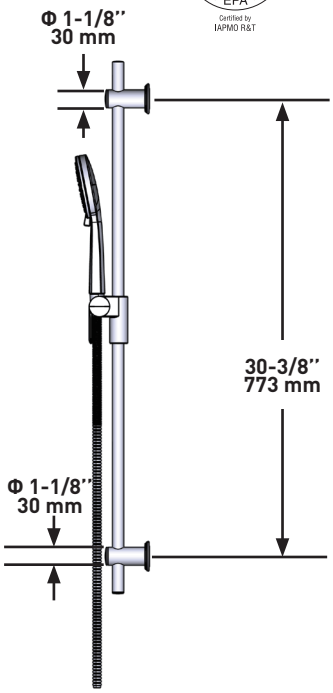

Para preguntas sobre la garantía o para obtener más información, favor de comunicarse con:

U.S.A.
houseofrohl.com/support
1-800-777-9762

QUEBEC / MARITIMES / WESTERN CANADA
QUÉBEC / MARITIMES / OUEST CANADIEN
QUEBEC / MARITIMOS / CANADA OCCIDENTAL
houseofrohl.ca/support
1-866-473-8442

ONTARIO
houseofrohl.ca/support
1-800-287-5354

Riobel | PERRIN & ROWE LONDON | 1897 SHAWS ENGLAND | victoria + albert® | ROHL

Schaub | EMTEK

Rev. 12/23

11/06/2025 SPC-2444 - 500000675109
Release 01

Riobel®

HOUSE OF ROHL

ESPECIFICACIONES

DESCRIPCIÓN
- 1 funcione

FLUJO
- 7.6 L/min (2 gpm) (80psi) max / 5.7 L/min (1.5 gpm) (45 psi) min
- 5.7L/min (1.5 gpm) (80psi) max / 4.2 L/min (1.1gpm) (45 psi) min (408-15)
- 6.8L/min (1.8 gpm) (80psi) max / 5.1 L/min (1.3 gpm) (45 psi) min (408-WS)

ESTÁNDARES
- ASME A112.18.1 / CSA B125.1

GARANTÍA
- La mayoría de los productos o piezas cuentan con "Garantías Limitadas"por defectos de fabricación. A los clientes en EE. UU. se les recomienda visitar houseofrohl.com/support y a los clientes en Canadá, houseofrohl.ca/support, para consultar las condiciones completas de la garantía de los productos y acabados.

Regadera de ducha de 20 cm (8")

MODELOS: 408

WaterSense Meets EPA Criteria
Certified by IAPMO R&T

cUPC®

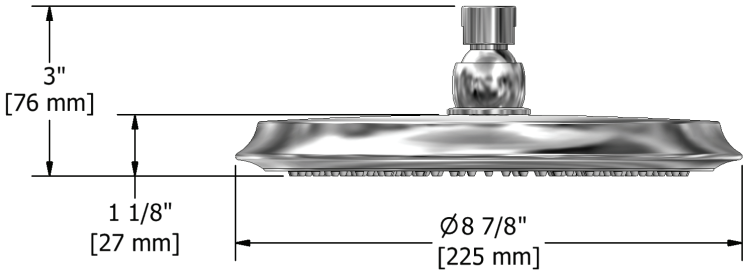

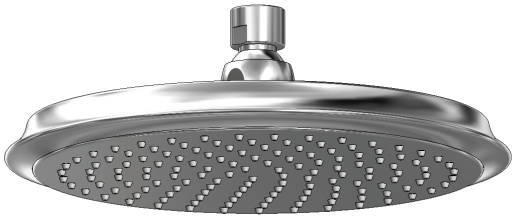

Para preguntas sobre la garantía o para obtener más información, favor de comunicarse con:

U.S.A.
houseofrohl.com/support
1-800-777-9762

QUEBEC / MARITIMES / WESTERN CANADA
QUÉBEC / MARITIMES / OUEST CANADIEN
QUEBEC / MARITIMOS / CANADA OCCIDENTAL
houseofrohl.ca/support
1-866-473-8442

ONTARIO
houseofrohl.ca/support
1-800-287-5354

Riobel | PERRIN & ROWE LONDON | 1897 SHAWS ENGLAND | victoria + albert® | ROHL

Schaub | EMTEK

Rev. 12/23

11/06/2025 SPC-25444 - 500000497109
Release 01

Riobel®

HOUSE OF ROHL

ESPECIFICACIONES

DESCRIPCIÓN

- NPT macho de entrada de ½"
- Brida Momenti
- Roseta incluida

GARANTÍA

- La mayoría de los productos o piezas cuentan con "Garantías limitadas" contra defectos de fabricación. Para los clientes de EE. UU., visite houseofrohl.com/support y para los clientes canadienses, visite houseofrohl.ca/support para conocer la garantía completa del producto y el acabado.

Brazo de ducha de montaje en pared de 16" de alcance

MODELOS: 554

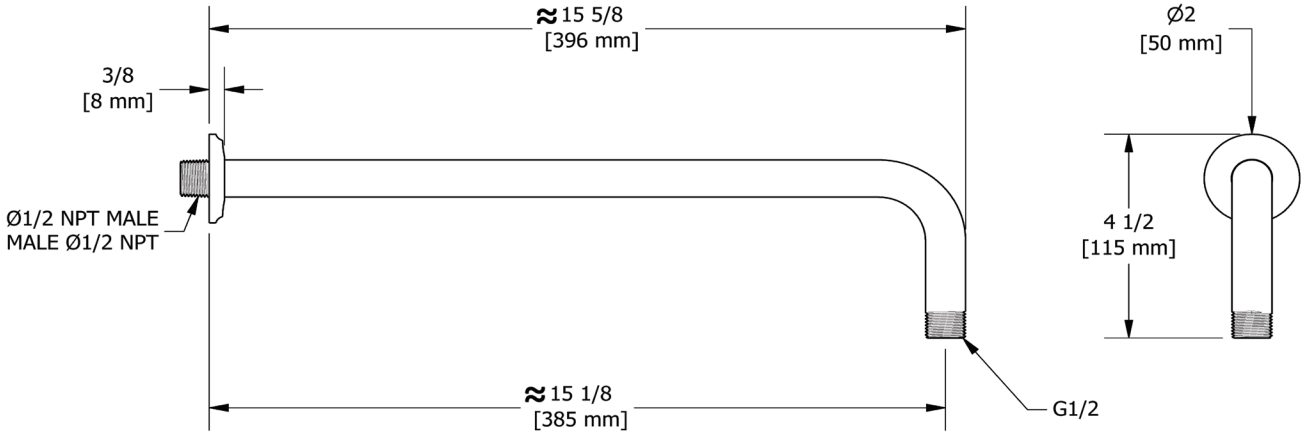

Para preguntas sobre la garantía o para obtener más información, favor de comunicarse con:

U.S.A.
houseofrohl.com/support
1-800-777-9762

QUEBEC / MARITIMES / WESTERN CANADA
QUÉBEC / MARITIMES / OUEST CANADIEN
QUEBEC / MARITIMOS / CANADA OCCIDENTAL
houseofrohl.ca/support
1-866-473-8442

ONTARIO
houseofrohl.ca/support
1-800-287-5354

Riobel | PERRIN & ROWE LONDON | 1897 SHAWS ENGLAND | victoria + albert® | ROHL

Schaub | EMTEK

Rev. 06/2023

11/06/2023 SPC-2444 500000457109
Rev.06/2023

Riobel®

HOUSE OF ROHL

ESPECIFICACIONES

DESCRIPCIÓN

- Entrada macho NPT de ½
- Brazo de ducha con brida Momenti

GARANTÍA

- La mayoría de los productos o piezas cuentan con "Garantías Limitadas" por defectos de fabricación. A los clientes en EE. UU. se les recomienda visitar houseofrohl.com/support y a los clientes en Canadá, houseofrohl.ca/support, para consultar las condiciones completas de la garantía de los productos y acabados.

Brazo de ducha vertical de 15 cm (6")

MODELOS: 558

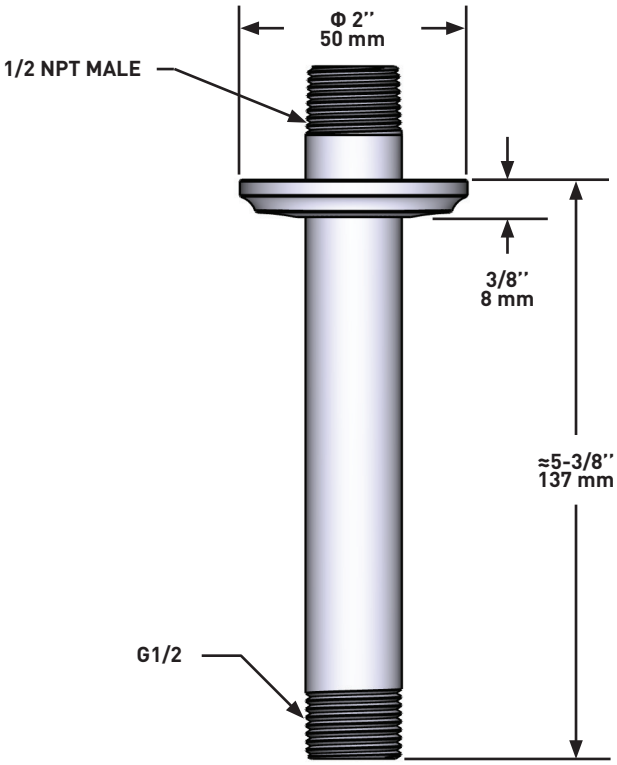

Para preguntas sobre la garantía o para obtener más información, favor de comunicarse con:

U.S.A.
houseofrohl.com/support
1-800-777-9762

QUEBEC / MARITIMES / WESTERN CANADA
QUÉBEC / MARITIMES / OUEST CANADIEN
QUEBEC / MARITIMOS / CANADA OCCIDENTAL
houseofrohl.ca/support
1-866-473-8442

ONTARIO
houseofrohl.ca/support
1-800-287-5354

Riobel | PERRIN & ROWE LONDON | 1897 SHAWS ENGLAND | victoria + albert® | ROHL

Schaub | EMTEK

Rev. 08/23

11/06/2025 SPC-2444 500000457109
Release 01

Riobel®

HOUSE OF ROHL

ESPECIFICACIONES

DESCRIPCIÓN

- Complementa la colección Momenti™ y otros diseños de transición.
- Ajustable
- Salida macho de 1/2''; entrada hembra de 1/2'' NPT

GARANTÍA

- La mayoría de los productos o piezas cuentan con "Garantías limitadas" contra defectos de fabricación. Para los clientes de EE. UU., visite houseofrohl.com/support y para los clientes canadienses, visite houseofrohl.ca/support para conocer la garantía completa del producto y el acabado.

Salida de ducha

MODELOS: 734

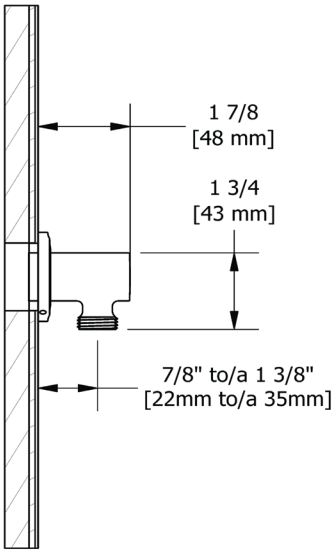

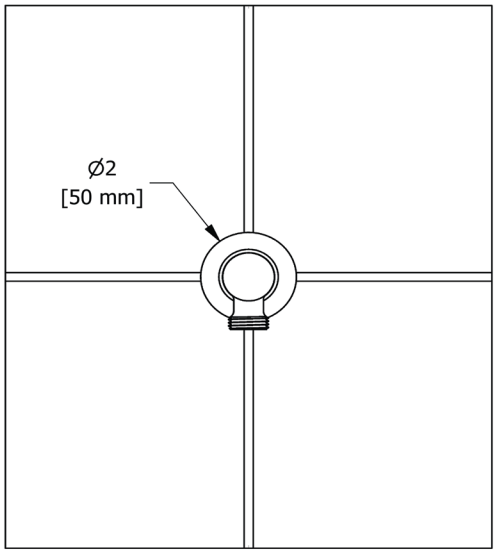

Para preguntas sobre la garantía o para obtener más información, favor de comunicarse con:

U.S.A.
houseofrohl.com/support
1-800-777-9762

QUEBEC / MARITIMES / WESTERN CANADA
QUÉBEC / MARITIMES / OUEST CANADIEN
QUEBEC / MARITIMOS / CANADA OCCIDENTAL
houseofrohl.ca/support
1-866-473-8442

ONTARIO
houseofrohl.ca/support
1-800-287-5354

Riobel | PERRIN & ROWE LONDON | 1897 SHAWS ENGLAND | victoria + albert® | ROHL

Schaub | EMTEK

Rev. 05/24

11/06/2025 SPC-2444 500000497109
Released 01