Riobel

Pompe à savon

Soap dispenser

Cuisine
Kitchen
SD6

www.riobel.ca

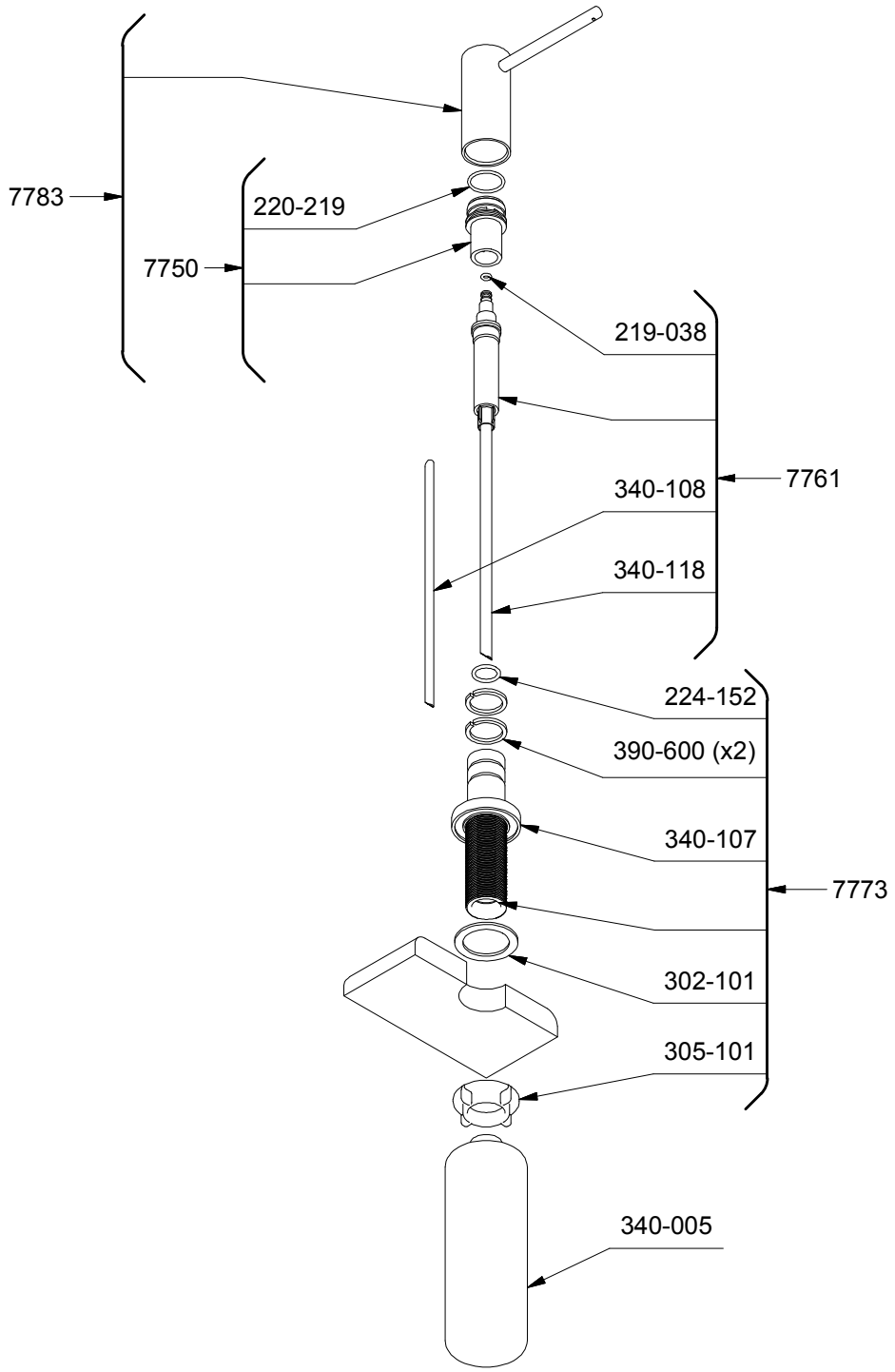

*Les dimensions, les modèles et les finis présentés peuvent différer. / Sizes, models and finishes may differ from those presented.