Riobel

Bras de douche vertical

Vertical shower arm

597-598-599

www.riobel.ca

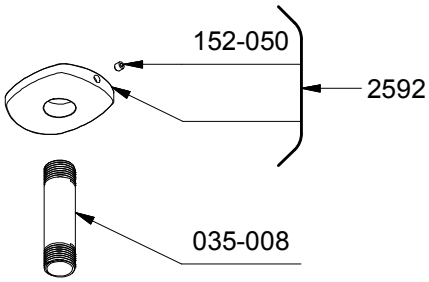

599

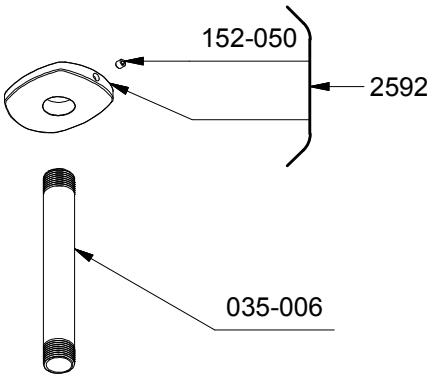

598

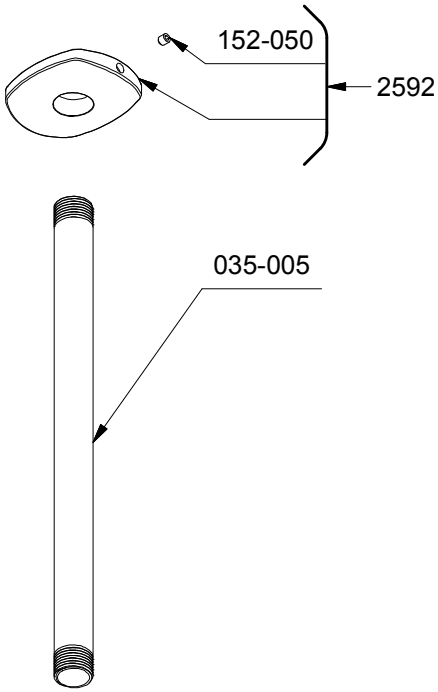

597

*Les dimensions, les modèles et les finis présentés peuvent différer. / Sizes, models and finishes may differ from those presented.

Service à la clientèle - Ontario, Ouest Canadien : 1-888-287-5354 Québec, Maritimes : 1-866-473-8442
Customer service - Ontario, Western Canada : 1-888-287-5354 Quebec, Maritimes : 1-866-473-8442
- United states : 1-866-473-8442

597-598-599-EXP REV : 00 2014-09-05