Installation guide / Guide d'installation / Guía de Instalación

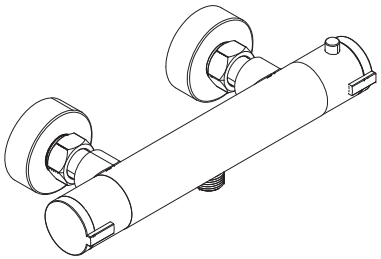

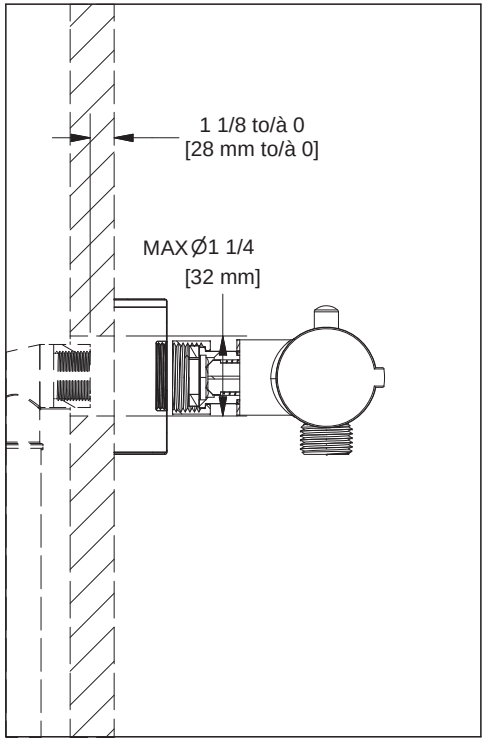

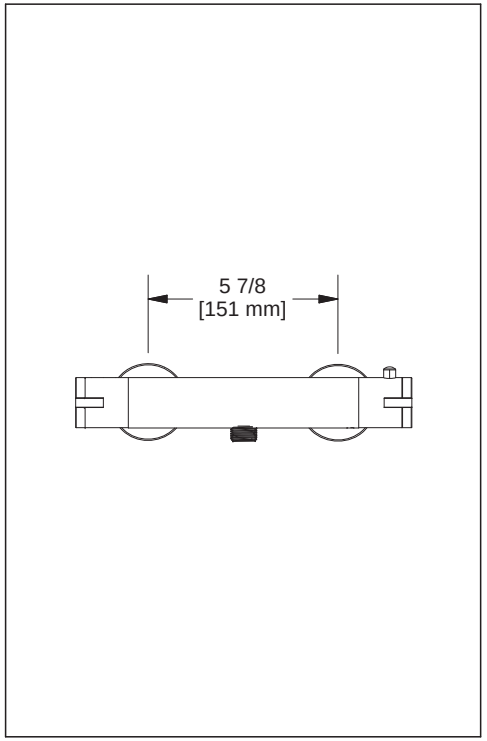

Before initiating the installation:
Read all instructions.
Purge the water supply system before connecting it to the faucet.

Avant de commencer l'installation:
Lire toutes les instructions.
Purger votre système d'alimentation d'eau avant d'effectuer le branchement au robinet.

Antes de iniciar la instalación:
Lea todas las instrucciones.
Es necesario purgar previamente su sistema de alimentación de agua para efectuar la conexión del grifo.

Tools and equipment required / Outils et matériels requis / Herramientas y material requerido de instalación :

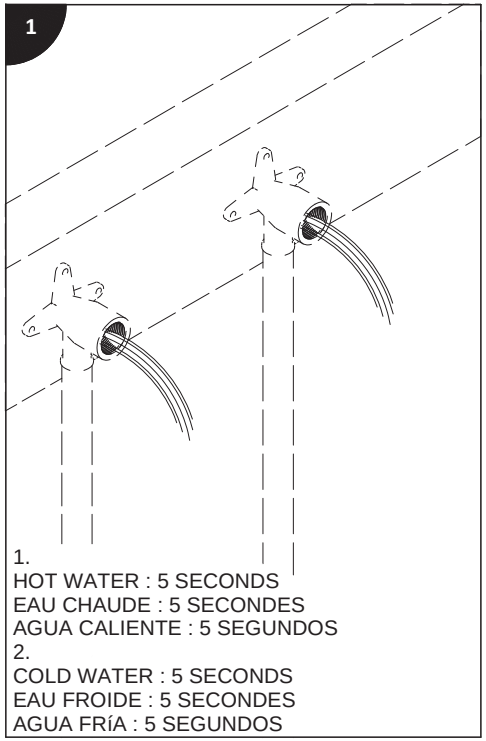

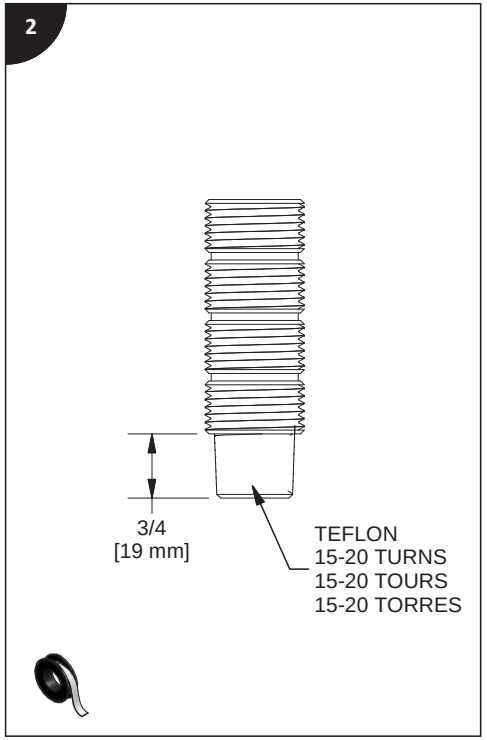

USA / QC : 1.866.473.8442 - ONT :1.888.287.5354

3

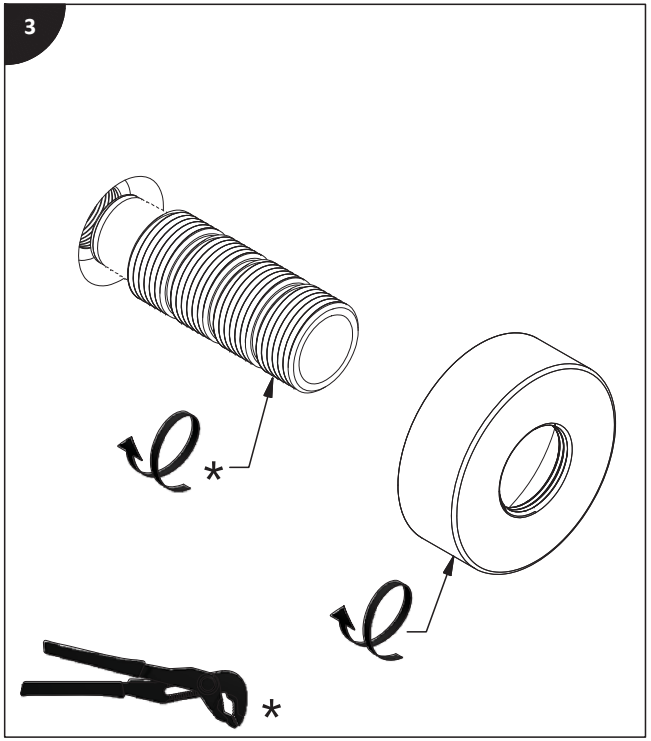

4

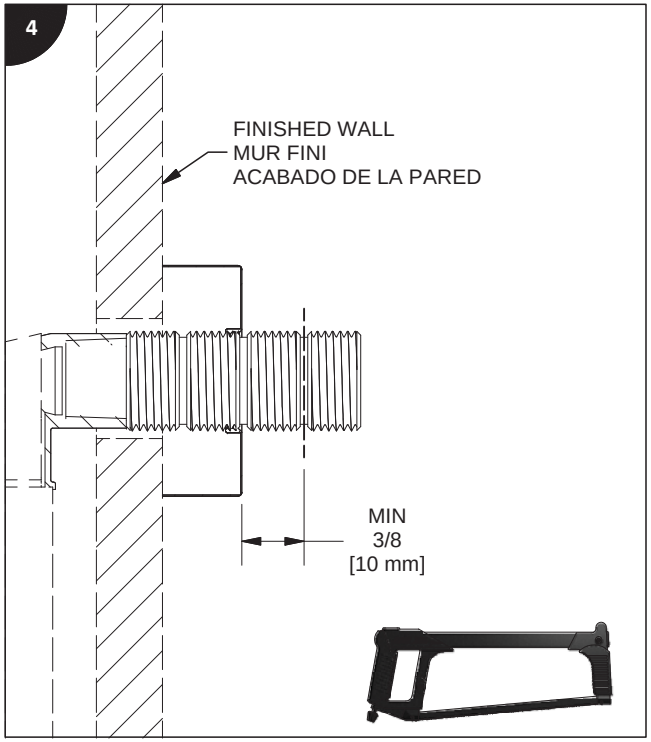

5

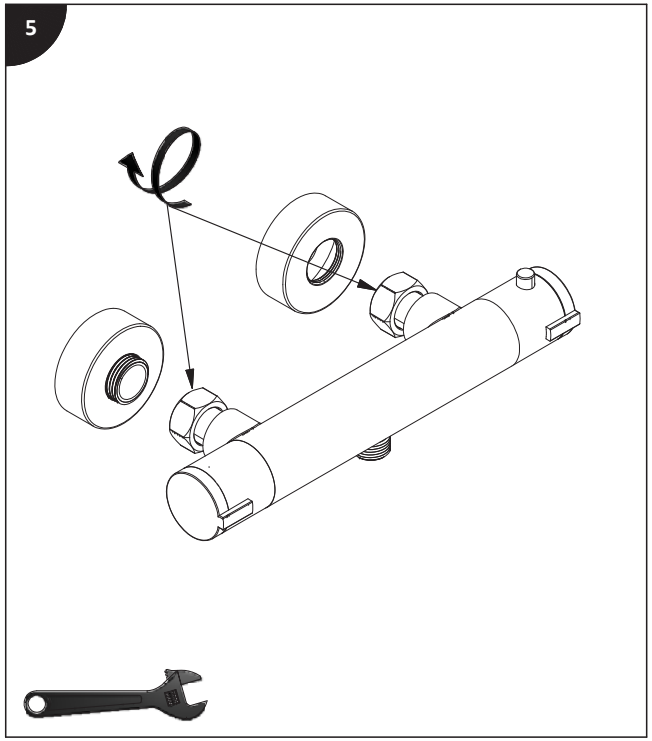

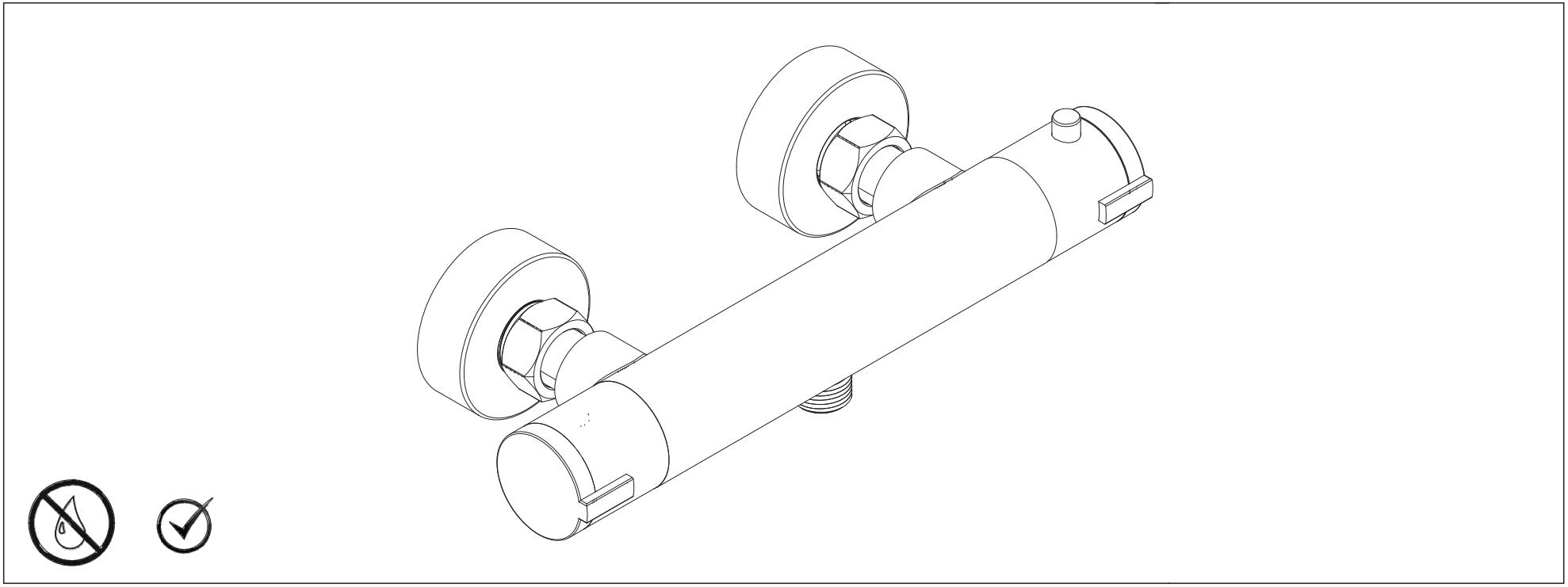

11/25/2021 INS-1264 500004429015
Backcoat(4)