Riobel

# Garniture de robinet de bain 3 morceaux avec douchette

## 3-piece deck-mount tub filler with hand shower trim

Mizo

TMZ10

www.riobel.ca

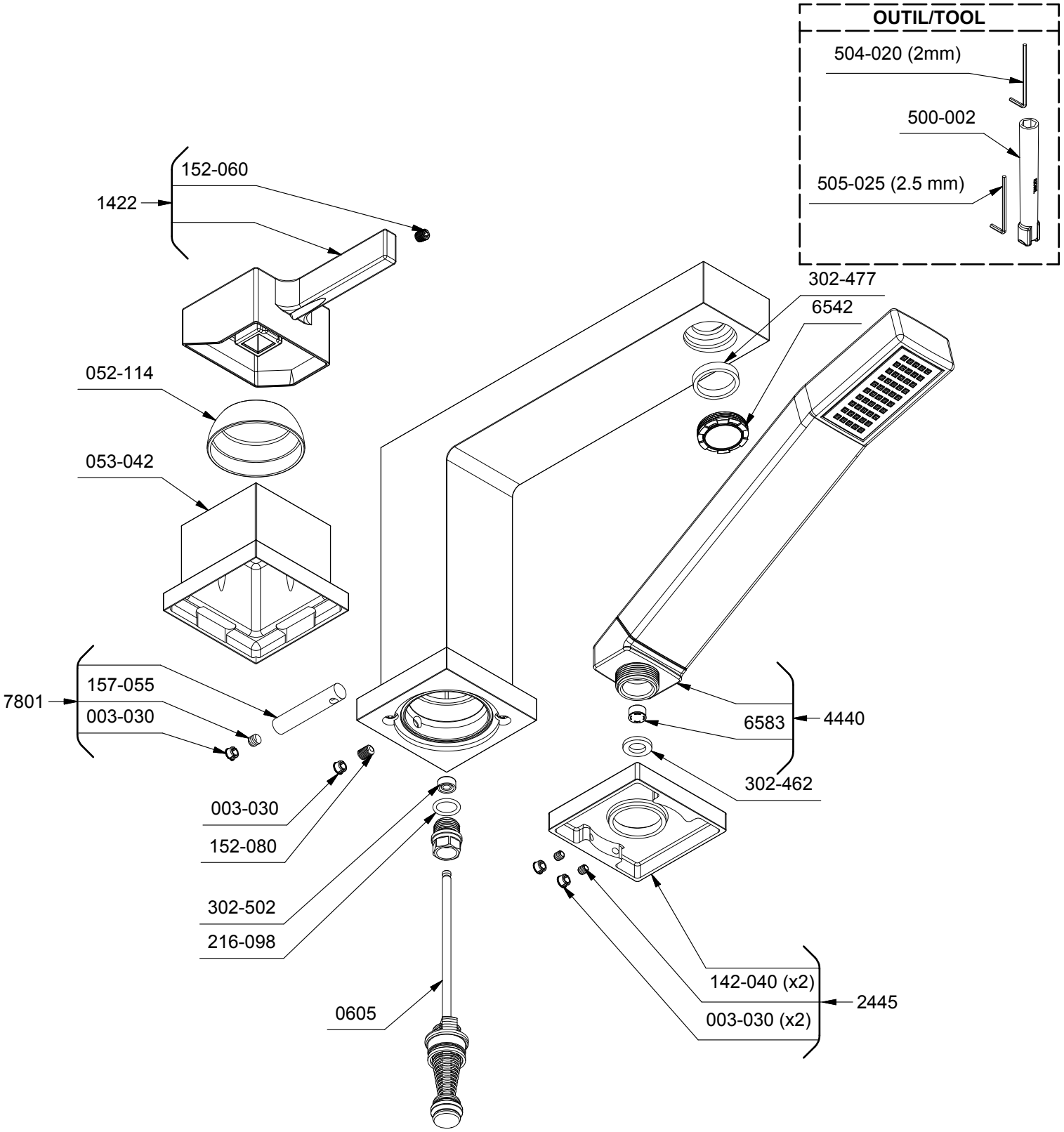


*Les dimensions, les modèles et les finis présentés peuvent différer. / Sizes, models and finishes may differ from those presented.


**Service à la clientèle** - Ontario, Ouest Canadien : 1-888-287-5354 Québec, Maritimes : 1-866-473-8442
**Customer service** - Ontario, Western Canada : 1-888-287-5354 Quebec, Maritimes : 1-866-473-8442
- United states : 1-866-473-8442



**TMZ10-EXP** **Rev:00** **2016-11-03**