Riobel

Contrôle de volume ½"

½" Shut-off valve

Venty

VY20

www.riobel.ca

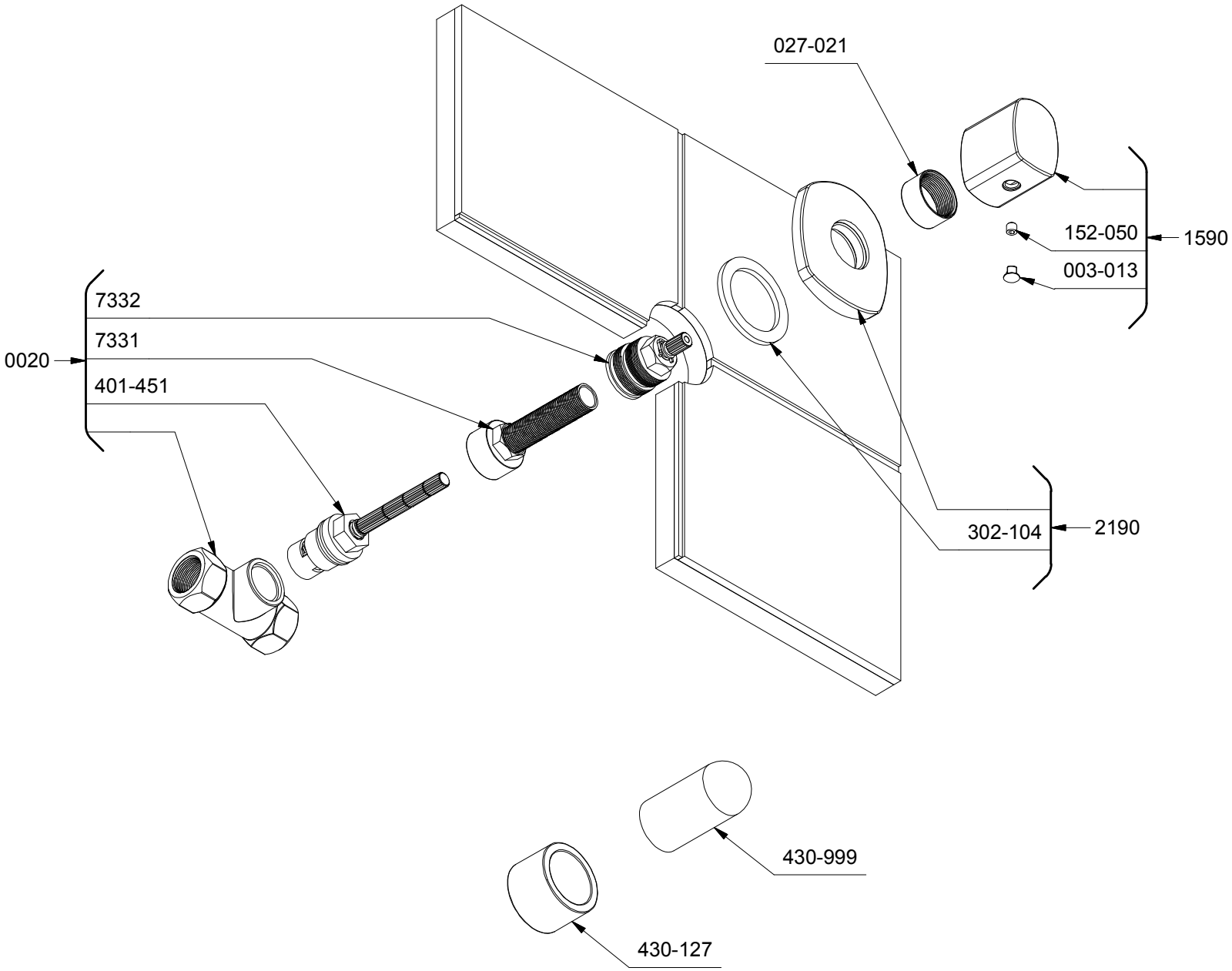

*Les dimensions, les modèles et les finis présentés peuvent différer. / Sizes, models and finishes may differ from those presented.