Riobel

# Garniture de valve de type P

# Type P valve trim

Eiffel

TEF51

www.riobel.ca

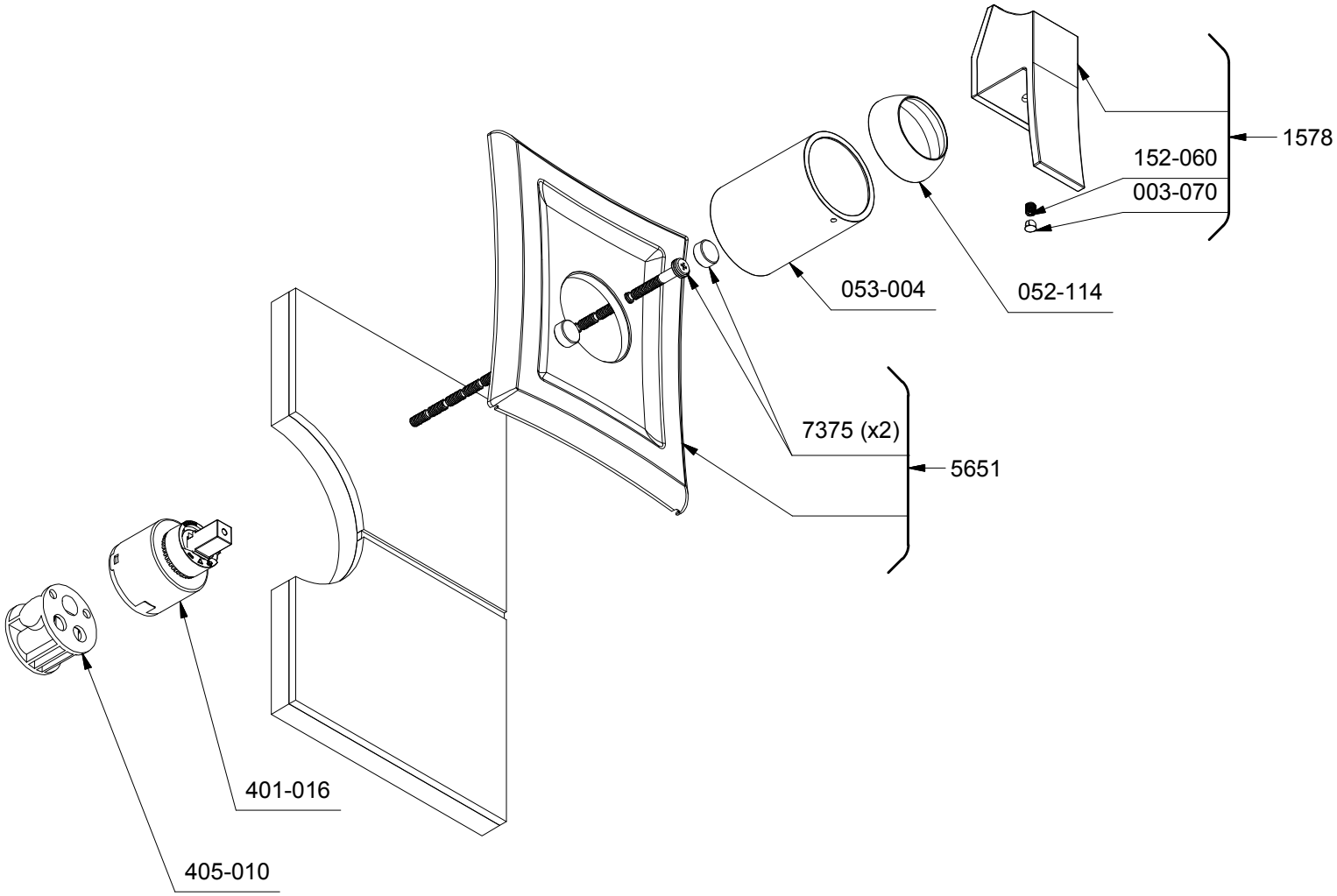


*Les dimensions, les modèles et les finis présentés peuvent différer. / Sizes, models and finishes may differ from those presented.