POWR RACKSTRIP-18
POWR RACKSTRIP-36

Rack Mounted Power Strip
Instruction Manual

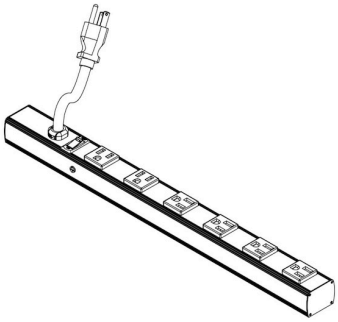

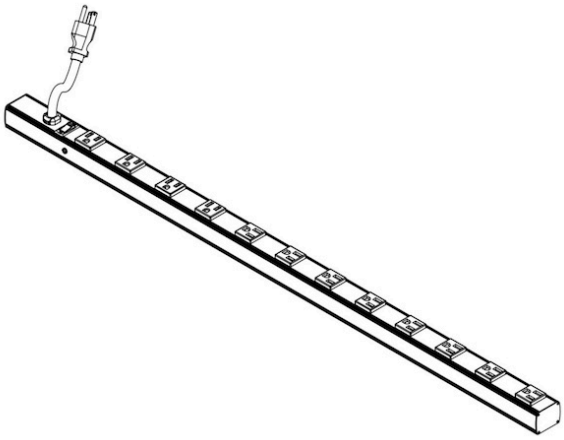

IMPORTANT SAFETY INSTRUCTIONS

1. Read these instructions. All the safety and operating instructions should be read before the product is operated.
2. Keep these instructions. The safety and operating instructions should be retained for future reference.
3. Heed all warnings. All warnings on the product and in the operating instructions should be adhered to.
4. Follow all instructions. All operating and use instructions should be followed.
5. Use only with standard, grounded electrical outlet.
6. Do not open or alter any part of the housing. Internal parts are not user-serviceable.
7. Clean with a dry cloth.
8. For indoor use only. Do not use this apparatus near water. Do not use the product near water and moisture, for example: near a bathtub, washbowl, kitchen sink, or laundry tub; in a wet basement; or near a swimming pool.
9. Do not plug into equipment that exceeds the amperage rating of the power strip. (Amperage rating is displayed on the product label.) If circuit breaker trips, remove the overload from the power strip, press the OFF switch, and then return the switch to the RESET position.
10. Refer all servicing to qualified service personnel. Servicing is required when the apparatus has been damaged in any way, such as power-supply cord or plug isdamaged, liquid has been spilled or objects have fallen into the apparatus, the apparatus has been exposed to rain or moisture, does not operate normally, or has been dropped.

CONTENTS

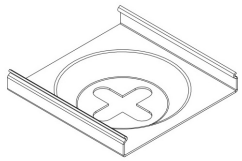			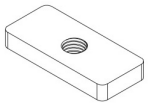	
Spring Clip x 2	Screw 10-32 x 2	Flat Washer x 2	Rectangular Nut x 2	Cage Nut 10-32 x 2

SPECIFICATIONS

POWR RACKSTRIP-18	POWR RACKSTRIP-36
18” aluminum chassis, black anodized	36” aluminum chassis, black anodized
6 outlet NEMA 5-15R, 4 straight, 2 90 degree	12 outlet NEMA 5-15R, 8 straight, 4 90 degree
15 Amp vertical power strip	
Electrical rating: 125Vac, 60 Hz, 15A, 1875W	
15A lighted combo switch (integrated power switch and circuit breaker)	
6 foot cord SJT 14A/3C, NEMA 5-15P straight plug	
UL1363, UL, cUL E128811	

INSTALLATION - RACK MOUNTING

1. Install the spring clips in the rack with the included hardware.
2. Snap power strip into spring clips.

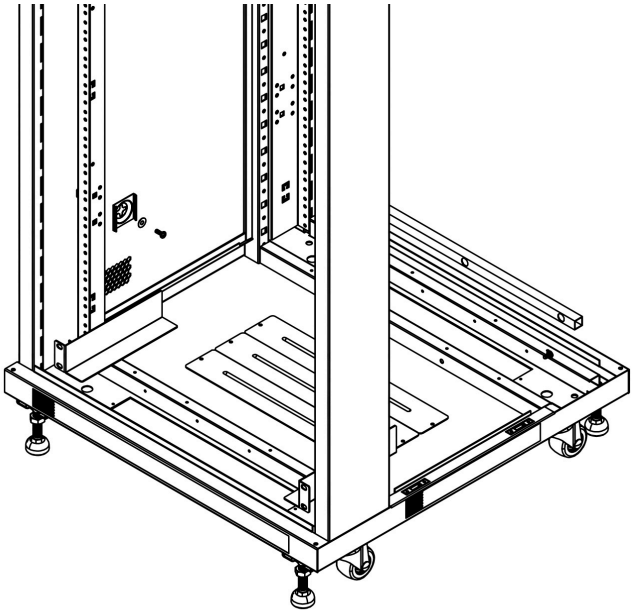

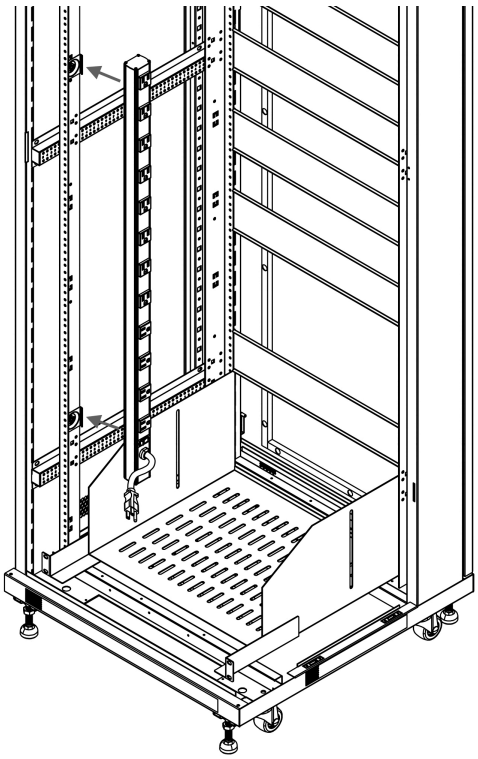

WARRANTY INFORMATION

- This warranty applies to US residents who purchase from an authorized POWR BRAND Dealer. POWR BRAND is covered against defects in materials and workmanship for 5 years.
- POWR BRAND will repair or replace the defective component or product, at its sole discretion. Failure to follow product care instructions from POWR BRAND will result in void of warranty. To obtain warranty service, return product to place of purchase. You must supply a copy of your original receipt. If your product must be shipped to POWR BRAND for inspection, you will be responsible for the shipping charges. Replacement product shipped to you will be returned freight pre-paid.
- POWR BRAND disclaims any liability for modifications, improper installations, installations over the specified weight range, or failure to follow care instructions provided by POWR BRAND.
- To the maximum extent permitted by law, POWR BRAND disclaims any other warranties, expressed or implied, including warranties of fitness for a particular purpose and warranties of merchantability. POWR BRAND will not be liable for any damages arising out of the use of, or inability to use, POWR BRAND products. This warranty gives you specific legal rights, and you may also have other rights that vary from state to state. Specifications are subject to change without prior notice.

ESPAÑOL

- Esta garantía se aplica a los residentes de los Estados Unidos que realizaron la compra en un distribuidor autorizado de POWR BRAND. Esta garantía cubre los productos POWR BRAND de los defectos de materiales y de mano de obra por un periodo de 5 años. POWR BRAND, a su exclusivo criterio, reparará o reemplazará el producto o componente defectuoso. En caso de que no se sigan las instrucciones de POWR BRAND para el cuidado del producto la garantía quedará anulada.
- Para obtener el servicio de garantía, del producto al lugar de origen (origen de compra). Deberá proporcionar el recibo original. Si fuera necesario enviar el producto a POWR BRAND para revisarlo, los gastos de envío correrán por su cuenta. El producto de reemplazo que se le envíe se le devolverá con los gastos de envío pagos.
- POWR BRAND no se hace responsable de modificaciones, instalaciones inadecuadas o instalaciones que superen el rango de peso especificado ni se hace responsable en casos en los que no se hayan seguido las instrucciones proporcionadas por POWR BRAND. En la medida en que la ley lo permita, POWR BRAND no se hace responsable de ninguna otra garantía, expresa o implícita, incluso las garantías de aptitud para un fin determinado o de comercialización. POWR BRAND no se hace responsable de ningún tipo de daños causados por el uso de los productos POWR BRAND o por el uso inapropiado de dichos productos. POWR BRAND no es responsable de los daños incidentales o emergentes. Dentro de éstos se incluyen todo tipo de gastos que pudieran surgir de las reparaciones de productos POWR BRAND que no se hayan realizado en POWR BRAND.
- Esta garantía le otorga derechos legales específicos. Es posible que además tenga otros derechos que varían según el estado.
- Las especificaciones están sujetas a cambios sin previo aviso.

FRANÇAIS

- Cette garantie s'applique aux résidents des États-Unis qui achètent un produit POWR BRAND auprès d'un détaillant POWR BRAND autorisé. Les produits POWR BRAND sont garantis 5 ans contre les défauts de matériaux et de fabrication. POWR BRAND se chargera de réparer ou remplacer, à son entière discrétion, tout produit qui s'avérera défectueux. Le non-respect des directives d'entretien fournies par POWR BRAND annulera la garantie.
- Pour obtenir une réparation sous garantie, retourner le produit au lieu d'achat Vous devrez fournir une copie de votre reçu d'achat original. Si votre produit doit être expédié à un centre de réparation POWR BRAND pour y être inspecté, vous devrez payer les frais déport. Le produit de remplacement vous sera envoyé en port payé.
- POWR BRAND rejette toute responsabilité relativement à quelque problème pouvant être associé à une modification d'un produit, à une mauvaise installation ou à une installation ne respectant pas les limites de charge, ou du non-respect des directives d'entretien fournies par POWR BRAND. Sous réserve des lois s'en vigueur, POWR BRAND réfute toute autre garantie expresse ou implicite, notamment toute garantie de commercialisation ou de convenance à un usage quelconque. POWR BRAND réfute toute responsabilité pour des dommages résultants de l'utilisation ou de l'impossibilité d'utiliser des produits POWR BRAND. POWR BRAND réfute également toute responsabilité pour quelque dommage direct ou indirect. Ceci s'applique notamment aux frais de main d'œuvre pour la réparation de produits POWR BRAND par une personne ne travaillant pas pour POWR BRAND.
- Cette garantie vous accorde des droits juridiques spécifiques, mais il est possible que vous ayez également d'autres droits selon votre lieu de résidence.
- Les spécifications sont susceptibles d'être modifiées sans préavis.

A MSTR™ BRAND COMPANY