Riobel

Valve complète Type T/P avec contrôle de volume

Type T/P complete valve with shut-off valve

Romance

RO22-32-42

www.riobel.ca

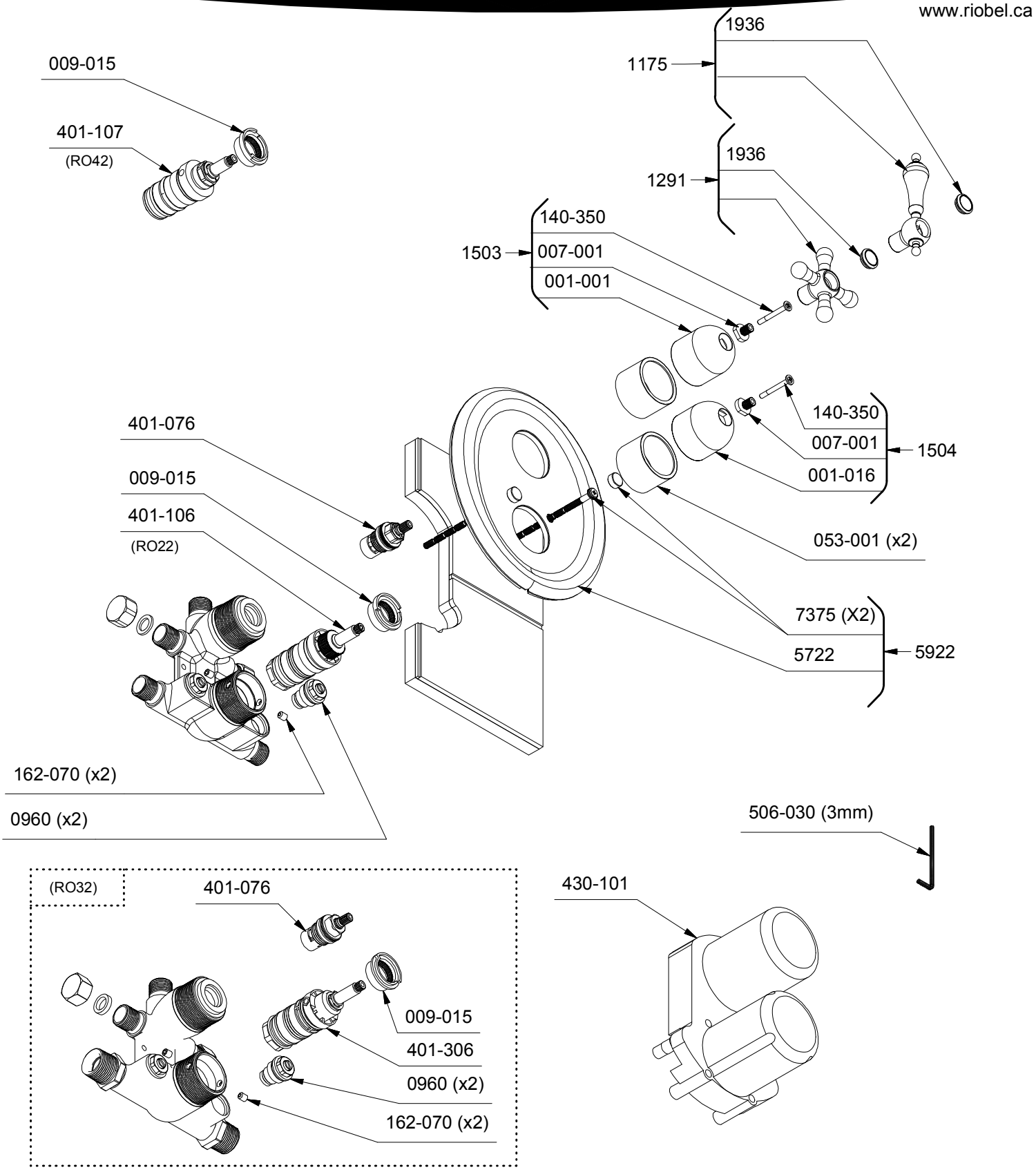

*Les dimensions, les modèles et les finis présentés peuvent différer. / Sizes, models and finishes may differ from those presented.

Service à la clientèle - Ontario, Ouest Canadien : 1-888-287-5354 Québec, Maritimes : 1-866-473-8442
Customer service - Ontario, Western Canada : 1-888-287-5354 Quebec, Maritimes : 1-866-473-8442
- United states : 1-866-473-8442

07/21/2022 EXP-2457 500000458633
Released/12

Riobel

RO22-32-42

Valve thermostatique avec contrôle de volume
Thermostatic valve with shut-off

Romance

*Les dimensions, les modèles et les finis présentés peuvent différer. / Sizes, models and finishes may differ from those presented.
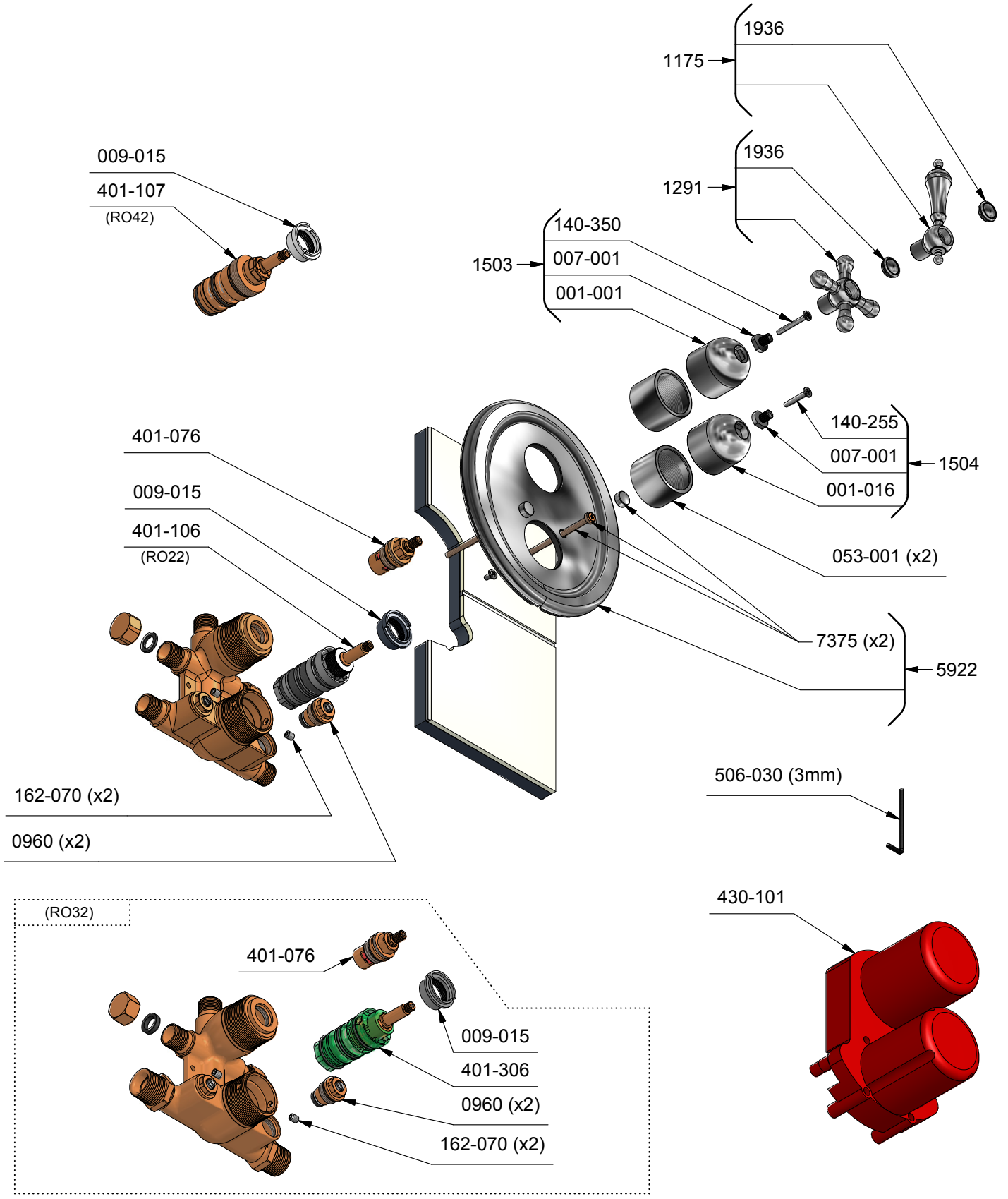
www.riobel.ca