Riobel

RO3

Porte-papier
Paper holder

Romance

*Les dimensions, les modèles et les finis présentés peuvent différer. / Sizes, models and finishes may differ from those presented.
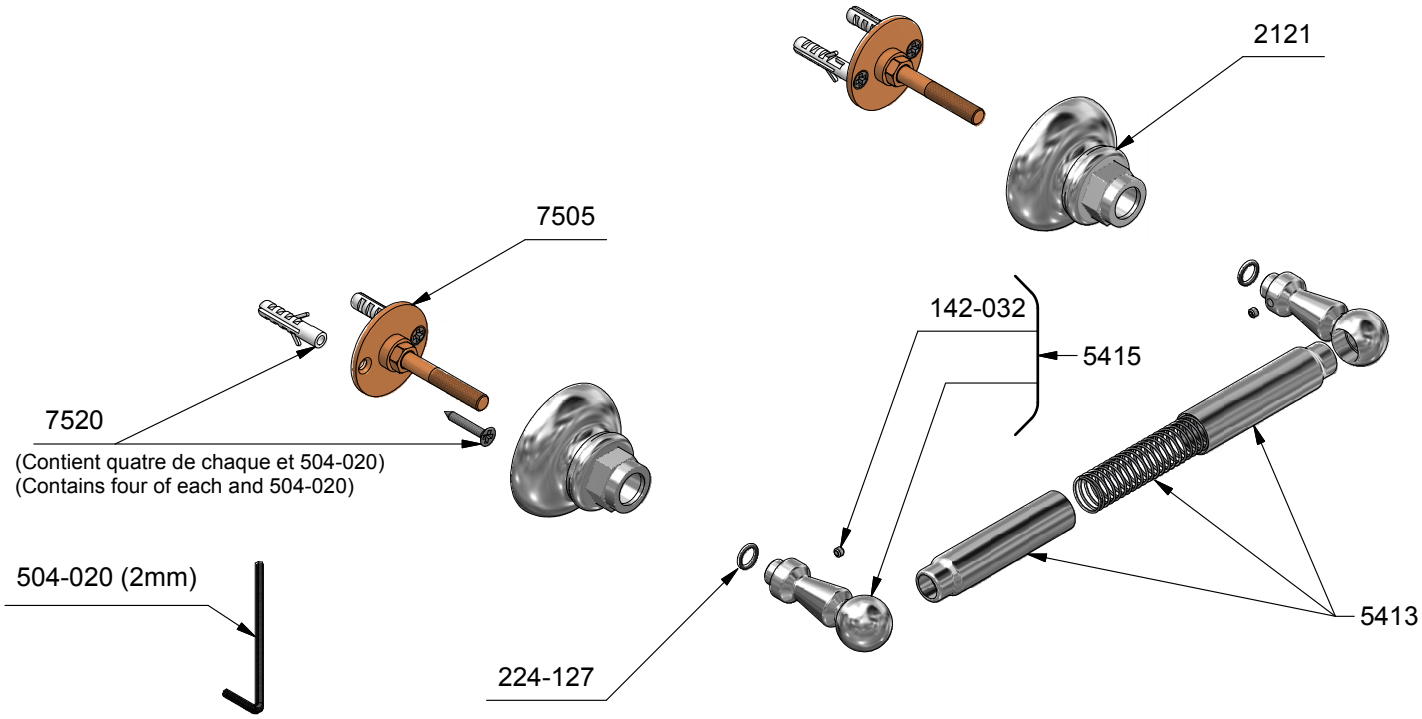
www.riobel.ca