MANUAL DEL USUARIO

550B

BLUETOOTH® | CD/MP3 RECEPTOR
CON SINTONIZADOR AM/FM

Bluetooth®

BOSS® AUDIO SYSTEMS
ELITE

Instalación

Procedimiento de Instalación
1. En primer lugar realice todas las conexiones eléctricas y a continuación compruebe que sean correctas.
2. Desconecte el terminal negativo de la pila del vehículo antes de comenzar la instalación.
3. Retire 2 tornillos de la cubierta de CD antes de su uso.

Apertura para Instalación
Esta unidad puede ser instalada en cualquier salpicadero con una apertura como la que se muestra a continuación.

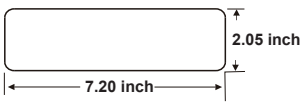

Introduzca la carcasa de montaje en el salpicadero y doble las lengüetas de montaje con un destornillador.
Asegúrese de que la palanca de bloqueo quede a nivel con la carcasa de montaje (sin sobresalir).

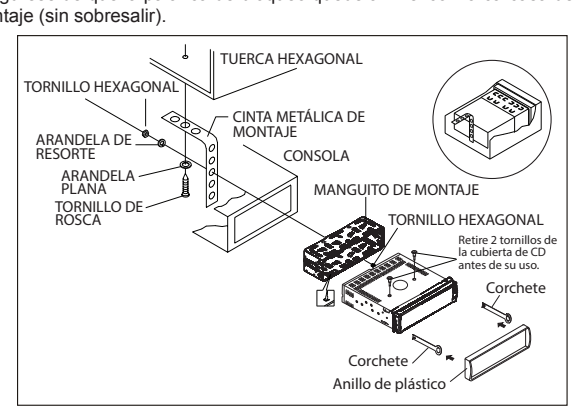

Instalación

Conectar todos los arneses de cableado y deslizar la unidad principal en la manga de montaje hasta que haga click.

Conexiones de cableado

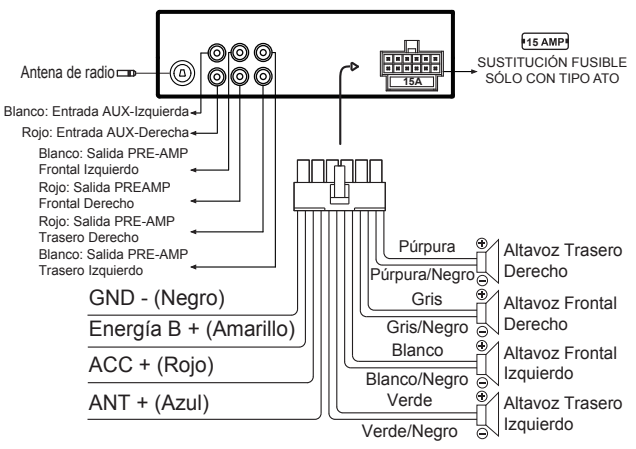

- +12V DC NEGATIVO TIERRA.
- Sólo puede utilizar el altavoces con 4 ohmios de impedancia.
- La corriente máxima del disparador a remoto del amplificador es de 200 mA.

Descripción general de los componentes

1. ⏻ Botón (potencia)/ SRC (fuente)
2. Botón SEL (seleccionar / menú) y el mando VOL (volumen)
3. BND / AMS (reserva automática de emisoras, búsqueda automática de música) y el botón (respuesta de llamada)
4. ▶II (pausa / jugar), botón de emisora 1 predeterminadas
5. INT (intro), botón de emisora 2 predeterminadas
6. RPT (repetir), botón de emisora 3 predeterminadas
7. RDM (aleatorio), botón de emisora 4 predeterminadas
8. -10 (10 pistas anteriores), DIR- (carpeta anterior), botón de emisora 5 predeterminadas
9. +10 (siguientes 10 pistas), DIR+(siguiente carpeta), botón de emisora 6 predeterminadas
10. CLK (ajuste del reloj), botón de silencio, botón (colgar llamada)
11. ⏮ botón(sintonizar / búsqueda hacia abajo, pista anterior, retroceso rápido)
12. ⏭ botón(sintonizar / búsqueda hacia arriba, pista siguiente, avance rápido)
13. Micrófono manos libres 14. Botón SACAR 15. Ranura de discos
16. Sensor remoto IR 17. Pantalla LCD 18. Puerto USB
19. Puerto AUX IN (entrada auxiliar) 20. Botón de reajuste

Operación General

Turnar On/Off de unidad, Cambiar fuente
• Presionar el botón ⏻ **/SRC** para encender la unidad. Presionar y mantener ⏻ **/SRC** nuevamente para apagarla.
• Pulse el botón ⏻**/SRC** para cambiar entre los modos tal como la RADIO, BT(Bluetooth), USB (con el dispositivo USB insertado) y AUX-IN (entrada auxiliar).

Operación General

Ajuste de volumen (VOL)
Gire la rueda del **VOL** para subir o bajar el nivel de volumen.

Ajuste de opciones del menú (SEL)
• Presionar el botón **SEL** para seleccionar entre las funciones del menú: BAJO, AGUDOS, BALANCE, ATENUADOR, ECUALIZADOR OFF/FLAT/POP /ROCK/ CLASE, ON / OFF DE INTENSO, DX / LOC, ESTÉREO / MONO, y VOLUMEN.

• Pulse y mantenga pulsado el botón **SEL** para seleccionar entre las funciones del menú: VOL LAS/ADJ, ÁREA DE EE.UU./UE, REJO 12/24, ON/OFF PITIDO.

Ajustar reloj (CLK)
Presione el botón **CLK** una vez para mostrar la hora. Presione de forma mantenida el botón **CLK** hasta que la hora parpadee. Puede ajustar la HORA presionando los botones ⏭ y ⏮. A continuación presione brevemente el botón **CLK**, los minutos parpadearán y podrá ajustarlos usando los botones ⏭ y ⏮ . Por último, pulse el botón **CLK** para confirmar.

Pantalla LCD

On/off Silencio
Presione brevemente el botón **MUTE** para activar/desactivar el silencio.

On/off de Intenso
Pulse el botón **LOUD**(Intenso) del mando a distancia para activar el intenso para reforzar la salida de frecuencias de bajo, pulse de nuevo para apagarlo.

Preajusta EQ (Ecualizador)
Pulse el botón **EQ** del mando a distancia para alternar entre EQ OFF,FLAT, POP, ROCK, CLASE.

Puerto USB
El puerto USB de esta autoradio está diseñado para jugar multimedia desde dispositivos de memoria flash, y carga desde el móvi de IiPhone / android. El consumo de corriente de carga es de 1 amperio.

Reiniciar
Presionar el botón **RESET** para reiniciar la unidad a las configuraciones de fábrica si ocurre algún funcionamiento anormal. El botón de reinicio se encuentra en el panel frontal.

Operación de la Radio

Turnar la frecuencia entre el área de EE.UU. y de Europa
En el modo de radio, pulse el botón **SEL** para entrar en el estado de turnar la frecuencia de los EE.UU. y de la UE (europa), luego lo gire a cambiar la frecuencia entre los Estados Unidos (EE.UU.) yde la UE (europa). El sistema cambiará el ajuste de la frecuencia en aproximadamente 3 segundos.

Cambiar banda (BANDA)
Presione el botón **BAND** para cambiar entre FM1, FM2, FM3, AM1 y AM2. Cada banda puede almacenar hasta seis emisoras memorizadas.

A almacenar / recordar emisoras predeterminadas
La radio puede almacenar 6 emisoras predeterminadas para cada banda (FM1, FM2, FM3, AM1 y AM2), totalmente de 30 emisoras preestablecidas.
- Para memorizar una emisora:
Pulse el botón de ajuste deseado (numerados 1-6) durante más 2 segundos para guardar la emisora a ese número preestablecido.
- Para recordar una emisora memorizada:
Pulse brevemente un botón de ajuste (numerados 1-6) para recordar la emisora predeterminada.

Sintonización manual
Pulse y mantenga pulsado el botón ⏭ ó ⏮ para entrar en el modo de sintonización manual.
En el modo de sintonización manual, pulse el botón ⏭ ó ⏮ para mover a un paso el número de frecuencia de radio hacia arriba o hacia abajo .

Sintonización buscar
En el modo de espera o fuera del modo de sintonización manual, pulse rápidamente el botón ⏭ ó ⏮ para pasar de manera automática a la emisora disponible siguiente / anterior.

Reserva automática de emisora
Pulse y mantenga pulsado el botón **BAND/AMS** durante más de 2 segundos para seleccionar seis emisoras a ser reservadas en la banda actual.

Exploración de emisora predeterminada
Pulse brevemente el botón **BAND/AMS** en el mando remoto para recordar cada emisora predeterminada que guarda en la memoria en cada banda.

LOCAL/DX
Pulse el botón **LOC** en el mando remoto para seleccionar el modo de recepción local o distante.

ESTÉREO / MONO
Pulse el botón **ST** en el mando remoto para seleccionar efecto de audio de FM ESTÉREO o MONO .

Operación de CD/USB

Insertar CD, Expulsar CD
• Con la etiqueta hacia arriba, insertar un CD tamaño estándar en la ranura para CD. La reproducción comenzará automáticamente.
• Presionar ⏏ para expulsar el CD. La unidad cambiará al modo previo de funcionamiento.

Reproducir archivos MP3
Para reproducir archivos MP3, insertar un dispositivo USB que contenga archivos MP3.

Pista de Siguiente/ Anterior
Presionar ⏭ para pasar al comienzo de la siguiente canción.
Presionar ⏮ nuevamente para pasar al comienzo de la canción anterior.

Avance / retroceso rápido
Para avanzar rápidamente, pulse y mantenga pulsado el botón ⏭ ;
Para retroceder rápidamente, pulse y mantenga pulsado el botón ⏮ .

Jugar/ pausa
Pulse el botón ▶II (jugar / pausa) para pausar o recuperar la reproducción.

Explorar introducción
Presione el botón **INT** para reproducir los primeros 10 segundos de cada pista, pulse de nuevo para detener explorar introducción.

Repetir misma pista
Presione el botón **RPT** para cambiar entre RPT ALL(Reproduce todas los archivos en el USB), RPT FLR(Reproduce todas los archivos en la carpeta), RPT ONE (Repite continuamente la pista seleccionada)

Jugar todas las pistas en aleatorio
Presione el botón **RDM** para reproducir todas las pistas en orden aleatorio, pulse de nuevo para cancelar esta función.

Navegar pista / carpeta
- En modo USB, presione el botón **5/-10** para retroceder 10 pistas.
En modo USB, presione el botón **6/+10** para avanzar 10 pistas.
- Pulse y mantenga pulsado el botón **5 /-10** para volver a la carpeta anterior.
Mantenga pulsado el botón **6 /+ 10** para ir a la carpeta siguiente.

Seleccionar la pista o archivo para reproducir en formato MP3
a)En la reproducción de archivos con formato MP3, pulse y mantenga pulsado el botón **BND/AMS** para entrar al modo de búsqueda de pista, el cual te permite encontrar una pista MP3 específica o archivo por su número de serie y el "TRK0000" aparecerá en la secuencia en la pantalla LCD.
b) Gire la perilla **VOL** para seleccionar la "primera serie". Pulse el botón ⏮ para mover la "Primeronumero" a la izquierda y entrar en el siguiente número.
c) Cuando aparezca el número de pista deseado, confirme su selección pulsando la tecla **SEL**.

Operación de entrada auxiliar

Esta radio para coche cuenta con una toma de entrada auxiliar externa (3.5mm) en el panel frontal. Es compble con la salida de audio de un reproductor de música MP3.

1. Podrá escuchar sonido y música desde disposivos externos si conecta un reproductor a la toma AUX IN usando un cable de audio.
2. Presione el botón **SRC** para seleccionar el modo de entrada AUX.

Operación de Bluetooth

Vincular y Conectar
Antes de utilizar en la primera vez el dispositivo Bluetooth como un sistema de manos libres para un teléfono móvil compatible con Bluetooth, usted debe vincular y conectar los dos dispositivos de la siguiente manera:
1. En cualquier modo, antes de vincular y conectar, el logo BT en la pantalla LCD se indica que no hay ningún dispositivo está conectado. Para vincular, active el modo de BT en su teléfono móvil.
2. Cuando el teléfono encuentra con el sistema de audio del coche, se mostrará el nombre de "Boss 550B".
3. Elegir el "Boss 550B" en la lista de dispositivos para vincular y conectar con el sistema de audio del coche. Una vez confirmada, dejará de parpadear el logo BT.
4. Cuando se completa vinculación, el audio del teléfono móvil se transferirá automáticamente al sistema de audio del coche por cada vez que se hace o se recibe una llamada o cuando el teléfono móvil reproduce música.

Hacer una llamada
• Para hacer una llamada, marque la llamada directamente desde el móvil vinculado.
• Para realizar una llamada con este sistema manos libres de bluetooth:
a) Cuando se enlaza el móvil habilitado con Bluetooth a este sistema manos libres bluetooth, pulse el botón para acceder al modo de marcar números de teléfono, a continuación, pulse la tecla "0 ~ 9", * y botón # en el mando remoto para introducir el número de teléfono, y se mostrará en la pantalla LCD los números introducidos .
b) Si ha introducido de forma incorrecta un número, pulse el botón **DEL** o el botón para borrarlo.
c) Pulse el botón para realizar llamadas salientes.

Operación de Bluetooth

Remarcar el último número Marcado
Pulse y mantenga pulsado el botón en el panel de control para volver a marcar el último número de teléfono marcado.

Responder una llamada
• Cuando el móvil se llama, se muestra en la pantalla LCD el número de teléfono entrante.
• Para recibir la llamada, pulse el botón en el panel frontal del mando remoto.

Rechazar o finalizar una llamada
Para rechazar o finalizar la llamada, pulse el botón en el panel frontal o el mando remoto.

Cambiar el audio entre el audio del coche y del móvil
Durante una llamada, pulse la tecla / botón **VOL** para cambiar la fuente de audio del sistema de audio del coche volviendo a su móvil.

Ajustar volumen de llamada
• Durante una llamada, utilice el botón **VOL** o **VOL ▲ / VOL ▼** para ajustar el nivel de volumen de la llamada.
• Utilice el botón **MUTE**(Silencio) para silenciar el sonido.

Transmisión de audio (A2DP)
La unidad es compatible con audio de la transmisión inalámbrica A2DP (perfil de distribución de audio avanzada) desde su móvil de Bluetooth directamente a la unidad principal. También puede controlar su música desde el panel frontal de la unidad principal utilizando AVRCP (Perfil de mando remoto de audio y vídeo).

1. Después de la vinculación, conecta y permitiendo la transmisión de audio desde un dispositivo móvil compatible, pulse el botón **SRC** para entrar en el modo BT,mientras se demostrará pausa en la pantalla LCD.
2. Cuando está vinculado con un dispositivo móvil, la música que se reproduce a través del este dispositivo será oido automáticamente mediante del sistema de audio del coche y demostrará A2DP en la pantalla LCD.
3. Pulse el botón ⏭ o ⏮ para reproducir la siguiente o anterior en el teléfono móvil.
4. Pulse el botón ▶II para pausar o recuperar la reproducción de música.

Mando a distancia

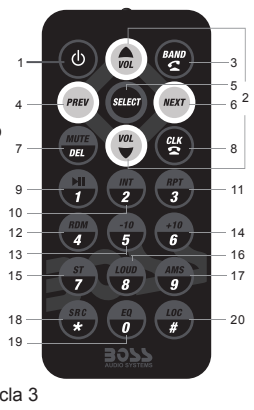

1. Botón ⏻ (encendido/apagado)
2. Botón VOL+ / VOL- (subir/bajar volumen)
3. Botón BAND (banda), botón (responder llamada)
4. PREV: sintonizar hacia atrás, búsqueda hacia atrás, pista anterior, retroceso rápido
5. Botón SEL (selección)
6. NEXT: sintonizar hacia delante, búsqueda hacia delante, pista siguiente, avance rápido
7. Botón MUTE (silencio), botón DEL (borrar)
8. Botón CLK (configuración de reloj), botón (finalizar llamada)
9. Botón ▶II , botón presintonía 1, tecla 1
10. Botón INT (intro), botón presintonía 2, tecla 2
11. Botón RPT (repen), botón presintonía 3, tecla 3
12. Botón RDM (aleatorio), botón presintonía 4, tecla 4
13. -10 (10 pistas anteriores), botón presintonía 5, tecla 5
14. +10 (10 pistas siguientes), botón presintonía 6, tecla 6
15. Botón ST (estéreo), tecla 7
16. Botón LOUD (sonoridad), tecla 8
17. Botón AMS (búsqueda de música automá, tecla 9
18. Botón SRC (modo), tecla *
19. Botón EQ (ecualizador), tecla 0
20. Botón LOC (local)/DX, tecla #

Nota: al usar el mando a distancia por primera vez, deberá extraer la lengüeta protectora de plástico del comparmento de la batería.
Se encuentra en la parte trasera del mando a distancia.

Especificaciones

General
Dimensiones del chasis .....178 (W) x 160 (D) x 50 (H) mm
Requisito de la fuente alimentadora .....DC 12V
Consumo actual .....15 A (máx.)
Salida de potencia máxima.....60W x 4 CH

Radio

FM
Rango de frecuencia de EE.UU. / Europa.....87,5 - 107,9 MHz, (200 KHz /Step)
87.5 - 108.0 MHz(50KHz/Step)
Sensibilidad úil.....30 dBu
Frecuencia .F.....10.7 megahercio

A.M
Rango de frecuencia de EE.UU. / Europa.....530 - 1710 KHz (10 KHz / Step)
522 - 1620 KHz (9 KHz / Step)
Sensibilidad útil .....20 dBu
Frecuencia .F .....450 KHz

CD / USB
Formatos de audio útil.....CD / MP3 / WMA
Tipo de puerto USB.....2.0
Carga de USB.....5V/1A
Salida de preamplificador.....Parte delantera y trasera
Respuesta de frecuente .....20 Hz - 20 KHz
Relación S / N.....60dB

BT
Soporte de perfil BT.....A2DP, AVRCP, HFP
Rango de frecuencia.....2.4 Ghz espectro

MANUAL DEL USUARIO
550B
BLUETOOTH® | CD/MP3 RECEPTOR CON SINTONIZADOR AM/FM

BOSS® AUDIO SYSTEMS

BOSS Audio Systems
3451 Lunar Court • Oxnard, CA 93030
www.bossaudio.com
800-999-1236 US Toll-free
805-751-4853 Customer Service
Tech Support: www.bossaudio.com/support/technical-support

0518

iPod®/ iPhone® son marcas comerciales de Apple, Inc., registradas en los EE.UU. y otros países. BOSS Audio Systems no está afiliado con Apple, Inc.
Las marcas registradas marca Bluetooth®y sus logotipos son marcas registradas propiedad de Bluetooth SIG, Inc. y cualquier uso de dichas marcas por parte de BOSS Audio Systems es bajo licencia. Otras marcas y nombres comerciales pertenecen a sus respectivos propietarios.