Riobel®

HOUSE OF ROHL

SPECIFICATIONS

Manifesto™

1/2" Therm & Pressure Balance Trim With 2 Functions

MODELS: TMF44

DESCRIPTION

- Combines both thermostatic and pressure balance technologies
- "Set it and forget it" temperature control
- 2 dedicated functions
- Rough-in valve sold separately:
  -Order R23 rough-in valve

FLOW

- 23 L/min, 6.0 gpm (US) 60psi

STANDARDS

- CSA B125.1 / ASME A112.18.1
- ASSE 1016
- ADA
- CEC

WARRANTY

- Most products or parts carry "Limited Warranties" against manufacturing defects. For US customers please visit houseofrohl.com/support and for Canadian customers please visit houseofrohl.ca/support for complete product and finish warranty.

ADA

cUPC®

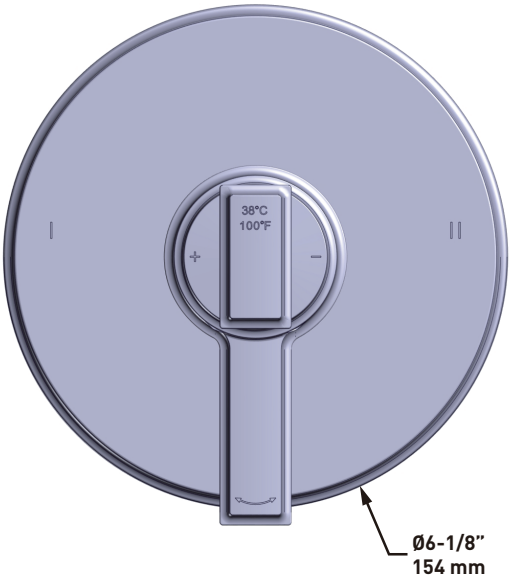

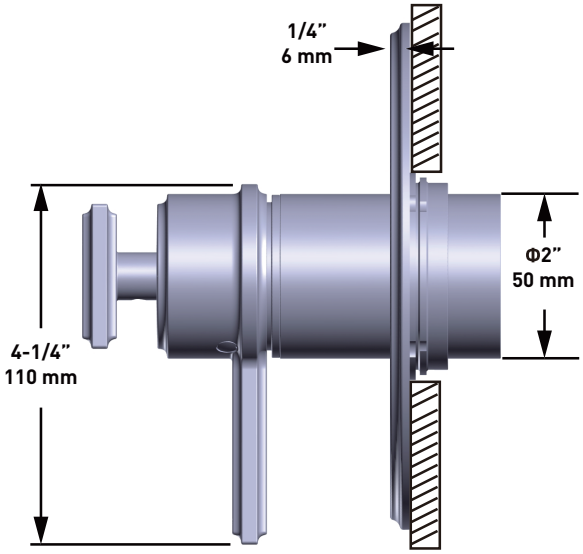

For warranty or additional information, contact:

U.S.A.
houseofrohl.com/support
1-800-777-9762

QUEBEC / MARITIMES / WESTERN CANADA
QUÉBEC / MARITIMES / OUEST CANADIEN
QUEBEC / MARITIMOS / CANADA OCCIDENTAL
houseofrohl.ca/support
1-866-473-8442

ONTARIO
houseofrohl.ca/support
1-800-287-5354

Riobel | PERRIN & ROWE® LONDON | 1897 SHAWS ENGLAND | victoria + albert® | ROHL

Schaub | EMTEK

Riobel®

HOUSE OF ROHL

SPÉCIFICATIONS

DESCRIPTION
- Combine à la fois les technologies thermostatiques et pression balancée
- Contrôle de la température "Réglez-le et oubliez-le"
- 2 fonctions dédiées
- Brut de valve vendu séparément:
  - Commandez le brut de valve R23

DÉBITS DISPONIBLES
- 23 L/min, 6.0 gpm (US) 60psi

CERTIFICATIONS
- CSA B125.1 / ASME A112.18.1
- ASSE 1016
- ADA
- CEC

GARANTIE
- La plupart des produits ou pièces comprend des «garanties limitées» contre les défauts de fabrication. Pour les clients des États-Unis : veuillez consulter houseofrohl.com/support; Pour les clients du Canada : veuillez consulter houseofrohl.ca/support pour connaître les conditions complètes de la garantie des produits et finis.

Manifesto™

Garniture de valve thermostatique et pression équilibrée 1/2" à 2 fonctions

MODÈLES : TMF44

ADA

cUPC®

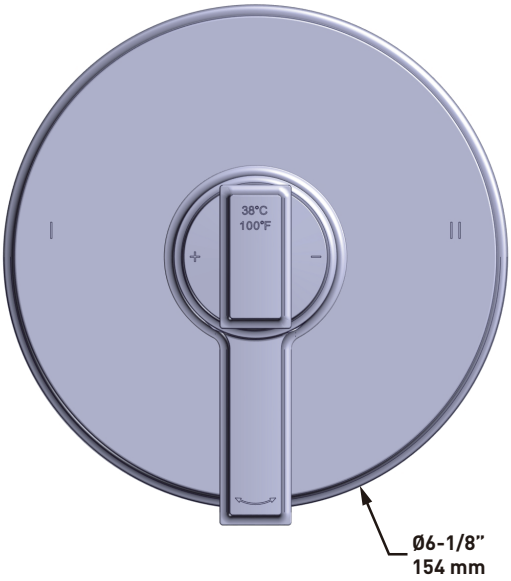

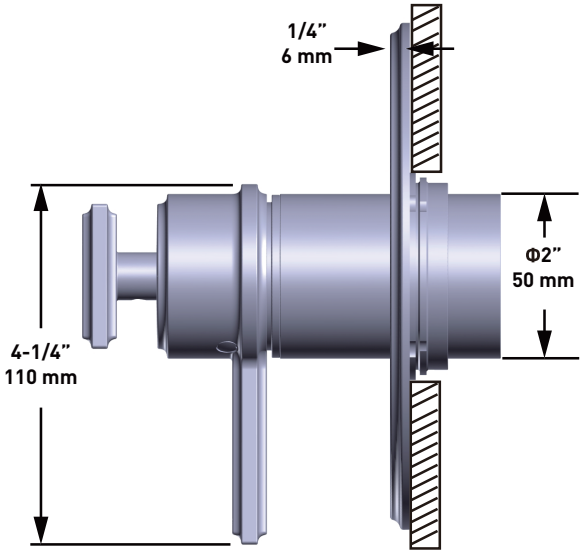

Si vous souhaitez obtenir de l'information supplémentaire à propos de la garantie ou de tout autre élément, communiquez avec :

U.S.A.
houseofrohl.com/support
1-800-777-9762

QUEBEC / MARITIMES / WESTERN CANADA
QUÉBEC / MARITIMES / OUEST CANADIEN
QUEBEC / MARITIMOS / CANADA OCCIDENTAL
houseofrohl.ca/support
1-866-473-8442

ONTARIO
houseofrohl.ca/support
1-800-287-5354

Riobel | PERRIN & ROWE LONDON | 1897 SHAWS ENGLAND | victoria + albert® | ROHL

Schaub | EMTEK

Riobel®

HOUSE OF ROHL

ESPECIFICACIONES

DESCRIPCIÓN

- Combina tecnologías termostáticas y de presión equilibrada
- Control de temperatura "Configúralo y olvídalo"
- 2 funciones dedicadas
- La válvula de entrada se vende por separado:
  - Ordene la válvula de entrada R23

FLUJO

- 23 L/min, 6.0 gpm (US) 60psi

ESTÁNDARES

- CSA B125.1 / ASME A112.18.1
- ASSE 1016
- ADA
- CEC

GARANTÍA

- La mayoría de los productos o piezas cuentan con "Garantías Limitadas" por defectos de fabricación. A los clientes en EE. UU. se les recomienda visitar houseofrohl.com/support y a los clientes en Canadá, houseofrohl.ca/support, para consultar las condiciones completas de la garantía de los productos y acabados.

Manifesto™

Moldura DecoMR de equilibrio térmico y de presión de 1/2'' con 2 funciones

MODELOS: TMF44

ADA

cUPC®

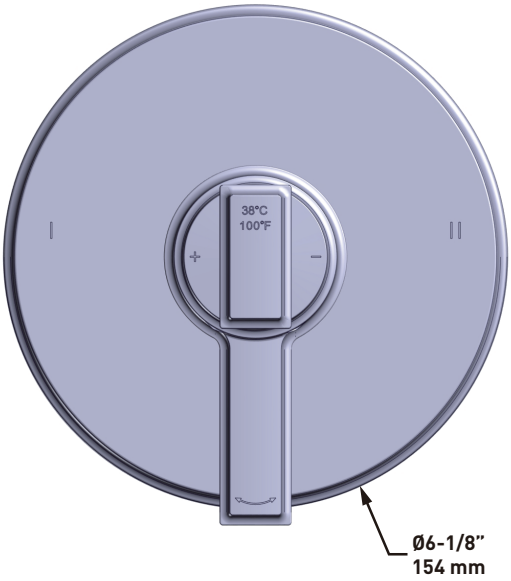

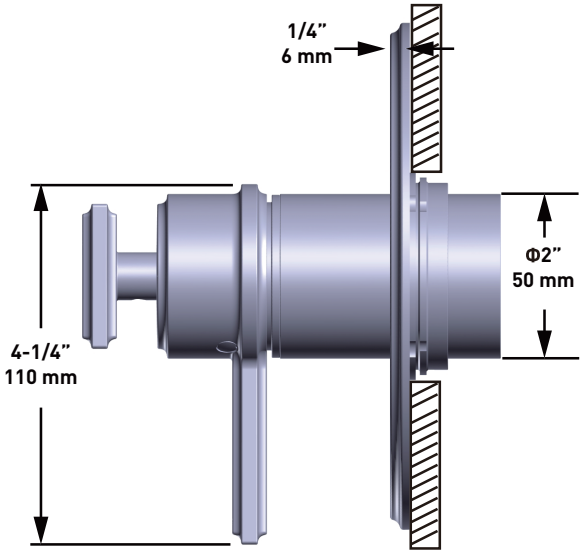

Para preguntas sobre la garantía o para obtener más información, favor de comunicarse con:

U.S.A.
houseofrohl.com/support
1-800-777-9762

QUEBEC / MARITIMES / WESTERN CANADA
QUÉBEC / MARITIMES / OUEST CANADIEN
QUEBEC / MARITIMOS / CANADA OCCIDENTAL
houseofrohl.ca/support
1-866-473-8442

ONTARIO
houseofrohl.ca/support
1-800-287-5354

Riobel | PERRIN & ROWE LONDON | 1897 SHAWS ENGLAND | victoria + albert® | ROHL

Schaub | EMTEK