avanti®

Dishwashers

Installation Manual

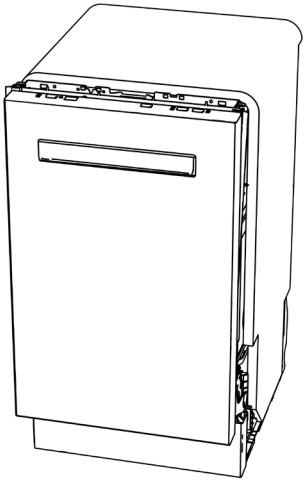

Models : AVDWP18W1B / AVDWP18W3S / AVDWP18W0W

Register this and other avanti® products through our website:
https://www.avantiproducts.com/pages/product-registration
Product registration is not required to activate warranty.

Important Safeguards ..... 2 - 3

Care and Cleaning ..... 4 - 5

Installation Instructions: Built-in Dishwashers ..... 6 - 8

Installation Preparation ..... 9 - 13

Dishwasher Installation ..... 14 - 26

SAVE THIS INSTRUCTION MANUAL FOR FUTURE REFERENCE

English

© 2026 The Legacy Companies, LLC

IMPORTANT SAFEGUARDS

⚠WARNING For your safety, the information in this manual must be followed to minimize the risk of fire, explosion, electric shock, and to prevent property damage, personal injury, or death.

⚠WARNING PROPER INSTALLATION AND MAINTENANCE

This dishwasher must be properly installed and located in accordance with the Installation Instructions before it is used. If you did not receive an Installation Instructions sheet with your dishwasher, contact Avanti customer service or refer to the installation instructions provided with the product.

- Connect the dishwasher/appliance to a grounded metal, permanent wiring system; or run an equipment-grounding conductor with the circuit conductors and connect to the equipment-grounding terminal or lead of the appliance.
- Improper connection of the equipment-grounding conductor can result in a risk of electric shock. Check with a qualified electrician or service representative if you are in doubt whether the appliance is properly grounded.
- Detailed grounding instructions can be found in the "PREPARE ELECTRICAL WIRING" section of the Installation Instructions.
- Do not attempt to repair or replace any part of your dishwasher unless it is specifically recommended in this manual. All other servicing should be referred to a qualified technician.
- Use only an approved dishwasher power cord kit or hard-wire to building electrical. Failure to follow this instruction could result in a risk of fire and personal injury.
- To minimize the possibility of electric shock, disconnect this appliance from the power supply before attempting any maintenance.

NOTE: Turning the dishwasher off does not disconnect the appliance from the power supply. We recommend having a qualified technician service your appliance.

⚠WARNING WHEN USING YOUR DISHWASHER, FOLLOW BASIC PRECAUTIONS, INCLUDING THE FOLLOWING:

- Use this appliance only for its intended purpose as described in this Owner's Manual.
- Use only detergents or wetting agents recommended for use in a dishwasher and keep them out of reach of children. Using a detergent that is not specifically designed for dishwashers will cause the dishwasher to fill with suds.
- Locate sharp items so that they are not likely to damage the door seal.
- Load sharp knives with the handles up to reduce the risk of cut-type injuries.
- Do not wash plastic items unless marked dishwasher safe or the equivalent. For plastic items not so marked, check the manufacturer's recommendations.
- Do not operate your dishwasher unless all enclosure panels are properly in place.
- Do not tamper with controls.
- Do not abuse, sit on or stand on the door or dish rack of the dishwasher.
- To reduce the risk of injury, do not allow children to play with, on or inside this appliance at any time.
- Do not store or use combustible materials including gasoline or other flammable liquids or vapors in the vicinity of this or any other appliance.
- Small parts can be a choke hazard to small children if removed from the dishwasher. Keep out of reach of small children.

⚠WARNING WATER HEATER SAFETY

Under certain conditions, hydrogen gas may be produced in a water heater that has not been used for two or more weeks. HYDROGEN GAS IS EXPLOSIVE.

If the hot water has not been used for two or more weeks, prevent the possibility of damage or injury by turning on all hot water faucets and allowing them to run for several minutes. Do this before using any electrical appliance connected to the hot water system. This simple procedure will allow any built-up hydrogen gas to escape. Since the gas is flammable, do not smoke, use an open flame, or use the appliance during this process.

⚠WARNING RISK OF CHILD ENTRAPMENT

Junked or abandoned dishwashers are dangerous...even if they will sit for "just a few days." If you are getting rid of your dishwasher, please follow the instructions below to help prevent accidents.

- Do not allow children to play with, on, or inside this or any discarded appliance.
- Take off the door of the washing compartment.

⚠CAUTION TO PREVENT MINOR INJURY AND PROPERTY DAMAGE

- During or after wash cycle, contents may be hot to the touch. Use care before handling.
- Close supervision is necessary if this appliance is used by or near children. Do not allow children to play around the dishwasher when closing the door, closing the upper rack, or while vertically adjusting the upper rack due to the possibility of small fingers being pinched.
- Non-Dishware Items: Do not wash items such as electronic air cleaner filters, furnace filters and paint brushes in your dishwasher. Damage to the dishwasher and discoloration or staining of the dishwasher may result.

PROPER DISPOSAL OF YOUR APPLIANCE

- Dispose of or recycle your discarded appliance in accordance with Federal and Local Regulations. Contact your local authorities for the environmentally safe disposal or recycling of your discarded appliance.
- Consider recycling options for your appliance packaging material.

SAVE THESE INSTRUCTIONS
HOUSEHOLD USE ONLY

FILTER ASSEMBLY

Inspect and clean the filters periodically. This should be done every month or more depending on usage. If there is a decrease in wash performance or dishes feel gritty, this is also an indication the filters need to be cleaned.

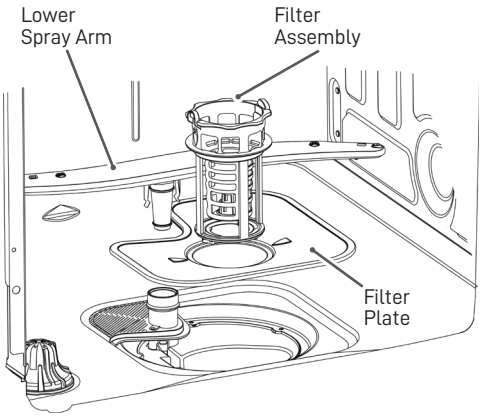

To clean the filter assembly, remove the bottom rack and lower spray arm. Twist the filter assembly counterclockwise and lift to remove. Remove the filter plate.

Rinse the filters with warm soapy water. Scouring pads or brushes can scratch the filter surfaces but a soft brush or sponge may be needed to remove stubborn soils or calcium deposits caused by hard water.

Once cleaned, replace the filter plate, insert the filter assembly through the plate and twist it clockwise until it locks in place. Make sure the filters are fully seated as improper replacement of the filters may reduce the performance level of the appliance. Replace the lower spray arm and lower rack.

1

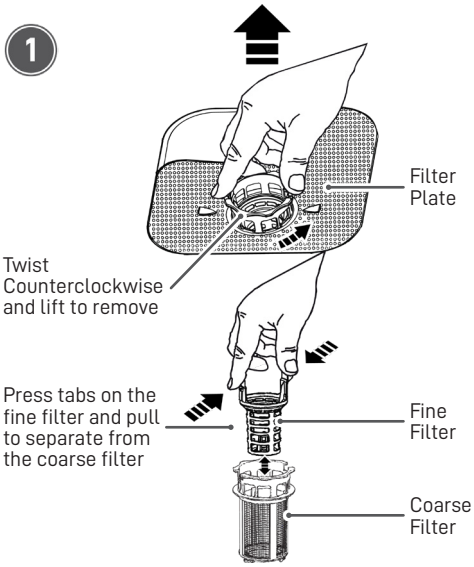

IMPORTANT: Before replacing, make sure no objects have fallen into the opening in the bottom of the dishwasher.

2

Replace the filter plate.

Snap the fine filter back into the coarse filter.

Place filter assembly through the filter plate and twist clockwise to lock into the dishwasher

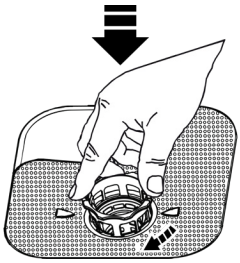

EXTERIOR DOOR PANEL

Before cleaning the front panel, make sure you know what type of panel you have. Refer to the last two letters of your model number. You can locate your model number on the left-hand tub wall just inside the door. If your model number ends with 1B or 0W then you have a painted door panel. If your model number ends with 3S, then you have a Stainless Steel door panel.

Follow instructions below for cleaning door panel for your model.

Painted/Coated Door Panels (model numbers ending in 1B or 0W)

⚠ **DO NOT use Stainless Steel cleaners on the door surfaces.**

Use a clean, soft, lightly dampened cloth, then dry thoroughly.

Stainless Steel Door Panel (model numbers ending in 3S)

For cleaning rust and tarnish, cleaners with oxalic acid will remove rust, tarnish and small blemishes. Use only a liquid cleanser free of grit and rub in the direction of the brush lines with a damp soft sponge. Do not use appliance wax or polish on the stainless steel.

For other blemishes and marks, use a clean soft cloth. Do not use appliance wax, polish, bleach or products containing chlorine on Stainless Steel.

INSTALLATION INSTRUCTIONS: BUILT-IN DISHWASHERS

BEFORE YOU BEGIN
Read these instructions completely and carefully.

⚠WARNING

- To reduce the risk of electric shock, fire, or injury to persons, the installer must ensure that the dishwasher is completely enclosed at the time of installation.
- FOR PERSONAL SAFETY: Remove house fuse or open circuit breaker before beginning installation. Do not use an extension cord or adapter plug with this appliance.
- The improper connection of the equipment grounding conductor can result in a risk of electric shock. Check with a qualified electrician or service representative if you are in doubt that the appliance is properly grounded.
- If house wiring is not 2-wire with ground, a ground must be provided by the installer. When house wiring is aluminum, be sure to use UL-Listed anti-oxidant compound and aluminum-to-copper connectors.
- To reduce the risk of electric shock, fire, or injury to persons, the installer should check to ensure that wires are not pinched or damaged, the house wiring is attached to the junction box bracket through a strain relief, and all electrical connections made at the time of install (wire nuts) are contained inside of the junction box cover.

⚠CAUTION

Do not remove wood base until you are ready to install the dishwasher. The dishwasher will tip over when the door is opened if base is removed.

While performing installations described in this booklet, gloves, safety glasses or goggles should be worn.

FOR YOUR SAFETY
Read and observe all WARNINGS and CAUTIONS shown throughout these instructions.

IMPORTANT – Observe all governing codes and ordinances.

- Note to Installer – Be sure to leave these instructions for the consumer's and local inspector's use.
- Note to Consumer – Keep these instructions with your Owner's Manual for future reference.
- Skill Level – Installation of this dishwasher requires basic mechanical, electrical, and plumbing skills. Proper installation is the responsibility of the installer. Product failure due to improper installation is not covered under the warranty. See Warranty information.
- Completion Time – 1 to 3 Hours. New installations require more time than replacement installations.

IMPORTANT – The dishwasher MUST be installed to allow for future removal from the enclosure if service is required.

Care should be exercised when the appliance is installed or removed, to reduce the likelihood of damage to the power supply cord.

If you received a damaged dishwasher, you should immediately contact your dealer or builder.

Optional Accessories – See the Owner's Manual for available custom panel kits.

Your dishwasher is a water heating appliance.

NOTE: Consider recycling options for your appliance packaging material.

PARTS SUPPLIED IN INSTALLATION PACKAGE:

- Drain hose extension
- Hose Clamp
- 2 mounting brackets for wood countertop or side cabinets (NOTE: Use the appropriate brackets, as shown, for your model width.)
- 6 Phillips-Head screws to secure dishwasher to underside of countertop or to side cabinets
- Literature, samples and/or coupons

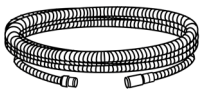
Drain Hose Extension

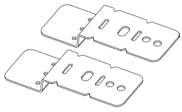
Mounting Brackets (18" Models Only)

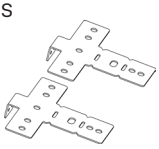
Mounting Brackets (24" Models Only)

Literature

Hose Clamp

Phillips-head Screws

MATERIALS YOU WILL NEED:

- UL-listed wire nuts (3)
- Thread Seal Tape
- 90° elbow (3/4" hose internal thread on one end, opposite end sized to fit water supply)

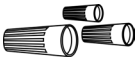
Wire Nuts (3)

Thread Seal Tape

90° Elbow

MATERIALS FOR NEW INSTALLATIONS ONLY:

- Air gap for drain hose, if required
- Waste tee for house plumbing, if applicable
- Electrical cable or Power Cord Kit (5' 4" long or 7' 9" long depending on your installation.)
- Screw-type hose clamp(s)
- Strain relief for electrical connection
- Hand shut-off valve (recommended)
- Hot water line–3/8" minimum, copper tubing (including ferrule, compression nut)

Air Gap

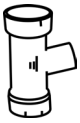
Waste Tee

Electrical Cable (or Power Cord, if applicable)

Hose Clamps

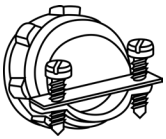
Strain Relief

Hand Shut-Off Valve

Hot Water Line, Ferrule and Compression Nut

TOOLS YOU WILL NEED:
- Phillips-head screwdriver
- 1/4" and 5/16" nutdriver
- 6" adjustable wrench
- Gloves
- Safety glasses
- Flashlight
- Bucket to catch water when flushing the line
- Level
- Measuring tape
- Carpenter's square

For New Installations Only:
- Tubing cutter
- Drill and appropriate bits
- Hole saw set

FOR NEW INSTALLATIONS:
- Tubing cutter
- Drill and appropriate bits
- Hole saw set

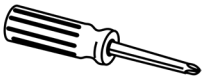

Phillips-Head Screwdriver

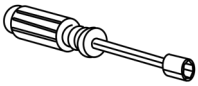

1/4" and 5/16" Nutdriver

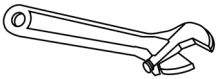

6" Adjustable Wrench

Gloves

Safety Glasses

Flashlight

Bucket

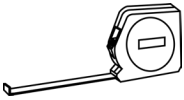

Measuring Tape

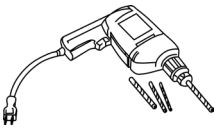

Drill and Bits

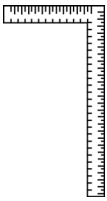

Carpenter's Square

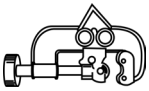

Tubing Cutter

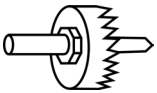

Hole Saw Set

Level

PREPARE DISHWASHER ENCLOSURE

- The dishwasher must be installed so that drain hose is no more than 12' in length for proper drainage.
- The dishwasher must be fully enclosed on the top, sides and back, and must not support any part of the enclosure.

CLEARANCES:

- When installed into a corner, allow 2" min. clearance between dishwasher and adjacent cabinet, wall or other appliances. Allow 23-1/8" min. clearance from the front of the dishwasher for door opening.

⚠WARNING

To reduce the risk of electric shock, fire, or injury to persons, the installer must ensure that the dishwasher is completely enclosed at the time of installation.

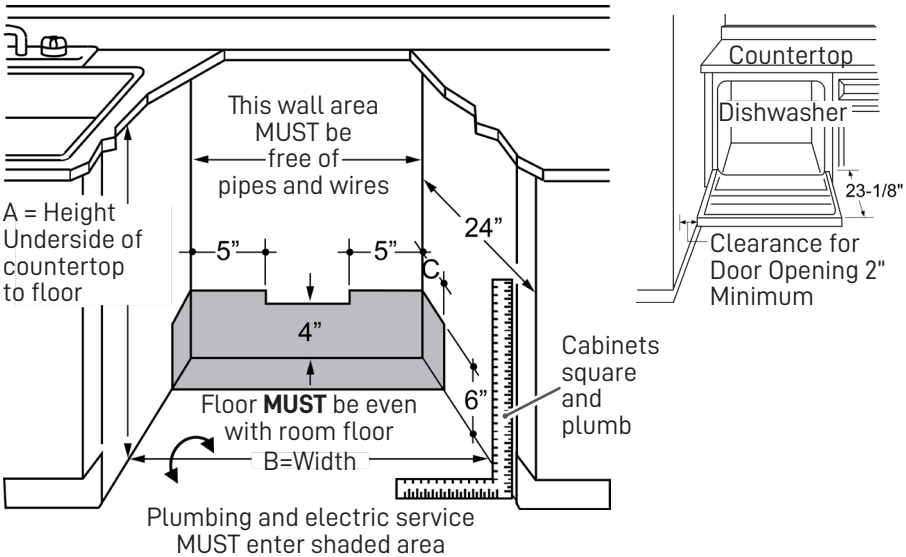

	A	B	C
18" Models Only	32-1/2" min.-34-3/4" max.	18"	1-1/2"
24" Models Only	32-3/8" min.-34-3/4" max.	24"	3"

INSTALLATION PREPARATION

DRAIN REQUIREMENTS

- Follow local codes and ordinances.
- Do not exceed 12' distance to drain.
- Drain connection height is not to exceed 72" above bottom of dishwasher.

NOTE: Air gap must be used if waste tee or disposer connection is less than 18" above floor to prevent siphoning.

DETERMINE DRAIN METHOD

The type of drain installation depends on the following questions.

- Do local codes or ordinances require an air gap?
- Is waste tee less than 18" above floor?

If the answer to either question is YES, Method 1 MUST be used.

- If the answers are NO, either method may be used.

CABINET PREPARATION

- Drill a 1-1/2" diameter hole in the cabinet wall within the shaded areas shown in PREPARE DISHWASHER ENCLOSURE for the drain hose connection. The hole should be smooth with no sharp edges.

IMPORTANT – When connecting drain line to disposer, check to be sure that drain plug has been removed. DISHWASHER WILL NOT DRAIN IF PLUG IS LEFT IN PLACE.

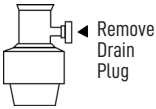

Method 1 – Air Gap with Waste Tee or Disposer

An air gap must be used when required by local codes and ordinances. The air gap must be installed according to manufacturer's instructions.

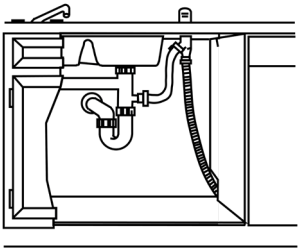

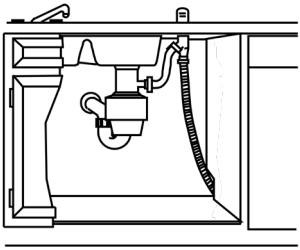

Method 2 – "High Drain Loop" with Waste Tee or Disposer

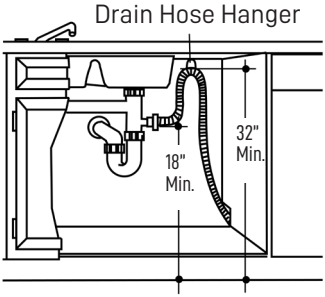

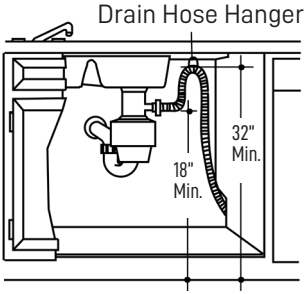

Tip: Avoid unnecessary service call charges. Always be sure disposer drain plug has been removed before attaching dishwasher drain hose to the disposer.

PREPARE ELECTRICAL WIRING

⚠WARNING

Remove all power leading to the appliance from the circuit breaker or fuse box before beginning installation. Failure to do so can result in a risk of electrical shock.

ELECTRICAL REQUIREMENTS

Be sure that the electrical connection and wire size are adequate and in conformance with the National Electric Code, ANSI/NFPA 70 – latest edition, and all local codes and ordinances.

This appliance must have:

- 120V, 60Hz, AC-only, 15-ampere or 20-ampere, fused electrical supply.
- Wiring must be 2 wire with ground and rated for 75°C (167°F).
- If the electrical supply does not meet the above requirements, call a licensed electrician before proceeding.

It is recommended to have:

- A circuit breaker or time-delay fuse.
- A properly grounded individual branch circuit.

GROUNDING INSTRUCTIONS–PERMANENT CONNECTION

This appliance must be connected to a grounded metal, permanent wiring system, or an equipment-grounding conductor must be run with the circuit conductors and be connected to the equipment-grounding terminal or lead on the appliance.

GROUNDING INSTRUCTIONS–POWER CORD MODELS

This appliance must be grounded. In the event of a malfunction or breakdown, grounding will reduce the risk of electric shock by providing a path of least resistance for electric current. This appliance is equipped with a cord having an equipment-grounding conductor and a grounding plug. The plug must be plugged into an appropriate outlet that is installed and grounded in accordance with all local codes and ordinances.

⚠WARNING

The improper connection of the equipment grounding conductor can result in a risk of electric shock. Check with a qualified electrician or service representative if you are in doubt that the appliance is properly grounded. Do not modify the plug provided with the appliance; if it will not fit the outlet, have a proper outlet installed by a qualified technician.

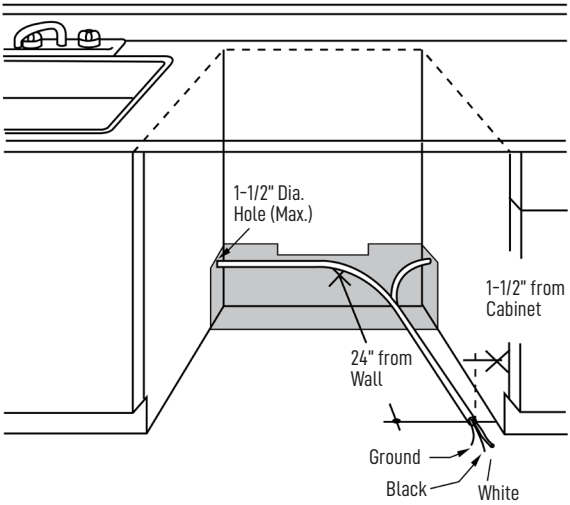

CABINET PREPARATION & WIRE ROUTING

- The wiring may enter the opening from either side, rear or the floor within the shaded area illustrated above in figure and as defined in PREPARE DISHWASHER ENCLOSURE section.
- Cut a 1-1/2" maximum diameter hole to admit the electrical cable. Edges of hole should be smooth and rounded. Permanent wiring connections may pass through the same hole as the drain hose and hot water line, if convenient. If cabinet wall is metal, the hole edge must be covered with a bushing.

NOTE: Power cords with plug must pass through a separate hole in the cabinet.

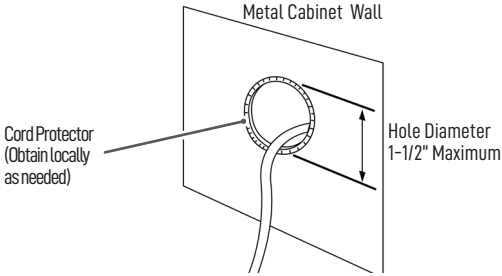

ELECTRICAL CONNECTION TO DISHWASHER

Electrical connection is on the right front of dishwasher.

- For permanent connections the cable must be routed as shown in figure. Cable must extend a minimum of 24" from the rear wall.
- For power cord connections, install a 3-prong grounding type receptacle in the sink cabinet rear wall, 6" min. or 18" maximum from the opening, 6" to 18" above the floor.
- Use only an approved dishwasher power cord kit of appropriate length. Do not use an extension cord or adapter plug with this appliance.

PREPARE HOT WATER LINE

NOTE: Copper tubing is recommended for the water line, but if you choose to use a flexible hose, use a flexible braided hose suitable for dishwasher installation.

- The water supply line (3/8" copper tubing or flexible braided hose) may enter from either side, rear or floor within the shaded area shown in the figure.
- The water supply line may pass through the same hole as the electrical cable and drain hose. Or, cut an additional 1-1/2" diameter hole to accommodate the water line. If power cord with plug is used, water line must not pass through power cord hole.

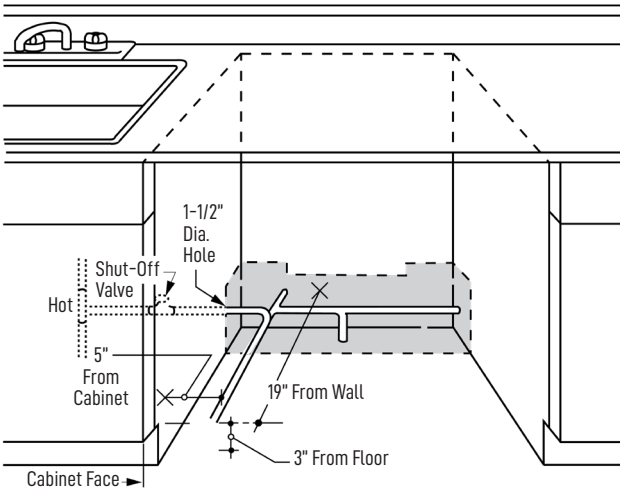

WATER LINE CONNECTION

- If using a flexible braided supply hose, label the hose with the installation date to use as reference. Flexible braided hoses, elbows and gaskets should be replaced in 5 years.
- Turn off the water supply.
- Install a hand shut-off valve in an accessible location,such as under the sink. (Optional, but strongly recommended and may be required by local codes.)
- Water connection is on the left side of the dishwasher. Install the hot water inlet line, using no less than 3/8" copper tubing or a flexible braided hose. Route the line as shown in PREPARE HOT WATER LINE and extend forward at least 19" from rear wall.
- Adjust water heater for 120°F to 140°F temperature.
- Flush water line to clean out debris.
- The hot water supply line pressure must be 20-120 PSI.

PREPARATION

Locate the items in the installation packages:

- Screws
- Drain hose extension
- Mounting brackets
- Literature, product samples and/or coupons

STEP 1 - CHECK DOOR BALANCE

⚠CAUTION

Opening the door will cause the dishwasher to tip forward when it is not fully installed. When opening the door prior to the dishwasher being fully installed, hold the top of the dishwasher securely with one hand and hold the door with the other hand. Gloves should be worn.

- To check the door balance, hold the top of the dishwasher firmly.
- Check the door balance by opening and closing the door.
- If the door **drops** when released, increase the spring tension. If the door **rises** when released, decrease the spring tension.

18" Models Only -
No adjustment is available on non-custom door models

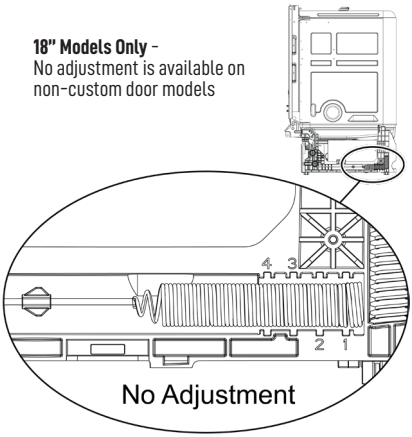

24" Models Only

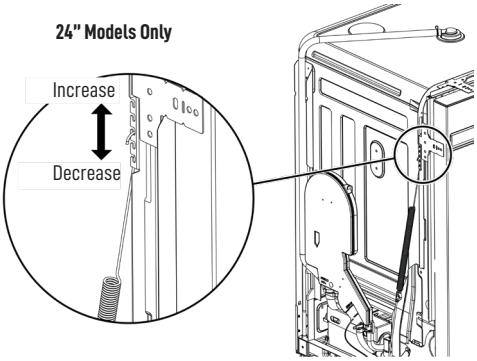

STEP 2 - ADJUST LEVELING LEGS

- Move the dishwasher close to the installation location and lay it on its back. **NOTE:** Do not place the dishwasher on its side.
- Measure installation height and dishwasher height. Extend leveling legs out from the dishwasher base, 1/2" less than installation height.

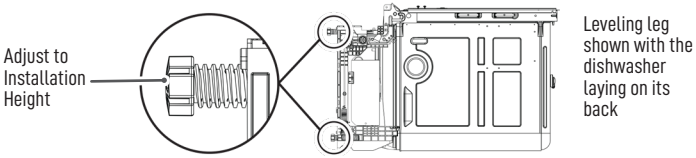

STEP 3 - REMOVE TOEKICK

Remove the 4 toekick screws, the 2-piece toekick and the insulation panel. Set aside for use in Step 19.

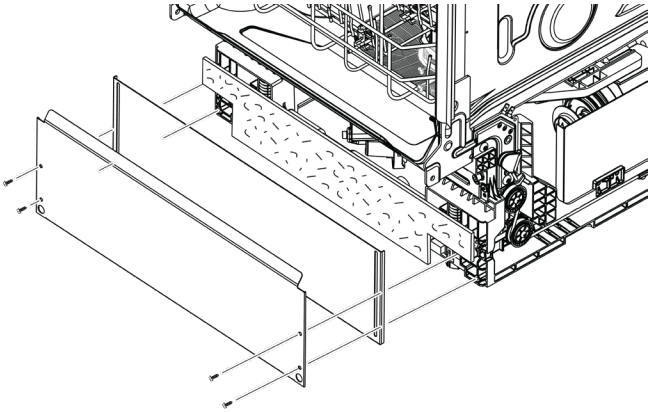

STEP 4 - INSTALL POWER CORD

Skip this step if the dishwasher will be permanently connected to the house electrical system or has a factory-installed power cord.

- The power cord and connections must comply with the National Electrical Code, Section 422, and/or local codes and ordinances. Maximum power cord length is 6 feet. Use an approved dishwasher power cord kit that meets these requirements.
- Remove junction box cover brace.
- Install strain relief in the junction box bracket.
- Insert the power cord through the strain relief and tighten.

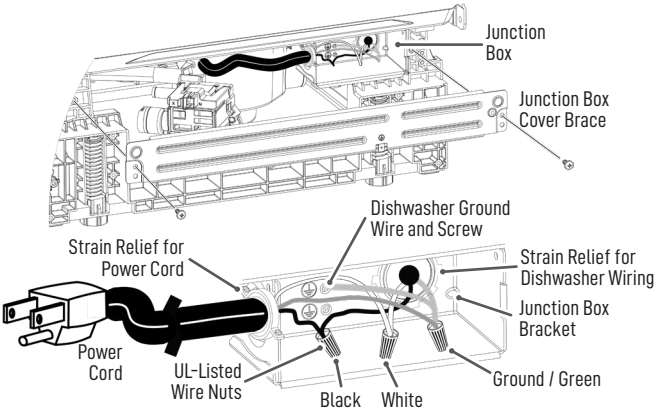

- Make sure black, white and green dishwasher wires are threaded through the hole in the junction box bracket.
- Connect power cord white (or ribbed) to dishwasher white, black (or smooth) to dishwasher black and ground to dishwasher green wire. Use UL-listed wirenuts of appropriate size.
- Replace junction box cover brace using the screws. Be sure wires are not pinched under the cover.

STEP 5 - INSTALL 90° ELBOW

- Ensure rubber gasket is located between valve and elbow.
- Thread 90° elbow onto the water valve.
- Do not overtighten elbow. Water valve bracket could bend or water valve fitting could break.
- Position the end of the elbow to face the rear of the dishwasher.

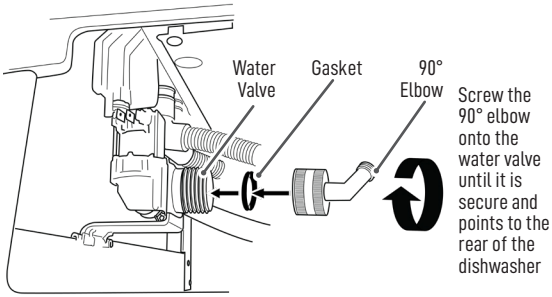

STEP 6 - POSITION WATER LINE AND HOUSE WIRING

- Position water supply line and house wiring on the floor of the opening to avoid interference with base of dishwasher and components under dishwasher.

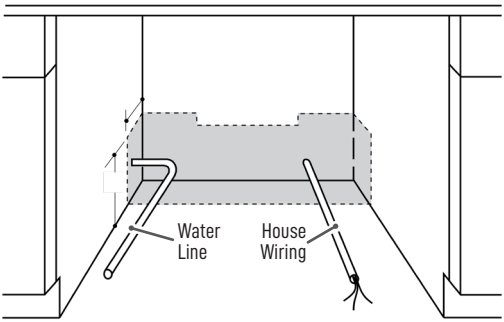

STEP 7- INSTALL DRAIN HOSE, THROUGH CABINET

- Stand the dishwasher upright and position it in front of cabinet opening. Insert drain hose into the hole in cabinet side. If a power cord is used, guide the end through a separate cabinet opening.

Tip: Prevent unnecessary service call charges for fill, drain or noise concerns.

Position utility lines so they do not interfere with anything under or behind the dishwasher.

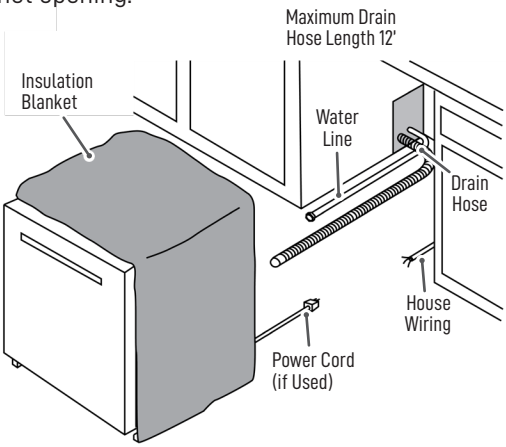

STEP 8 - CONNECT DRAIN LINE

The molded end of the drain hose will fit 5/8" through 1" diameter inlet ports on the air gap, waste tee or disposer.

- Determine size of inlet port.
- Cut drain hose connector on the marked line, if required, to fit the inlet port.

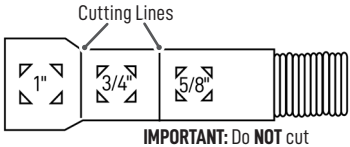

IMPORTANT: Do **NOT** cut corrugated portion of hose

- Use the drain hose extension provided and connect directly to the drain loop already attached to the unit. Secure the connection, with hose clamp, to the provided user bag drain hose.

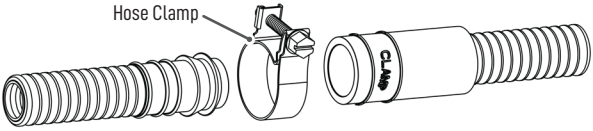

- DRAIN CONNECTION HEIGHT IS NOT TO EXCEED 72" ABOVE BOTTOM OF DISHWASHER.
- TOTAL DRAIN HOSE LENGTH MUST NOT EXCEED 12 FEET FOR PROPER DRAIN OPERATION.
- Connect drain line to air gap, waste tee or disposer using the previously determined method. Secure hose with a screw-type clamp.

Method 1 – Air gap with waste tee or disposer

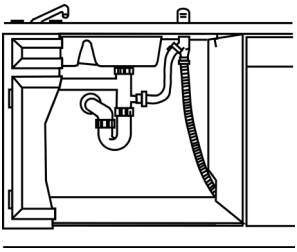

Waste Tee Installation

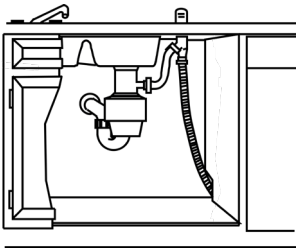

Disposer Installation

Method 2 – "High drain loop" with waste tee or disposer

Fasten drain hose to underside of countertop with a hanger.

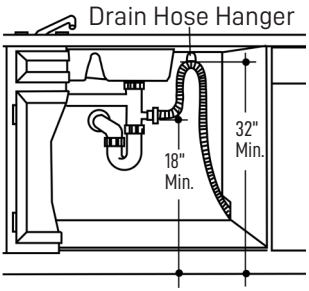

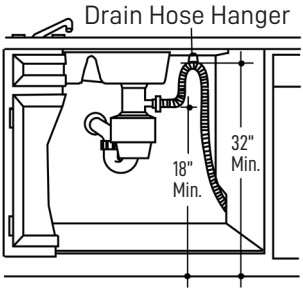

IMPORTANT – Either one of the above methods must be used or dishwasher will not operate properly.

IMPORTANT – When connecting drain line to disposer, check to be sure that drain plug has been removed. DISHWASHER WILL NOT DRAIN IF PLUG IS LEFT IN PLACE.

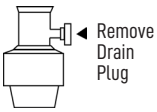

Tip: Avoid unnecessary service call charges for a no drain complaint.

Make sure excess drain hose has been pulled through the cabinet opening. This will prevent excess hose in the dishwasher cavity from becoming kinked or crushed by the dishwasher.

STEP 9 - INSTALL MOUNTING BRACKETS

You will need the mounting brackets and 4 of the Phillips-Head screws set aside in the PREPARATION section.

You must install the mounting brackets onto the dishwasher tub frame top OR sides prior to sliding the dishwasher into place under the countertop. The mounting brackets have several available attachment positions to accommodate different cabinet constructions.

TOP MOUNTING OPTION
Install mounting brackets on top if the underside of countertop is wood or wood-like material that accepts screws:

IMPORTANT - After installing brackets and before closing dishwasher door, adjust the brackets by bending them up as needed, so that they do not contact the top of dishwasher door and cause damage.

- If you are installing the dishwasher under a counter with a short overhang, the countertop brackets may extend beyond the edge of the counter. If this is the case, remove the excess length by repeatedly bending the brackets at the front notch only until they break.

Top Mounting for 18" Models Only

- Remove 2 plugs from inside front top of dishwasher. Place brackets on top of each side and secure, from the inside, with the Phillips screws. Replace plugs.

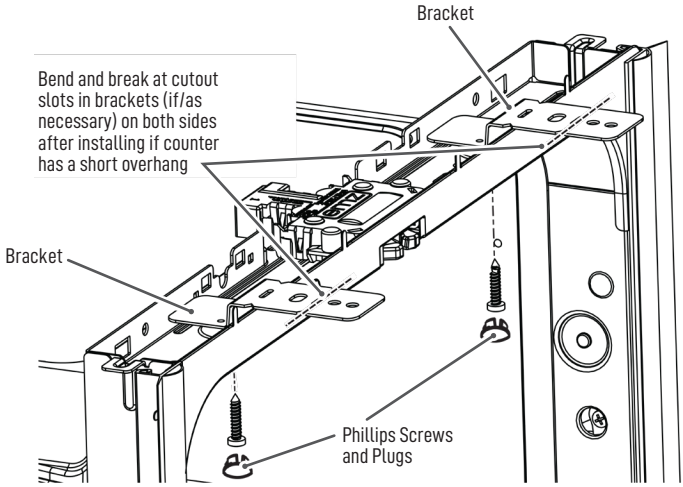

Top Mounting for 24" Models Only

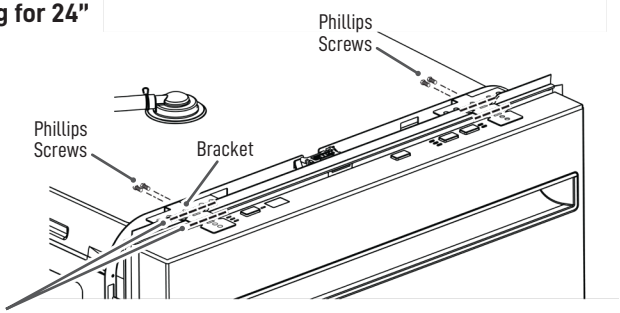

Bend and break at cutout slots in brackets (if/as necessary) on both sides after installing if counter has a short overhang.

SIDE MOUNTING OPTION

Install mounting brackets on sides if the countertop is granite or similar material that will not accept wood screws:

- Break off front portion of the tab with pliers at the location shown, prior to attaching to dishwasher.
- Position the left-hand side bracket as shown. Repeat with the right bracket.

Side Mounting for 18" Models Only

- Remove 2 plugs from inside sides of dishwasher. Place brackets on each side and secure, from the inside, with the Phillips screws. Replace plugs.

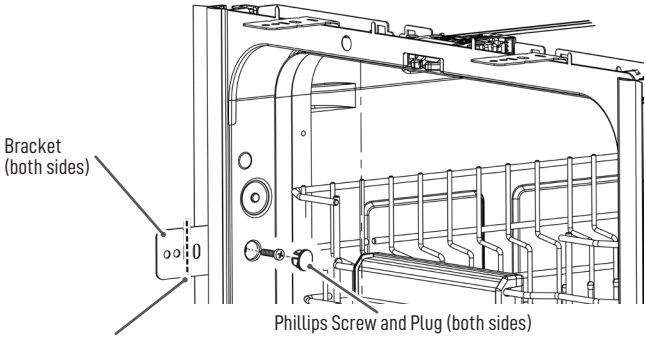

Side Mounting for 24" Models Only

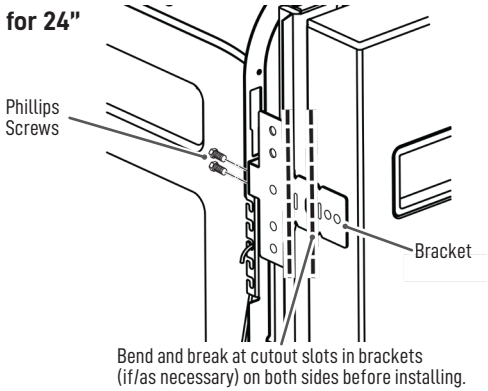

STEP 10 - SLIDE DISHWASHER PARTIALLY INTO CABINET

IMPORTANT – Do not push against front panel with knees. Damage will occur.

- Grasp the sides of the front panel and slide dishwasher into the opening a few inches at a time.

Do not push against front door panel with knee. Damage to the door panel will occur.

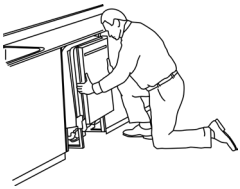

- As you proceed, pull the drain hose through the opening under the sink. Stop pushing when the dishwasher extends about 6 inches forward of adjacent cabinets.
- Make sure drain hose is not kinked under or behind the dishwasher.
- Make certain the house wiring, drain line and water line do not interfere with components under dishwasher.

STEP 11 - POSITION DISHWASHER UNDER COUNTERTOP

- Push the dishwasher into the cabinet.
- Push the sides with your hands. Do not use your knee against the door since door damage will occur.

Do not push against front door panel with knee. Damage to the door panel will occur.

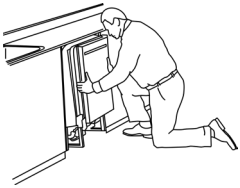

- Check that the tub insulation blanket does not get "bunched-up" or interfere with the springs as you slide it into the cabinet.
- Center the dishwasher in the opening.
- Front of door panel should be flush with face of cabinet.
- Carefully open and close the door to ensure that the door panel does not catch or rub on the cabinet frame.
- If the door catches or rubs on the frame, reposition and/or level the unit (see Step 14) until the door moves freely and does not contact the cabinet frame.

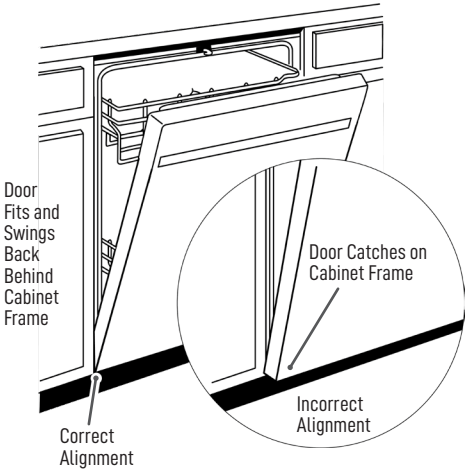

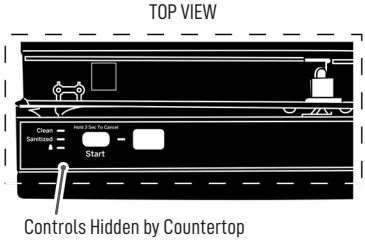

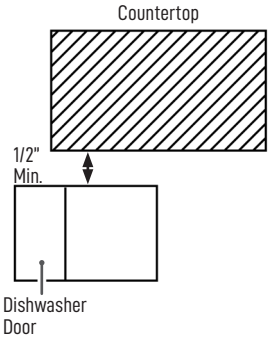

The controls on these models are designed to be hidden by your countertop. Align the dishwasher as shown in figure.

Leave a 1/2" minimum gap between the underside of the countertop and the top of the dishwasher door as shown in figure.

NOTE: If the drain hose gets trapped behind the unit it can prevent the controls from being hidden by the countertop.

Tip: The leveling legs can be used to increase or decrease the amount of gap between the controls and the countertop affecting the visibility of the controls.

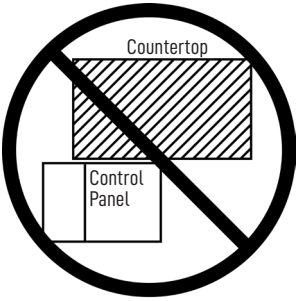

IMPORTANT– Leave a 1/2" minimum gap between the controls and the underside of the countertop to prevent condensation and damage to the control panel from screw heads.

NOTE: If this dishwasher is replacing an existing dishwasher, the old countertop bracket screw holes may not be in the correct position to accept a top control model. New holes may be required.

STEP 12 - CONNECT WATER SUPPLY

Connect water supply line to 90° elbow.

If using a flexible braided hose connection:
- Attach nut to 90° elbow using an adjustable wrench.

If using a copper tubing connection:
- Slide compression nut, then ferrule over end of water line.
- Insert water line into 90° elbow.
- Slide ferrule against elbow and secure with compression nut.

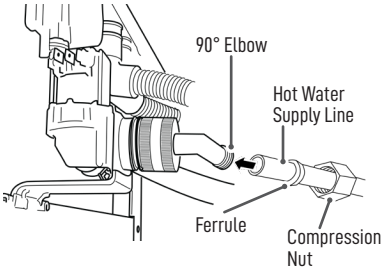

STEP 13 - CONNECT POWER SUPPLY

If a power cord with plug is already installed proceed to Step 14.

⚠WARNING

If house wiring is not 2-wire with ground, a ground must be provided by the installer. When house wiring is aluminum, be sure to use UL-Listed anti-oxidant compound and aluminum-to-copper connectors.

- Remove junction box cover brace.
- Secure house wiring to the side of the junction box with a strain relief.
- Locate the 3 dishwasher wires, (white, black and green) with the stripped ends coming out of the AC jumper.
- Use UL-Listed wire nuts of appropriate size to connect incoming ground to green, white to white and black to black.
- Replace the junction box cover brace using the screws. Check to be sure that wires are not pinched under the cover.
- Use only an approved dishwasher power cord kit of appropriate length. Do not use an extension cord or adapter plug with this appliance.

NOTE: Do not remove the Junction Box Bracket.

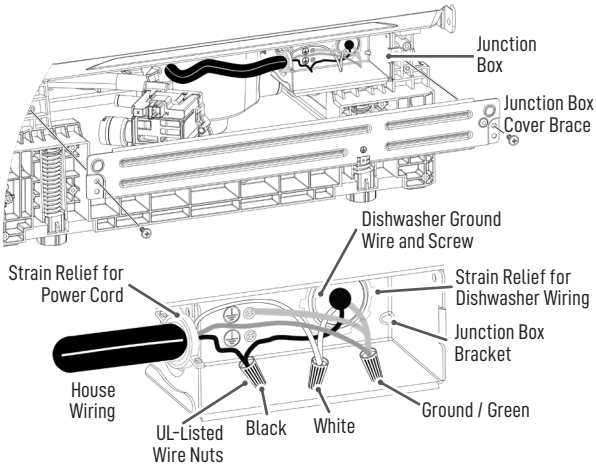

Note: All ground screws, brackets and wires must remain intact.

STEP 14 - LEVEL DISHWASHER

IMPORTANT – Dishwasher must be level for proper dish rack operation, wash performance and door operation. The dishwasher must be leveled left to right and front to back.

- Make sure 1/2" minimum gap under the countertop is maintained.
- Remove the lower dish rack and place a level on the door and lower rack track as shown in the figure.

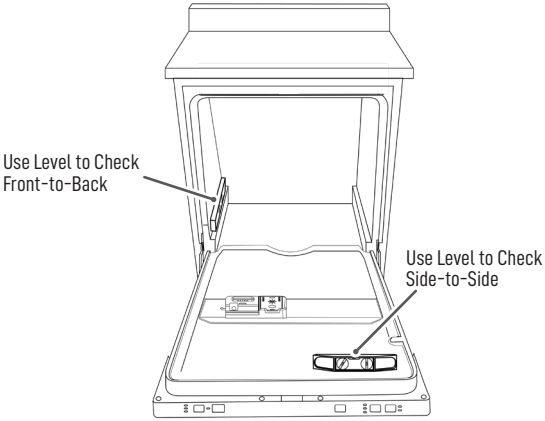

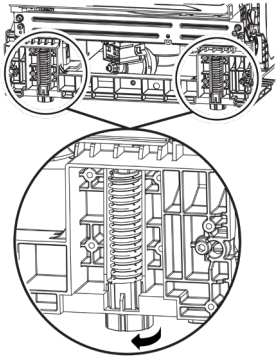

If the dishwasher is not level, adjust the four leveling legs individually.

Tip: Prevent unnecessary service charges. Verify dishwasher is leveled.

Pull the dish racks half way out. They should stay put. Open and close the door. The door should fit in the tub opening without hitting the side of the tub. If the racks roll on their own, or the door hits the side of tub, re-level the dishwasher.

IMPORTANT – After leveling, verify that the dishwasher is still in the correct position shown in Step 11.

STEP 15 - SECURE DISHWASHER TO COUNTERTOP OR CABINET

In this step you will need the 2 remaining Phillips Head screws from the screws set aside in the **PREPARATION** section.

The dishwasher must be secured to the countertop or the cabinet sides.

When the underside of the countertop is wood, use **Method 1** (**Countertop Mounting**).

Use **Method 2** (**Side Mounting**) when the underside of the countertop is made of a material, such as granite, that will not accept wood screws.

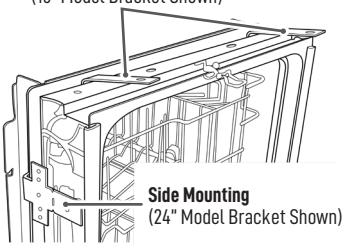

IMPORTANT – Prevent door panel and control panel damage. Dishwasher must be positioned so the front panel and control panel do not contact the adjacent cabinets or countertop. Mounting screws must be driven straight and flush. Protruding screw heads could scratch the door panel or control panel and interfere with door operation.

STEP 15 - SECURE DISHWASHER TO COUNTERTOP OR CABINET (CONT.)

METHOD 1
Secure dishwasher to underside of wood countertop.

- Fasten the dishwasher to the underside of the countertop with the 2 Phillips head screws. Refer to figure. Make certain screws are driven straight and flush to prevent panel damage.

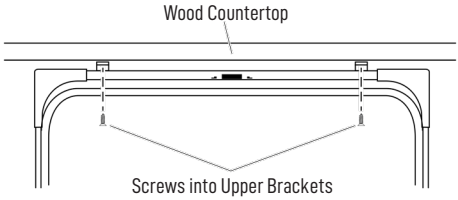

METHOD 2
Secure dishwasher to cabinet sides.

- Remove plug buttons from tub. Do not discard.
- Fasten the dishwasher to the adjacent cabinets with the 2 Phillips-Head screws provided. Refer to the figure. Make certain screws are driven straight and flush to prevent panel damage. Do not screw into the cabinet face frame.
- Re-install plug buttons.

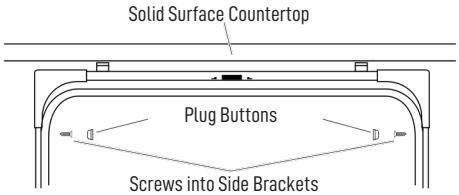

- Re-check that the dishwasher is square and level at both the top and bottom of the cabinet opening, with no twisting or distortion of the tub or door after mounting to the cabinets/countertop. Adjust if necessary.
- Confirm all leveling legs are in contact with the floor to prevent the dishwasher from rocking and ensure proper door and latch operation.

BOTH METHODS

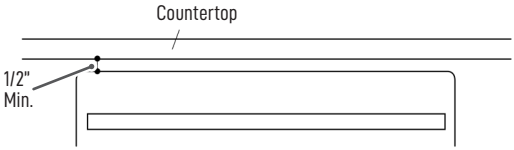

When step is complete, close dishwasher door and verify that gap between countertop and top of dishwasher door is at least 1/2".

STEP 16 - PRETEST CHECKLIST

Review this list after installing your dishwasher to avoid charges for a service call that is not covered by your Warranty.

Check to be sure power is OFF.

- ☐ Open door and remove all foam and paper packaging.
- ☐ Locate the Owner's Manual.
- ☐ Read the Owner's Manual for operating instructions.
- ☐ Check door opening and closing. If door does not open and close freely, check for proper spring adjustments. If door drops or closes when released, adjust spring tension. See Step 1.
- ☐ Check to be sure that wiring is secure under the dishwasher, not pinched or in contact with door springs or other components. See Step 13.
- ☐ Check door alignment with tub. If door hits tub, level dishwasher. See Step 14.
- ☐ Check door alignment with cabinet. If door hits cabinet, reposition dishwasher. See Step 11.
- ☐ Check that door spring does not contact water line, fill hose, wiring or other components. See Steps 10 and 11.
- ☐ Verify water supply and drain lines are not kinked or in contact with other components. Contact with motor or dishwasher frame could cause noise. See Steps 10 and 11.
- ☐ Turn on the sink hot water faucet and verify water temperature. Incoming water temperature must be between 120°F and 140°F. A minimum of 120°F temperature is required for best wash performance.
  See "PREPARE HOT WATER LINE".
- ☐ Add 2 quarts of water to the bottom of the dishwasher to lubricate the pump seal.
- ☐ Turn on water supply. Check for leaks. Tighten connections if needed.
- ☐ Remove protective film if present from the control panel and door.
- ☐ Avoid service call charges by ensuring there is an air gap or drain hose routed through the required 32" minimum height. See Step 8.

STEP 17 - CHECK THE FOLLOWING

- Dishwasher is square and level at both the top and bottom of the cabinet opening, with no twisting or distortion of the tub or door.
- All 4 legs of the dishwasher are firmly in contact with the floor.
- Drain hose is not pinched between the dishwasher and adjacent cabinets or walls.

STEP 18 - DISHWASHER WET TEST

- Turn on power supply or plug power cord into outlet, if equipped.
- Select a cycle to run and push the **Start** button.
- Close dishwasher door. Dishwasher should start.
- Check to be sure that water enters the dishwasher. If water does not enter the dishwasher, check to be sure that water and power are turned on.
- Check for leaks under the dishwasher. If a leak is found, turn off power at the breaker, and then tighten water connections. Restore power after leak is corrected.
  NOTE: A small amount of water may splash out of the fill funnel, on the right side of the tub, during the first use after installation. Splash-out is most likely to occur if there is air in the water supply line from new construction or if the valve has been closed for an extended time.
- Check for leaks around the door. A leak around the door could be caused by door rubbing or hitting against adjacent cabinets. Reposition the dishwasher if necessary. See Step 11.
- Open dishwasher door. Press and hold the **Start** pad, until the light next to the pad turns off, to cancel the cycle. Close dishwasher door. The unit will begin to drain. Check drain lines. If leaks are found, turn off power at the breaker and correct plumbing as necessary. Restore power after corrections are made. See Steps 7 and 8.
- Open dishwasher door and make sure all of the water has drained. If not, check that disposer plug has been removed and/or air gap is not plugged. Also check drain hose to be sure it is not kinked underneath or behind dishwasher. See Step 8.
- Press **Start** button once again and run dishwasher through another cycle. Check for leaks and correct if required.
- Repeat these steps as necessary.

STEP 19 - REPLACE TOEKICK

- Place the insulation panel and inner toekick piece (with slots) against the dishwasher base. The slots in the inner toekick should align with the toekick.
  Tip: Reduce sound from under the dishwasher. Make sure toekick is against floor.
- Place larger toekick over the inner pieces and install 4 toekick screws.
- Use both toekick pieces and insulation panel for all installation heights.

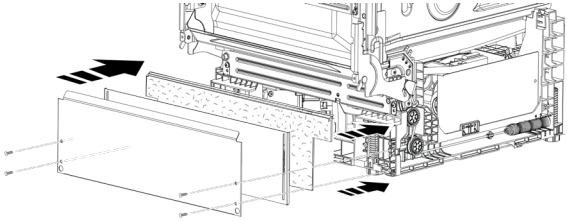

avanti®

Lave-vaisselle

Manuel d'installation

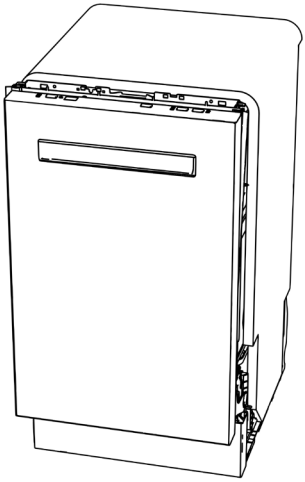

Modèles : AVDWP18W1B / AVDWP18W3S / AVDWP18W0W

Enregistrez ce produit, ainsi que d'autres produits Avanti®, sur notre site Web :
https://www.avantiproducts.com/pages/product-registration
L'enregistrement du produit n'est pas requis pour activer la garantie.

Mesures de sécurité importantes ..... 2 - 3

Entretien et nettoyage ..... 4 - 5

Instructions d'installation : Lave-vaisselle encastrés ..... 6 - 8

Préparation de l'installation ..... 9 - 13

Installation du lave-vaisselle ..... 14 - 26

Conservez ce manuel d'instructions pour référence ultérieure.

Français

© 2026 The Legacy Companies, LLC

Mesures de sécurité importantes

⚠AVERTISSEMENT Pour votre sécurité, les informations contenues dans ce manuel doivent être suivies afin de minimiser les risques d'incendie, d'explosion, de choc électrique et de prévenir les dommages matériels, les blessures corporelles ou la mort.

⚠AVERTISSEMENT

INSTALLATION ET ENTRETIEN APPROPRIÉS

Ce lave-vaisselle doit être correctement installé et situé conformément aux instructions d'installation avant d'être utilisé. Si vous n'avez pas reçu de fiche d'instructions d'installation avec votre lave-vaisselle, contactez le service client d'Avanti ou reportez-vous aux instructions d'installation fournies avec le produit.

- Connectez le lave-vaisselle/l'appareil à un système de câblage permanent en métal mis à la terre ; ou faites passer un conducteur de mise à la terre de l'équipement avec les conducteurs du circuit et connectez-le à la borne de mise à la terre de l'équipement ou au fil de l'appareil.
- Une mauvaise connexion du conducteur de mise à la terre de l'équipement peut entraîner un risque de choc électrique. Vérifiez auprès d'un électricien qualifié ou d'un représentant de service si vous avez des doutes quant à la mise à la terre correcte de l'appareil.
- Des instructions détaillées sur la mise à la terre se trouvent dans la section « PRÉPARER LE CÂBLAGE ÉLECTRIQUE » des instructions d'installation.
- N'essayez pas de réparer ou de remplacer une pièce de votre lave-vaisselle à moins que cela ne soit spécifiquement recommandé dans ce manuel. Tout autre entretien doit être confié à un technicien qualifié.
- Utilisez uniquement un kit de cordon d'alimentation pour lave-vaisselle approuvé ou un raccordement direct au réseau électrique du bâtiment. Le non-respect de cette instruction pourrait entraîner un risque d'incendie et de blessures corporelles.
- Pour minimiser les risques de choc électrique, débranchez cet appareil de l'alimentation électrique avant de tenter tout entretien.

⚠AVERTISSEMENT **REMARQUE :** Le fait d'éteindre le lave-vaisselle ne déconnecte pas l'appareil de l'alimentation électrique. Nous vous recommandons de faire appel à un technicien qualifié pour l'entretien de votre appareil.

LORS DE L'UTILISATION DE VOTRE LAVE-VAISSELLE, RESPECTEZ LES PRÉCAUTIONS DE BASE, NOTAMMENT LES SUIVANTES :

- Utilisez cet appareil uniquement aux fins prévues, comme décrit dans ce manuel d'utilisation.
- Utilisez uniquement des détergents ou des agents de rinçage recommandés pour une utilisation dans un lave-vaisselle et gardez-les hors de portée des enfants. L'utilisation d'un détergent qui n'est pas spécifiquement conçu pour les lave-vaisselle provoquera une accumulation de mousse dans l'appareil.
- Placez les objets tranchants de manière à ce qu'ils ne risquent pas d'endommager le joint de la porte.
- Chargez les couteaux tranchants avec les manches vers le haut pour réduire le risque de blessures par coupure.
- Ne lavez pas d'articles en plastique à moins qu'ils ne portent la mention « lavable au lave-vaisselle » ou l'équivalent. Pour les articles en plastique qui ne portent pas cette mention, vérifiez les recommandations du fabricant.
- Ne faites pas fonctionner votre lave-vaisselle si tous les panneaux de l'enceinte ne sont pas correctement en place.
- Ne modifiez pas les commandes.
- Ne brutalisez pas, ne vous asseyez pas et ne vous tenez pas debout sur la porte ou le panier du lave-vaisselle.
- Pour réduire le risque de blessure, ne laissez jamais les enfants jouer avec, sur ou à l'intérieur de cet appareil.
- Ne stockez pas et n'utilisez pas de matériaux combustibles, y compris de l'essence ou d'autres liquides ou vapeurs inflammables, à proximité de cet appareil ou de tout autre appareil.
- Les petites pièces peuvent présenter un risque d'étouffement pour les jeunes enfants si elles sont retirées du lave-vaisselle. Tenir hors de portée des jeunes enfants.

⚠AVERTISSEMENT **SÉCURITÉ DU CHAUFFE-EAU**

Dans certaines conditions, de l'hydrogène peut être produit dans un chauffe-eau qui n'a pas été utilisé pendant deux semaines ou plus. L'HYDROGÈNE EST UN GAZ EXPLOSIF.

Si l'eau chaude n'a pas été utilisée pendant deux semaines ou plus, évitez tout risque de dommage ou de blessure en ouvrant tous les robinets d'eau chaude et en les laissant couler pendant plusieurs minutes. Faites-le avant d'utiliser tout appareil électrique raccordé au système d'eau chaude. Cette procédure simple permettra à l'hydrogène accumulé de s'échapper. Comme le gaz est inflammable, ne fumez pas, n'utilisez pas de flamme nue et n'utilisez pas l'appareil pendant ce processus.

⚠AVERTISSEMENT **RISQUE DE PIÉGEAGE D'ENFANT**

Les lave-vaisselle mis au rebut ou abandonnés sont dangereux... même s'ils ne restent là que « quelques jours ». Si vous vous débarrassez de votre lave-vaisselle, veuillez suivre les instructions ci-dessous pour aider à prévenir les accidents.

- Ne laissez pas les enfants jouer avec, sur ou à l'intérieur de cet appareil ou de tout autre appareil mis au rebut.
- Retirez la porte du compartiment de lavage.

⚠ ATTENTION **POUR PRÉVENIR LES BLESSURES MINEURES ET LES DOMMAGES MATÉRIELS**

- Pendant ou après le cycle de lavage, le contenu peut être chaud au toucher. Manipulez-le avec précaution.
- Une surveillance étroite est nécessaire si cet appareil est utilisé par ou à proximité d'enfants. Ne laissez pas les enfants jouer autour du lave-vaisselle lors de la fermeture de la porte, de la fermeture du panier supérieur ou lors du réglage vertical du panier supérieur en raison du risque de pincement des petits doigts.
- Articles autres que la vaisselle : ne lavez pas d'articles tels que les filtres de purificateurs d'air électroniques, les filtres de fournaise et les pinceaux dans votre lave-vaisselle. Des dommages au lave-vaisselle ainsi qu'une décoloration ou des taches sur l'appareil pourraient en résulter.

MISE AU REBUT APPROPRIÉE DE VOTRE APPAREIL

- Mettez au rebut ou recyclez votre appareil usagé conformément aux réglementations fédérales et locales. Contactez vos autorités locales pour connaître les méthodes de mise au rebut ou de recyclage de votre appareil respectueuses de l'environnement.
- Envisagez des options de recyclage pour les matériaux d'emballage de votre appareil.

CONSERVEZ CES INSTRUCTIONS
USAGE DOMESTIQUE UNIQUEMENT

ENSEMBLE DE FILTRE

Inspectez et nettoyez les filtres périodiquement. Cela devrait être fait chaque mois ou plus fréquemment selon l'utilisation. Si vous remarquez une baisse de performance de lavage ou si la vaisselle semble rugueuse au toucher, c'est aussi une indication que les filtres doivent être nettoyés.

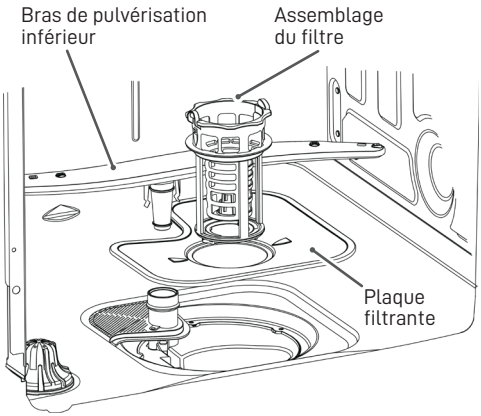

Pour nettoyer l'ensemble de filtre, retirez le panier inférieur et le bras d'aspersion inférieur. Tournez l'ensemble de filtre dans le sens antihoraire et soulevez-le pour le retirer. Retirez la plaque du filtre. Rincez les filtres à l'eau chaude savonneuse. Les tampons à récurer ou les brosses dures peuvent rayer les surfaces du filtre, mais une brosse douce ou une éponge peut être nécessaire pour enlever les saletés tenaces ou les dépôts de calcium causés par l'eau dure.

Une fois nettoyés, remettez la plaque du filtre en place, insérez l'ensemble de filtre à travers la plaque et tournez-le dans le sens horaire jusqu'à ce qu'il se verrouille. Assurez-vous que les filtres sont bien en place, car un mauvais remplacement des filtres peut réduire le niveau de performance de l'appareil. Remettez en place le bras d'aspersion inférieur et le panier inférieur.

1

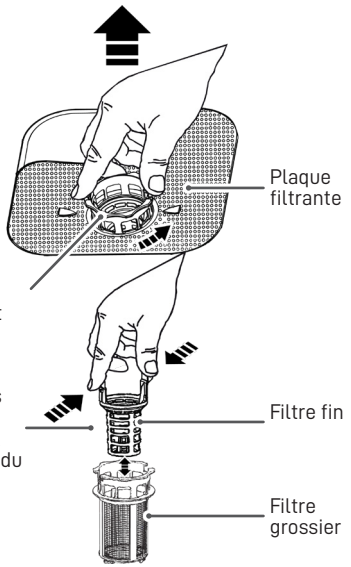

2

Replacez la plaque du filtre.

Enclenchez le filtre fin dans le filtre grossier.

Placez l'ensemble du filtre à travers la plaque du filtre et tournez dans le sens horaire pour le verrouiller dans le lave-vaisselle

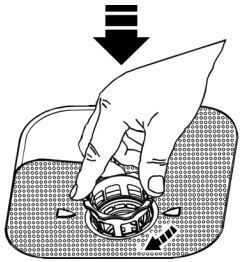

IMPORTANT: Avant de remettre la pièce en place, assurez-vous qu'aucun objet n'est tombé dans l'ouverture située au fond du lave-vaisselle..

PANNEAU DE PORTE EXTÉRIEUR

Avant de nettoyer le panneau avant, assurez-vous de connaître le type de panneau que vous possédez. Reportez-vous aux deux dernières lettres de votre numéro de modèle. Vous pouvez localiser votre numéro de modèle sur la paroi gauche de la cuve, juste à l'intérieur de la porte. Si votre numéro de modèle se termine par 1B ou 0W, vous avez un panneau de porte peint. Si votre numéro de modèle se termine par 3S, vous avez un panneau de porte en acier inoxydable.

Suivez les instructions ci-dessous pour le nettoyage du panneau de porte correspondant à votre modèle.

Panneaux de porte peints/revêtus (numéros de modèle se terminant par 1B ou 0W)

⚠ **N'utilisez PAS de nettoyants pour acier inoxydable sur les surfaces de la porte.**

Utilisez un chiffon propre, doux et légèrement humide, puis séchez soigneusement.

Panneau de porte en acier inoxydable (numéros de modèle se terminant par 3S)

Pour nettoyer la rouille et les ternissures, les nettoyants contenant de l'acide oxalique élimineront la rouille, les ternissures et les petites imperfections. Utilisez uniquement un nettoyant liquide sans abrasifs et frottez dans le sens des lignes de brossage avec une éponge douce humide. N'utilisez pas de cire ou de poli pour appareils électroménagers sur l'acier inoxydable.

Pour les autres imperfections et marques, utilisez un chiffon doux et propre. N'utilisez pas de cire pour appareils électroménagers, de poli, d'eau de Javel ou de produits contenant du chlore sur l'acier inoxydable.

INSTRUCTIONS D'INSTALLATION : LAVE-VAISSELLE ENCASTRABLES

AVANT DE COMMENCER
Lisez attentivement et intégralement ces instructions.

⚠ ATTENTION

- Pour réduire les risques de choc électrique, d'incendie ou de blessures, l'installateur doit s'assurer que le lave-vaisselle est complètement fermé au moment de l'installation.
- POUR VOTRE SÉCURITÉ PERSONNELLE : Retirez le fusible ou ouvrez le disjoncteur avant de commencer l'installation. N'utilisez pas de rallonge ou de prise d'adaptation avec cet appareil.
- Une mauvaise connexion du conducteur de mise à la terre de l'équipement peut entraîner un risque de choc électrique. Consultez un électricien qualifié ou un représentant de service si vous avez des doutes sur la mise à la terre de l'appareil.
- Si le câblage de la maison n'est pas à 2 fils avec mise à la terre, une mise à la terre doit être fournie par l'installateur. Lorsque le câblage de la maison est en aluminium, veillez à utiliser un composé antioxydant homologué UL et des connecteurs aluminium-cuivre.
- Pour réduire les risques de choc électrique, d'incendie ou de blessures, l'installateur doit s'assurer que les fils ne sont pas pincés ou endommagés, que le câblage de la maison est fixé au support du boîtier de jonction par un serre-câble et que toutes les connexions électriques effectuées au moment de l'installation (capuchons de connexion) sont contenues à l'intérieur du couvercle du boîtier de jonction.

⚠ MISE EN GARDE

Ne retirez pas la base en bois avant d'être prêt à installer le lave-vaisselle. Le lave-vaisselle basculera lors de l'ouverture de la porte si la base est retirée.

Lors de l'exécution des installations décrites dans ce livret, des gants, des lunettes de sécurité ou des lunettes de protection doivent être portés.

POUR VOTRE SÉCURITÉ
Lisez et observez tous les AVERTISSEMENTS et MISES EN GARDE indiqués tout au long de ces instructions.

IMPORTANT – Respectez tous les codes et ordonnances en vigueur.

- Note à l'installateur – Assurez-vous de laisser ces instructions pour l'usage du consommateur et de l'inspecteur local.
- Note au consommateur – Conservez ces instructions avec votre manuel du propriétaire pour référence future.
- Niveau de compétence – L'installation de ce lave-vaisselle nécessite des compétences de base en mécanique, en électricité et en plomberie. Une installation adéquate est la responsabilité de l'installateur. Une défaillance du produit due à une installation incorrecte n'est pas couverte par la garantie. Voir les informations sur la garantie.
- Temps d'exécution – 1 à 3 heures. Les nouvelles installations nécessitent plus de temps que les remplacements.

IMPORTANT – Le lave-vaisselle DOIT être installé de manière à permettre son retrait futur de l'enceinte si un entretien est requis.

On doit faire preuve de prudence lors de l'installation ou du retrait de l'appareil, afin de réduire les risques d'endommagement du cordon d'alimentation.

Si vous avez reçu un lave-vaisselle endommagé, vous devez immédiatement contacter votre revendeur ou constructeur.

Accessoires optionnels – Voir le manuel du propriétaire pour les trousses de panneaux personnalisés disponibles.

Votre lave-vaisselle est un appareil qui chauffe l'eau.

REMARQUE : Envisagez les options de recyclage pour les matériaux d'emballage de votre appareil.

PIÈCES FOURNIES DANS LA TROUSSE D'INSTALLATION :

- Rallonge de tuyau de vidange
- Collier de serrage
- 2 supports de montage pour comptoir en bois ou armoires latérales (REMARQUE : Utilisez les supports appropriés, comme illustré, pour la largeur de votre modèle.)
- 6 vis à tête cruciforme pour fixer le lave-vaisselle au dessous du comptoir ou aux armoires latérales
- Documentation, échantillons et/ou coupons

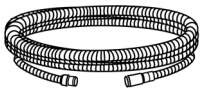
Rallonge de tuyau de vidange

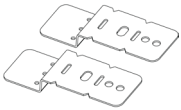
Supports de montage (modèles 18" uniquement)

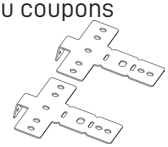
Supports de montage (modèles 24" uniquement)

Littérature

Collier de serrage

Vis à tête Phillips

MATÉRIEL DONT VOUS AUREZ BESOIN :

- Capuchons de connexion homologués UL (3)
- Ruban d'étanchéité pour filetage
- Coude à 90° (filetage intérieur de tuyau de 3/4 po à une extrémité, l'autre extrémité dimensionnée pour l'alimentation en eau)

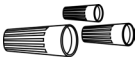
Connecteurs de fils (3)

Ruban d'étanchéité pour filetage

Coude à 90°

MATÉRIEL POUR LES NOUVELLES INSTALLATIONS SEULEMENT :

- Brise-vide pour tuyau de vidange, si nécessaire
- Raccord en T de vidange pour la plomberie de la maison, le cas échéant
- Câble électrique ou trousse de cordon d'alimentation de 5 pi 4 po ou 7 pi 9 po de long selon votre installation.
- Collier(s) de serrage à vis
- Serre-câble pour connexion électrique
- Robinet d'arrêt manuel (recommandé)
- Conduite d'eau chaude – minimum 3/8 po, tube en cuivre (incluant virole et écrou de compression)

Espace d'air

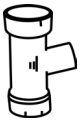
Té de vidange

Câble électrique (ou cordon d'alimentation, le cas échéant)

Colliers de serrage pour tuyaux

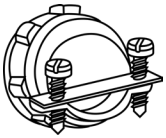
Décharge de traction

Vanne d'arrêt manuelle

Conduite d'eau chaude, virole et écrou de compression

OUTILS DONT VOUS AUREZ BESOIN :

- Tournevis cruciforme
- Tourne-écrou de 1/4 po et 5/16 po
- Clé à molette de 6 po
- Gants
- Lunettes de sécurité
- Lampe de poche
- Seau pour recueillir l'eau lors du rinçage de la conduite
- Niveau
- Ruban à mesurer
- Équerre de charpentier

Pour les nouvelles installations uniquement :

- Coupe-tube
- Perceuse et forets appropriées
- Ensemble de scies-cloches

POUR LES NOUVELLES INSTALLATIONS :

- Coupe-tube
- Perceuse et mèches appropriées
- Ensemble de scies-cloches

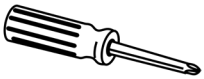

Tournevis cruciforme

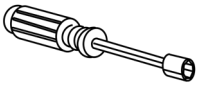

1/4" et 5/16" Tourne-écrou

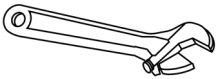

6" Clé à molette

Gants

Lunettes de sécurité

Lampe de poche

Seau

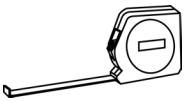

Mètre à ruban

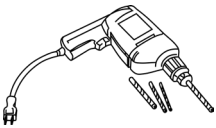

Perceuse et forets

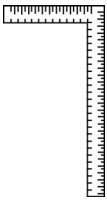

Équerre de charpentier

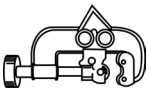

Coupe-tube

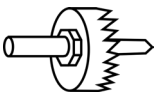

Ensemble de scies-cloches

Niveau

PRÉPARATION À L'INSTALLATION

PRÉPARER L'EMPLACEMENT DU LAVE-VAISSELLE

- Le lave-vaisselle doit être installé de manière à ce que le tuyau de vidange ne dépasse pas 12 pi de longueur pour une vidange adéquate.
- Le lave-vaisselle doit être entièrement fermé sur le dessus, les côtés et l'arrière, et ne doit supporter aucune partie de l'enceinte.

DÉGAGEMENTS :

- Lorsqu'il est installé dans un coin, prévoyez un dégagement minimal de 2 po entre le lave-vaisselle et le meuble adjacent, le mur ou d'autres appareils. Prévoyez un dégagement minimal de 23-1/8 po à l'avant du lave-vaisselle pour l'ouverture de la porte.

⚠ ATTENTION

Pour réduire les risques d'électrocution, d'incendie ou de blessures, l'installateur doit s'assurer que le lave-vaisselle est complètement fermé au moment de l'installation.

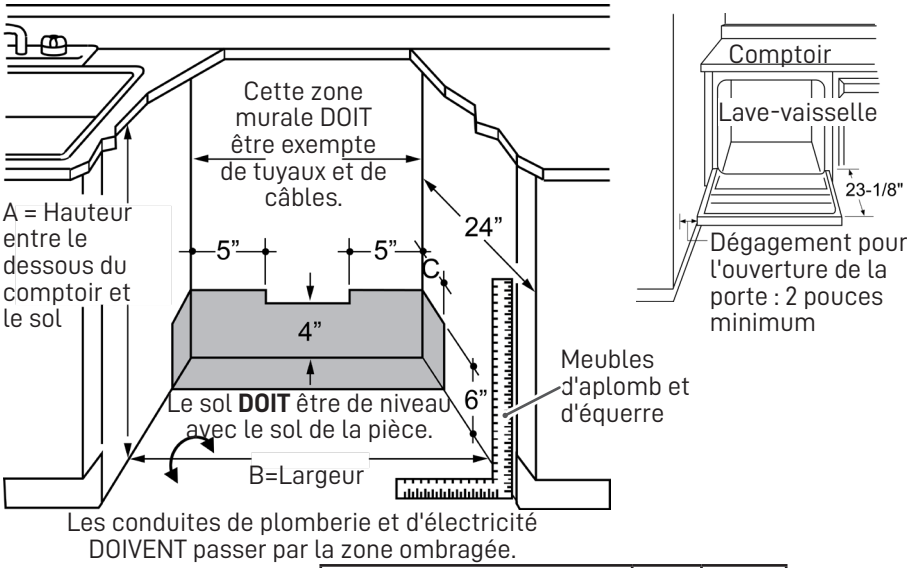

	A	B	C
Modèles 18" uniquement	32-1/2" min.-34-3/4" max.	18"	1-1/2"
Modèles 24" uniquement	32-3/8" min.-34-3/4" max.	24"	3"

PRÉPARATION DE L'INSTALLATION

EXIGENCES DE VIDANGE

- Respectez les codes et ordonnances locaux.
- Ne dépassez pas une distance de 12 pi jusqu'à l'évacuation.
- La hauteur du raccordement de vidange ne doit pas dépasser 72 po au-dessus du bas du lave-vaisselle.

REMARQUE : Un brise-vide doit être utilisé si le raccord du té de vidange ou du broyeur est à moins de 18 po au-dessus du sol pour empêcher le siphonnage.

DÉTERMINER LA MÉTHODE DE VIDANGE

Le type d'installation de vidange dépend des questions suivantes.

- Les codes ou ordonnances locaux exigent-ils un brise-vide ?
- Le té de vidange est-il à moins de 18 po au-dessus du sol ?

Si la réponse à l'une ou l'autre question est OUI, la méthode 1 DOIT être utilisée.

- Si les réponses sont NON, l'une ou l'autre méthode peut être utilisée.

PRÉPARATION DE L'ARMOIRE

- Percez un trou de 1-1/2 po de diamètre dans la paroi de l'armoire, dans les zones ombrées indiquées dans PRÉPARER L'EMPLACEMENT DU LAVE-VAISSELLE, pour le raccordement du tuyau de vidange. Le trou doit être lisse et sans bords tranchants.

IMPORTANT – Lors du raccordement de la conduite de vidange au broyeur, assurez-vous que le bouchon de vidange a été retiré. LE LAVE-VAISSELLE NE VIDANGERA PAS SI LE BOUCHON EST LAISSÉ EN PLACE.

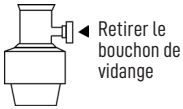

Méthode 1 – Brise-vide avec té de vidange ou broyeur

Un brise-vide doit être utilisé lorsque les codes et ordonnances locaux l'exigent. Le brise-vide doit être installé conformément aux instructions du fabricant.

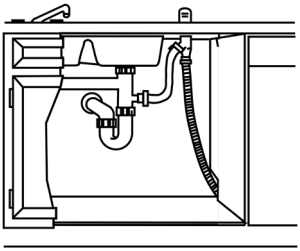

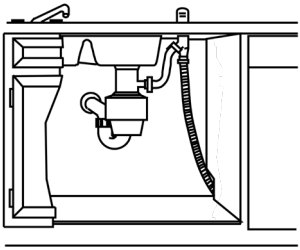

Méthode 2 – « Grande boucle de vidange » avec té de vidange ou broyeur

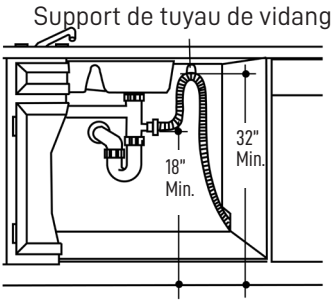

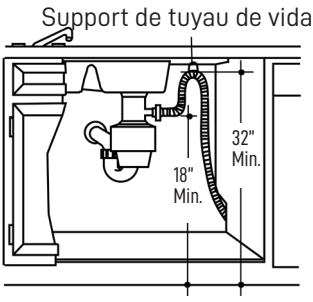

Conseil : Évitez les frais d'intervention inutiles. Assurez-vous toujours que le bouchon de vidange du broyeur a été retiré avant de raccorder le tuyau de vidange du lave-vaisselle au broyeur.

PRÉPARER LE CÂBLAGE ÉLECTRIQUE

⚠ ATTENTION

Coupez toute l'alimentation menant à l'appareil au niveau du disjoncteur ou de la boîte à fusibles avant de commencer l'installation. Le non-respect de cette consigne peut entraîner un risque de choc électrique.

EXIGENCES ÉLECTRIQUES

Assurez-vous que la connexion électrique et la taille des fils sont adéquates et conformes au National Electric Code, ANSI/NFPA 70 – dernière édition, et à tous les codes et ordonnances locaux.

Cet appareil doit avoir :

- Une alimentation électrique par fusibles de 120 V, 60 Hz, CA uniquement, 15 ampères ou 20 ampères.
- Le câblage doit être à 2 fils avec mise à la terre et classé pour 75 °C (167 °F).
- Si l'alimentation électrique ne répond pas aux exigences ci-dessus, appelez un électricien agréé avant de continuer.

Il est recommandé d'avoir :

- Un disjoncteur ou un fusible temporisé.
- Un circuit de dérivation individuel correctement mis à la terre.

INSTRUCTIONS DE MISE À LA TERRE – CONNEXION PERMANENTE

Cet appareil doit être connecté à un système de câblage permanent en métal mis à la terre, ou un conducteur de mise à la terre de l'équipement doit être installé avec les conducteurs du circuit et être connecté à la borne ou au fil de mise à la terre de l'équipement sur l'appareil.

INSTRUCTIONS DE MISE À LA TERRE – MODÈLES AVEC CORDON D'ALIMENTATION

Cet appareil doit être mis à la terre. En cas de dysfonctionnement ou de panne, la mise à la terre réduira le risque de choc électrique en fournissant un chemin de moindre résistance pour le courant électrique. Cet appareil est équipé d'un cordon muni d'un conducteur de mise à la terre de l'équipement et d'une fiche de mise à la terre. La fiche doit être branchée dans une prise appropriée qui est installée et mise à la terre conformément à tous les codes et ordonnances locaux.

⚠ ATTENTION

Le branchement incorrect du conducteur de mise à la terre de l'équipement peut entraîner un risque de choc électrique. Vérifiez auprès d'un électricien qualifié ou d'un représentant de service si vous avez un doute sur la mise à la terre de l'appareil. Ne modifiez pas la fiche fournie avec l'appareil ; si elle ne s'adapte pas à la prise, faites installer une prise appropriée par un technicien qualifié.

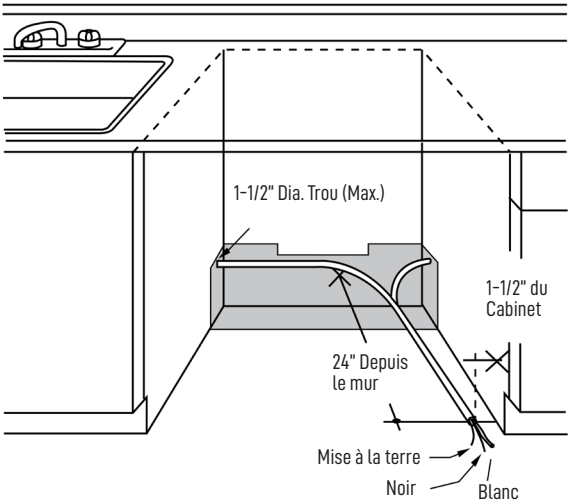

PRÉPARATION DE L'ARMOIRE ET ACHEMINEMENT DES FILS

- Le câblage peut pénétrer dans l'ouverture par l'un ou l'autre côté, par l'arrière ou par le sol à l'intérieur de la zone grisée illustrée dans la figure ci-dessus et définie dans la section PRÉPARATION DE L'ENCEINTE DU LAVE-VAISSELLE.
- Percez un trou d'un diamètre maximal de 1 1/2 po (38 mm) pour laisser passer le câble électrique. Les bords du trou doivent être lisses et arrondis. Les connexions de câblage permanent peuvent passer par le même trou que le tuyau de vidange et la conduite d'eau chaude, si cela est pratique. Si la paroi de l'armoire est en métal, le bord du trou doit être recouvert d'une bague de protection.

REMARQUE : Les cordons d'alimentation avec fiche doivent passer par un trou séparé dans l'armoire.

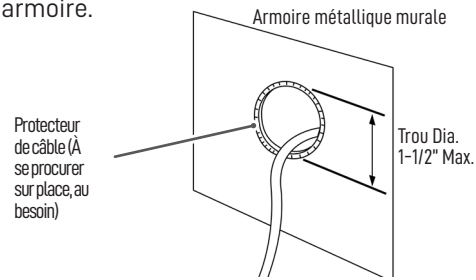

RACCORDEMENT ÉLECTRIQUE AU LAVE-VAISSELLE

Le raccordement électrique se trouve à l'avant droit du lave-vaisselle.

- Pour les connexions permanentes, le câble doit être acheminé comme indiqué sur la figure. Le câble doit dépasser d'au moins 24 po (61 cm) du mur arrière.
- Pour les connexions par cordon d'alimentation, installez une prise de type mise à la terre à 3 broches dans le mur arrière de l'armoire sous l'évier, à une distance de 6 po (15 cm) minimum ou 18 po (46 cm) maximum de l'ouverture, et entre 6 po (15 cm) et 18 po (46 cm) au-dessus du sol.
- Utilisez uniquement un kit de cordon d'alimentation pour lave-vaisselle approuvé et de longueur appropriée. N'utilisez pas de rallonge ou de fiche d'adaptation avec cet appareil.

PRÉPARER LA CONDUITE D'EAU CHAUDE

REMARQUE : Le tube en cuivre est recommandé pour la conduite d'eau, mais si vous choisissez d'utiliser un tuyau flexible, utilisez un tuyau flexible tressé adapté à l'installation d'un lave-vaisselle.

- La conduite d'alimentation en eau (tube en cuivre de 3/8 po ou tuyau flexible tressé) peut entrer par l'un ou l'autre côté, par l'arrière ou par le sol à l'intérieur de la zone grisée indiquée sur la figure.
- La conduite d'alimentation en eau peut passer par le même trou que le câble électrique et le tuyau de vidange. Ou, percez un trou supplémentaire de 1 1/2 po de diamètre pour loger la conduite d'eau. Si un cordon d'alimentation avec fiche est utilisé, la conduite d'eau ne doit pas passer par le trou du cordon d'alimentation.

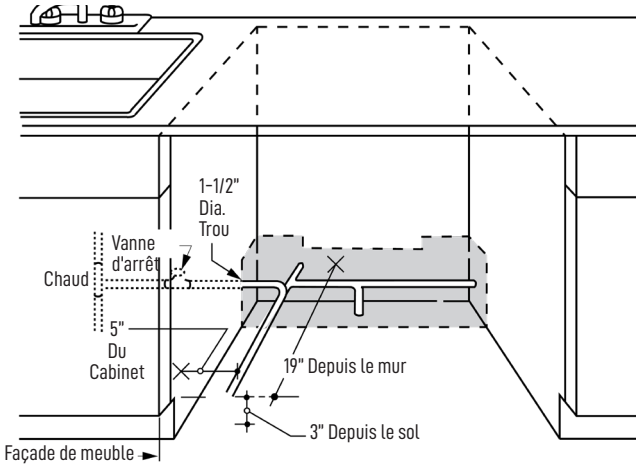

RACCORDEMENT DE LA CONDUITE D'EAU

- Si vous utilisez un tuyau d'alimentation flexible tressé, étiquetez le tuyau avec la date d'installation pour référence. Les tuyaux flexibles tressés, les coudes et les joints doivent être remplacés tous les 5 ans.
- Fermez l'alimentation en eau.
- Installez un robinet d'arrêt manuel dans un endroit accessible, comme sous l'évier. (Facultatif, mais fortement recommandé et peut être requis par les codes locaux.)
- Le raccordement d'eau se trouve sur le côté gauche du lave-vaisselle. Installez la conduite d'entrée d'eau chaude en utilisant un tube en cuivre d'au moins 3/8 po ou un tuyau flexible tressé. Acheminez la conduite comme indiqué dans PRÉPARER LA CONDUITE D'EAU CHAUDE et prolongez-la vers l'avant d'au moins 19 po par rapport au mur arrière.
- Réglez le chauffe-eau pour une température de 120 °F à 140 °F (49 °C à 60 °C).
- Purgez la conduite d'eau pour éliminer les débris.
- La pression de la conduite d'alimentation en eau chaude doit être comprise entre 20 et 120 PSI.

PRÉPARATION

Localisez les articles dans les kits d'installation :

- Vis
- Rallonge du tuyau de vidange
- Supports de montage
- Documentation, échantillons de produits et/ou coupons

ÉTAPE 1 - VÉRIFIER L'ÉQUILIBRE DE LA

⚠ ATTENTION

PORTE

L'ouverture de la porte fera basculer le lave-vaisselle vers l'avant lorsqu'il n'est pas entièrement installé. Lors de l'ouverture de la porte avant que le lave-vaisselle ne soit complètement installé, tenez fermement le dessus du lave-vaisselle d'une main et tenez la porte de l'autre main. Des gants doivent être portés.

- Pour vérifier l'équilibre de la porte, tenez fermement le dessus du lave-vaisselle.
- Vérifiez l'équilibre de la porte en ouvrant et en fermant la porte.
- Si la porte **tombe** lorsqu'elle est relâchée, augmentez la tension du ressort. Si la porte **remonte** lorsqu'elle est relâchée, diminuez la tension du ressort.

18" Modèles uniquement- Aucun réglage n'est t sur les modèles de portes non personnalisés.

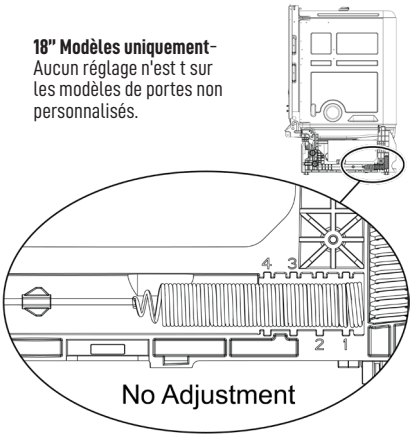

24" Modèles uniquement

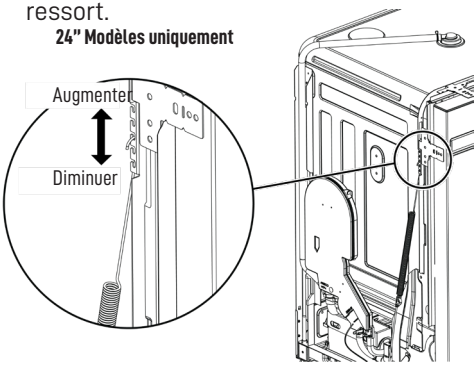

ÉTAPE 2 - AJUSTER LES PIEDS DE NIVELLEMENT

- Déplacez le lave-vaisselle à proximité de l'emplacement d'installation et posez-le sur le dos. **REMARQUE :** Ne placez pas le lave-vaisselle sur le côté.
- Mesurez la hauteur d'installation et la hauteur du lave-vaisselle. Dévissez les pieds de nivellement de la base du lave-vaisselle de manière à obtenir 1/2 po de moins que la hauteur d'installation.

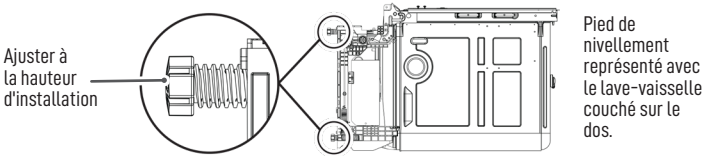

ÉTAPE 3 – RETIRER LA PLINTHE

Retirez les 4 vis de la plinthe, la plinthe en deux parties ainsi que le panneau isolant. Mettez-les de côté pour l'étape 19.

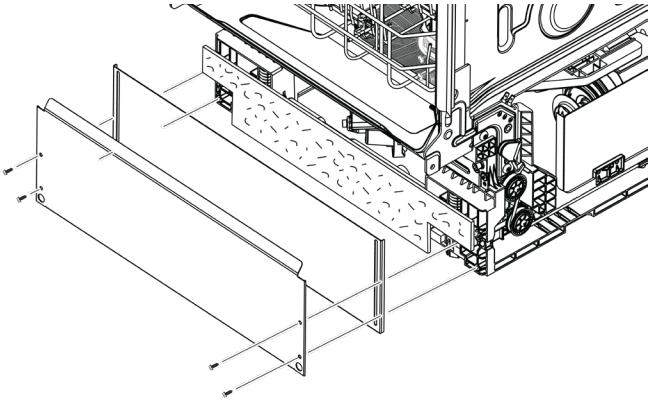

ÉTAPE 4 - INSTALLER LE CORDON D'ALIMENTATION

Ignorez cette étape si le lave-vaisselle est branché en permanence au système électrique de la maison ou s'il possède un cordon d'alimentation installé en usine.

- Le cordon d'alimentation et les connexions doivent être conformes au Code national de l'électricité (NEC), section 422, et/ou aux codes et règlements locaux. La longueur maximale du cordon d'alimentation est de 6 pieds (1,8 m). Utilisez un kit de cordon d'alimentation pour lave-vaisselle approuvé qui répond à ces exigences.
- Retirez le support du couvercle du boîtier de raccordement.
- Installez un serre-câble dans le support du boîtier de raccordement.

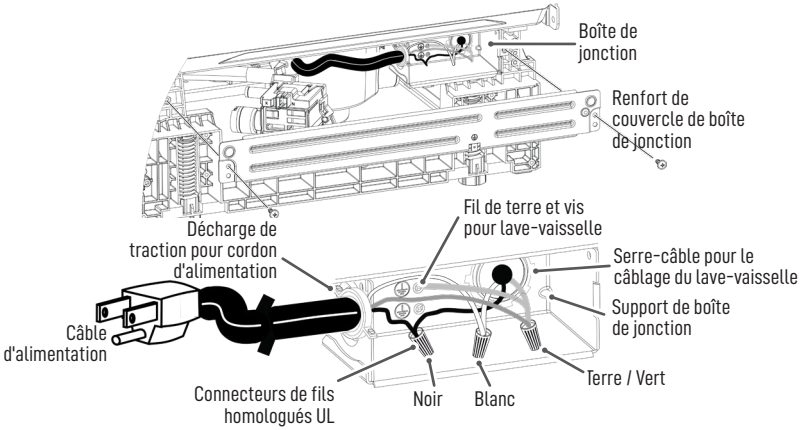

- Insérez le cordon d'alimentation dans le serre-câble et serrez.
- Assurez-vous que les fils noir, blanc et vert du lave-vaisselle passent bien par le trou du support du boîtier de raccordement.
- Reliez le fil blanc (ou nervuré) du cordon d'alimentation au blanc du lave-vaisselle, le noir (ou lisse) au noir du lave-vaisselle et la terre au fil vert du lave-vaisselle. Utilisez des capuchons de connexion homologués UL de taille appropriée.
- Remettez en place le support du couvercle du boîtier de raccordement à l'aide des vis. Assurez-vous que les fils ne sont pas pincés sous le couvercle.

ÉTAPE 5 - INSTALLER LE COUDE À 90°

- Assurez-vous que le joint en caoutchouc est situé entre la vanne et le coude.
- Vissez le coude à 90° sur la vanne d'eau.
- Ne serrez pas trop le coude. Le support de la vanne d'eau pourrait se tordre ou le raccord de la vanne d'eau pourrait se casser.
- Positionnez l'extrémité du coude de manière à ce qu'elle soit face à l'arrière du lave-vaisselle.

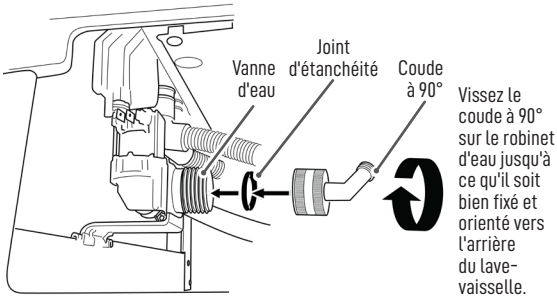

ÉTAPE 6 - POSITIONNER LA CONDUITE D'EAU ET LE CÂBLAGE DOMESTIQUE

- Positionnez la conduite d'alimentation en eau et le câblage domestique sur le plancher de l'ouverture pour éviter toute interférence avec la base du lave-vaisselle et les composants situés sous celui-ci.

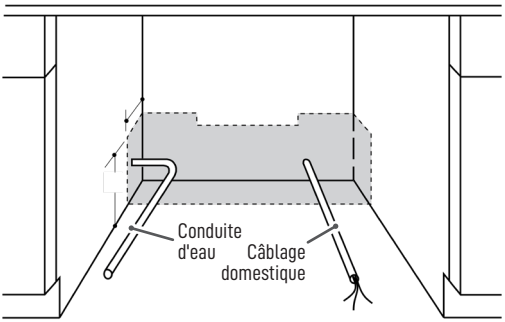

ÉTAPE 7 - INSTALLER LE TUYAU DE VIDANGE À TRAVERS L'ARMOIRE

- Redressez le lave-vaisselle et placez-le devant l'ouverture de l'armoire. Insérez le tuyau de vidange dans le trou sur le côté de l'armoire. Si un cordon d'alimentation est utilisé, guidez l'extrémité à travers une ouverture d'armoire séparée.

Conseil : Évitez les frais d'appel de service inutiles pour des problèmes de remplissage, de vidange ou de bruit.

Positionnez les conduites de services publics de manière à ce qu'elles n'interfèrent avec rien sous ou derrière le lave-vaisselle.

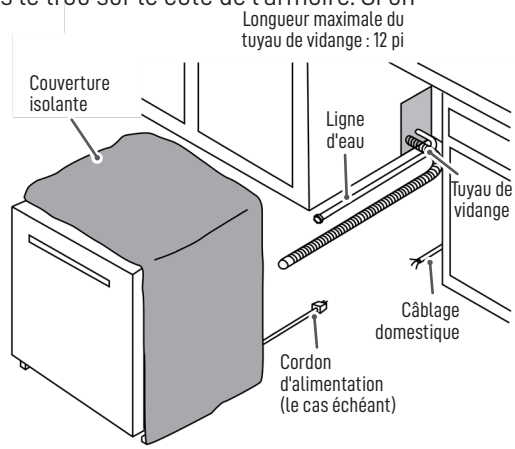

ÉTAPE 8 - RACCORDER LA CONDUITE DE VIDANGE

L'extrémité moulée du tuyau de vidange s'adaptera aux orifices d'entrée de 5/8 po à 1 po de diamètre sur le brise-vide, le té de vidange ou le broyeur.

- Déterminez la taille de l'orifice d'entrée.
- Coupez le connecteur du tuyau de vidange sur la ligne marquée, si nécessaire, pour l'adapter à l'orifice d'entrée.

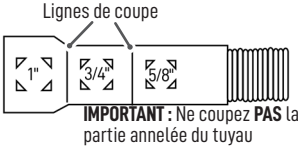

- Utilisez l'extension de tuyau de vidange fournie et raccordez-la directement à la boucle de vidange déjà fixée à l'unité. Fixez le raccord, avec le collier de serrage, au tuyau de vidange du sac de l'utilisateur fourni.

- LA HAUTEUR DU RACCORD DE VIDANGE NE DOIT PAS DÉPASSER 72 PO AU-DESSUS DU BAS DU LAVE-VAISSELLE.
- LA LONGUEUR TOTALE DU TUYAU DE VIDANGE NE DOIT PAS DÉPASSER 12 PIEDS POUR UN BON FONCTIONNEMENT DE LA VIDANGE.
- Raccordez la conduite de vidange au brise-vide, au té de vidange ou au broyeur en utilisant la méthode déterminée précédemment. Fixez le tuyau avec un collier de serrage à vis.

Méthode 1 – Brise-vide avec té de vidange ou broyeur

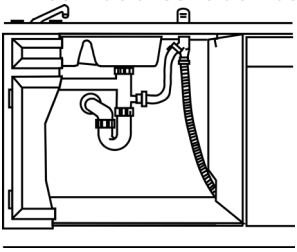

Installation du té d'évacuation

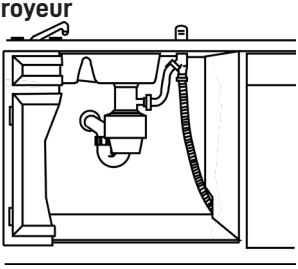

Installation du broyeur

Méthode 2 – « Boucle de vidange haute » avec té de vidange ou broyeur

Fixez le tuyau de vidange sous le comptoir à l'aide d'un support.

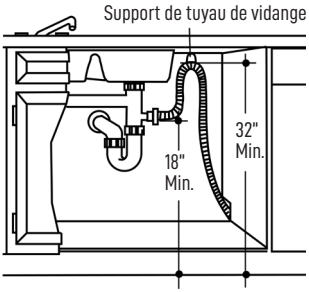

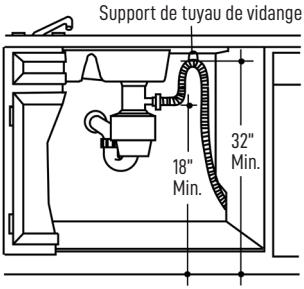

IMPORTANT – L'une ou l'autre des méthodes ci-dessus doit être utilisée, sinon le lave-vaisselle ne fonctionnera pas correctement.

IMPORTANT – Lors du raccordement de la conduite de vidange au broyeur, vérifiez que le bouchon de vidange a été retiré. LE LAVE-VAISSELLE NE SE VIDERA PAS SI LE BOUCHON EST LAISSÉ EN PLACE.

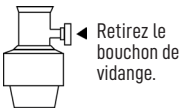

Conseil : Évitez les frais d'appel de service inutiles pour une plainte d'absence de vidange.

Assurez-vous que l'excédent de tuyau de vidange a été tiré à travers l'ouverture de l'armoire. Cela empêchera l'excédent de tuyau dans la cavité du lave-vaisselle d'être plié ou écrasé par l'appareil.

ÉTAPE 9 - INSTALLER LES SUPPORTS DE MONTAGE

Vous aurez besoin des supports de montage et de 4 des vis cruciformes mises de côté dans la section PRÉPARATION.

Vous devez installer les supports de montage sur le dessus OU les côtés du cadre de la cuve du lave-vaisselle avant de faire glisser le lave-vaisselle en place sous le comptoir. Les supports de montage ont plusieurs positions de fixation disponibles pour s'adapter aux différentes constructions d'armoires.

OPTION DE MONTAGE SUPÉRIEUR
Installez les supports de montage sur le dessus si le dessous du comptoir est en bois ou en un matériau semblable au bois qui accepte les vis :

IMPORTANT - Après avoir installé les supports et avant de fermer la porte du lave-vaisselle, ajustez les supports en les pliant vers le haut au besoin, afin qu'ils n'entrent pas en contact avec le haut de la porte du lave-vaisselle et ne causent pas de dommages.

- Si vous installez le lave-vaisselle sous un comptoir avec un surplomb court, les supports de comptoir peuvent dépasser le bord du comptoir. Si tel est le cas, retirez la longueur excédentaire en pliant les supports à plusieurs reprises au niveau de l'encoche avant seulement jusqu'à ce qu'ils rompent.

Montage supérieur pour les modèles de 18 po seulement

- Retirez les 2 bouchons à l'intérieur de la partie supérieure avant du lave-vaisselle. Placez les supports sur le dessus de chaque côté et fixez-les, de l'intérieur, avec les vis cruciformes. Replacez les bouchons.

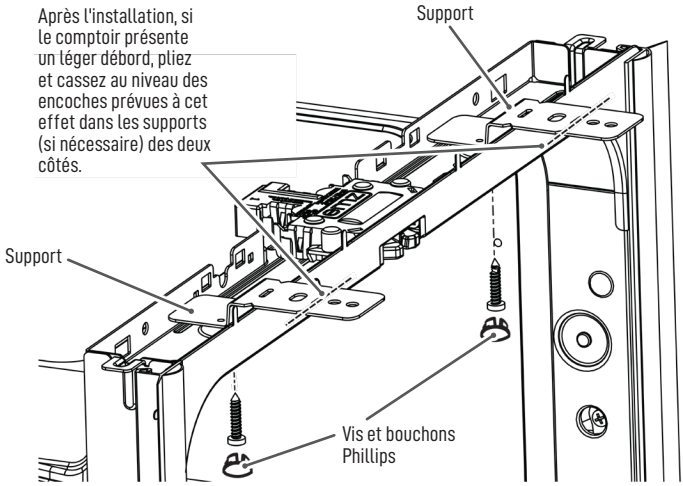

MONTAGE SUPÉRIEUR UNIQUEMENT POUR LES MODÈLES 24”

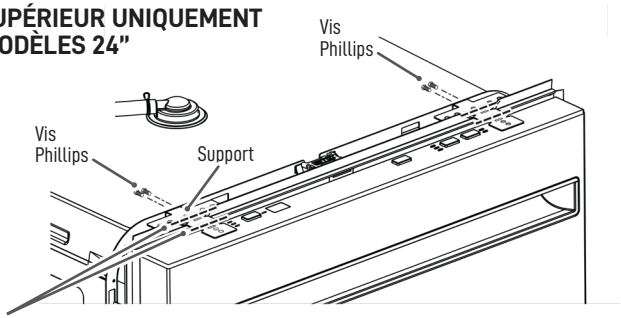

Pliez et cassez au niveau des fentes découpées dans les supports (si nécessaire) des deux côtés après l'installation si le comptoir a un léger surplomb.

OPTION DE MONTAGE LATÉRAL

Installez les supports de montage sur les côtés si le comptoir est en granit ou dans un matériau similaire qui n'accepte pas les vis à bois :

- Cassez la partie avant de la languette avec des pinces à l'endroit indiqué, avant de la fixer au lave-vaisselle.
- Positionnez le support du côté gauche comme illustré. Répétez l'opération avec le support droit.

MONTAGE LATÉRAL POUR LES MODÈLES DE 18 PO SEULEMENT

- Retirez les 2 bouchons des parois latérales intérieures du lave-vaisselle. Placez les supports de chaque côté et fixez-les, de l'intérieur, avec les vis cruciformes. Replacez les bouchons.

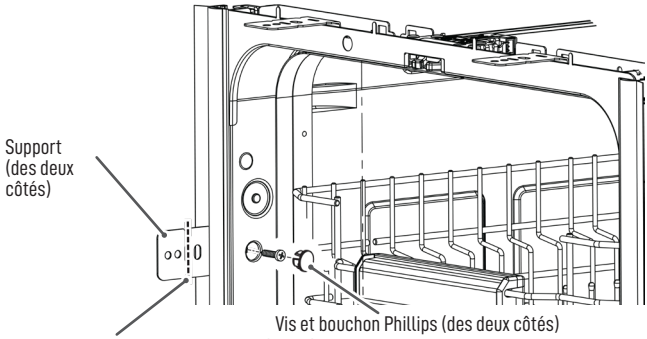

Pliez et cassez au niveau des fentes découpées dans les supports (si nécessaire) des deux côtés avant l'installation.

MONTAGE LATÉRAL UNIQUEMENT POUR LES MODÈLES 24”

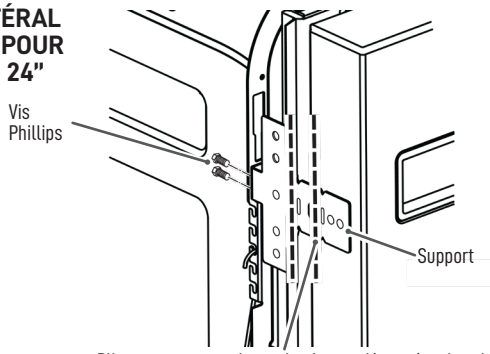

Pliez et cassez au niveau des fentes découpées dans les supports (si nécessaire) des deux côtés avant l'installation.

ÉTAPE 10 - GLISSER LE LAVE-VAISSELLE PARTIELLEMENT DANS L'ARMOIRE

IMPORTANT – Ne pas appuyer les genoux contre le panneau avant. Des dommages surviendront.

Ne poussez pas sur le panneau de la porte avant avec votre genou. Cela endommagerait le panneau de porte.

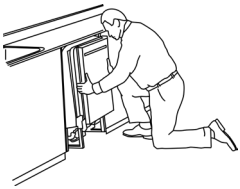

- Saisissez les côtés du panneau avant et faites glisser le lave-vaisselle dans l'ouverture de quelques pouces à la fois.
- À mesure que vous avancez, tirez le tuyau de vidange à travers l'ouverture sous l'évier. Arrêtez de pousser lorsque le lave-vaisselle dépasse d'environ 6 pouces l'avant des armoires adjacentes.
- Assurez-vous que le tuyau de vidange n'est pas plié sous ou derrière le lave-vaisselle.
- Assurez-vous que le câblage de la maison, la conduite de vidange et la conduite d'eau n'interfèrent pas avec les composants sous le lave-vaisselle.

ÉTAPE 11 - POSITIONNER LE LAVE-VAISSELLE SOUS LE COMPTOIR

- Poussez le lave-vaisselle dans l'armoire.
- Poussez sur les côtés avec vos mains. N'appuyez pas votre genou contre la porte car cela l'endommagerait.

Ne poussez pas contre le panneau de porte avant avec votre genou. Cela risquerait d'endommager le panneau.

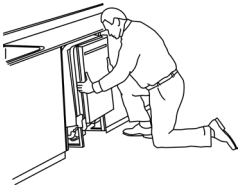

- Vérifiez que la couverture isolante de la cuve ne s'accumule pas ou n'interfère pas avec les ressorts lorsque vous glissez l'appareil dans l'armoire.
- Centrez le lave-vaisselle dans l'ouverture.
- L'avant du panneau de porte doit être aligné avec la façade de l'armoire.
- Ouvrez et fermez doucement la porte pour vous assurer que le panneau de porte n'accroche pas ou ne frotte pas sur le cadre de l'armoire.
- Si la porte accroche ou frotte sur le cadre, repositionnez et/ou mettez l'appareil à niveau (voir Étape 14) jusqu'à ce que la porte bouge librement sans toucher le cadre de l'armoire.

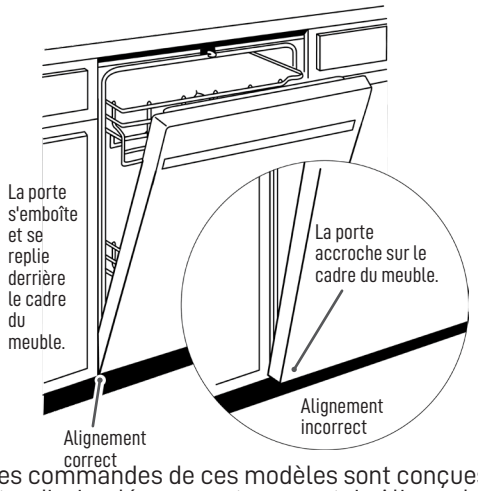

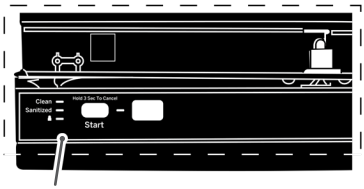

Les commandes de ces modèles sont conçues pour être dissimulées par votre comptoir. Alignez le lave-vaisselle comme illustré sur la figure.

Laissez un espace minimal de 1/2 po entre le dessous du comptoir et le haut de la porte du lave-vaisselle, comme illustré sur la figure.

REMARQUE : Si le tuyau de vidange est coincé derrière l'appareil, cela peut empêcher les commandes d'être dissimulées par le comptoir.

Conseil : Les pieds de nivellement peuvent être utilisés pour augmenter ou diminuer l'espace entre les commandes et le comptoir, ce qui affecte la visibilité des commandes.

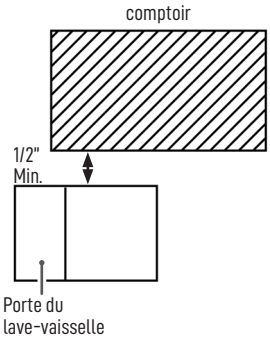

IMPORTANT – Laissez un espace minimal de 1/2 po entre les commandes et le dessous du comptoir pour éviter la condensation et les dommages au panneau de commande causés par les têtes de vis.

REMARQUE : Si ce lave-vaisselle remplace un lave-vaisselle existant, les trous de vis des anciens supports de comptoir pourraient ne pas être dans la bonne position pour un modèle à commandes supérieures. De nouveaux trous pourraient être nécessaires.

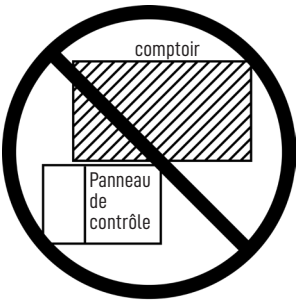

ÉTAPE 12 - RACCORDER L'ALIMENTATION EN EAU

Raccordez la conduite d'alimentation en eau au coude à 90°.

Si vous utilisez un raccord de tuyau tressé flexible :

- Fixez l'écrou au coude à 90° à l'aide d'une clé à molette.

Si vous utilisez un raccord en tube de cuivre :

- Faites glisser l'écrou de compression, puis la virole sur l'extrémité de la conduite d'eau.
- Insérez la conduite d'eau dans le coude à 90°.
- Faites glisser la virole contre le coude et fixez-la avec l'écrou de compression.

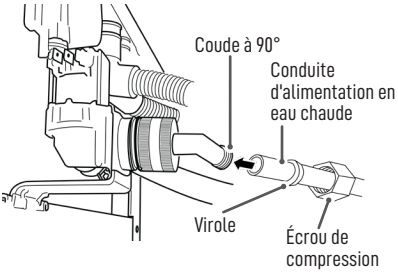

ÉTAPE 13 - BRANCHER L'ALIMENTATION ÉLECTRIQUE

Si un cordon d'alimentation avec prise est déjà installé, passez à l'étape 14.

⚠WARNING

Si le câblage domestique n'est pas à deux fils avec mise à la terre, l'installateur doit prévoir une mise à la terre. Si le câblage est en aluminium, utilisez impérativement un composé antioxydant homologué UL et des connecteurs aluminium-cuivre.

- Retirez le renfort du couvercle de la boîte de jonction.
- Fixez le câblage de la maison sur le côté de la boîte de jonction avec un serre-câble.
- Localisez les 3 fils du lave-vaisselle (blanc, noir et vert) avec les extrémités dénudées sortant du cavalier CA.
- Utilisez des capuchons de connexion homologués UL de taille appropriée pour raccorder la mise à la terre d'entrée au fil vert, le blanc au blanc et le noir au noir.
- Remettez en place le renfort du couvercle de la boîte de jonction à l'aide des vis. Vérifiez que les fils ne sont pas pincés sous le couvercle.
- Utilisez uniquement un ensemble de cordon d'alimentation pour lave-vaisselle approuvé et de longueur appropriée. N'utilisez pas de rallonge ou de fiche d'adaptation avec cet appareil.

REMARQUE : Ne retirez pas le support de la boîte de jonction.

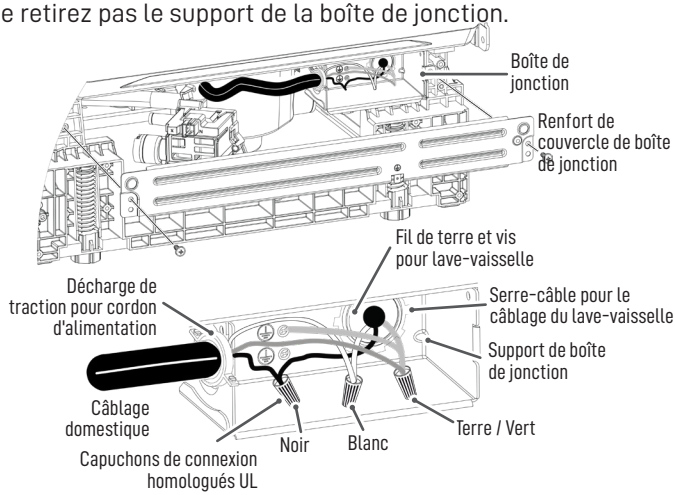

Remarque: Toutes les vis de mise à la terre, les supports et les fils doivent rester intacts.

ÉTAPE 14 - METTRE LE LAVE-VAISSELLE DE NIVEAU

IMPORTANT – Le lave-vaisselle doit être de niveau pour assurer le bon fonctionnement des paniers, la performance de lavage et le bon fonctionnement de la porte. Le lave-vaisselle doit être mis de niveau de gauche à droite et de l'avant vers l'arrière.

- Assurez-vous de maintenir un espace minimum de 1/2 po (13 mm) sous le comptoir.
- Retirez le panier inférieur et placez un niveau sur la porte et sur le rail du panier inférieur, comme indiqué sur la figure.

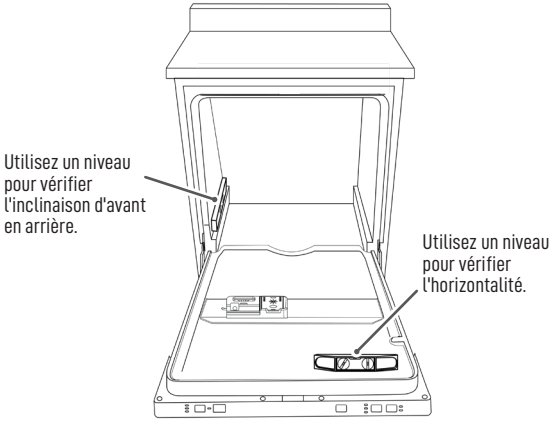

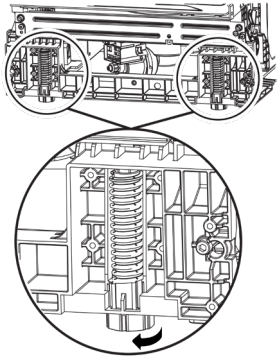

Si le lave-vaisselle n'est pas de niveau, ajustez les quatre pieds de nivellement individuellement.

Conseil : Évitez des frais de service inutiles. Vérifiez que le lave-vaisselle est de niveau.

Tirez les paniers à vaisselle à mi-chemin. Ils devraient rester en place. Ouvrez et fermez la porte. La porte doit s'insérer dans l'ouverture de la cuve sans heurter le côté de la cuve. Si les paniers roulent tout seuls ou si la porte heurte le côté de la cuve, remettez le lave-vaisselle de niveau.

IMPORTANT – Après la mise de niveau, vérifiez que le lave-vaisselle est toujours dans la position correcte indiquée à l'étape 11.

ÉTAPE 15 - FIXER LE LAVE-VAISSELLE AU COMPTOIR OU À L'ARMOIRE

Pour cette étape, vous aurez besoin des 2 vis à tête cruciforme restantes parmi les vis mises de côté dans la section **PRÉPARATION**.

Le lave-vaisselle doit être fixé au comptoir ou aux côtés de l'armoire.

Lorsque le dessous du comptoir est en bois, utilisez la **Méthode 1** (**Montage sous comptoir**).

Utilisez la **Méthode 2** (**Montage latéral**) lorsque le dessous du comptoir est fait d'un matériau, comme le granit, qui n'accepte pas les vis à bois.

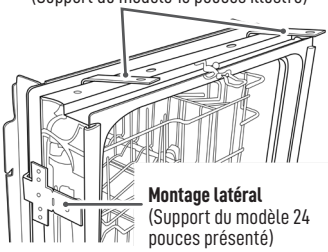

IMPORTANT – Évitez d'endommager le panneau de porte et le panneau de commande. Le lave-vaisselle doit être positionné de manière à ce que le panneau avant et le panneau de commande n'entrent pas en contact avec les meubles adjacents ou le plan de travail. Les vis de fixation doivent être insérées bien droit et affleurer la surface. Des têtes de vis saillantes risqueraient de rayer le panneau de porte ou le panneau de commande, et de gêner le fonctionnement de la porte.

ÉTAPE 15 - FIXER LE LAVE-VAISSELLE AU COMPTOIR OU À L'ARMOIRE (SUITE)

MÉTHODE 1
Fixez le lave-vaisselle au-dessous du comptoir en bois.

- Fixez le lave-vaisselle au dessous du comptoir à l'aide des 2 vis à tête cruciforme. Reportez-vous à la figure. Assurez-vous que les vis sont enfoncées droit et affleurantes pour éviter d'endommager le panneau.

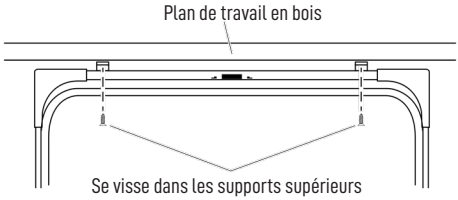

MÉTHODE 2
Fixez le lave-vaisselle aux parois latérales de l'armoire.

- Retirez les bouchons de la cuve. Ne les jetez pas.
- Fixez le lave-vaisselle aux armoires adjacentes à l'aide des 2 vis à tête cruciforme fournies. Reportez-vous à la figure. Assurez-vous que les vis sont enfoncées droit et affleurantes pour éviter d'endommager le panneau. Ne vissez pas dans le cadre frontal de l'armoire.
- Réinstallez les bouchons.

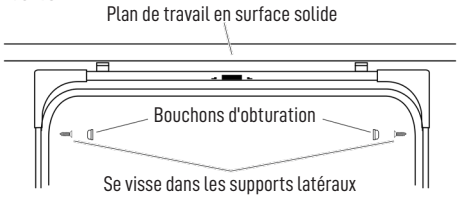

- Vérifiez à nouveau que le lave-vaisselle est d'équerre et de niveau en haut et en bas de l'ouverture de l'armoire, sans torsion ni déformation de la cuve ou de la porte après le montage sur les armoires/le comptoir. Ajustez si nécessaire.
- Confirmez que tous les pieds de nivellement sont en contact avec le sol pour empêcher le lave-vaisselle de basculer et assurer le bon fonctionnement de la porte et du loquet.

LES DEUX MÉTHODES

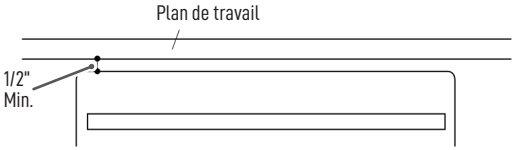

Une fois cette étape terminée, fermez la porte du lave-vaisselle et vérifiez que l'espace entre le plan de travail et le haut de la porte du lave-vaisselle est d'au moins 1/2 pouce.

ÉTAPE 16 - LISTE DE VÉRIFICATION PRÉALABLE AU TEST

Passez cette liste en revue après l'installation de votre lave-vaisselle pour éviter les frais d'un appel de service non couvert par votre garantie.

Vérifiez que l'alimentation est coupée (OFF).

- ☐ Ouvrez la porte et retirez tous les emballages en mousse et en papier.
- ☐ Localisez le manuel du propriétaire.
- ☐ Lisez le manuel du propriétaire pour les instructions d'utilisation.
- ☐ Vérifiez l'ouverture et la fermeture de la porte. Si la porte ne s'ouvre et ne se ferme pas librement, vérifiez le réglage des ressorts. Si la porte tombe ou se ferme lorsqu'elle est relâchée, ajustez la tension des ressorts. Voir l'étape 1.
- ☐ Vérifiez que le câblage est bien fixé sous le lave-vaisselle, qu'il n'est pas pincé ou en contact avec les ressorts de la porte ou d'autres composants. Voir l'étape 13.
- ☐ Vérifiez l'alignement de la porte avec la cuve. Si la porte heurte la cuve, mettez le lave-vaisselle de niveau. Voir l'étape 14.
- ☐ Vérifiez l'alignement de la porte avec l'armoire. Si la porte heurte l'armoire, repositionnez le lave-vaisselle. Voir l'étape 11.
- ☐ Vérifiez que le ressort de la porte n'entre pas en contact avec la conduite d'eau, le tuyau de remplissage, le câblage ou d'autres composants. Voir les étapes 10 et 11.
- ☐ Vérifiez que les conduites d'alimentation en eau et de vidange ne sont pas pliées ou en contact avec d'autres composants. Le contact avec le moteur ou le châssis du lave-vaisselle pourrait causer du bruit. Voir les étapes 10 et 11.
- ☐ Ouvrez le robinet d'eau chaude de l'évier et vérifiez la température de l'eau. La température de l'eau d'entrée doit être comprise entre 120 °F (49 °C) et 140 °F (60 °C). Une température minimale de 120 °F est requise pour une performance de lavage optimale. Voir « PRÉPARER LA CONDUITE D'EAU CHAUDE ».
- ☐ Ajoutez 2 pintes (1,9 litre) d'eau au fond du lave-vaisselle pour lubrifier le joint de la pompe.
- ☐ Ouvrez l'alimentation en eau. Vérifiez l'absence de fuites. Resserrez les raccords si nécessaire.
- ☐ Retirez le film protecteur, le cas échéant, du panneau de commande et de la porte.
- ☐ Évitez les frais d'appel de service en vous assurant qu'il y a un brise-vide ou que le tuyau de vidange est acheminé à la hauteur minimale requise de 32 po (81 cm). Voir l'étape 8.

ÉTAPE 17 - VÉRIFIER LES POINTS SUIVANTS

- Le lave-vaisselle est d'équerre et de niveau en haut et en bas de l'ouverture de l'armoire, sans torsion ni déformation de la cuve ou de la porte.
- Les 4 pieds du lave-vaisselle sont fermement en contact avec le sol.
- Le tuyau de vidange n'est pas pincé entre le lave-vaisselle et les armoires ou murs adjacents.

ÉTAPE 18 - TEST DE FONCTIONNEMENT À L'EAU DU LAVE-VAISSELLE

- Rétablissez l'alimentation électrique ou branchez le cordon d'alimentation dans la prise, le cas échéant.
- Sélectionnez un cycle et appuyez sur le bouton **Start (Départ)**.
- Fermez la porte du lave-vaisselle. Le lave-vaisselle devrait démarrer.
- Vérifiez que l'eau entre bien dans le lave-vaisselle. Si l'eau n'entre pas, assurez-vous que l'alimentation en eau et l'électricité sont activées.
- Vérifiez l'absence de fuites sous le lave-vaisselle. Si une fuite est détectée, coupez l'alimentation au disjoncteur, puis resserrez les raccords d'eau. Rétablissez l'alimentation une fois la fuite corrigée.
  REMARQUE : Une petite quantité d'eau peut s'éclabousser de l'entonnoir de remplissage, sur le côté droit de la cuve, lors de la première utilisation après l'installation. Les éclaboussures sont plus susceptibles de se produire s'il y a de l'air dans la conduite d'alimentation d'une nouvelle construction ou si la vanne est restée fermée pendant une longue période.
- Vérifiez l'absence de fuites autour de la porte. Une fuite autour de la porte peut être causée par le frottement ou le choc de la porte contre les armoires adjacentes. Repositionnez le lave-vaisselle si nécessaire. Voir l'étape 11.
- Ouvrez la porte du lave-vaisselle. Maintenez enfoncée la touche **Start (Départ)** jusqu'à ce que le voyant à côté de la touche s'éteigne pour annuler le cycle. Fermez la porte du lave-vaisselle. L'appareil commencera à vidanger. Vérifiez les conduites de vidange. Si des fuites sont trouvées, coupez l'alimentation au disjoncteur et corrigez la plomberie au besoin. Rétablissez l'alimentation après les corrections. Voir les étapes 7 et 8.
- Ouvrez la porte du lave-vaisselle et assurez-vous que toute l'eau a été évacuée. Si ce n'est pas le cas, vérifiez que le bouchon du broyeur a été retiré et/ou que le brise-vide n'est pas obstrué. Vérifiez également que le tuyau de vidange n'est pas plié sous ou derrière le lave-vaisselle. Voir l'étape 8.
- Appuyez à nouveau sur le bouton **Start (Départ)** et lancez un autre cycle. Vérifiez l'absence de fuites et corrigez-les si nécessaire.
- Répétez ces étapes au besoin.

ÉTAPE 19 - RÉINSTALLER LA PLINTHE

- Placez le panneau isolant et la partie intérieure de la plinthe (avec fentes) contre la base du lave-vaisselle. Les fentes de la plinthe intérieure doivent s'aligner avec la plinthe.
- **Conseil : Réduisez le bruit provenant du dessous du lave-vaisselle. Assurez-vous que la plinthe est bien appuyée contre le sol.**
- Placez la plus grande plinthe par-dessus les pièces intérieures et installez les 4 vis de la plinthe.
- Utilisez les deux pièces de la plinthe ainsi que le panneau isolant pour toutes les hauteurs d'installation.

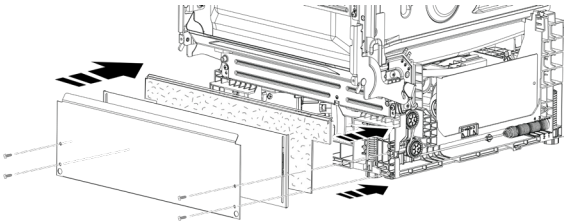

avanti®

Lavavajillas

Manual de instalación

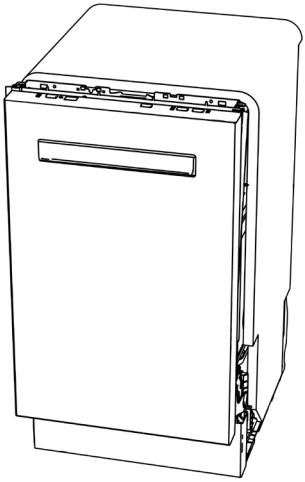

Modelos : AVDWP18W1B / AVDWP18W3S / AVDWP18W0W

Registre este y otros productos avanti® a través de nuestro sitio web:
https://www.avantiproducts.com/pages/product-registration
No es necesario registrar el producto para activar la garantía.

Medidas de seguridad importantes ..... 2 - 3

Cuidado y limpieza ..... 4 - 5

Instrucciones de instalación: Lavavajillas empotrados ..... 6 - 8

Preparación para la instalación ..... 9 - 13

Instalación del lavavajillas ..... 14 - 26

GUARDE ESTE MANUAL DE INSTRUCCIONES PARA FUTURAS CONSULTAS.

Español

© 2026 The Legacy Companies, LLC

MEDIDAS DE SEGURIDAD IMPORTANTES

⚠ADVERTENCIA Para su seguridad, debe seguir la información contenida en este manual para minimizar el riesgo de incendio, explosión, descarga eléctrica y para prevenir daños materiales, lesiones personales o la muerte.

⚠ADVERTENCIA INSTALACIÓN Y MANTENIMIENTO ADECUADOS

Este lavavajillas debe instalarse y ubicarse correctamente de acuerdo con las Instrucciones de Instalación antes de su uso. Si no recibió una hoja de Instrucciones de Instalación con su lavavajillas, comuníquese con el servicio de atención al cliente de Avanti o consulte las instrucciones de instalación proporcionadas con el producto.

- Conecte el lavavajillas/aparato a un sistema de cableado metálico permanente con conexión a tierra; o instale un conductor de conexión a tierra del equipo con los conductores del circuito y conéctelo al terminal o conductor de conexión a tierra del equipo del aparato.
- La conexión incorrecta del conductor de conexión a tierra del equipo puede resultar en un riesgo de descarga eléctrica. Consulte con un electricista calificado o un representante de servicio si tiene dudas sobre si el aparato está correctamente conectado a tierra.
- Puede encontrar instrucciones detalladas de conexión a tierra en la sección "PREPARACIÓN DEL CABLEADO ELÉCTRICO" de las Instrucciones de Instalación.
- No intente reparar ni reemplazar ninguna pieza de su lavavajillas a menos que se recomiende específicamente en este manual. Cualquier otro servicio debe ser derivado a un técnico calificado.
- Use solo un kit de cable de alimentación para lavavajillas aprobado o realice una conexión fija al sistema eléctrico del edificio. El incumplimiento de esta instrucción podría resultar en riesgo de incendio y lesiones personales.
- Para minimizar la posibilidad de descarga eléctrica, desconecte este aparato de la fuente de alimentación antes de intentar cualquier mantenimiento.

NOTA: Apagar el lavavajillas no desconecta el aparato de la fuente de alimentación. Recomendamos que un técnico calificado realice el servicio de su aparato.

⚠ADVERTENCIA AL USAR SU LAVAVAJILLAS, SIGA LAS PRECAUCIONES BÁSICAS, INCLUIDAS LAS SIGUIENTES:

- Utilice este aparato únicamente para el fin previsto, tal como se describe en este Manual del Propietario.
- Utilice solo detergentes o agentes humectantes recomendados para uso en lavavajillas y manténgalos fuera del alcance de los niños. El uso de un detergente que no esté diseñado específicamente para lavavajillas hará que el lavavajillas se llene de espuma.
- Coloque los objetos punzantes de modo que no sea probable que dañen el sello de la puerta.
- Cargue los cuchillos afilados con los mangos hacia arriba para reducir el riesgo de lesiones por corte.
- No lave artículos de plástico a menos que estén marcados como aptos para lavavajillas o su equivalente. Para artículos de plástico que no estén marcados, consulte las recomendaciones del fabricante.
- No ponga en funcionamiento su lavavajillas a menos que todos los paneles de la carcasa estén correctamente colocados.
- No manipule los controles.
- No maltrate, se siente ni se pare sobre la puerta o el estante para platos del lavavajillas.
- Para reducir el riesgo de lesiones, no permita que los niños jueguen con, sobre o dentro de este aparato en ningún momento.
- No almacene ni utilice materiales combustibles, incluida gasolina u otros líquidos o vapores inflamables, en las proximidades de este o cualquier otro aparato.
- Las piezas pequeñas pueden representar un peligro de asfixia para los niños pequeños si se retiran del lavavajillas. Manténgalas fuera del alcance de los niños pequeños.

⚠WARNING SEGURIDAD DEL CALENTADOR DE AGUA

Bajo ciertas condiciones, se puede producir gas hidrógeno en un calentador de agua que no se haya utilizado durante dos semanas o más. EL GAS HIDRÓGENO ES EXPLOSIVO.

Si no se ha utilizado el agua caliente durante dos semanas o más, evite la posibilidad de daños o lesiones abriendo todos los grifos de agua caliente y dejándolos correr durante varios minutos. Haga esto antes de utilizar cualquier aparato eléctrico conectado al sistema de agua caliente. Este sencillo procedimiento permitirá que escape cualquier acumulación de gas hidrógeno. Dado que el gas es inflamable, no fume, no use una llama abierta ni utilice el aparato durante este proceso.

⚠ADVERTENCIA **RIESGO DE ATRAPAMIENTO INFANTIL**

Los lavavajillas desechados o abandonados son peligrosos... incluso si se dejan por "solo unos pocos días". Si se va a deshacer de su lavavajillas, siga las instrucciones a continuación para ayudar a prevenir accidentes.

- No permita que los niños jueguen con, sobre o dentro de este o cualquier electrodoméstico desechado.
- Retire la puerta del compartimento de lavado.

⚠PRECAUCIÓN **PARA PREVENIR LESIONES MENORES Y DAÑOS A LA PROPIEDAD**

- Durante o después del ciclo de lavado, el contenido puede estar caliente al tacto. Tenga cuidado antes de manipularlo.
- Es necesaria una supervisión cercana si este aparato es utilizado por niños o cerca de ellos. No permita que los niños jueguen alrededor del lavavajillas al cerrar la puerta, cerrar la rejilla superior o mientras ajusta verticalmente la rejilla superior debido a la posibilidad de que se pellizquen los dedos pequeños.
- Artículos que no son vajilla: No lave artículos como filtros de purificadores de aire electrónicos, filtros de hornos y brochas de pintura en su lavavajillas. Se pueden producir daños al lavavajillas y decoloración o manchas en el mismo.

ELIMINACIÓN ADECUADA DE SU ELECTRODOMÉSTICO

- Deseche o recicle su electrodoméstico descartado de acuerdo con las regulaciones federales y locales. Póngase en contacto con las autoridades locales para la eliminación o el reciclaje ambientalmente seguro de su electrodoméstico descartado.
- Considere opciones de reciclaje para el material de embalaje de su electrodoméstico.

GUARDE ESTAS INSTRUCCIONES
SOLO PARA USO DOMÉSTICO

ENSAMBLAJE DEL FILTRO

Inspeccione y limpie los filtros periódicamente. Esto debe hacerse cada mes o más, dependiendo del uso. Si hay una disminución en el rendimiento del lavado o si los platos se sienten arenosos, esto también es una indicación de que los filtros deben limpiarse.

Para limpiar el ensamblaje del filtro, retire la rejilla inferior y el brazo rociador inferior. Gire el ensamblaje del filtro en sentido antihorario y levántelo para retirarlo. Retire la placa del filtro.

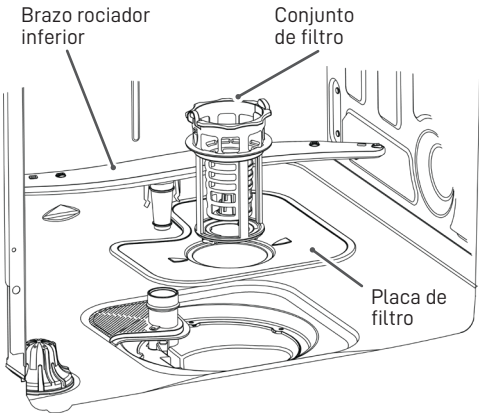

Enjuague los filtros con agua tibia y jabón. Las almohadillas de fregar o los cepillos pueden rayar las superficies del filtro, pero es posible que se necesite un cepillo suave o una esponja para eliminar la suciedad persistente o los depósitos de calcio causados por el agua dura.

Una vez limpios, vuelva a colocar la placa del filtro, inserte el ensamblaje del filtro a través de la placa y gírelo en sentido horario hasta que encaje en su lugar. Asegúrese de que los filtros estén completamente asentados, ya que el reemplazo incorrecto de los mismos puede reducir el nivel de rendimiento del aparato. Vuelva a colocar el brazo rociador inferior y la rejilla inferior.

1

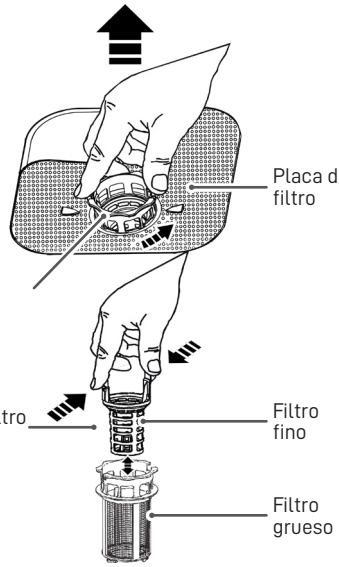

IMPORTANTE: Antes de volver a colocarlo, asegúrese de que no haya caído ningún objeto en la abertura de la parte inferior del lavavajillas.

2

Vuelva a colocar la placa del filtro.

Encaje de nuevo el filtro fino en el filtro grueso.

Coloque el conjunto del filtro a través de la placa del filtro y gírelo en sentido horario para bloquearlo en el lavavajillas

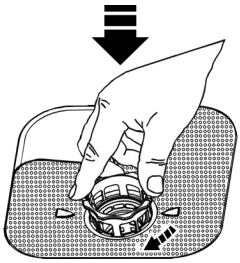

PANEL EXTERIOR DE LA PUERTA
Antes de limpiar el panel frontal, asegúrese de saber qué tipo de panel tiene. Consulte las dos últimas letras de su número de modelo. Puede localizar su número de modelo en la pared lateral izquierda de la tina, justo dentro de la puerta. Si su número de modelo termina en 1B o 0W, entonces tiene un panel de puerta pintado. Si su número de modelo termina en 3S, entonces tiene un panel de puerta de acero inoxidable.

Siga las instrucciones a continuación para limpiar el panel de la puerta de su modelo.

Paneles de Puerta Pintados/Revestidos (números de modelo que terminan en 1B o 0W)

⚠ **NO utilice limpiadores de acero inoxidable en las superficies pintadas de la puerta.**

Utilice un paño limpio, suave y ligeramente humedecido, luego seque completamente.

Panel de Puerta de Acero Inoxidable (números de modelo que terminan en 3S)

Para limpiar el óxido y el deslustre, los limpiadores con ácido oxálico eliminarán el óxido, el deslustre y las pequeñas imperfecciones. Use solo un limpiador líquido sin granos y frote en la dirección de las líneas del cepillado con una esponja suave y húmeda. No utilice cera ni pulidor para electrodomésticos en el acero inoxidable.

Para otras manchas y marcas, use un paño suave y limpio. No utilice cera para electrodomésticos, pulidor, blanqueador ni productos que contengan cloro en el acero inoxidable.

INSTRUCCIONES DE INSTALACIÓN: LAVAVAJILLAS EMPOTRABLES

ANTES DE EMPEZAR
Lea estas instrucciones por completo y detenidamente.

⚠ADVERTENCIA

- Para reducir el riesgo de descarga eléctrica, incendio o lesiones a personas, el instalador debe asegurarse de que el lavavajillas esté completamente cerrado en el momento de la instalación.
- PARA SEGURIDAD PERSONAL: Retire el fusible de la casa o abra el disyuntor antes de comenzar la instalación. No utilice un cable de extensión ni un enchufe adaptador con este aparato.
- La conexión incorrecta del conductor de conexión a tierra del equipo puede provocar un riesgo de descarga eléctrica. Consulte con un electricista calificado o un representante de servicio si tiene dudas de que el aparato esté correctamente conectado a tierra.
- Si el cableado de la casa no es de 2 hilos con conexión a tierra, el instalador debe proporcionar una conexión a tierra. Cuando el cableado de la casa sea de aluminio, asegúrese de utilizar un compuesto antioxidante aprobado por UL y conectores de aluminio a cobre.
- Para reducir el riesgo de descarga eléctrica, incendio o lesiones a personas, el instalador debe verificar que los cables no estén pellizcados ni dañados, que el cableado de la casa esté fijado al soporte de la caja de conexiones a través de un protector de tensión y que todas las conexiones eléctricas realizadas en el momento de la instalación (conectores para cables) estén contenidas dentro de la tapa de la caja de conexiones.

⚠PRECAUCIÓN

No retire la base de madera hasta que esté listo para instalar el lavavajillas. El lavavajillas se volcará al abrir la puerta si se retira la base.

Al realizar las instalaciones descritas en este manual, se deben usar guantes, gafas de seguridad o antiparras.

POR SU SEGURIDAD
Lea y observe todas las ADVERTENCIAS y PRECAUCIONES que aparecen en estas instrucciones.

IMPORTANTE – Observe todos los códigos y ordenanzas vigentes.

- Nota para el instalador – Asegúrese de dejar estas instrucciones para uso del consumidor y del inspector local.
- Nota para el consumidor – Guarde estas instrucciones con su Manual del propietario para referencia futura.
- Nivel de habilidad – La instalación de este lavavajillas requiere habilidades básicas de mecánica, electricidad y plomería. La instalación adecuada es responsabilidad del instalador. La falla del producto debido a una instalación incorrecta no está cubierta por la garantía. Consulte la información de la Garantía.
- Tiempo de finalización – De 1 a 3 horas. Las instalaciones nuevas requieren más tiempo que las instalaciones de reemplazo.

IMPORTANTE – El lavavajillas DEBE instalarse de manera que permita su retiro futuro del gabinete si se requiere servicio técnico.

Se debe tener cuidado al instalar o retirar el aparato para reducir la probabilidad de daños al cable de alimentación eléctrica.

Si recibió un lavavajillas dañado, debe comunicarse de inmediato con su distribuidor o constructor.

Accesorios opcionales – Consulte el Manual del propietario para conocer los kits de paneles personalizados disponibles.

Su lavavajillas es un aparato que calienta agua.

NOTA: Considere las opciones de reciclaje para el material de embalaje de su aparato.

PIEZAS SUMINISTRADAS EN EL PAQUETE DE INSTALACIÓN:

- Extensión de la manguera de drenaje
- Abrazadera de manguera
- 2 soportes de montaje para encimeras de madera o gabinetes laterales (NOTA: Use los soportes apropiados, como se muestra, para el ancho de su modelo).
- 6 tornillos de cabeza Phillips para asegurar el lavavajillas a la parte inferior de la encimera o a los gabinetes laterales
- Literatura, muestras y/o cupones

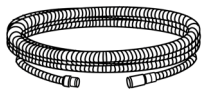
Extensión de manguera de desagüe

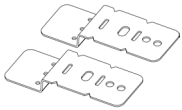
Soportes de montaje (solo para modelos de 18")

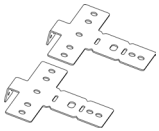
Soportes de montaje (solo para modelos de 24")

Literatura

Abrazadera para manguera

Tornillos de cabeza Phillips

MATERIALES QUE NECESITARÁ:

- Conectores de cables (tuercas para cables) listados por UL (3)
- Cinta selladora de roscas
- Codo de 90° (rosca interna de manguera de 3/4" en un extremo, el extremo opuesto del tamaño adecuado para el suministro de agua)

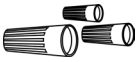
Tuercas de cable (3)

Cinta selladora de roscas

Codo de 90°

MATERIALES SOLO PARA INSTALACIONES NUEVAS:

- Brecha de aire para la manguera de drenaje, si es necesario
- T de drenaje para la plomería de la casa, si corresponde
- Cable eléctrico o kit de cable de alimentación de 5' 4" de largo o (7' 9" de largo dependiendo de su instalación.
- Abrazadera(s) de manguera tipo tornillo
- Alivio de tensión para la conexión eléctrica
- Válvula de cierre manual (recomendado)
- Línea de agua caliente: mínimo 3/8", tubería de cobre (incluyendo férula y tuerca de compresión)

Entrehierro

Té de drenaje

Cable eléctrico (o cable de alimentación, si corresponde)

Abrazaderas para mangueras

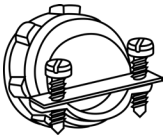
Alivio de tensión

Válvula de cierre manual

Tubería de agua caliente, casquillo y tuerca de compresión

INSTRUCCIONES DE INSTALACIÓN: LAVAVAJILLAS EMPOTRABLES

HERRAMIENTAS QUE NECESITARÁ:

- Destornillador de estrella (Phillips)
- Llave de cubo de 1/4" y 5/16"
- Llave ajustable de 6"
- Guantes
- Gafas de seguridad
- Linterna
- Balde para recoger el agua al purgar la línea
- Nivel
- Cinta métrica
- Escuadra de carpintero

Solo para instalaciones nuevas:

- Cortador de tubos
- Taladro y brocas adecuadas
- Juego de sierra de corona

PARA INSTALACIONES NUEVAS:

- Cortador de tubos
- Taladro y brocas adecuadas
- Juego de sierra de corona

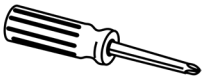

Destornillador de cabeza Phillips

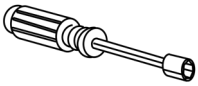

Destornillador de tuercas de 1/4" y 5/16"

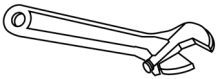

Llave ajustable de 6"

Guantes

Gafas de seguridad

Linterna

Balde

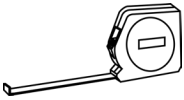

Cinta métrica

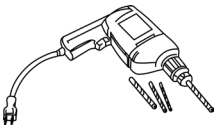

Taladros y brocas

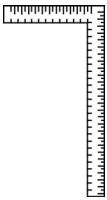

Escuadra de carpintero

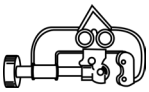

Cortatubos

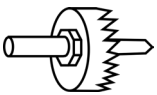

Juego de brocas perforadoras

Nivel

PREPARACIÓN PARA LA INSTALACIÓN

PREPARAR EL ESPACIO DEL LAVAVAJILLAS

- El lavavajillas debe instalarse de modo que la manguera de desagüe no supere los 12' de longitud para un drenaje adecuado.
- El lavavajillas debe estar completamente cerrado por la parte superior, los lados y la parte posterior, y no debe soportar ninguna parte de la estructura que lo rodea.

ESPACIOS LIBRES:

- Cuando se instale en una esquina, deje un espacio libre mínimo de 2" entre el lavavajillas y el gabinete, pared u otros electrodomésticos adyacentes. Deje un espacio libre mínimo de 23-1/8" desde la parte frontal del lavavajillas para la apertura de la puerta.

⚠ADVERTENCIA

Para reducir el riesgo de descarga eléctrica, incendio o lesiones personales, el instalador debe asegurarse de que el lavavajillas esté completamente cerrado en el momento de la instalación.

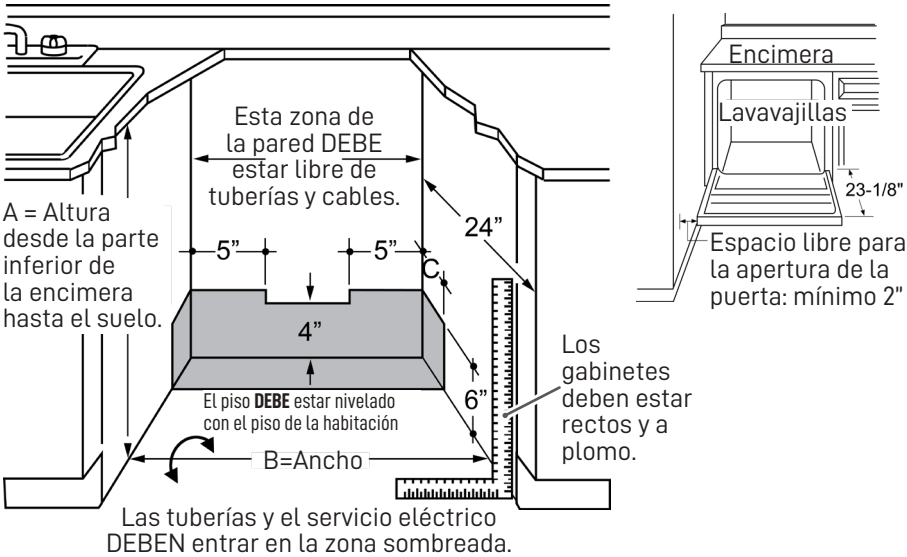

	A	B	C
Solo modelos de 18"	32-1/2" min.-34-3/4" max.	18"	1-1/2"
Solo modelos de 24"	32-3/8" min.-34-3/4" max.	24"	3"

PREPARACIÓN PARA LA INSTALACIÓN

REQUISITOS DE DRENAJE

- Siga los códigos y ordenanzas locales.
- No exceda una distancia de 12 pies hasta el drenaje.
- La altura de la conexión de drenaje no debe exceder las 72 pulgadas por encima de la parte inferior del lavavajillas.

NOTA: Se debe usar una brecha de aire si la conexión de la T de drenaje o del triturador está a menos de 18 pulgadas por encima del piso para evitar el sifonaje.

DETERMINAR EL MÉTODO DE DRENAJE

El tipo de instalación de drenaje depende de las siguientes preguntas.

- ¿Exigen los códigos u ordenanzas locales una brecha de aire?
- ¿Está la T de drenaje a menos de 18 pulgadas por encima del piso?

Si la respuesta a cualquiera de las preguntas es SÍ, DEBE utilizarse el Método 1.

- Si las respuestas son NO, se puede utilizar cualquiera de los métodos.

PREPARACIÓN DEL GABINETE

- Taladre un orificio de 1-1/2 pulgadas de diámetro en la pared del gabinete dentro de las áreas sombreadas que se muestran en PREPARAR EL ESPACIO DEL LAVAVAJILLAS para la conexión de la manguera de drenaje. El orificio debe ser liso y sin bordes afilados.

IMPORTANTE – Al conectar la línea de drenaje al triturador, asegúrese de que se haya retirado el tapón de drenaje. EL LAVAVAJILLAS NO DRENARÁ SI EL TAPÓN SE DEJA EN SU LUGAR.

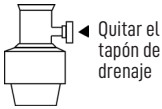

Método 1 – Brecha de aire con T de drenaje o triturador

Se debe utilizar una brecha de aire cuando lo exijan los códigos y ordenanzas locales. La brecha de aire debe instalarse de acuerdo con las instrucciones del fabricante.

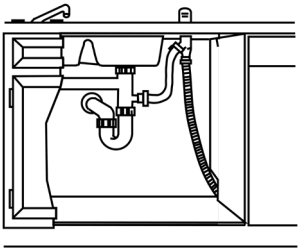

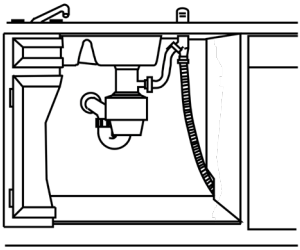

Método 2 – "Bucle de drenaje alto" con T de drenaje o triturador

Soporte para manguera de desagüe

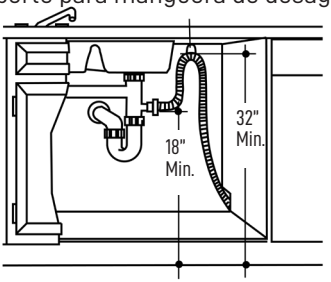

Soporte para manguera de desagüe

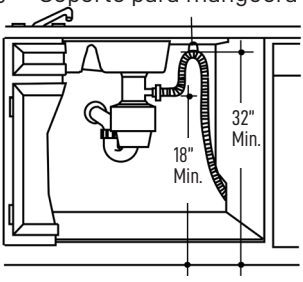

Consejo: Evite cargos innecesarios por llamadas de servicio. Asegúrese siempre de haber retirado el tapón de drenaje del triturador de basura antes de conectar la manguera de drenaje del lavavajillas al triturador.

PREPARAR EL CABLEADO ELÉCTRICO

⚠ADVERTENCIA

Corte toda la alimentación que va al aparato desde el interruptor automático o la caja de fusibles antes de comenzar la instalación. No hacerlo puede resultar en un riesgo de descarga eléctrica.

REQUISITOS ELÉCTRICOS

Asegúrese de que la conexión eléctrica y el tamaño de los cables sean adecuados y cumplan con el Código Eléctrico Nacional, ANSI/NFPA 70 – última edición, y todos los códigos y ordenanzas locales.

Este aparato debe tener:

- Suministro eléctrico con fusibles de 120 V, 60 Hz, solo CA, 15 o 20 amperios.
- El cableado debe ser de 2 hilos con conexión a tierra y clasificado para 75°C (167°F).
- Si el suministro eléctrico no cumple con los requisitos anteriores, llame a un electricista autorizado antes de continuar.

Se recomienda tener:

- Un interruptor automático o fusible de retardo.
- Un circuito derivado individual debidamente conectado a tierra.

INSTRUCCIONES DE CONEXIÓN A TIERRA – CONEXIÓN PERMANENTE

Este aparato debe conectarse a un sistema de cableado permanente metálico con conexión a tierra, o se debe instalar un conductor de conexión a tierra del equipo con los conductores del circuito y conectarse al terminal o conductor de conexión a tierra del equipo en el aparato.

INSTRUCCIONES DE CONEXIÓN A TIERRA – MODELOS CON CABLE DE ALIMENTACIÓN

Este aparato debe estar conectado a tierra. En caso de mal funcionamiento o avería, la conexión a tierra reducirá el riesgo de descarga eléctrica al proporcionar una trayectoria de menor resistencia para la corriente eléctrica. Este aparato está equipado con un cable que tiene un conductor de conexión a tierra del equipo y

⚠ADVERTENCIA

un enchufe con conexión a tierra. El enchufe debe conectarse a un tomacorriente apropiado que esté instalado y conectado a tierra de acuerdo con todos los códigos y ordenanzas locales.

La conexión incorrecta del conductor de conexión a tierra del equipo puede resultar en un riesgo de descarga eléctrica. Consulte con un electricista calificado o un representante de servicio si tiene dudas sobre si el aparato está correctamente conectado a tierra. No modifique el enchufe provisto con el aparato; si no encaja en el tomacorriente, haga que un técnico calificado instale un tomacorriente adecuado.

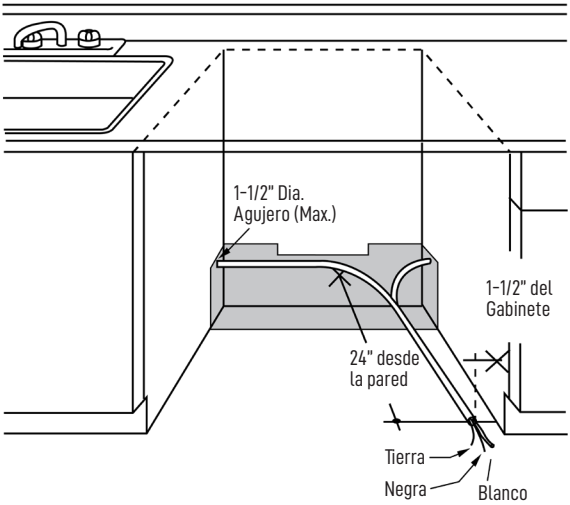

PREPARACIÓN DEL GABINETE Y ENRUTAMIENTO DE CABLES

- El cableado puede entrar en la abertura desde cualquier lado, la parte trasera o el piso dentro del área sombreada ilustrada arriba en la figura y según lo definido en la sección PREPARACIÓN DEL ESPACIO DEL LAVAVAJILLAS.
- Corte un orificio de un diámetro máximo de 1-1/2" para admitir el cable eléctrico. Los bordes del orificio deben estar lisos y redondeados. Las conexiones de cableado permanente pueden pasar por el mismo orificio que la manguera de drenaje y la línea de agua caliente, si resulta conveniente. Si la pared del gabinete es metálica, el borde del orificio debe cubrirse con un pasacables.

NOTA: Los cables de alimentación con enchufe deben pasar por un orificio separado en el gabinete.

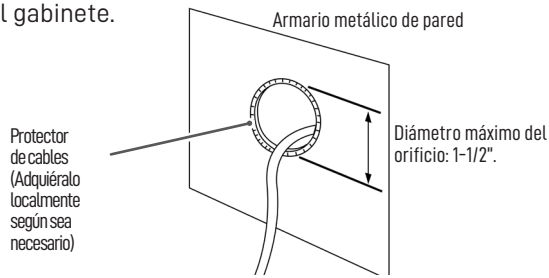

CONEXIÓN ELÉCTRICA AL LAVAVAJILLAS

La conexión eléctrica se encuentra en la parte frontal derecha del lavavajillas.

- Para conexiones permanentes, el cable debe enrutarse como se muestra en la figura. El cable debe extenderse un mínimo de 24" desde la pared trasera.
- Para conexiones con cable de alimentación, instale un receptáculo de conexión a tierra de 3 clavijas en la pared trasera del gabinete del fregadero, a una distancia mínima de 6" o máxima de 18" de la abertura, y entre 6" y 18" por encima del piso.
- Utilice únicamente un kit de cable de alimentación para lavavajillas aprobado y de la longitud adecuada. No utilice un cable de extensión o un enchufe adaptador con este aparato.

PREPARAR LA LÍNEA DE AGUA CALIENTE

NOTA: Se recomienda el uso de tubería de cobre para la línea de agua, pero si decide utilizar una manguera flexible, use una manguera trenzada flexible adecuada para la instalación de lavavajillas.

- La línea de suministro de agua (tubería de cobre de 3/8" o manguera trenzada flexible) puede entrar por cualquier lado, por la parte trasera o por el piso dentro del área sombreada que se muestra en la figura.
- La línea de suministro de agua puede pasar por el mismo orificio que el cable eléctrico y la manguera de drenaje. O bien, corte un orificio adicional de 1-1/2" de diámetro para acomodar la línea de agua. Si se utiliza un cable de alimentación con enchufe, la línea de agua no debe pasar por el orificio del cable de alimentación.

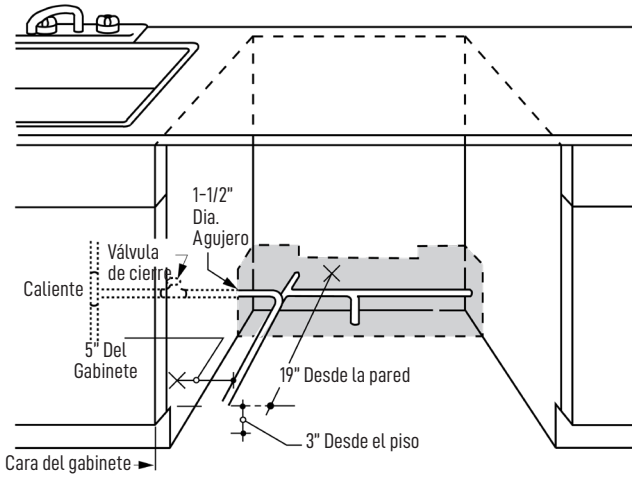

CONEXIÓN DE LA LÍNEA DE AGUA

- Si utiliza una manguera de suministro trenzada flexible, etiquete la manguera con la fecha de instalación para usarla como referencia. Las mangueras trenzadas flexibles, los codos y las juntas deben reemplazarse cada 5 años.
- Cierre el suministro de agua.
- Instale una válvula de cierre manual en un lugar accesible, como debajo del fregadero. (Opcional, pero muy recomendado y puede ser requerido por los códigos locales).
- La conexión de agua está en el lado izquierdo del lavavajillas. Instale la línea de entrada de agua caliente, utilizando tubería de cobre de no menos de 3/8" o una manguera trenzada flexible. Enrute la línea como se muestra en PREPARAR LA LÍNEA DE AGUA CALIENTE y extiéndala hacia adelante al menos 19" desde la pared trasera.
- Ajuste el calentador de agua para una temperatura de 120°F a 140°F.
- Enjuague la línea de agua para limpiar los residuos.
- La presión de la línea de suministro de agua caliente debe ser de 20-120 PSI.

PREPARACIÓN

Localice los artículos en los paquetes de instalación:

- Tornillos
- Extensión de la manguera de drenaje
- Soportes de montaje
- Literatura, muestras de productos y/o cupones

PASO 1 - COMPROBAR EL EQUILIBRIO DE

⚠PRECAUCIÓN

LA PUERTA

Abrir la puerta hará que el lavavajillas se incline hacia adelante cuando no esté completamente instalado. Al abrir la puerta antes de que el lavavajillas esté totalmente instalado, sujete la parte superior del lavavajillas firmemente con una mano y sostenga la puerta con la otra mano. Se deben usar guantes.

- Para comprobar el equilibrio de la puerta, sujete firmemente la parte superior del lavavajillas.
- Compruebe el equilibrio de la puerta abriéndola y cerrándola.
- Si la puerta se **cae** al soltarla, aumente la tensión del resorte. Si la puerta se **eleva** al soltarla, disminuya la tensión del resorte.

Solo modelos de 18"- No es posible realizar ajustes en los modelos de puertas que no son personalizados.

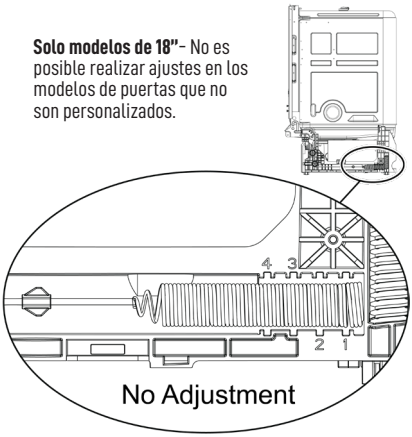

Solo modelos de 24"

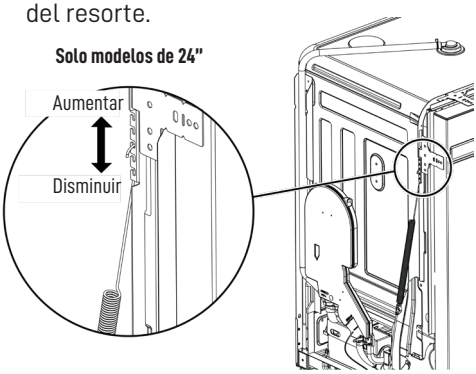

PASO 2 - AJUSTAR LAS PATAS NIVELADORAS

- Mueva el lavavajillas cerca del lugar de instalación y acuéstelo sobre su parte posterior. **NOTA:** No coloque el lavavajillas sobre su costado.
- Mida la altura de la instalación y la altura del lavavajillas. Extienda las patas niveladoras desde la base del lavavajillas, 1/2" menos que la altura de la instalación.

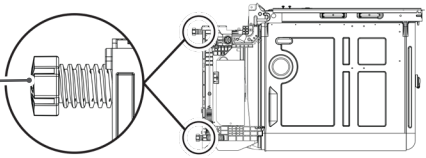

PASO 3 - RETIRAR EL ZÓCALO

Retire los 4 tornillos del zócalo, el zócalo de 2 piezas y el panel de aislamiento. Guárdelos para usarlos en el Paso 19.

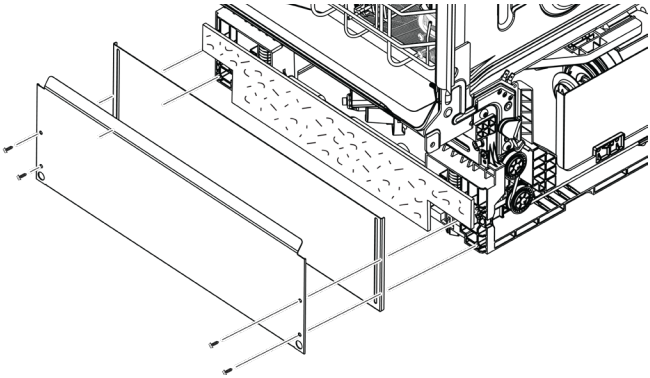

PASO 4 - INSTALAR EL CABLE DE ALIMENTACIÓN

Omita este paso si el lavavajillas se conectará permanentemente al sistema eléctrico de la casa o si tiene un cable de alimentación instalado de fábrica.

- El cable de alimentación y las conexiones deben cumplir con el Código Eléctrico Nacional, Sección 422, y/o con los códigos y ordenanzas locales. La longitud máxima del cable de alimentación es de 6 pies. Utilice un kit de cable de alimentación para lavavajillas aprobado que cumpla con estos requisitos.
- Retire el soporte de la tapa de la caja de conexiones.
- Instale el protector de tensión en el soporte de la caja de conexiones.
- Inserte el cable de alimentación a través del protector de tensión y apriételo.
- Asegúrese de que los cables negro, blanco y verde del lavavajillas pasen a través del orificio en el soporte de la caja de conexiones.

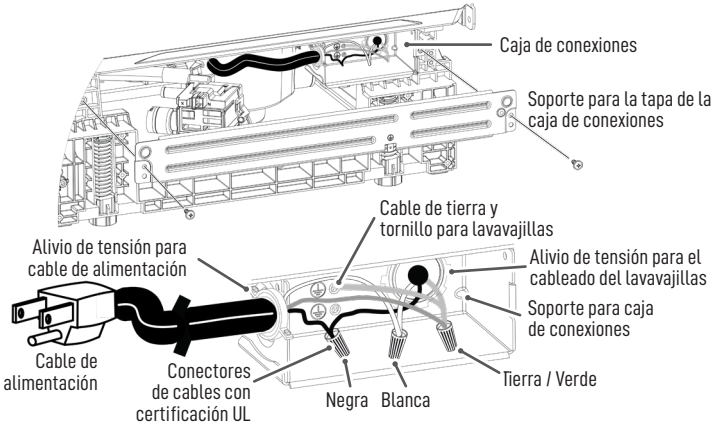

- Conecte el cable blanco (o estriado) de alimentación al cable blanco del lavavajillas, el negro (o liso) al cable negro del lavavajillas y el de tierra al cable verde del lavavajillas. Utilice conectores de cables (wirenuts) con certificación UL del tamaño adecuado.
- Vuelva a colocar el soporte de la tapa de la caja de conexiones utilizando los tornillos. Asegúrese de que los cables no queden pellizcados bajo la tapa.

PASO 5 - INSTALAR EL CODO DE 90°

- Asegúrese de que la junta de goma esté ubicada entre la válvula y el codo.
- Enrosque el codo de 90° en la válvula de agua.
- No apriete demasiado el codo. El soporte de la válvula de agua podría doblarse o la conexión de la válvula de agua podría romperse.
- Posicione el extremo del codo de modo que quede orientado hacia la parte trasera del lavavajillas.

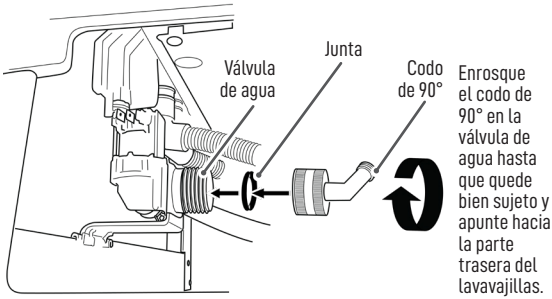

PASO 6 - COLOCAR LA LÍNEA DE AGUA Y EL CABLEADO DE LA CASA

- Coloque la línea de suministro de agua y el cableado de la casa en el piso de la abertura para evitar interferencias con la base del lavavajillas y los componentes debajo del lavavajillas.

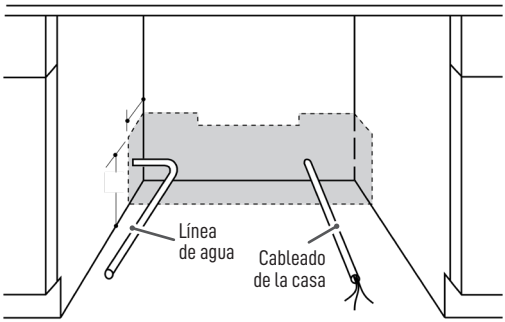

PASO 7- INSTALAR LA MANGUERA DE DRENAJE A TRAVÉS DEL GABINETE

- Ponga el lavavajillas en posición vertical y colóquelo frente a la abertura del gabinete. Inserte la manguera de drenaje en el orificio lateral del gabinete.

  Si se utiliza un cable de alimentación, guíe el extremo a través de una abertura independiente del gabinete.

Consejo: Evite cargos innecesarios por visitas de servicio técnico debido a problemas de llenado, drenaje o ruidos.

Coloque las líneas de servicios públicos de modo que no interfieran con nada debajo o detrás del lavavajillas.

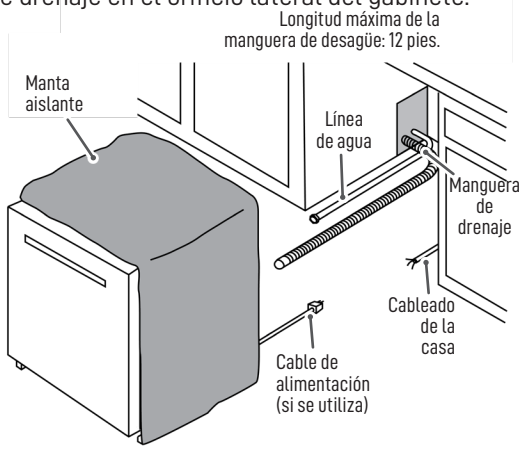

PASO 8 - CONECTAR LA LÍNEA DE DRENAJE

El extremo moldeado de la manguera de drenaje se ajustará a puertos de entrada de 5/8" hasta 1" de diámetro en la brecha de aire, la T de drenaje o el triturador.

- Determine el tamaño del puerto de entrada.
- Corte el conector de la manguera de drenaje por la línea marcada, si es necesario, para que se ajuste al puerto de entrada.
- Use la extensión de la manguera de drenaje proporcionada y conéctela directamente al bucle de drenaje que ya está unido a la unidad. Asegure la conexión, con una abrazadera de manguera, a la manguera de drenaje de la bolsa del usuario proporcionada.

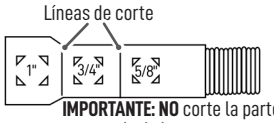

IMPORTANTE: NO corte la parte corrugada de la manguera

- LA ALTURA DE LA CONEXIÓN DE DRENAJE NO DEBE EXCEDER LAS 72" POR ENCIMA DE LA PARTE INFERIOR DEL LAVAVAJILLAS.
- LA LONGITUD TOTAL DE LA MANGUERA DE DRENAJE NO DEBE EXCEDER LOS 12 PIES PARA UN FUNCIONAMIENTO CORRECTO DEL DRENAJE.
- Conecte la línea de drenaje a la brecha de aire, la T de drenaje o el triturador utilizando el método determinado previamente. Asegure la manguera con una abrazadera de tipo tornillo.

Método 1 – Brecha de aire con T de drenaje o triturador

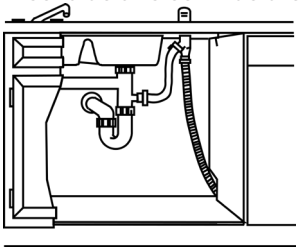

Instalación de una conexión en T de desagüe

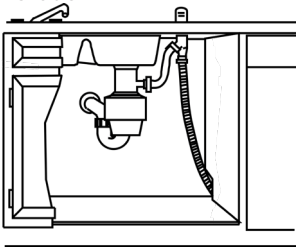

Instalación del triturador de basura

Método 2 – "Bucle de drenaje alto" con T de drenaje o triturador

Sujete la manguera de drenaje a la parte inferior de la encimera con un colgador.

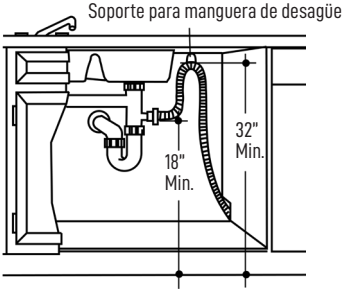

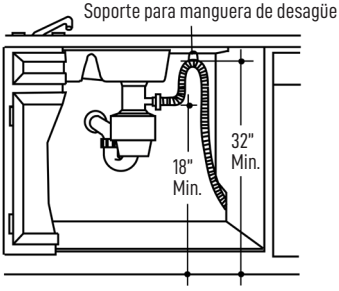

IMPORTANTE – Debe utilizarse cualquiera de los métodos anteriores o el lavavajillas no funcionará correctamente.

IMPORTANTE – Al conectar la línea de drenaje al triturador, asegúrese de que se haya retirado el tapón de drenaje. EL LAVAVAJILLAS NO DRENARÁ SI EL TAPÓN SE DEJA EN SU LUGAR.

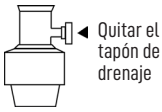

Consejo: Evite cargos innecesarios por llamadas de servicio debido a una queja de falta de drenaje.

Asegúrese de que el exceso de manguera de drenaje se haya jalado a través de la abertura del gabinete. Esto evitará que el exceso de manguera en la cavidad del lavavajillas se doble o sea aplastado por el mismo.

PASO 9 - INSTALAR LOS SOPORTES DE MONTAJE

Necesitará los soportes de montaje y 4 de los tornillos Phillips que se reservaron en la sección de PREPARACIÓN.

Debe instalar los soportes de montaje en la parte superior O en los laterales del marco de la tina del lavavajillas antes de deslizar el lavavajillas en su lugar bajo la encimera. Los soportes de montaje tienen varias posiciones de fijación disponibles para adaptarse a las diferentes construcciones de los gabinetes.

OPCIÓN DE MONTAJE SUPERIOR
Instale los soportes de montaje en la parte superior si la parte inferior de la encimera es de madera o de un material similar a la madera que acepte tornillos:

IMPORTANTE - Después de instalar los soportes y antes de cerrar la puerta del lavavajillas, ajuste los soportes doblándolos hacia arriba según sea necesario, de modo que no entren en contacto con la parte superior de la puerta del lavavajillas y causen daños.

- Si va a instalar el lavavajillas bajo una encimera con un saliente corto, los soportes de la encimera pueden sobresalir del borde de la misma. Si este es el caso, elimine el exceso de longitud doblando repetidamente los soportes en la muesca frontal solamente hasta que se rompan.

Montaje superior solo para modelos de 18"

- Retire los 2 tapones de la parte superior frontal interior del lavavajillas. Coloque los soportes en la parte superior de cada lado y asegúrelos, desde el interior, con los tornillos Phillips. Vuelva a colocar los tapones.

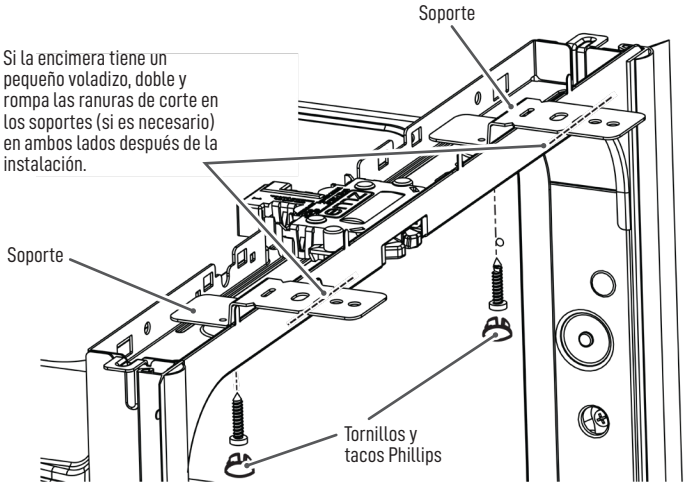

MONTAJE SUPERIOR SOLO PARA MODELOS DE 24”

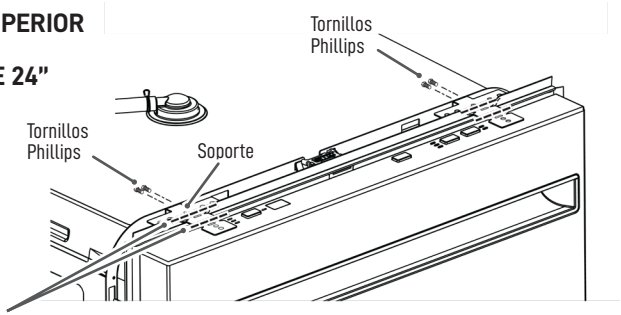

Si la encimera tiene un pequeño voladizo, doble y rompa los soportes en las ranuras recortadas (si es necesario) en ambos lados después de la instalación.

OPCIÓN DE MONTAJE LATERAL

Instale los soportes de montaje en los laterales si la encimera es de granito o un material similar que no acepte tornillos para madera:

- Rompa la parte frontal de la lengüeta con unas pinzas en el lugar mostrado, antes de fijarla al lavavajillas.
- Coloque el soporte del lado izquierdo como se muestra. Repita con el soporte derecho.

MONTAJE LATERAL SOLO PARA MODELOS DE 18”

- Retire los 2 tapones de los laterales interiores del lavavajillas. Coloque los soportes en cada lado y asegúrelos, desde el interior, con los tornillos Phillips. Vuelva a colocar los tapones.

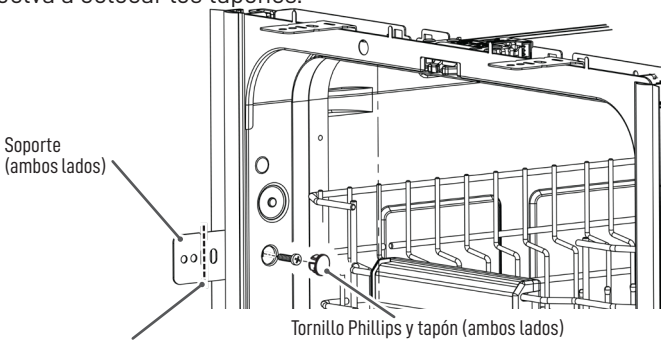

Doble y rompa los soportes en las ranuras recortadas (si es necesario) en ambos lados antes de la instalación.

MONTAJE LATERAL SOLO PARA MODELOS DE 24”

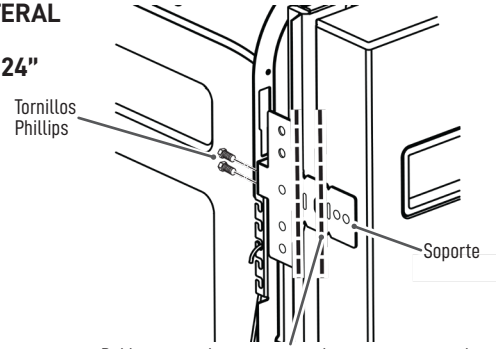

Doble y rompe los soportes en las ranuras recortadas (si es necesario) en ambos lados antes de la instalación.

PASO 10 - DESLICE EL LAVAVAJILLAS PARCIALMENTE DENTRO DEL GABINETE

IMPORTANTE – No presione el panel frontal con las rodillas. Se producirán daños.

- Sujete los costados del panel frontal y deslice el lavavajillas hacia la abertura unos pocos centímetros a la vez.

No presione el panel de la puerta delantera con la rodilla. Podría dañarse.

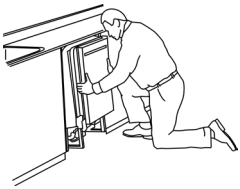

- A medida que avance, jale la manguera de drenaje a través de la abertura debajo del fregadero. Deje de empujar cuando el lavavajillas sobresalga unas 6 pulgadas hacia adelante de los gabinetes adyacentes.
- Asegúrese de que la manguera de drenaje no esté doblada debajo o detrás del lavavajillas.
- Asegúrese de que el cableado de la casa, la línea de drenaje y la línea de agua no interfieran con los componentes debajo del lavavajillas.

PASO 11 - COLOCAR EL LAVAVAJILLAS DEBAJO DE LA ENCIMERA

- Empuje el lavavajillas dentro del gabinete.
- Empuje los costados con las manos. No use la rodilla contra la puerta, ya que se producirán daños en la misma.

No presione el panel de la puerta delantera con la rodilla. Podría dañarse.

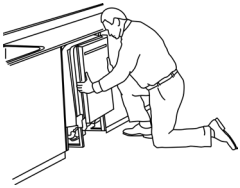

- Verifique que la manta aislante de la tina no se amontone ni interfiera con los resortes mientras la desliza dentro del gabinete.
- Centre el lavavajillas en la abertura.
- La parte frontal del panel de la puerta debe estar al ras con la cara del gabinete.
- Abra y cierre la puerta con cuidado para asegurarse de que el panel de la puerta no se enganche ni roce con el marco del gabinete.
- Si la puerta se engancha o roza con el marco, vuelva a colocar y/o nivele la unidad (consulte el Paso 14) hasta que la puerta se mueva libremente y no haga contacto con el marco del gabinete.

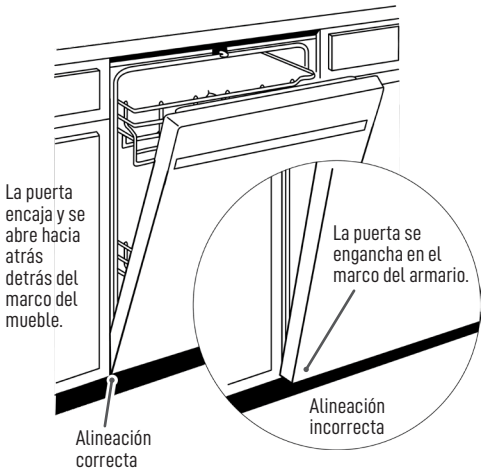

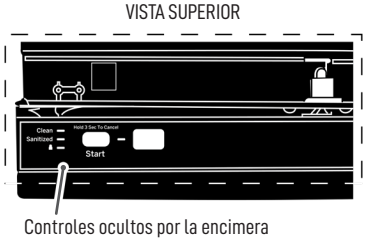

Los controles en estos modelos están diseñados para quedar ocultos por la encimera. Alinee el lavavajillas como se muestra en la figura.

Deje un espacio mínimo de 1/2 pulgada entre la parte inferior de la encimera y la parte superior de la puerta del lavavajillas, como se muestra en la figura.

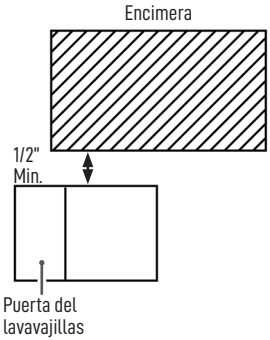

NOTA: Si la manguera de drenaje queda atrapada detrás de la unidad, esto puede evitar que los controles queden ocultos por la encimera.

Consejo: Las patas niveladoras se pueden utilizar para aumentar o disminuir el espacio entre los controles y la encimera, lo que afecta la visibilidad de los controles.

IMPORTANTE – Deje un espacio mínimo de 1/2 pulgada entre los controles y la parte inferior de la encimera para evitar la condensación y daños al panel de control causados por las cabezas de los tornillos.

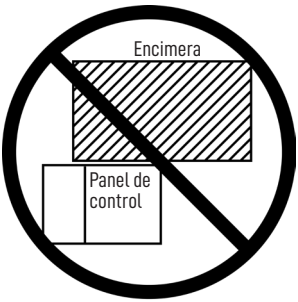

NOTA: Si este lavavajillas reemplaza a un lavavajillas existente, es posible que los orificios para los tornillos del soporte de la encimera anterior no estén en la posición correcta para un modelo con control superior. Es posible que se requieran nuevos orificios.

PASO 12 - CONECTAR EL SUMINISTRO DE AGUA

Conecte la línea de suministro de agua al codo de 90°.

Si utiliza una conexión de manguera trenzada flexible:

- Sujete la tuerca al codo de 90° con una llave ajustable.

Si utiliza una conexión de tubería de cobre:

- Deslice la tuerca de compresión y luego la férula sobre el extremo de la línea de agua.
- Inserte la línea de agua en el codo de 90°.
- Deslice la férula contra el codo y asegúrela con la tuerca de compresión.

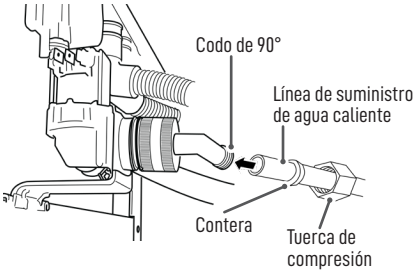

PASO 13 - CONECTAR EL SUMINISTRO DE ENERGÍA

Si ya hay instalado un cable de alimentación con enchufe, continúe con el Paso 14.

⚠ADVERTENCIA

Si el cableado de la vivienda no es de dos hilos con toma de tierra, el instalador deberá proporcionarla. Si el cableado es de aluminio, asegúrese de usar compuesto antioxidante con certificación UL y conectores de aluminio a cobre.

- Retire el soporte de la tapa de la caja de conexiones.
- Asegure el cableado de la casa al costado de la caja de conexiones con un protector de tensión.
- Localice los 3 cables del lavavajillas (blanco, negro y verde) con los extremos pelados saliendo del puente de CA.
- Use conectores para cables aprobados por UL del tamaño adecuado para conectar la tierra entrante al verde, blanco a blanco y negro a negro.
- Vuelva a colocar el soporte de la tapa de la caja de conexiones usando los tornillos. Verifique para asegurarse de que los cables no queden pellizcados debajo de la tapa.
- Use únicamente un kit de cable de alimentación para lavavajillas aprobado y de la longitud adecuada. No utilice un cable de extensión ni un enchufe adaptador con este aparato.

NOTA: No retire el soporte de la caja de conexiones.

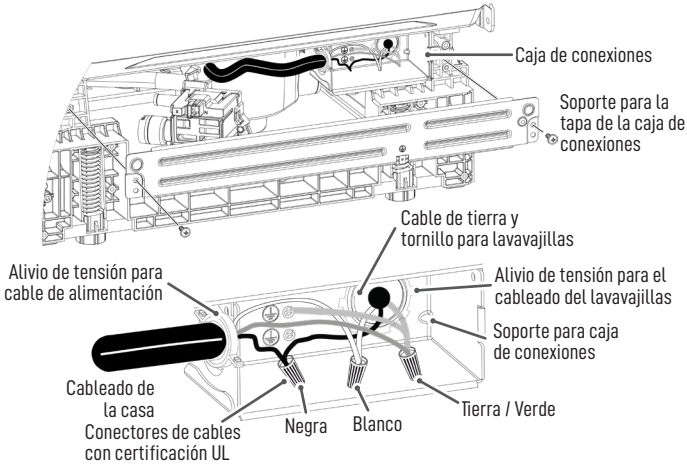

Nota: Todos los tornillos de tierra, soportes y cables deben permanecer intactos.

PASO 14 - NIVELAR EL LAVAVAJILLAS

IMPORTANTE – El lavavajillas debe estar nivelado para el funcionamiento adecuado de las rejillas, el rendimiento del lavado y el funcionamiento de la puerta. El lavavajillas debe nivelarse de izquierda a derecha y de adelante hacia atrás.

- Asegúrese de mantener un espacio mínimo de 1/2" debajo del mostrador.
- Retire la rejilla inferior y coloque un nivel sobre la puerta y el riel de la rejilla inferior como se muestra en la figura.

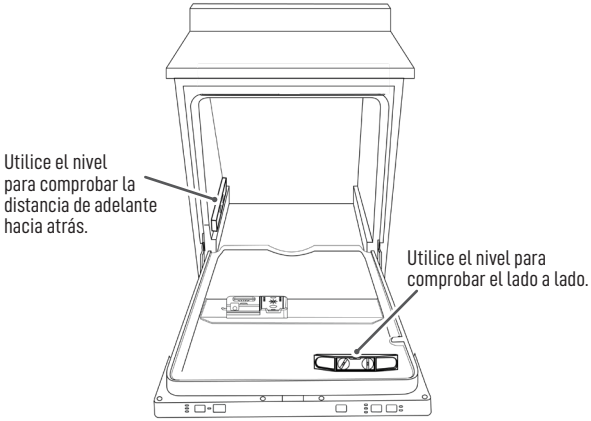

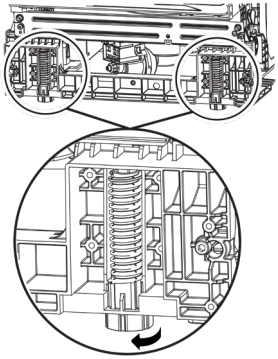

Si el lavavajillas no está nivelado, ajuste las cuatro patas niveladoras individualmente.

Consejo: Evite cargos de servicio innecesarios. Verifique que el lavavajillas esté nivelado.

Saque las rejillas para platos hasta la mitad. Deben quedarse en su lugar. Abra y cierre la puerta. La puerta debe encajar en la abertura de la tina sin golpear el costado de la tina. Si las rejillas ruedan por sí solas, o la puerta golpea el costado de la tina, vuelva a nivelar el lavavajillas.

IMPORTANTE – Después de nivelar, verifique que el lavavajillas todavía esté en la posición correcta que se muestra en el Paso 11.

PASO 15 - ASEGURAR EL LAVAVAJILLAS AL MOSTRADOR O AL GABINETE

En este paso necesitará los 2 tornillos de cabeza Phillips restantes de los tornillos apartados en la sección de **PREPARACIÓN**.

El lavavajillas debe asegurarse al mostrador o a los costados del gabinete.

Cuando la parte inferior del mostrador sea de madera, utilice el **Método 1** (**Montaje en el mostrador**).

Utilice el **Método 2** (**Montaje lateral**) cuando la parte inferior del mostrador esté hecha de un material, como granito, que no acepte tornillos para madera.

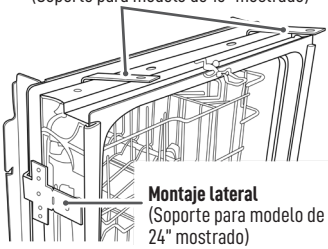

IMPORTANTE – Evite daños en el panel de la puerta y el panel de control. El lavavajillas debe colocarse de modo que el panel frontal y el panel de control no entren en contacto con los gabinetes o el mostrador adyacentes. Los tornillos de montaje deben nivelarse y quedar al ras. Las cabezas de los tornillos que sobresalgan podrían rayar el panel de la puerta o el panel de control e interferir con el funcionamiento de la puerta.

PASO 15 - ASEGURAR EL LAVAVAJILLAS AL MOSTRADOR O AL GABINETE (CONT.)

MÉTODO 1

Asegure el lavavajillas a la parte inferior del mostrador de madera.

- Sujete el lavavajillas a la parte inferior del mostrador con los 2 tornillos de cabeza Phillips. Consulte la figura. Asegúrese de que los tornillos se introduzcan rectos y queden al ras para evitar daños en el panel.

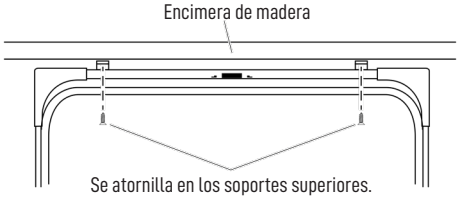

MÉTODO 2

Asegure el lavavajillas a los costados del gabinete.

- Retire los botones de tapón de la tina. No los deseche.

- Sujete el lavavajillas a los gabinetes adyacentes con los 2 tornillos de cabeza Phillips provistos. Consulte la figura. Asegúrese de que los tornillos se introduzcan rectos y queden al ras para evitar daños en el panel. No atornille en el marco frontal del gabinete.

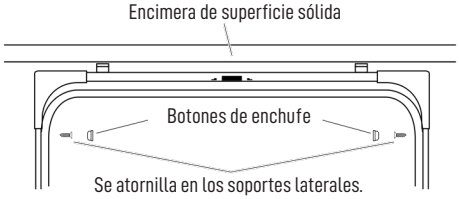

- Vuelva a instalar los botones de tapón.
- Vuelva a verificar que el lavavajillas esté a escuadra y nivelado tanto en la parte superior como en la inferior de la abertura del gabinete, sin torceduras ni deformaciones de la tina o la puerta después del montaje en los gabinetes/mostrador. Ajuste si es necesario.
- Confirme que todas las patas niveladoras estén en contacto con el piso para evitar que el lavavajillas se balancee y asegurar el funcionamiento adecuado de la puerta y el pestillo.

AMBOS MÉTODOS

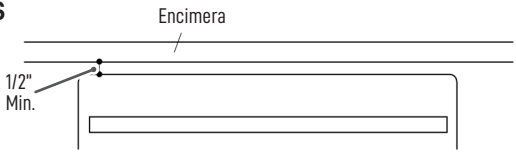

Cuando haya terminado este paso, cierre la puerta del lavavajillas y verifique que el espacio entre la encimera y la parte superior de la puerta del lavavajillas sea de al menos 1/2 pulgada.

PASO 16 - LISTA DE VERIFICACIÓN PREVIA A LA PRUEBA

Revise esta lista después de instalar su lavavajillas para evitar cargos por una llamada de servicio que no esté cubierta por su Garantía.

Verifique que la alimentación eléctrica esté APAGADA.

- ☐ Abra la puerta y retire todo el embalaje de espuma y papel.
- ☐ Localice el Manual del Propietario.
- ☐ Lea el Manual del Propietario para obtener instrucciones de funcionamiento.
- ☐ Verifique la apertura y el cierre de la puerta. Si la puerta no se abre y se cierra libremente, verifique los ajustes adecuados de los resortes. Si la puerta se cae o se cierra al soltarla, ajuste la tensión del resorte. Vea el Paso 1.
- ☐ Verifique que el cableado esté asegurado debajo del lavavajillas, que no esté pellizcado ni en contacto con los resortes de la puerta u otros componentes. Vea el Paso 13.
- ☐ Verifique la alineación de la puerta con la tina. Si la puerta golpea la tina, nivele el lavavajillas. Vea el Paso 14.
- ☐ Verifique la alineación de la puerta con el gabinete. Si la puerta golpea el gabinete, reposicione el lavavajillas. Vea el Paso 11.
- ☐ Verifique que el resorte de la puerta no entre en contacto con la línea de agua, la manguera de llenado, el cableado u otros componentes. Vea los Pasos 10 y 11.
- ☐ Verifique que el suministro de agua y las líneas de drenaje no estén dobladas ni en contacto con otros componentes. El contacto con el motor o el marco del lavavajillas podría causar ruido. Vea los Pasos 10 y 11.
- ☐ Abra la llave del agua caliente del fregadero y verifique la temperatura del agua. La temperatura del agua de entrada debe estar entre 120 °F y 140 °F (49 °C y 60 °C). Se requiere una temperatura mínima de 120 °F para un mejor rendimiento del lavado. Consulte “PREPARAR LA LÍNEA DE AGUA CALIENTE”.
- ☐ Añada 2 cuartos de galón de agua al fondo del lavavajillas para lubricar el sello de la bomba.
- ☐ Abra el suministro de agua. Verifique si hay fugas. Apriete las conexiones si es necesario.
- ☐ Retire la película protectora, si la hay, del panel de control y de la puerta.
- ☐ Evite cargos por llamadas de servicio asegurándose de que haya una brecha de aire o que la manguera de drenaje esté dirigida a través de la altura mínima requerida de 32". Vea el Paso 8.

PASO 17 - VERIFIQUE LO SIGUIENTE

- El lavavajillas está a escuadra y nivelado tanto en la parte superior como en la inferior de la abertura del gabinete, sin torceduras ni deformaciones de la tina o la puerta.
- Las 4 patas del lavavajillas están firmemente en contacto con el piso.
- La manguera de drenaje no está pellizcada entre el lavavajillas y los gabinetes o paredes adyacentes.

PASO 18 - PRUEBA DE FUNCIONAMIENTO CON AGUA

- Conecte la fuente de alimentación o enchufe el cable de alimentación en el tomacorriente, si está equipado.
- Seleccione un ciclo para ejecutar y presione el botón **Start (Inicio)**.
- Cierre la puerta del lavavajillas. El lavavajillas debería comenzar.
- Verifique que entre agua en el lavavajillas. Si el agua no entra, asegúrese de que el suministro de agua y la alimentación eléctrica estén encendidos.
- Verifique si hay fugas debajo del lavavajillas. Si encuentra una fuga, apague la alimentación en el interruptor automático y luego apriete las conexiones de agua. Restablezca la alimentación después de corregir la fuga.
  NOTA: Es posible que salpique una pequeña cantidad de agua fuera del embudo de llenado, en el lado derecho de la tina, durante el primer uso después de la instalación. Es más probable que ocurran salpicaduras si hay aire en la línea de suministro de agua debido a una construcción nueva o si la válvula ha estado cerrada por mucho tiempo.
- Verifique si hay fugas alrededor de la puerta. Una fuga alrededor de la puerta podría ser causada por el roce de la puerta o el golpe contra los gabinetes adyacentes. Reposicione el lavavajillas si es necesario. Vea el Paso 11.
- Abra la puerta del lavavajillas. Mantenga presionado el botón **Start (Inicio)** hasta que la luz junto al botón se apague para cancelar el ciclo. Cierre la puerta del lavavajillas. La unidad comenzará a drenar. Revise las líneas de drenaje. Si encuentra fugas, apague la alimentación en el interruptor automático y corrija la plomería según sea necesario. Restablezca la alimentación después de realizar las correcciones. Vea los Pasos 7 y 8.
- Abra la puerta del lavavajillas y asegúrese de que toda el agua se haya drenado. De lo contrario, verifique que se haya retirado el tapón del triturador y/o que la brecha de aire no esté obstruida. También revise la manguera de drenaje para asegurarse de que no esté doblada debajo o detrás del lavavajillas. Vea el Paso 8.
- Presione el botón **Start (Inicio)** una vez más y ejecute otro ciclo de lavado. Verifique si hay fugas y corrija si es necesario.
- Repita estos pasos según sea necesario.

PASO 19 - VOLVER A COLOCAR LA PLACA DE ZÓCALO

- Coloque el panel de aislamiento y la pieza interna de la placa de zócalo (con ranuras) contra la base del lavavajillas. Las ranuras de la placa de zócalo interna deben alinearse con el zócalo.
  Consejo: Reduzca el sonido debajo del lavavajillas. Asegúrese de que la placa de zócalo esté contra el piso.
- Coloque la placa de zócalo más grande sobre las piezas internas e instale los 4 tornillos de la placa de zócalo.
- Utilice ambas piezas de la placa de zócalo y el panel de aislamiento para todas las alturas de instalación.

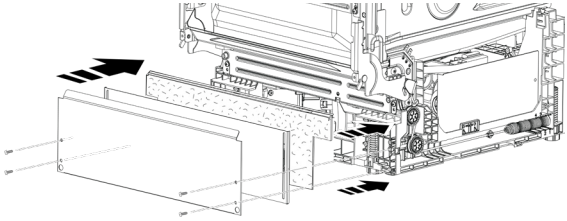

NOTES / NOTES / NOTAS

072026JC

© 2026 The Legacy Companies, LLC www.avantiproducts.com Printed in China/ Imprimé en Chine / Impreso en China