CRD2NE

CONTINENTAL

Specifications

Model No.	BTU	Width	Height	Depth	Viewing Area
CRD2NE	21,000	27 7/16” (697 mm)	17 3/4” (451 mm)	15 7/16” (392 mm)	10 1/2” x 22 9/16” (266 mm x 573 mm)

Dimensions

Top View

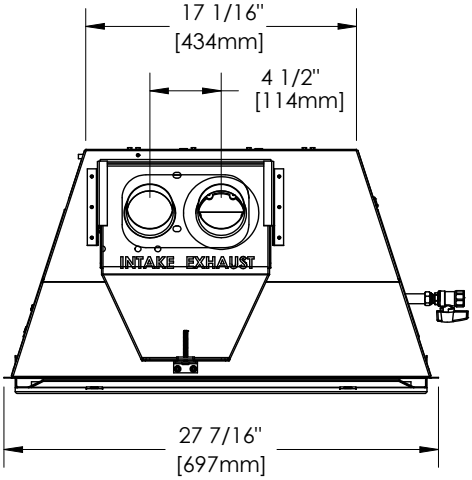

Back View

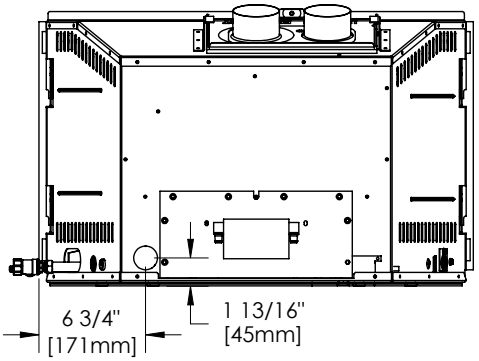

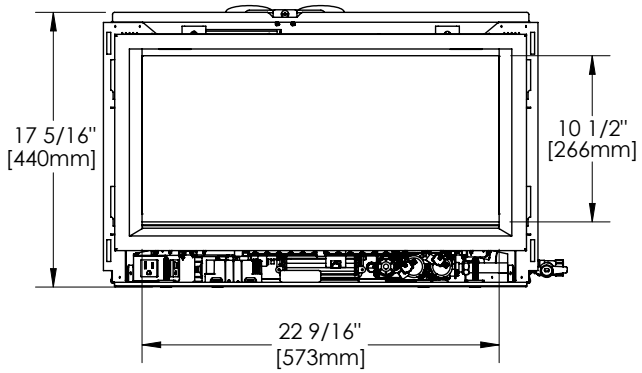

Front View

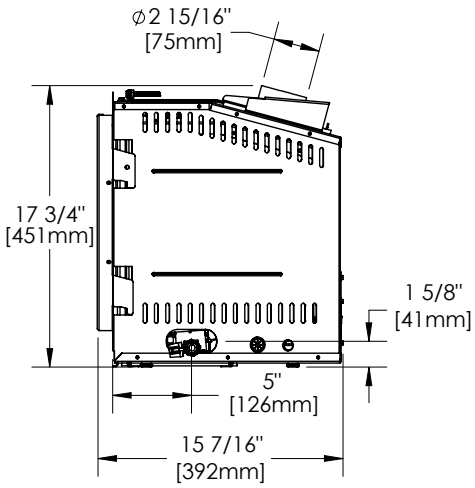

Side View

Product information provided is not complete and is subject to change without notice. Please consult the installation manual for the most up to date installation information.

Minimum Clearance to Combustibles

This appliance must be recessed into a vented non-combustible wood-burning appliance (prefabricated or masonry) only. The minimum appliance opening size in which the appliance is to be installed is:

Width - 27” (686 mm)

Height - 18” (457 mm)

Depth - 15” (381 mm)

The minimum allowable chimney flue size is 6” (152 mm) round.

The minimum distance from the bottom of a combustible mantel projecting 2” (51 mm) maximum from the wall to the top of the appliance is 22” (559 mm) (see “minimum mantel clearances” section).

Note:

- A non-combustible hearth must protrude a minimum of 12” (305mm) from the appliance.
- A combustible hearth may be used if the appliance is raised 4” (102mm) above the hearth or if a Wolf Steel riser box is installed.

Minimum Mantel Clearances

Combustible mantel clearance can vary according to the mantel depth. Use the graph to help evaluate the clearance needed. Clearance to combustibles protruding on either side of the appliance must be at least 1” from the edge of the backer plate.

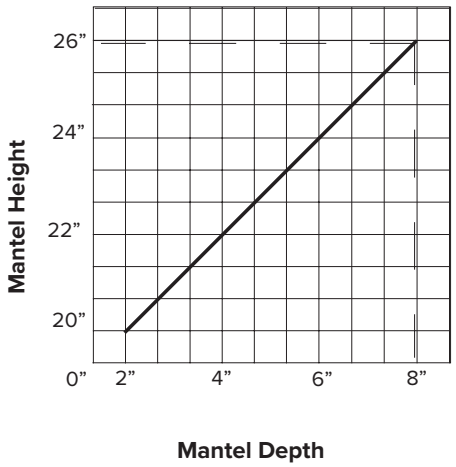

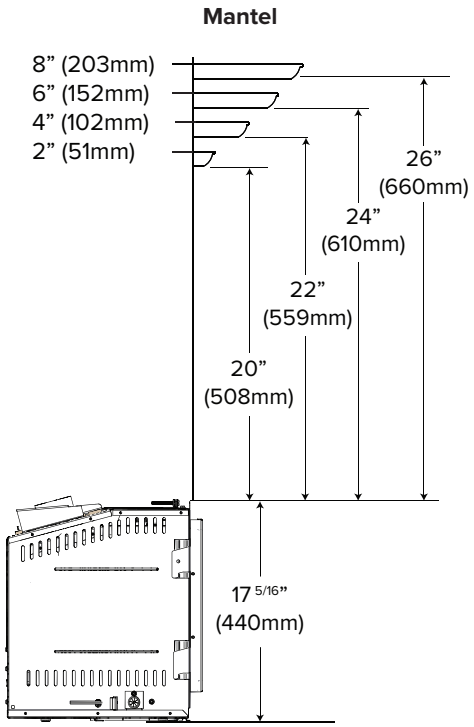

Backerplate Options

BKDP2RD

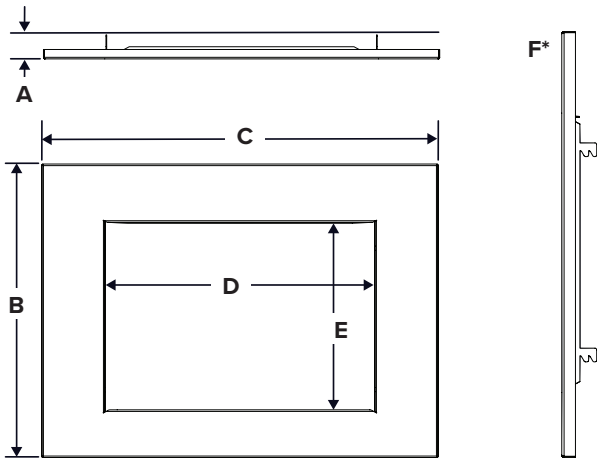

A	B	C	D	E
2 9/16” (65 mm)	28 3/8” (721 mm)	40” (1016 mm)	26 3/4” (679 mm)	16 13/16” (427 mm)

* Profile view.

BK4B2RD

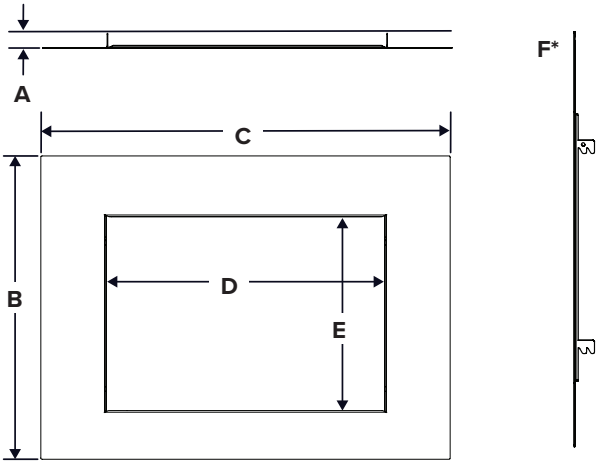

A	B	C	D	E
1 9/16” (39 mm)	28 3/8” (721 mm)	40” (1016 mm)	26 3/4” (679 mm)	16 7/8” (429 mm)

* Profile view.

BK3B2RD

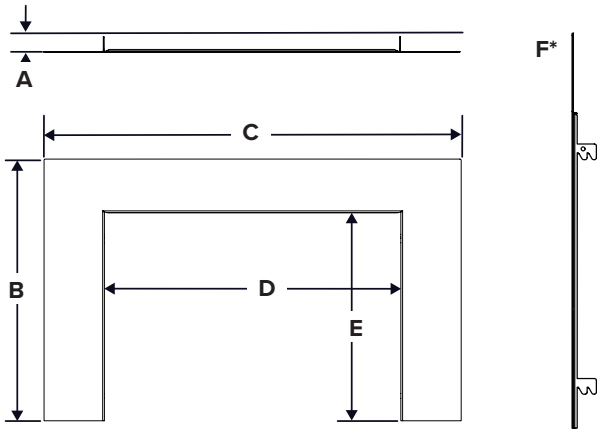

A	B	C	D	E
1 9/16” (39 mm)	22 1/4” (565 mm)	38 1/4” (972 mm)	26 3/4” (679 mm)	17 1/4” (438 mm)

* Profile view.

TBKOF2RD

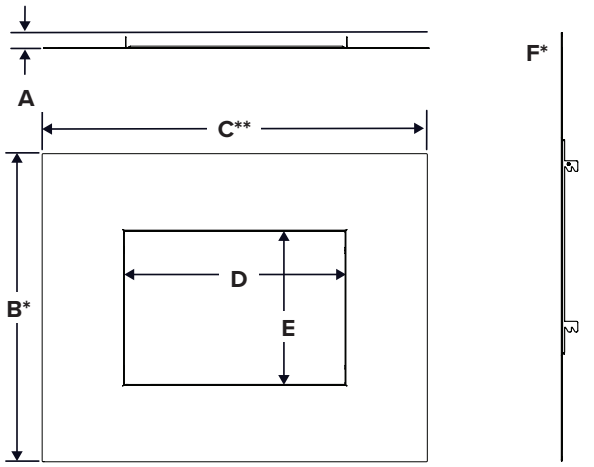

A	B	C	D	E
1 1/2” (39 mm)	40” (1016 mm)	50” (1270 mm)	26 3/4” (679 mm))	16 7/8” (429 mm)

* Profile view.

** Prior to install, shear the trim to correct size to fill in the space between the appliance and the finishing material. The sheared edges will need to be finished with Wolf Steel black paint. Paint available from your authorized Continental dealer.

Faceplate Options

SABKF2RD-1

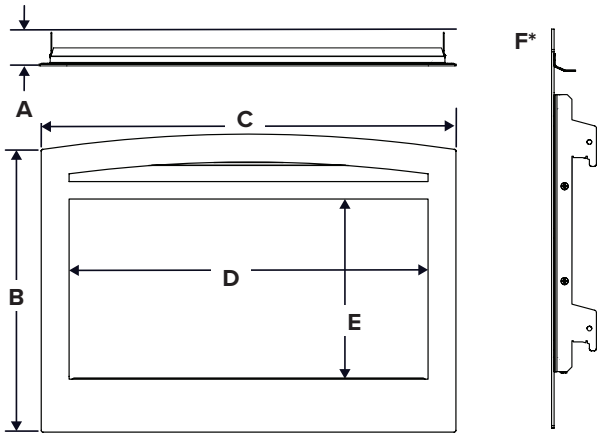

A	B	C	D	E
2 3/8” (61 mm)	18 5/8” (473 mm)	27 3/4” (705 mm)	23 3/4” (603 mm)	13” (328 mm)

* Profile view.

SBK4F2RD-1

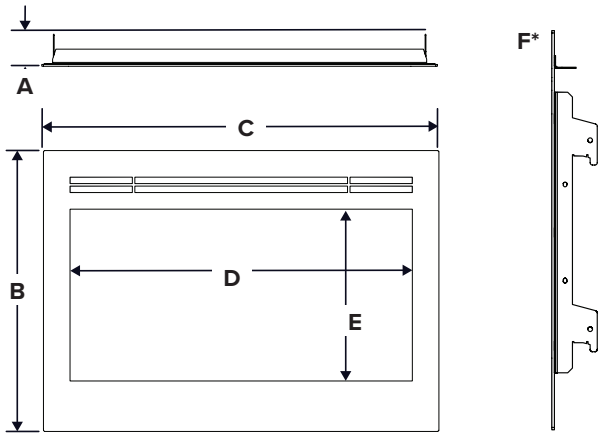

A	B	C	D	E
2 3/8” (61 mm)	20 7/8” (530 mm)	29 1/2” (749 mm)	23 3/4” (603 mm)	13” (328 mm)

* Profile view.

CRD3NE

CONTINENTAL

Spécifications

N° de modèle	BTU	Largeur	Hauteur réelle	Profondeur	Surface de visualisatio
CRD2NE	21 000	27 7/16” (697 mm)	17 3/4” (451 mm)	15 7/16” (392 mm)	10 1/2” x 22 9/16” (266 mm x 573 mm)

Dimensions

Vue de dessus

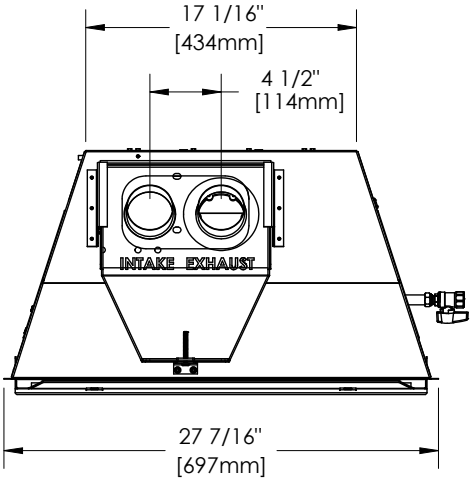

Vue arrière

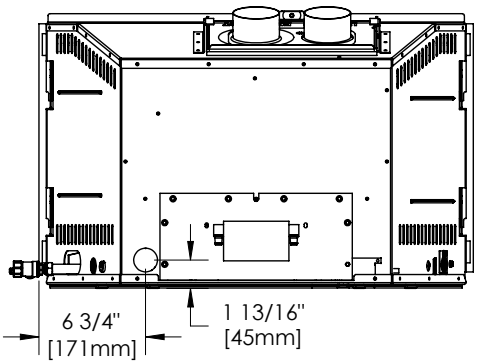

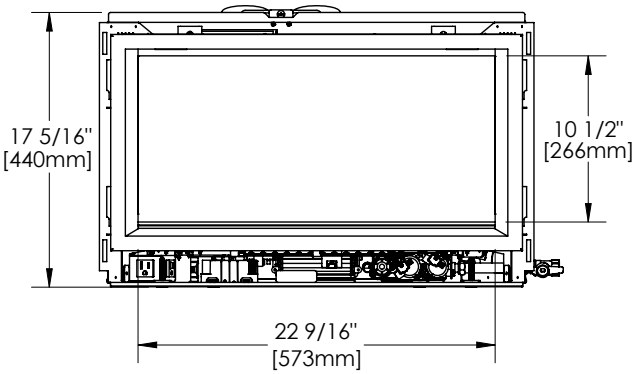

Vue de face

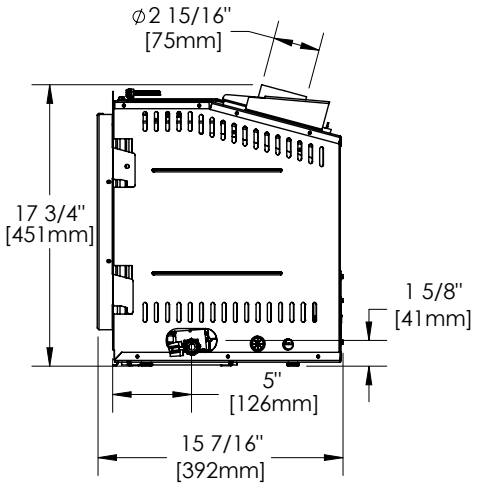

Vue de côté

Les informations sur le produit fournies ne sont pas complètes et peuvent être modifiées sans préavis. Veuillez consulter le manuel d’installation pour obtenir les informations d’installation les plus à jour.

Dégagement minimal par rapport aux matériaux combustibles

Cet appareil ne doit être encastré que dans un foyer à bois ventilé incombustible (préfabriqué ou en maçonnerie). L'appareil dans lequel l'encastré est installé doit avoir les dimensions minimales suivantes:

Largeur - 27" (686 mm)

Hauteur - 18" (457 mm)

Profondeur - 15" (381 mm)

Le diamètre minimal du conduit de la cheminée doit être de 6" (152mm) ron.

La distance minimale entre le dessous d'une tablette décorative combustible qui ressort un maximum de 2" (51 mm) et le haut de l'ouverture des persiennes est de 22" (305 mm) (voir la section « dégagements minimaux de la tablette »).

Note:

- Un foyer incombustible doit dépasser une minimum de 12" (559mm) de l'appareil.
- Un foyer combustible peut être utilisé si l'appareil est surélevé de 4 po (102 mm) au-dessus du foyer, ou si une boîte de rehaussement Wolf Steel est installée.

Dégagements minimaux du manteau de cheminée

Le dégagement au manteau combustible peut varier selon la profondeur du manteau. Utilisez le graphique pour évaluer le dégagement requis. Le dégagement aux matériaux combustibles faisant saillie de chaque côté de l'appareil doit être d'au moins 1 po à partir du bord de la plaque de support.

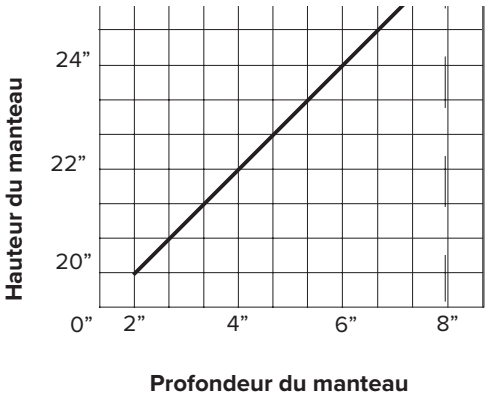

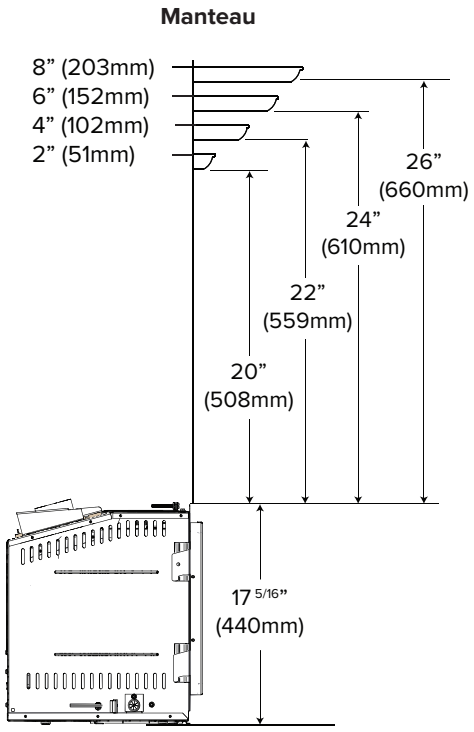

Options de plaques de support

BKDP2RD

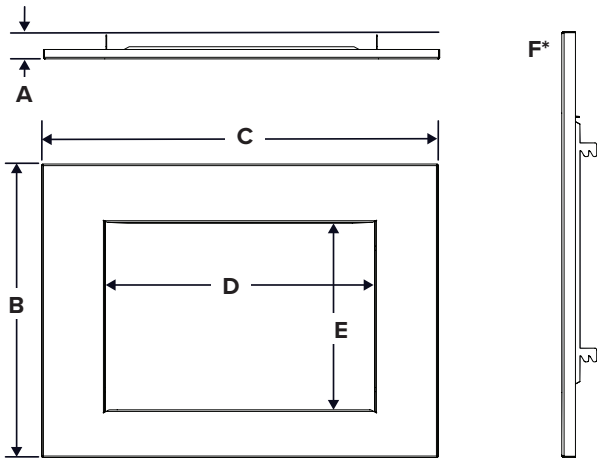

A	B	C	D	E
2 9/16” (65 mm)	28 3/8” (721 mm)	40” (1016 mm)	26 3/4” (679 mm)	16 13/16” (427 mm)

* Vue de profil.

BK4B2RD

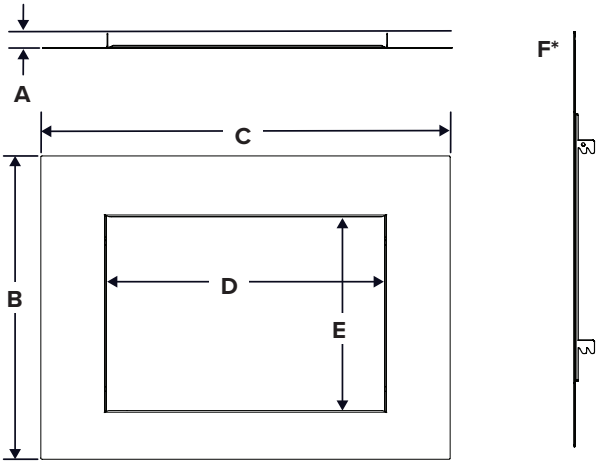

A	B	C	D	E
1 9/16” (39 mm)	28 3/8” (721 mm)	40” (1016 mm)	26 3/4” (679 mm)	16 7/8” (429 mm)

* Vue de profil.

BK3B2RD

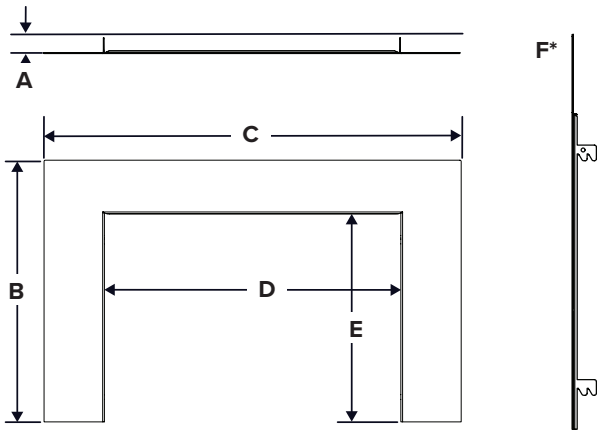

A	B	C	D	E
1 9/16” (39 mm)	22 1/4” (565 mm)	38 1/4” (972 mm)	26 3/4” (679 mm)	17 1/4” (438 mm)

* Vue de profil.

TBKOF2RD

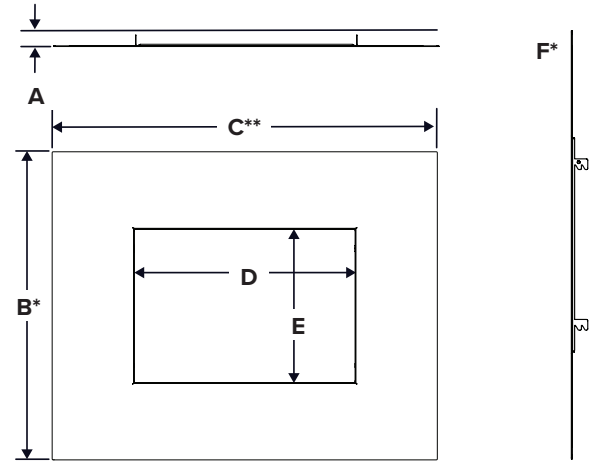

A	B	C	D	E
1 1/2” (39 mm)	40” (1016 mm)	50” (1270 mm)	26 3/4” (679 mm))	16 7/8” (429 mm)

* Vue de profil.

** Avant l’installation, cisailler la garniture à la bonne dimension pour combler l’espace entre l’appareil et le matériau de finition. Les bords cisaillés devront être finis avec de la peinture noire Wolf Steel. Peinture offerte chez votre détaillant autorisé Continental.

Options de plaques de façade

SABKF2RD-1

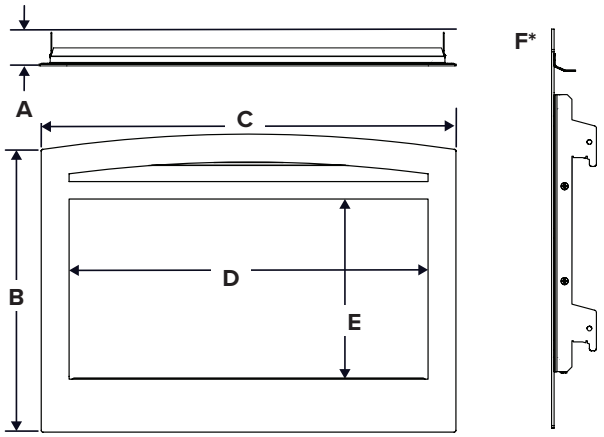

A	B	C	D	E
2 3/8” (61 mm)	18 5/8” (473 mm)	27 3/4” (705 mm)	23 3/4” (603 mm)	13” (328 mm)

* Vue de profil.

SBK4F2RD-1

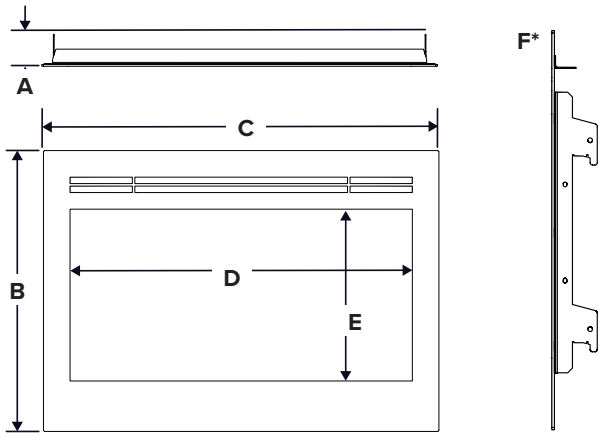

A	B	C	D	E
2 3/8” (61 mm)	20 7/8” (530 mm)	29 1/2” (749 mm)	23 3/4” (603 mm)	13” (328 mm)

* Vue de profil.