TAKE EACH DAY
ONE BITE AT A TIME.

AFFRONTEZ LES CHOSES
L'UNE APRÈS L'AUTRE.

UK P SP
☐☐☐
16792

ingenuity™

Proper Positioner™
7-in-1 High Chair
Parker™

0M-5Y AÑOS ANS

90-90-90 seating for proper feeding position

Asiento 90-90-90 para una correcta posición de alimentación

Assise 90-90-90 pour une position d'alimentation correcte

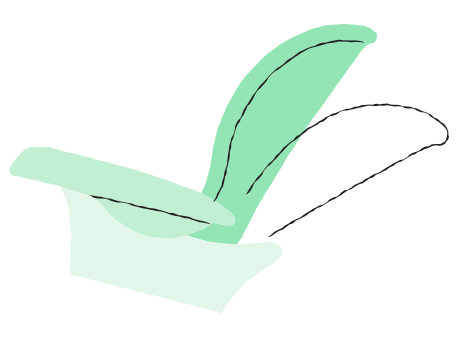

Reclining seat mimics mom's hold for bottle feeding

El asiento reclinable imita los brazos de mamá cuando le da el biberón

Siège inclinable reproduisant la position parentale pour donner le biberon

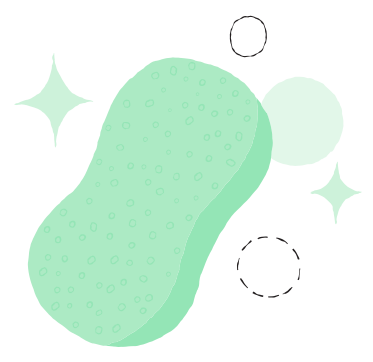

Removable, easy-to-clean materials

Materiales desmontables y fáciles de limpiar

Eléments amovibles, nettoyage facile

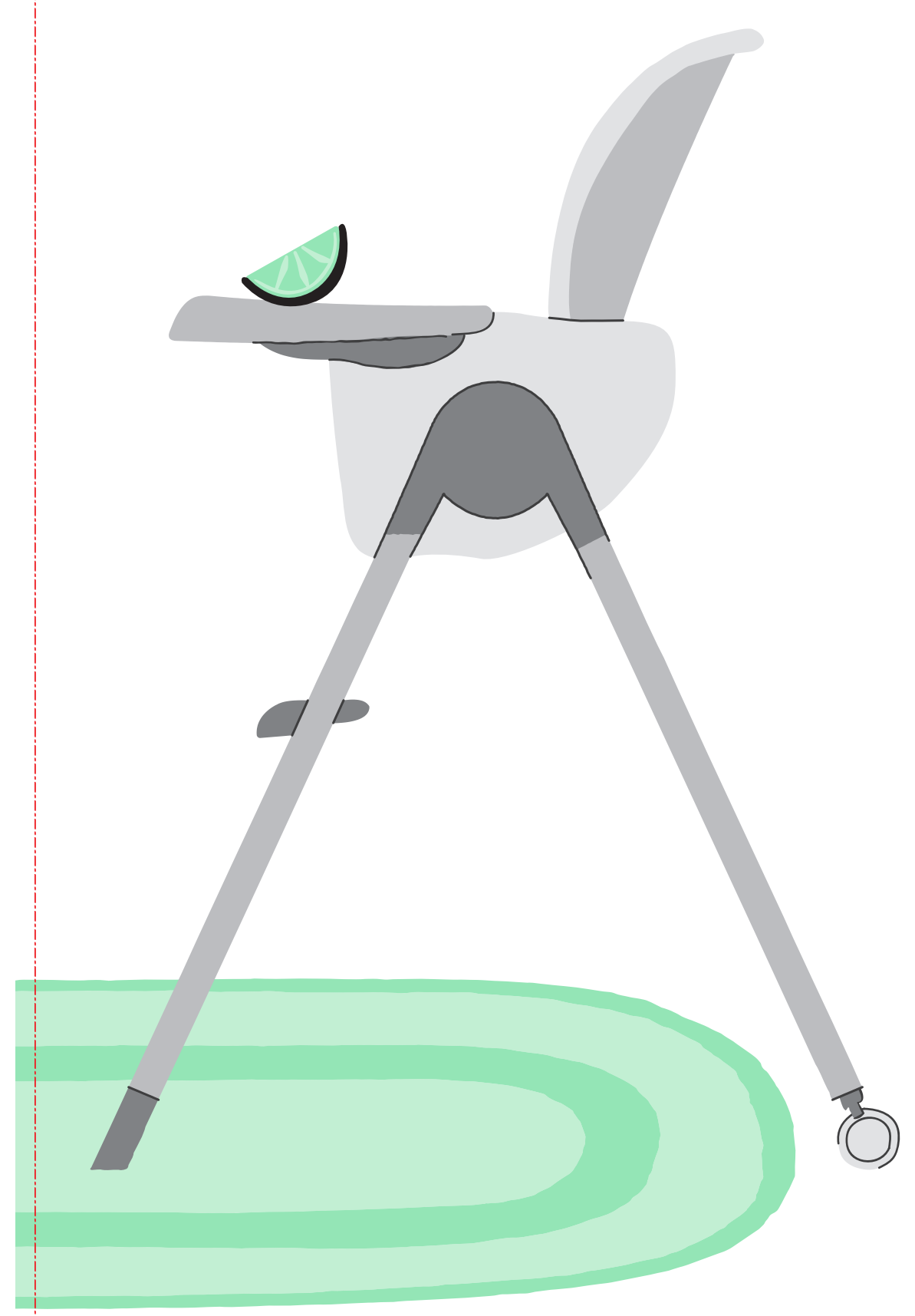

ingenuitybaby.com

16792

ingenuity™

Proper Positioner™
7-in-1 High Chair - Parker™

0M-5Y AÑOS ANS

EN 7-IN-1 HIGH CHAIR

- Better posture for better digestion at any age: Proper Positioner™ has 7 modes that grow from baby to toddler
- Removable rocking infant seat great for room-to-room portability
- Ergonomic seat and adjustable footrest help maintain postural stability as child grows
- Reclining seat mode mimics mom's hold for bottle feeding
- Includes a 3-position tray with a built-in cup holder
- 5-point harness and 3-point harness keep child safe in any mode during mealtime
- Big kid, bigger seating options! This chair transforms into a toddler stool and a take-along booster

WARNING: Prevent serious injury or death. Do not use in motor vehicles.

WARNING: For full-tilt reclining seat and removable rocking infant seat, stop using the product when baby starts trying to sit up or has reached 20 lb (9kg), whichever comes first.

WARNING: Never let the child sleep in this product.

When used as a full-size high chair, up-to-table seat, chair top high chair, or toddler booster - this product is intended for children able to sit unaided (minimum 6 months) and up to 3 years or a maximum weight of 33 lbs./15 kg. When used as a toddler stool, this product is intended for children 3 to 5 years or a maximum weight of 50 lbs./22.6kg. Adult assembly required.

IMPORTANT: Remove all packaging and fasteners before giving product to child. Retain this package for future reference. It contains important information. For single family use only.

As an ongoing process, we are constantly improving and updating our products. Pictures on this package may sometimes differ from the product enclosed.

ES SILLA ALTA 7 EN 1

- Mejor postura para una mejor digestión a cualquier edad: Proper Positioner™ tiene 7 funciones que se adaptan al crecimiento desde el bebé hasta niño pequeño
- Asiento para bebé con balancín desmontable ideal para transportarlo de una habitación a otra
- El asiento ergonómico y el reposapiés ajustable ayudan a la estabilidad postural a medida que el niño crece
- El asiento reclinable imita los brazos de mamá cuando le da el biberón
- Incluye una bandeja de 3 posiciones con portavasos integrado
- El cinturón de seguridad de 5 puntos y el de 3 puntos mantienen al niño seguro en cualquiera de las posiciones del asiento a la hora de comer
- Mientras más crece el niño, ¡más opciones para sentarse! Este asiento se transforma en un taburete para niños pequeños y en un elevador portátil

ADVERTENCIA: Evite lesiones graves o la muerte. No use el producto en vehículos de motor.

ADVERTENCIA: Suspenda el uso del asiento reclinable de inclinación completa y el asiento infantil mecedora desmontable, cuando el bebé empiece a intentar sentarse o haya alcanzado los 9 kg (20 lb), lo que ocurra primero.

ADVERTENCIA: Nunca deje que el niño duerma sobre este producto.

Cuando se utiliza como silla alta de tamaño normal, asiento elevable, silla alta con respaldo o elevador para niños pequeños - este producto está pensado para niños que pueden sentarse sin ayuda (mínimo 6 meses) y hasta los 3 años o un peso máximo de 15 kg/33 lbs. Cuando se utiliza como taburete para niños pequeños, este producto está pensado para niños de 3 a 5 años o con un peso máximo de 22.6 kg. / 50 lbs. Debe ser armado por un adulto.

IMPORTANTE: Retire toda la envoltura y los sujetadores antes de entregar el producto al niño. Conserve esta envoltura para usarla comoreferencia futura. Contiene información importante. Para uso familiarúnicamente.

Como parte de un proceso continuo, mejoramos y actualizamos constantemente nuestros productos. A veces, las imágenes de este paquete pueden ser diferentes del producto que se encuentra en el interior.

FR CHAISE HAUTE 7 EN 1

- Position idéale pour une bonne digestion à tout âge : Proper Positioner™ avec 7 modes évolutifs pour petits à plus grands
- Enlever le siège balancelle enfant pour un transport facilité d'une pièce à l'autre de la maison
- Siège ergonomique et repose pieds ajustable pour une stabilité posturale optimale quand l'enfant grandit
- Mode siège inclinable imitant les bras de maman quand elle donne le biberon
- Avec tablette 3 positions et compartiment pour tasse
- Harnais 5 points et 3 points d'attache pour une sécurité enfant optimale, pour chaque mode, pendant les repas
- Bébé grandit et son siège aussi ! La chaise se transforme en tabouret pour les grands et en rehausseur à emporter

AVERTISSEMENT : Éviter tout risque d'accident grave ou de décès.

AVERTISSEMENT : Siège à bascule, inclinable complètement et transat à bascule amovible : ne plus utiliser quand bébé essaye de s'asseoir tout seul ou quand il pèse 9 kg (20 lb) max.

AVERTISSEMENT : Ne laissez jamais l'enfant dormir dans cet article.

Chaise haute complète, siège pour table des adultes, module amovible pour chaise haute ou rehausseur - ces articles sont conçus pour les enfants pouvant s'asseoir seuls (enfants de 6 mois min.) jusqu'à 3 ans, ou pesant 33 livres / 15 kg max. En mode tabouret pour enfant, cet article peut être utilisé par les enfants de 3 à 5 ans ou pesant 50 livres/22,6 kg max. L'assemblage doit être effectué par un adulte.

IMPORTANT : Retirer l'ensemble de l'emballage et toutes lesagrafes avant de remettre le produit à l'enfant. Conserver l'emballage pour consultation ultérieure. Il contient des informations importantes. Pour un usage familial uniquement.

Dans le cadre d'un processus continu, nous améliorons et actualisons constamment nos produits. Les illustrations figurant sur cet emballage peuvent parfois différer du produit qu'il contient.

DE 7-IN-1-HOCHSTUHL

- Bessere Körperhaltung für eine optimale Verdauung in jedem Alter: Proper Positioner™ hat 7 Modi, die vom Baby bis zum Kleinkind mitwachsen
- Abnehmbarer Schaukelsitz für den Transport von Zimmer zu Zimmer
- Der ergonomische Sitz und die verstellbare Fußstütze sorgen für eine stabile Körperhaltung, während das Kind wächst
- Die Liegeposition des Sitzes ahmt die Haltung der Mutter beim Füttern nach
- Inklusive einem Tablett mit 3 Positionen und integriertem Becherhalter
- 5-Punkt-Gurt und 3-Punkt-Gurt sorgen dafür, dass das Kind während der Mahlzeit in jedem Modus jederzeit sicher ist
- Großes Kind, noch größere Sitzmöglichkeiten! Dieser Sitz lässt sich in einen Hocker für Kleinkinder und eine Sitzerhöhung zum Mitnehmen verwandeln

WAARSCHUWING: Voorkom ernstig letsel of overlijden. Niet in motorvoertuigen gebruiken.

WAARSCHUWING: Verwenden Sie die Liegeposition und die abnehmbare Babyschale nicht mehr, wenn Ihr Kind versucht, sich aufzusetzen oder wenn es 9 kg (20 lb) erreicht hat, je nachdem, was zuerst eintritt.

WAARSCHUWING: Lassen Sie Ihr Kind niemals in diesem Produkt schlafen.

Wenn Sie dieses Produkt als Hochstuhl in voller Größe, als Sitz für den Tisch, als Hochstuhl auf dem Stuhl oder als Sitzerhöhung für Kleinkinder verwenden, ist es geeignet für Kinder, die ohne fremde Hilfe sitzen können (mindestens 6 Monate) und bis zu einem Alter von 3 Jahren oder einem maximalen Gewicht von 15 kg. Wenn Sie dieses Produkt als Kleinkindstuhl verwenden, ist es für Kinder von 3 bis 5 Jahren oder einem maximalen Gewicht von 22,6 kg geeignet. Muss von einem Erwachsenen zusammengebaut werden.

BELANGRIJK: Verwijder alle verpakkings- en sluitmaterialen voordat u dit product aan het kind geeft. Bewaar de verpakking om deze later te kunnen raadplegen. Deze bevat belangrijke informatie. Alleen voor gebruik door één gezin.

Wij verbeteren en vernieuwen onze producten continu. Afbeeldingen op deze verpakking kunnen soms afwijken van het bijgevoegde product.

PL KRZESEŁKO DO KARMIENIA 7 W 1

- Lepsza pozycja zapewniająca lepsze trawienie w każdym wieku: Proper Positioner™ oferuje 7 trybów dostosowanych do wieku od niemowlaka do przedszkolaka
- Zdejmowane bujane siedzenie dla niemowląt można przenosić z pokoju do pokoju
- Ergonomiczne siedzenie i regulowany podnóżek pomagają utrzymać stabilną pozycję w każdym wieku
- Tryb odchylanego siedzenia naśladuje pozycję mamy podczas karmienia butelką
- Zawiera 3-pozycyjną tacę z wbudowanym uchwytem na kubek
- 5-punktowe i 3-punktowe szelki zapewniają dziecku bezpieczeństwo podczas posiłków we wszystkich trybach
- Większe dziecko, więcej opcji siedzenia! Krzesełko przekształca się w stołek dla malucha i siedzisko podwyższające

OSTRZEŻENIE: Zapobiegać poważnym obrażeniom lub śmierci. Nie używać produktu w pojazdach silnikowych.

OSTRZEŻENIE: W przypadku fotelika z funkcją pełnego odchylenia i zdejmowanego bujanego siedzenia dla niemowląt należy zaprzestać korzystania z produktu, gdy dziecko zaczyna siadać lub gdy osiągnie masę ciała 9 kg (20 lb), w zależności od tego, co nastąpi wcześniej.

OSTRZEŻENIE: Nigdy nie pozwalać dziecku spać w tym produkcie.

W przypadku używania jako pełnowymiarowe krzesełko do karmienia, siedzenie do stołu, krzesełko do karmienia lub siedzisko podwyższające dla maluchów – produkt jest przeznaczony dla dzieci, które potrafią samodzielnie siedzieć (co najmniej 6 miesięcy) i do 3 lat lub o maksymalnej masie ciała 15 kg (33 lb). W przypadku używania jako stołek dla malucha produkt jest przeznaczony dla dzieci do 5. roku życia lub o maksymalnej masie ciała 22,6 kg (50 lb). Wymagany montaż przez osobę dorosłą.

WAŻNE: Przed przekazaniem produktu dziecku należy usunąć wszystkie elementy opakowania i elementy mocujące. Zachować opakowanie do wykorzystania w przyszłości. Zawiera ono ważne informacje. Produkt przeznaczony jest wyłącznie do użytkowania przez jedną rodzinę.

W ramach stałego procesu nieustannie ulepszamy i aktualizujemy nasze produkty. Zdjęcia na opakowaniu mogą czasami różnić się od załączonego produktu.

IT SEGGIOLONE 7 IN 1

- Una postura migliore per una migliore digestione a qualsiasi età: Proper Positioner™ ha 7 modalità che accompagnano la crescita del bambino
- Seggiolino a dondolo rimovibile ideale per essere trasportato da una stanza all'altra
- Il sedile ergonomico e il poggiapiedi regolabile aiutano a mantenere la stabilità posturale durante la crescita del bambino
- Il sedile reclinabile imita la posizione della mamma durante l'allattamento con il biberon
- Include un vassoio a 3 posizioni con portabicchieri incorporato
- Le imbracature di sicurezza a 5 e a 3 punti garantiscono la sicurezza del bambino in qualsiasi modalità durante la pappa
- Bambino grande, seggiolino più grande! Questa sedia si trasforma in uno sgabello per bambini e in un rialzo da portare con sé

AVVERTENZA: Per evitare lesioni gravi o morte. Non usare in veicoli a motore.

AVVERTENZA: Per le funzioni di sedile totalmente reclinabile e dondolo rimovibile, interrompere l'uso del prodotto quando il bambino inizia a sedersi o ha raggiunto i 9 kg di peso, a seconda della condizione che si verifica per prima.

AVVERTENZA: Non lasciare mai dormire il bambino all'interno di questo prodotto.

Quando è usato come seggiolone a tutta altezza, sedia da tavolo, seggiolone per sedia o rialzo per bambini, il prodotto è indicato per bambini in grado di stare seduti da soli (minimo 6 mesi) e fino a 3 anni o fino a un massimo di 15 kg di peso. Quando è usato come sgabello per bambini, il prodotto è indicato per bambini dai 3 ai 5 anni o fino a un massimo di 22,6 kg di peso. Il montaggio deve essere effettuato da un adulto.

IMPORTANTE: togliere tutti i materiali di imballaggio e fissaggio prima di dare il prodotto al bambino. Conservare la confezione per riferimenti futuri. Contiene informazioni importanti. Esclusivamente a uso mono-familiare.

I nostri prodotti sono soggetti a continui miglioramenti e aggiornamenti. Le illustrazioni sulla confezione possono a volte risultare diverse dal prodotto contenuto all'interno.

NL 7-IN-1 KINDERSTOEL

- Een betere houding voor een betere spijsvertering op elke leeftijd: Proper Positioner™ heeft 7 standen die meegroeien van baby tot peuter
- Afneembaar schommelzitje voor baby's, ideaal om mee te nemen van kamer naar kamer
- Ergonomisch zitje en verstelbare voetsteun zorgen voor een juiste houding in alle groeifases
- Ligstand bootst de houding van de moeder na voor flesvoeding
- Inclusief een dienblad met 3 standen en een ingebouwde bekerhouder
- 5-point harness and 3-point harness keep child safe in any mode during mealtime
- Groter kind, meer zitopties! Deze stoel verandert in een krukje voor peuters en een meeneembooster

WAARSCHUWING: Voorkom ernstig letsel of overlijden. Niet in motorvoertuigen gebruiken.

WAARSCHUWING: Stop met het gebruik van het volledig kantelbare zitje en het afneembare schommelzitje als de baby probeert rechtop te zitten of 9 kg weegt, afhankelijk van wat het eerst gebeurt.

WAARSCHUWING: Laat het kind nooit in dit product slapen.

Wanneer dit product gebruikt wordt als hoge kinderstoel, aanschuifstoel, boosterzitje, of peuterstoeltje - is het bedoeld voor kinderen die zelfstandig kunnen zitten (minstens 6 maanden oud) en tot 3 jaar of een maximum gewicht van 15 kg. Bij gebruik als peuterstoeltje is dit product bedoeld voor kinderen van 3 tot 5 jaar of een maximaal gewicht van 22,6 kg. Vereist montage door een volwassene.

BELANGRIJK: Verwijder alle verpakkings- en sluitmaterialen voordat u dit product aan het kind geeft. Bewaar de verpakking om deze later te kunnen raadplegen. Deze bevat belangrijke informatie. Alleen voor gebruik door één gezin.

Wij verbeteren en vernieuwen onze producten continu. Afbeeldingen op deze verpakking kunnen soms afwijken van het bijgevoegde product.

ingenuitybaby.com

KIDS2, LLC ATLANTA, GA USA 30305 • 1-800-230-8190

TAKE EACH DAY
ONE BITE AT A TIME.

ingenuity™

Proper Positioner™
7-in-1 High Chair - Parker™

0M-5Y AÑOS ANS

G.W. ________LB, LB, LB, LB, LB, LB, LB
N.W. ________LB, LB, LB, LB, LB, LB, LB
G.W. ________KG, KG, KG, KG, KG, KG, KG
N.W. ________KG, KG, KG, KG, KG, KG, KG

UNDER PENALTY OF LAW
THIS TAG NOT TO BE REMOVED
EXCEPT BY THE CONSUMER

ALL NEW MATERIAL
CONSISTING OF
SEAT PAD: 86% POLYESTER
FIBER BATTING
14% POLYURETHANE FOAM PAD
BODY SUPPORT:
100% POLYESTER FIBER BATTING

REG. NO. PA-43631(CN)

CERTIFICATION IS MADE BY
THE MANUFACTURER THAT
THE MATERIALS IN THIS
ARTICLE ARE DESCRIBED IN
ACCORDANCE WITH LAW

MADE FOR
KIDS2, LLC
3333 PIEDMONT ROAD, SUITE 1800
ATLANTA, GA 30305

DATE OF DELIVERY ____________
MADE IN CHINA

INTERDICTION FORMELLE
DE RETIRER CETTE
ETIQUETTE AVANT ACHAT
CONSOMMATEUR SOUS
PEINE DE POURSUITES

TOUS LES MATERIAUX
COUSSINET DU SIÈGE :
86% MATELAS EN FIBRE
DE POLYESTER
14% COUSSIN EN MOUSSE
POLYURETHANE
SOUTIEN DU CORPS :
100% MATELAS EN FIBRE
DE POLYESTER

NO DE PERMIS PA-43631(CN)

CERTIFICAT DE GARANTIE DU
FABRICANT PROUVANT QUE
TOUS LES MATERIAUX DE CET
ARTICLE SONT DECRITS SUIVANT
LES NORMES LEGALES

FAIT POUR
KIDS2, LLC
3333 PIEDMONT ROAD, SUITE 1800
ATLANTA, GA 30305

DATE DE LIVRAISON ____________
FABRIQUÉ EN CHINE

ES **MODELO:** 16792 ASIENTO PARA BEBÉ CON ACCESORIOS **CANTIDAD:** 1 PIEZA **HECHO EN:** CHINA **IMPORTADOR:** KIDS2 US MÉXICO S.A. DE C.V. AVENIDA VASCO DE QUIROGA NO. EXT. 3900, NO. INT. 905 A, COL. LOMAS DE SANTA FE, ÁLVARO OBREGÓN, CIUDAD DE MÉXICO, MÉXICO, **C.P.** 01219 **R.F.C.:** KIM030627DY7. **EDAD RECOMENDADA:** DE 0 MESES A 5 AÑOS. LEER INSTRUCCIONES DE PRECAUCIÓN O ADVERTENCIA E INSTRUCCIONES DE USO O CUIDADO, QUE VIENE EN EL EMPAQUE. VEASE INSTRUCTIVO ANEXO.

MANUFACTURED FOR • FABRIQUÉ POUR kids2™ Kids II® ©2025 KIDS2, LLC www.kids2.com/help
KIDS2, LLC ATLANTA, GA USA 30305 • 1-800-230-8190
IMPORTED BY • IMPORTÉ PAR
KIDS2 CANADA CO. PO BOX 54059, RPA LAWRENCE PLAZA, TORONTO, ON. M6A 3B7
KIDS2 AUSTRALIA PTY LIMITED CASTLE HILL, NSW AUSTRALIA 2154 • (02) 9894-1855
KIDS2 JAPAN K.K. c/o ARK Outsourcing KK 4-3-5-704, Ebisu, Shibuya-ku, Tokyo, Japan 150-0013 • (03) 5322-6081
KIDS2 UK LTD. GROUND FLOOR, SUITE A1A, BREAKSPEAR PARK, BREAKSPEAR WAY, HEMEL HEMPSTEAD, HP2 4TZ • +44 01582 816 080
KIDS2 EUROPE BV 5 KEIZERS, KEIZERSGRACHT 287, 1016 ED AMSTERDAM, NETHERLANDS • +31 20 2410934
KIDS2 US MÉXICO S.A. DE C.V. • (55) 5292-8488
MADE IN CHINA • HECHO EN CHINA • FABRIQUÉ EN CHINE • HERGESTELLT IN CHINA • WYPRODUKOWANO W CHINACH • PRODOTTO IN CINA • GEMAAKT IN CHINA

16792 • INGENUITY • CTN021225

• When Used As A Chair Mounted Seat • Cuando se usa como asiento montado en una silla • Lorsqu'il est utilisé comme siège-réhausseur
Min 6M
Max 36M / 15kg

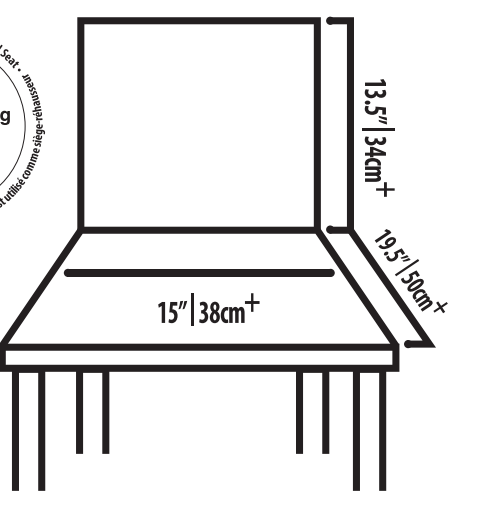

FR Donnez ou recyclez vos meubles. Association OU Magasin OU Déchèterie
https://quefairedemesdechets.fr

FR ÉLÉMENTS D'EMBALLAGE

BPA FREE Tray	LIBRE DE BPA Tray Plateau

ASTM F404 ASTM F2640 ASTM F3084

AFFRONTEZ LES CHOSES
L'UNE APRÈS L'AUTRE.

---

kids2™

File Name:	16792_MEEU_CTN021225
Brand:	Ingenuity
Category:	High chair
Product Name:	Proper Positioner
Package Designer:	alisa s / ted f / Carol p
Product Manager:	XXXXXXXX
Engineer:	XXXXXXXX
Languages:	3L/7L
Dimensions:	620 x 235 x 830 mm

🟩 Packaging Prints
PMS 351 U
L* 85.10 a* -34.88 b* 14.15

■ Packaging Prints
K

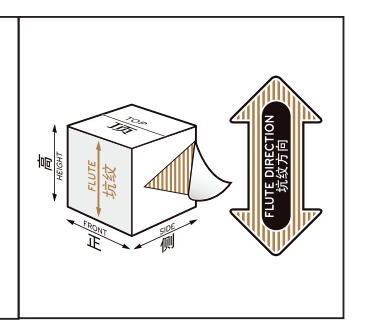100%	75%	50%	25%	10%	3%	2%	1%	Color
								PMS 351 U
								K