Geared for Success™

baby einstein™

2-in-1 Potty Training System
Sistema 2 en 1 para Aprender a Asar el Orinal
Pot D'apprentissage Système 2 en 1

+18 m

2 in/en 1
Potty & transition ring
orinal y anillo de transición
pot et adaptateur wc de transition

Character appears when child goes potty
Aparece un personaje cuando el niño usa el orinal
Le personnage apparaît quand l'enfant s'assoit sur le pot

Rewards with spinning gears & music
Recompensas a base de música y engranajes giratorios
Engrenages qui tournent et musique pour encourager bébé

baby einstein™

Geared for Success™

2-in-1 Potty Training System / Sistema 2 en 1 para Aprender a Asar el Orinal / Pot D'apprentissage Système 2 en 1
2-in-1-Töpfchentrainingssystem / System korzystania z nocnika 2 w 1 / Vasino di preparazione 2 in 1
2-in-1 zindelijkheidstraining-systeem / Sistema de treino do bacio 2 em 1 / Systém nácviku chození na nočník 2 v 1
2-in-1トイレトレーニングシステム / 二合一如厕训练系统 / نظام التدريب على استخدام الحمام 2 في 1

18+ m

Builds confidence & independence as they learn to go potty!
Renforce la confiance et l'indépendance de l'enfant quandil apprend à utiliser le pot !

1. Character appears when child goes potty
Le personnage apparaît quand l'enfant s'assoit sur le pot
2. Gears spin & play sounds when pressed
Les engrenages tournent et émettent des sons quand on appuie dessus
3. Transition ring fits most round & elongated toilets
L'anneau de transition s'adapte à la plupart des toilettes rondes ou ovales
4. Removable pot for easy cleaning
Pot amovible pour un nettoyage facile
5. Built-in splash guard & handles
Protection contre les éclaboussures et poignées intégrées
6. Storage for potty training essentials
Rangement des éléments essentiels à l'apprentissage de la propreté

Stay Curious™
the einstein way

@babyeinstein

babyeinstein.com

KIDS2, LLC ATLANTA, GA USA 30305
1-800-230-8190

ES ¡Les ayuda a mejorar su confianza & e independencia mientras aprenden a usar el orinal!
1. Aparece un personaje cuando el niño usa el orinal
2. El engranaje gira y emite sonidos al pulsarlo
3. El asiento de transición se adapta a la mayoría de los retretes redondos y alargados
4. Recipiente extraíble para una limpieza más fácil
5. Cuenta con protección integrada contra salpicaduras y con asas
6. Almacenamiento para los elementos esenciales del orinal

IT Sviluppa fiducia e autonomia man mano che imparano a utilizzare il vasino!
1. Il personaggio appare visualizzato quando il bambino utilizza il vasino
2. Gli ingranaggi girano e riproducono suoni quando premuti
3. Il riduttore si adatta alla maggior parte dei WC rotondi e oblunghi
4. Recipiente rimovibile per una facile pulizia
5. Paraspruzzi e manici incorporati
6. Vano portaoggetti per riporre gli essenziali per l'utilizzo del vasino

CS Posiluje sebedůvěru a nezávislost, když se učí chodit na nočník!
1. Postavička se objeví, když jde dítě na nočník
2. Ozubená kola se po stisknutí roztočí a přehrají zvuky
3. Dětské sedátko je vhodné pro většinu kulatých a podlouhlých záchodů
4. Vyjímatelná nádoba pro snadné čištění
5. Vestavěná ochrana proti pocákání vodou a rukojeť
6. Skladovací prostor na pomůcky pro nácvik chození na nočník"

AR ينمي الثقة والاستقلال وهم يتعلمون استخدام الحمام!
1. تظهر الشخصية عندما يتعلم الطفل الذهاب إلى الحمام بمفرده
2. تدور التروس وتطلق الأصوات عند الضغط عليها
3. حلقة انتقالية تناسب معظم المراحيض المستديرة والمطولة
4. وعاء قابل للإزالة لسهولة التنظيف
5. واقٍ ومقابض مدمجة
6. مخزن لأساسيات التدريب على استخدام الحمام

DE Stärkt das Selbstvertrauen & die Unabhängigkeit wenn sie lernen, aufs Töpfchen zu gehen!
1. Figur erscheint, wenn das Kind aufs Töpfchen geht
2. Zahnräder drehen sich & spielen Töne, wenn sie gedrückt werden
3. Übergangsring passt auf die meisten runden & verlängerten Toiletten
4. Abnehmbarer Topf für einfache Reinigung
5. Eingebauter Spritzschutz & Griffe
6. Aufbewahrung für Töpfchentrainingsutensilien

NL Zorgt voor zelfvertrouwen & meer zelfstandigheid bij het leren op het potje gaan
1. Het personage verschijnt wanneer het kind op het potje gaat
2. Tandwieltjes draaien en maken geluid bij druk op de knop
3. Overgangsring past op de meeste ronde en langwerpige toiletten
4. Uitneembare potje voor eenvoudig schoonmaken
5. Ingebouwde spatbescherming en handgrepen
6. Opbergruimte voor zindelijkheidstraining-essentials

JA 自信&と独立心を育むを覚えながら!
1. 子供がトイレをするとキャラクターが現れます
2. ギアが回転し、押すと音が鳴ります
3. 移行リングはほとんどの丸型および細長型便座に適合します
4. 取り外し可能なポットでお手入れ簡単
5. 内臓スプラッシュガードとハンドル
6. トイレトレーニングの必需品の

PL Wzmacnia pewność siebie i niezależność podczas nauki korzystania z nocnika!
1. Gdy dziecko korzysta z nocnika, pojawia się postać
2. Kółka zębate obracają się i odtwarzają dźwięki po naciśnięciu
3. Nakładka pasuje do większości okrągłych i podłużnych toalet
4. Wyjmowana miska ułatwiająca czyszczenie
5. Wbudowana osłona przeciwrozpryskowa i uchwyty
6. Schowek na niezbędne akcesoria do nauki korzystania z nocnika

PT Desenvolve a confiança e a autonomia à medida a criança aprende a usar o bacio!
1. O caráter surge quando a criança vai ao bacio
2. As engrenagens rodam e emitem sons quando são pressionadas
3. O anel de transição adapta-se à maioria das sanitas redondas e alongadas
4. Taça removível para uma limpeza fácil
5. Proteções contra salpicos e pegas integradas
6. Espaço para guardar os elementos essenciais do treino do bacio"

ZH 宝宝边学习使用便盆，边培养他们的自信心和独立性!
1. 孩子学习使用便盆时，游戏角色就会出现
2. 按下即可激活齿轮旋转并发出声音
3. 过渡环适用于大多数圆形和加长型马桶
4. 便盆可拆卸，便于清洁
5. 内置防溅罩和把手
6. 可存放如厕训练必需品

MANUFACTURED FOR • FABRIQUÉ POUR kids2™ Kids II® ©2025 KIDS2, LLC www.kids2.com/help
KIDS2, LLC ATLANTA, GA USA 30305 • 1-800-230-8190
IMPORTED BY • IMPORTÉ PAR
KIDS2 CANADA CO. PO BOX 54059, RPA LAWRENCE PLAZA, TORONTO, ON. M6A 3B7
KIDS2 AUSTRALIA PTY LIMITED CASTLE HILL, NSW AUSTRALIA 2154 • (02) 9894-1855
KIDS2 JAPAN K.K. c/o ARK Outsourcing KK 4-3-5-704, Ebisu, Shibuya-ku, Tokyo, Japan 150-0013 • (03) 5322-6081
KIDS2 UK LTD. GROUND FLOOR, SUITE A1A, BREAKSPEAR PARK, BREAKSPEAR WAY, HEMEL HEMPSTEAD, HP2 4TZ • +44 01582 816 080
KIDS2 EUROPE BV 5 KEIZERS, KEIZERSGRACHT 287, 1016 ED AMSTERDAM, NETHERLANDS • +31 20 2410934
KIDS2 US MÉXICO S.A. DE C.V. • (55) 5292-8488
MADE IN CHINA • HECHO EN CHINA • FABRIQUÉ EN CHINE • HERGESTELLT IN CHINA • WYPRODUKOWANO W CHINACH • PRODOTTO IN CINA
GEMAAKT IN CHINA • FABRICADO NA CHINA • VYROBENO V ČÍNĚ • 中国製 • 中国制造 • صنع في الصين

™ & © Baby Einstein, LLC. EINSTEIN® is a trademark of HUJ
(mc) et © Baby Einstein, LLC. EINSTEIN® est une marque de commerce de HUJ

FPO
UPC here 100%

PROOF OF PURCHASE • PREUVE D'ACHAT
17087 • Baby Einstein • PL011025
Patent: http://www.kids2.com/patents
Brevet: http://www.kids2.com/brevet

baby einstein™

18+ m

Geared for Success™

2-in-1 Potty Training System
Sistema 2 en 1 para Aprender a Asar el Orinal
Pot D'apprentissage Système 2 en 1

Character appears when child goes potty
Aparece un personaje cuando el niño usa el orinal
Le personnage apparaît quand l'enfant s'assoit sur le pot

Rewards with spinning gears & music
Recompensas a base de música y engranajes giratorios
Engrenages qui tournent et musique pour encourager bébé

TEACHES
ENSEÑA
ENSEIGNE

Cause & Effect
Causa y Efecto
Cause et Effet

Fine Motor Skills
Habilidades Motoras Finas
Motricité Fine

4 Celebratory melodies & sounds
Melodías y sonidos de celebración
Airs de victoire et sons

baby einstein™

Geared for Success™

2-in-1 Potty Training System
Sistema 2 en 1 para Aprender a Asar el Orinal
Pot D'apprentissage Système 2 en 1

18+ m

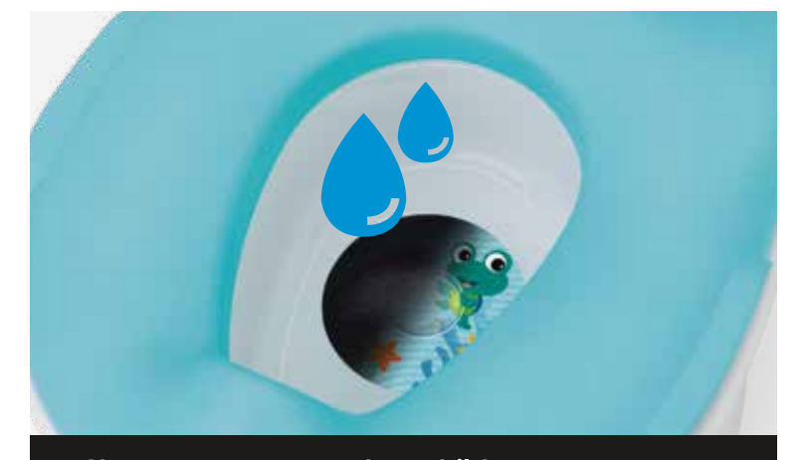
Character appears when child goes potty
Aparece un personaje cuando el niño usa el orinal
Le personnage apparaît quand l'enfant s'assoit sur le pot

Rewards with spinning gears & music
Recompensas a base de música y engranajes giratorios
Engrenages qui tournent et musique pour encourager bébé

Try me!
¡Pruébeme!
Joue avec moi !

TEACHES
ENSEÑA
ENSEIGNE

Cause & Effect
Causa y Efecto
Cause et Effet

Fine Motor Skills
Habilidades Motoras Finas
Motricité Fine

4 Celebratory melodies & sounds
Melodías y sonidos de celebración
Airs de victoire et sons

the einstein way
Designed by experts.
Inspired by curiosity.
Made for milestones.™
babyeinstein.com/theeinsteinway

50 lbs (23 kg)
maximum weight / peso máximo / poids maximum

baby einstein™

18+ m

Geared for Success™

2-in-1 Potty Training System
Sistema 2 en 1 para Aprender a Asar el Orinal
Pot D'apprentissage Système 2 en 1

Character appears when child goes potty
Aparece un personaje cuando el niño usa el orinal
Le personnage apparaît quand l'enfant s'assoit sur le pot

Rewards with spinning gears & music
Recompensas a base de música y engranajes giratorios
Engrenages qui tournent et musique pour encourager bébé

TEACHES
ENSEÑA
ENSEIGNE

Cause & Effect
Causa y Efecto
Cause et Effet

Fine Motor Skills
Habilidades Motoras Finas
Motricité Fine

4 Celebratory melodies & sounds
Melodías y sonidos de celebración
Airs de victoire et sons

EN Wipe surface with a damp cloth or sponge, using mild soap and clean warm water. Towel dry. Adult assembly required. Remove all packaging and fasteners before giving product to child. Retain this package and instruction sheet for future reference. It contains important information. For single family use only. As an ongoing process, we are constantly improving and updating our products. Pictures on this package may sometimes differ from the product enclosed. Includes 2 AAA/R03 BATTERIES (FOR DEMO PURPOSES ONLY)

NL Veeg het oppervlak af met een vochtige doek of spons met milde zeep en schoon warm water. Afdrogen met een handdoek. Vereist montage door een volwassene. Verwijder alle verpakkingen en sluitingen voordat je het product aan je kind geeft. Bewaar deze verpakking en de gebruiksaanwijzing voor later gebruik. Het bevat belangrijke informatie. Enkel voor gebruik binen één gezin. We verbeteren en updaten onze producten voortdurend. Foto's op deze verpakking kunnen soms afwijken van het bijgeleverde product. Inclusief 2 AAA/R03 BATTERIJEN (ALLEEN VOOR DEMO-doeleinden)

ES Limpiar la superficie con un paño húmedo o una esponja, utilizando jabón neutro y agua tibia limpia. Secar con una toalla. Antes de que tu peque use el producto, retira todos los envoltorios y cierres.Guarda este embalaje y la hoja de instrucciones para futuras consultas.Contiene información importante.Pensado exclusivamente para uso familiar. Como parte de un proceso continuo, estamos constantemente mejorando y actualizando nuestros productos. En ocasiones, las imágenes de este embalaje pueden diferir del producto adjunto.
Incluye 2 baterías AAA/R03 (SOLO CON FINES DE DEMOSTRACIÓN)

PT Limpar a superfície com um pano húmido ou uma esponja, usando um detergente neutro e água morna limpa. Secar com uma toalha. Requer uma montagem por adultos. Remover todos os elementos de embalagem e de fixação antes de o produto ser entregue à criança. Guardar esta embalagem e a ficha de instruções para consulta futura. Contém informações importantes. Para utilização apenas por um agregado familiar. Como um processo contínuo, melhoramos e atualizamos constantemente os nossos produtos. Ocasionalmente, as imagens nesta embalagem podem ser diferentes do produto incluído. Inclui 2 PILHAS AAA/R03 (APENAS PARA EFEITOS DE DEMONSTRAÇÃO)

FR Essuyer la surface avec chiffon ou éponge humide, du savon doux, de l'eau tiède propre. Sécher avec une serviette. L'assemblage doit être effectué par un adulte. Retirer l'emballage et toutes les attaches avant de donner à l'enfant. Conserver l'emballage et le mode d'emploi pour toute référence future. Ils contiennent des informations importantes. A utiliser à la maison seulement. Nous nous efforçons constamment d'améliorer et d'actualiser nos produits. Les illustrations figurant sur cet emballage peuvent parfois différer du produit qu'il contient. Vendu avec 2 piles AAA/R03 (POUR DEMONSTRATION PRODUIT SEULEMENT)

CS Otřete povrch vlhkým hadříkem nebo houbou namočenou v roztoku jemného mýdla a čisté teplé vody. Osušte ručníkem. Montáž musí provádět dospělé osoby. Před podáním produktu dítěti odstraňte všechny obaly a upevňovací prvky. Uschovejte si toto balení a návod k použití pro případ, že je budete v budoucnu potřebovat. Obsahuje důležité informace. Pouze pro použití v jedné rodině. Neustále pracujeme na vylepšování a aktualizaci našich produktů. Obrázky na tomto balení se mohou někdy lišit od přiloženého produktu. Obsahuje 2 AAA/R03 BATERIE (POUZE PRO DEMO ÚČELY)

DE Die Oberfläche mit einem feuchten Tuch oder Schwamm unter Verwendung von milder Seife und sauberem, warmem Wasser abwischen. Mit einem Handtuch abtrocknen. Muss von einem Erwachsenen zusammengebaut werden. Entfernen Sie sämtliches Verpackungsmaterial und alle Befestigungselemente, bevor das Produkt von Kindern verwendet wird. Bewahren Sie diese Packung und die Gebrauchsanweisung zum späteren Nachschlagen auf.. Sie enthält wichtige Informationen. Nur innerhalb einer Familie verwenden. Wir nehmen fortlaufend Verbesserungen und Aktualisierungen an unseren Produkten vor. Abbildungen auf dieser Verpackung weichen manchmal von den darin befindlichen Produkten ab. Inklusive 2 AAA/R03-BATTERIEN (NUR FÜR DEMO-ZWECKE)

JA 湿らせた布またはスポンジで、中性石鹸ときれいなぬるま湯を使って表面を拭いてください。タオルドライ。大人の組み立てが必要です。製品を子供に与える前にすべての包装と留め具を取り外してください。このパッケージと取扱説明書を今後の参照考のために保管してください。それには重要な情報が含まれています。一戸建て専用。継続的なプロセスとして、当社は製品を常に改良・更新しています。このパッケージの写真は、同封されている製品と異なる場合があります。単4 / R03電池2本が含まれています。（デモ用のみ）

PL Wycierać powierzchnię wilgotną ściereczką lub gąbką, używając łagodnego mydła i czystej, ciepłej wody. Wycierać do sucha ręcznikiem. Wymagany montaż przez osobę dorosłą. Przed podaniem produktu dziecku należy usunąć wszystkie elementy opakowania i elementy mocujące. Zachować opakowanie i instrukcję obsługi do wykorzystania w przyszłości. Zawiera ono ważne informacje. Wyłącznie do użytku przez jedną rodzinę. Nieustannie ulepszamy i aktualizujemy nasze produkty. Zdjęcia na opakowaniu mogą czasami różnić się od załączonego produktu. Zawiera 2 baterie AAA/R03 (WYŁĄCZNIE DO CELÓW DEMONSTRACYJNYCH)

ZH 请用布或海绵沾温和肥皂水配合干净温水擦拭表面。用毛巾擦干。须由成人组装. 要将本品交至儿童，请先卸下所有包装和紧固件。保留本包装和说明书以备将来参考。其中包含重要信息。仅供单个家庭使用。我们不断改进和更新我们的产品。本包装所附图片有时可能与所附产品不同。随附 2 节 AAA/R03 电池（仅供演示使用）

IT Pulire la superficie con un panno umido o una spugna, utilizzando sapone neutro e acqua calda pulita. Asciugare con un asciugamano. Deve essere assemblato da un adulto. Rimuovere tutti gli imballaggi e i dispositivi di fissaggio prima di dare il prodotto al bambino. Conservare la confezione e il foglio delle istruzioni per riferimento futuro, poiché contiene informazioni importanti. Solo per uso familiare. Ci impegniamo sempre a migliorare e aggiornare costantemente i nostri prodotti. Le immagini su questa confezione potrebbero non corrispondere esattamente al prodotto che contiene. Include 2 BATTERIE AAA/R03 (SOLO A SCOPO DIMOSTRATIVO)

AR "يرجى مسح السطح بقطعة من القماش أو إسفنجة مبللة باستخدام صابون ناعم وماء دافيء نظيف. يرجى التجفيف بمنشفة. يتطلب تجميع المنتج من قبل أحد الأشخاص البالغين. ينبغي إزالة جميع مواد التغليف والسحابات قبل إعطاء المنتج للطفل. يرجاء الاحتفاظ بالعبوة وتعليمات الاستخدام للرجوع إليها لاحقا. تحتوي العبوة على معلومات مهمة. لاستخدام العائلة الواحدة فقط.حن نعمل باستمرار على تحسين وتحديث منتجاتنا. قد تختلف الصور الموجودة على هذه العبوة في بعض الأحيان عن المنتج المرفق.يتضمن بطاريتين AAA/R03 (لأغراض العرض فقط).

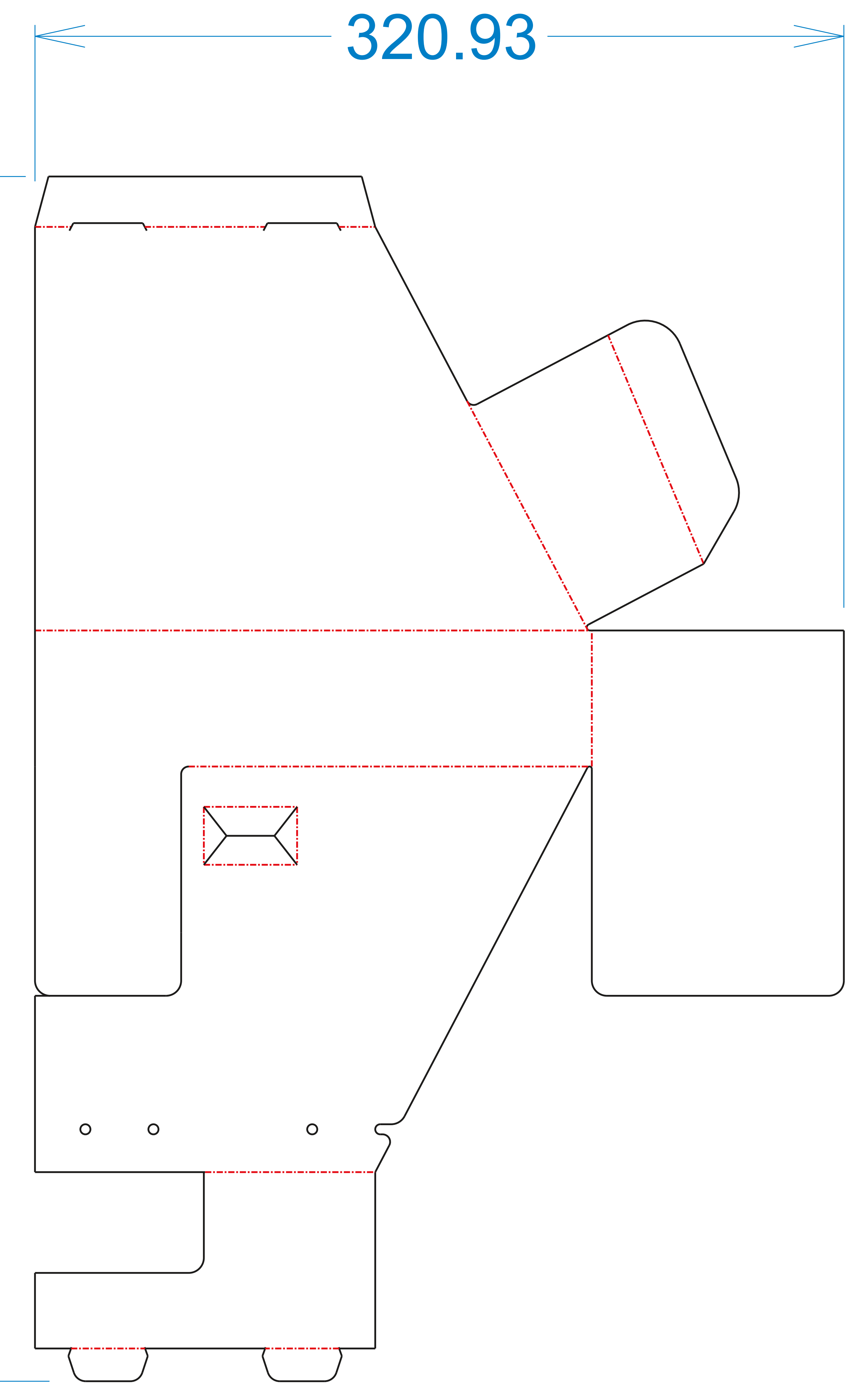

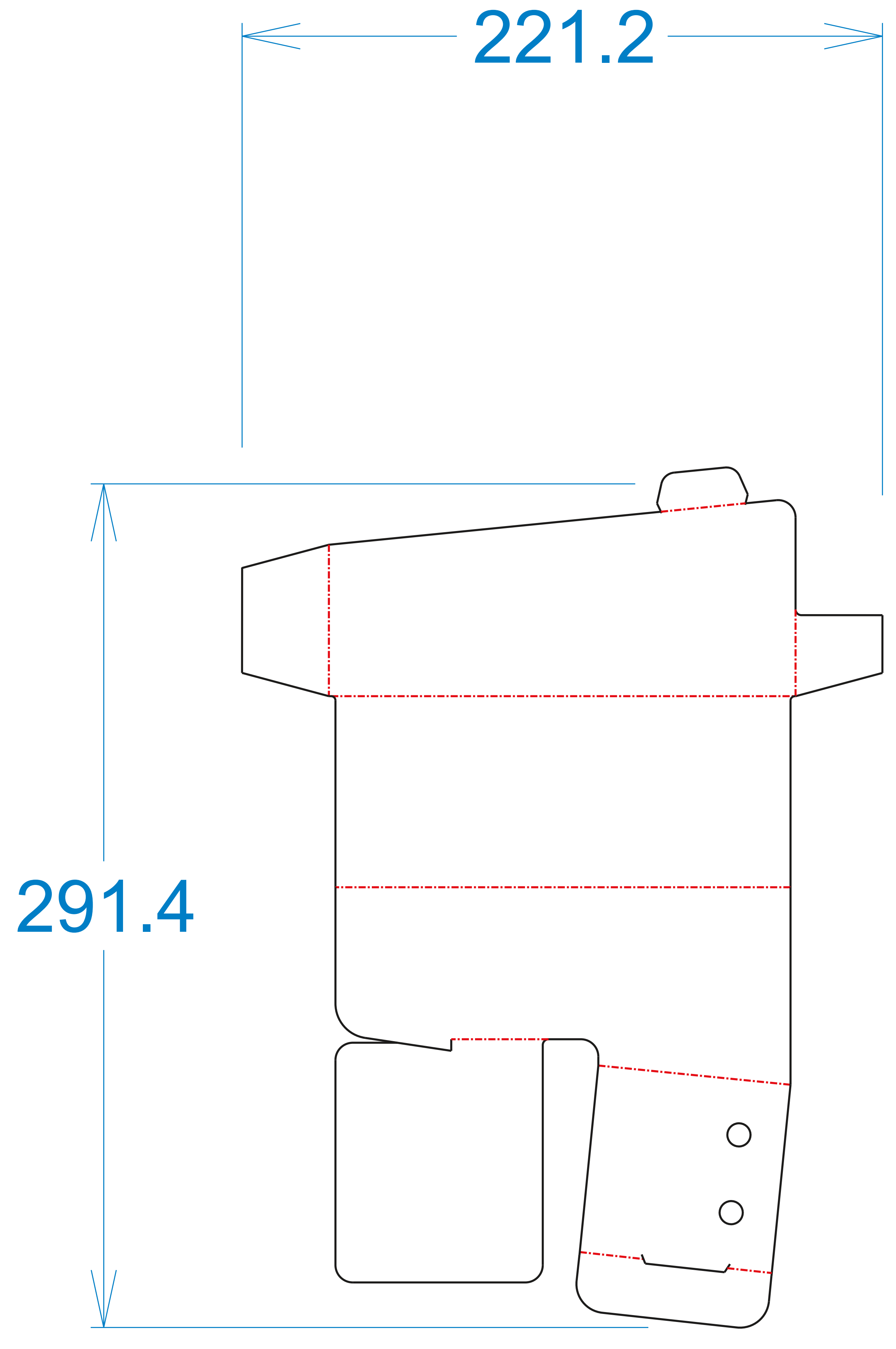

250gsm CCNB/112gsm/150gsm E-Flute, 85lbsBurst

kids2™

File Name: 17087_MEWS_PL011025
Brand: BE
Category: PT
Product Name: Geared for Success™
Package Designer: Chelsea Alford
Product Manager:
Engineer: Enter Name
Languages: Languages on Package 3/12
Dimensions:

Packaging Prints
CMYK
Cyan
Magenta
Yellow
Black

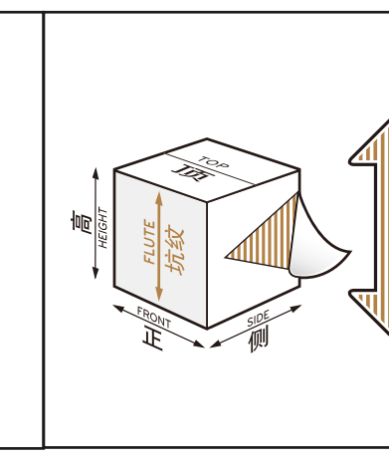

pressSIGN CMYK_Colourbar_ISO 12647-2 Coated White Backing v6_labels_below i1Pro Contrast Bars.eps

pressSIGN CMYK_Colourbar_ISO 12647-2 Coated White Backing v6_labels_below.eps

There are two color bars on this proof and in the art file. One to be used with X-rite I1 Pro Spectrophotometer. The other can be used with most other spectrophotometers.
Printers must repeat one of the two color bars all the way across the width (gripper edge) of the press sheets on sample runs and production runs. Failure to comply will result in the remaking of film and/or plates at your cost.
数码稿以及设计文件包含了两种色带。一种适用于X-rite（爱色丽）I1 Pro 分光光度计，另一种适用于其它大部分的分光光度计。在打样或者批量生产时，印刷厂必须选择其中一种色带并重复添加直到覆盖整张纸的宽度（叼口边）。
没有按照上述要求而导致重新出菲林、出版的费用将由印刷厂承担。