WHEN BABY SLEEPS,
EVERYONE SLEEPS.

LORSQUE BÉBÉ DORT,
TOUT LE MONDE DORT.

ingenuity™

16645

item
8396

Dream Hero Starlight™

3-in-1 Co-Sleeping Bassinet
Cuna Colecho 3 en 1

0–12M

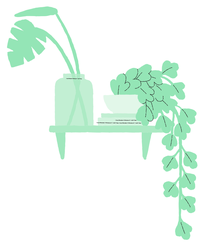

EN BASSINET

- 3 Modes: Bedside Sleeper, Bassinet and Crib
- Canopy with gentle, twinkling lights
- Soothing vibrations, melodies and white noise
- 4 height adjustments to securely attach to your bed
- Breathable mesh provides airflow and visibility
- Locking wheels for mobility and stability
- Includes 1 machine washable sheet

DO NOT USE PRODUCT BEFORE CAREFULLY REVIEWING INSTRUCTIONS AND ADDITIONAL WARNINGS
- Adult assembly required. Age: up to 5 months/15 lbs with depth adjust: 12 months / 25 lbs.
- Do not use when the child can sit or kneel or pull itself up (approximately 5 months or 15 lbs).
- IMPORTANT: Remove all packaging and fasteners before giving product to child. Retain this package for future reference. It contains important information. For single family use only.
- As an ongoing process, we are constantly improving and updating our products. Pictures on this package may sometimes differ from the product enclosed.
- REQUIRES 3 C/LR14 BATTERIES (NOT INCLUDED)
- EPA TSCA Title VI compliant for formaldehyde

ES MOISÉS

- 3 modos de uso: Colecho, Moisés y Cuna
- Toldo con suaves luces parpadeantes
- Vibraciones, melodias y ruido blanco relajantes
- Ajuste a 4 alturas para fijar a tu cama de forma segura
- La malla que permite el paso del aire proporciona flujo de aire y visibilidad
- Las ruedas se pueden bloquear para mayor movilidad y estabilidad
- Incluye 1 sábana lavable en lavadora

NO USE EL PRODUCTO SIN ANTES LEER DETENIDAMENTE LAS INSTRUCCIONES Y ADVERTENCIAS ADICIONALES
- Debe ser armado por un adulto. Edad: hasta 5 meses/7 kg (15 lbs) con ajuste de profundidad: 12 meses/11 kg (25 lbs).
- No use el producto si el niño puede sentarse, arrodillarse o levantarse (5 meses o 7 kg (15 lbs), aproximadamente).
- IMPORTANTE: Retire toda la envoltura y los sujetadores antes de entregar el producto al niño. Conserve esta envoltura para usarla como referencia futura. Contiene información importante. Para uso familiar únicamente.
- Como parte de un proceso continuo, mejoramos y actualizamos constantemente nuestros productos. A veces, las imágenes del paquete pueden ser diferentes del producto que se encuentra en el interior.
- REQUIERE 3 BATERÍAS C/LR14 (NO INCLUIDAS)
- Conforme al Título VI de EPA TSCA para formaldehído

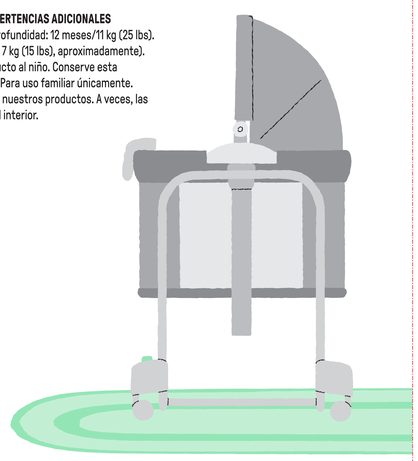

FPO
UPC here 100%

PROOF OF PURCHASE • PREUVE D'ACHAT
16645 • INGENUITY • CTN101425
Patent: http://www.kids2.com/patents
Brevet: http://www.kids2.com/brevet

ingenuitybaby.com

KIDS2, LLC ATLANTA, GA USA 30305 • 1-800-230-8190

WHEN BABY SLEEPS,
EVERYONE SLEEPS.

LORSQUE BÉBÉ DORT,
TOUT LE MONDE DORT.

ACCEPTABLE BED FRAME
ESTRUCTURA DE CAMA ACEPTABLE

UNACCEPTABLE BED FRAME
ESTRUCTURA DE CAMA INACEPTABLE

This bedside sleeper is designed for use only with adult beds that are between 18 and 25 inches (45.7 and 63.5 cm) from the floor to top of adult mattress.

Esta cuna colecho está diseñada para su uso sólo con camas de adultos que tengan una altura entre 18 y 25 pulgadas (45,7 y 63,5 cm) desde el piso hasta la parte superior del colchón.

Bassinet and Bedside Sleeper Modes:
- Do not use when the child can sit or kneel or pull itself up (approximately 5 months or 15 lbs)
- Stop using the product when infant begins to push up on hands and knees OR begins to pull up on product sides (approximately 5 months) OR begins to roll over OR has reached 15lbs, whichever comes first
- Move your child to another sleeping product or crib mode when your child reaches this stage

Modes de Uso: Cuna Colecho y Moisés
- No use el producto si el niño puede sentarse, arrodillarse o levantarse (5 meses o 7 kg (15 lbs), aproximadamente)
- Suspenda su uso cuando el bebé comience a apoyarse sobre sus manos y rodillas, o comience a tirar de los costados del producto (aproximadamente a los 5 meses), o comience a darse la vuelta, o haya alcanzado lo 7 kg (15 libras), lo que ocurra primero
- Cuando su bebé alcance cualquiera de estas etapas, elige el modo cuna o cambiala a una cuna segura

CRIB BASSINET	Max weight - 25 lbs Max height - 30 in Max weight - 15 lbs
CUNA MOISÉS	Peso máximo: 11 kg Altura máxima: 76 cm Peso máximo: 7 kg
LIT DE BÉBÉ BERCEAU	Poids max. - 11 kg Hauteur max. - 76 cm Poids max. - 7 kg

This device complies with part 15 of the FCC Rules. Operation is subject to the following two conditions: 1) this device may not cause harmful interference, and 2) this device must accept any interference received, including interference that may cause undesired operation. CAN ICES-3 (B)/NMB-3(B).

Cet appareil est conforme à l'article 15 des réglementations FCC. Son utilisation est soumise aux deux conditions suivantes : 1) ce dispositif ne peut causer d'interférences nuisibles, et 2) ce dispositif doit accepter toute interférence reçue, y compris les interférences pouvant causer un fonctionnement indésirable.

ASTM F1917 ASTM F2194 ASTM F2906 ASTM F406

MANUFACTURED FOR - FABRIQUE POUR kids2™ & kids II ® ©2025 KIDS2, LLC www.kids2.com/help
KIDS2, LLC ATLANTA, GA USA 30305 • 1-800-230-8190
IMPORTED BY • IMPORTÉ PAR
KIDS2 CANADA CO. PO BOX 54059, 899 LAWRENCE PLAZA, TORONTO, ON, M6A 3B7
KIDS2 AUSTRALIA PTY LIMITED CASTLE HILL, NSW AUSTRALIA 2154 • (02) 9894-1855
KIDS2 JAPAN K.K. c/o **ARK Outsourcing KK** 4-5-5-704, Chiyo, Shibuya-ku, Tokyo, Japan 150-0013 • (03) 5322-6081
KIDS2 UK LTD. GROUND FLOOR, SUITE A1B, BREAKSPEAR PARK, BREAKSPEAR WAY, HEMEL HEMPSTEAD, HP2 4TZ • +44 (0)1442 890 880
KIDS2 EUROPE BV S KEIZERS, KEIZERSGRACHT 207, 1016 ED AMSTERDAM, NETHERLANDS • +31 20 2410934
KIDS2 DE MÉXICO S.A. DE C.V. • (55) 5292-6468
MADE IN VIETNAM • HECHO EN VIETNAM

FPO
UPC here 100%

PROOF OF PURCHASE • PREUVE D'ACHAT
16645 • INGENUITY • CTN101425
Patent: http://www.kids2.com/patents
Brevet: http://www.kids2.com/brevet

UNDER PENALTY OF LAW THIS TAG NOT TO BE REMOVED EXCEPT BY THE CONSUMER
ALL NEW MATERIAL CONSISTING OF 100% POLYURETHANE FOAM PAD
REG. NO. PA-43749(VN)
CERTIFICATION IS MADE BY THE MANUFACTURER THAT THE MATERIALS IN THIS ARTICLE ARE DESCRIBED IN ACCORDANCE WITH LAW
MADE FOR KIDS2, LLC 3333 PIEDMONT ROAD, SUITE 1800 ATLANTA, GA 30305
DATE OF DELIVERY _____
Finished Size : 33.1 in x 20.1 in Net weight of filling : 6.1 oz
MADE IN VIETNAM

UNDER PENALTY OF LAW THIS TAG NOT TO BE REMOVED EXCEPT BY THE CONSUMER
ALL NEW MATERIAL CONSISTING OF 100% RESIN-TREATED POLYESTER FIBER BATTING
REG. NO. PA-43749(VN)
CERTIFICATION IS MADE BY THE MANUFACTURER THAT THE MATERIALS IN THIS ARTICLE ARE DESCRIBED IN ACCORDANCE WITH LAW
MADE FOR KIDS2, LLC 3333 PIEDMONT ROAD, SUITE 1800 ATLANTA, GA 30305
DATE OF DELIVERY _____
Finished Size : 34.0 in x 21.5 in Net weight of filling : 1.8 oz
MADE IN VIETNAM

ES MODULO: 16645 CUNA PARA BEBÉ **CONTENIDO:** 1 PIEZA **HECHO EN:** VIETNAM **IMPORTADOR:** KIDS2 DE MÉXICO S.A. DE C.V. AVENIDA MOCO DE QUIROGA NO. EXT. 3900, NO. INT. 905 A, COL. LOMAS DE SANTA FÉ, ÁLVARO OBREGÓN, CIUDAD DE MÉXICO, MÉXICO, **C.P.** 01219, **R.F.C.** KIM030627TP7. **EDAD RECOMENDADA:** DE 0 HASTA 12 MESES. LEER INSTRUCCIONES DE USO Y CUIDADO E INSTRUCCIONES DE PRECAUCIÓN O ADVERTENCIA, QUE VIENE EN EL EMPAQUE. VÉASE INSTRUCTIVO ANEXO O MANUAL DE OPERACIÓN.

GROSS WT.
G.W. _____ LB, LB
N.W. _____ LB, LB
G.W. _____ KG, KG
N.W. _____ KG, KG

LORSQUE BÉBÉ DORT,
TOUT LE MONDE DORT.

kids2™

File Name: 16645_ST_CTN101425_.MP
Brand: Ingenuity
Category: Bassinet
Product Name: Dream Hero Starlight™
Package Designer: Louise Fok
Product Manager: Erika Ruth
Engineer: Enter Name
Languages: 2L
Dimensions: see die line

Packaging Prints
PMS 351 U
L* 85.10 a* -34.88 b* 14.15
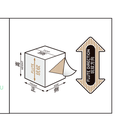
Packaging Prints
K