ingenuity™

17529-040

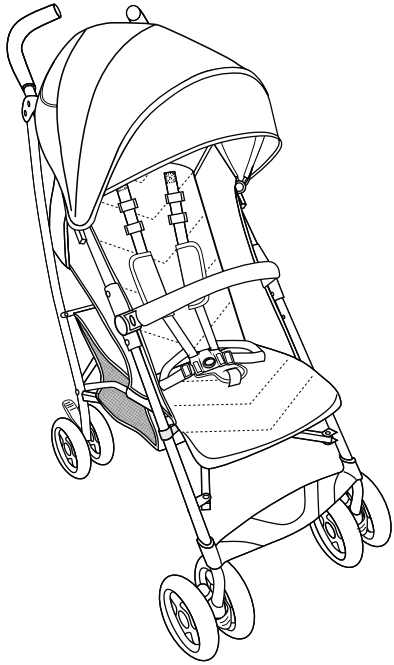

3D lite™

Jewel

CONVENIENCE STROLLER • CÓMODA CARREOLA • POUSSETTE PRATIQUE
KOMFORTABLER KINDERWAGEN • WOZEK SPACEROWY • PASSEGGINO COMODO
COMFORTABELE KINDERWAGEN • CARRINHO DE BEBÉ PRÁTICO • KOCAREK TYPU CONVENIENCE
軽量ベビーカー • 便捷婴儿车 • عربة أطفال مريحة

IMPORTANT! READ CAREFULLY AND KEEP FOR FUTURE REFERENCE • ¡IMPORTANTE! LEER DETENIDAMENTE Y CONSERVAR PARA REFERENCIA FUTURA • IMPORTANT! LIRE ATTENTIVEMENT ET CONSERVER POUR UNE CONSULTATION ULTERIEURE • WICHTIG! AUFMERKSAM DURCHLESEN UND FÜR SPÄTERES NACHSCHLAGEN AUFBEWAHREN • WAŻNE! PRZECZYTAĆ UWAŻNIE I ZACHOWAĆ W CELU POWOŁANIA SIĘ W PRZYSZŁOŚCI • IMPORTANTE! LEGGERE ATTENTAMENTE E CONSERVARE PER FUTURO RIFERIMENTO • BELANGRIJK! AANDACHTIG LEZEN EN BEWAREN VOOR TOEKOMSTIG GEBRUIK. • IMPORTANTE! LER ATENTAMENTE E GUARDAR PARA CONSULTA FUTURA. • DŮLEŽITÉ! POZORNĚ SI PŘEČTĚTE A USCHOVEJTE PRO BUDOUCÍ POUŽITÍ. • 重要！ 注意深くお読みください、そして今後のために保管してください。 • 重要事项！请仔细阅读使用说明书并加以保存，以备今后参考。

هام! برجاء القراءة بعناية والاحتفاظ للاستخدام المستقبلي

17529_12L_IS03182026

⚠ WARNING

Read and follow all warnings and instructions. Failure to do so could result in serious injury or death.

- Suitable for children from birth up to a weight of 22kg or 4 years whichever comes first.
- ONLY use this stroller with ONE child at a time
- Never leave the child unattended.
- Ensure that all the locking devices are engaged before use.
- To avoid injury ensure that the child is kept away when unfolding and folding this product.
- Do not let the child play with this product.
- Always use the restraint system.
- Check that the pram body or seat unit or car seat attachment devices are correctly engaged before use.
- This product is not suitable for running or skating.
- Use the most redined position for children who cannot sit upright unassisted (up to the age of around 6 months).
- Ensure that the parking brake is engaged as you place your child in or take your child out of the product.
- NEVER lift the stroller by infant carrier handle. • Do not carry or roll stroller on stairs or escalators with child in it.
- Any load attached to the handle and/or on the backrest and/or on the sides of the vehicle will affect the stability of the vehicle.
- DO NOT OVERLOAD STORAGE BASKET. MAXIMUM 10 lbs. (4,5 kg).
- DO NOT overload. MAXIMUM weight of storage pocket is 1/2lb (0.23kg).
- Excessive weight may cause stroller to become unstable or tip over.
- Do not carry additional children, goods or accessories in or on this product except as recommended in the manufacturer's instructions.
- To avoid injury to your child, do not use storge basket as a child carrier.
- This product does not replace a cot or a crib. Should the child fall asleep, then it should be placed in a suitable cot or crib.
- USE ONLY WITH "Cybex Aton Series" , "Britax Cypress Series", "Britax Willow Series", "Maxi Cosi Mico Series", "Maxi Cosi Pebble Series", "Joie i-Snug Series", "Nuna Pipa Series" Car Seats. Other car seats or carriers are not designed to fit this stroller frame and may result in serious injury or death. NEVER use them as they have not been safety tested.
- Car seat must be in rear facing position only.
- Examine product frequently for damaged, missing, or loose parts, DO NOT use if any parts are missing, damaged, or broken.
- Contact Kids2 for replacement parts and instructions if needed. Never substitute parts.

CARE AND MAINTENANCE

- Clean minor stains on fabric with cold water and mild soap.
- Clean plastic and metal surfaces with a soft damp cloth. Air dry. Do not use abrasive cleaners or solvents. Do not use bleach.
- Check seat pad harness and crotch straps weekly to ensure they are properly secured to frame.

⚠ ADVERTENCIA

Lea y siga todas las advertencias e instrucciones. De lo contrario, podrían producirse lesiones graves o la muerte.

- **Apto para niños desde el nacimiento hasta un peso de 22 kg o 4 años, lo que ocurra primero.**
- **Utiliza este cochecito solo con UN niño a la vez.**
- **Nunca dejes al niño sin supervisión.**
- **Asegúrate de que todos los dispositivos de bloqueo estén activados antes de usarlos.**
- **Para evitar lesiones, asegúrate de mantener al niño alejado cuando despliegues y pliegues este producto.**
- **No dejes que el niño juegue con este producto.**
- **Utiliza siempre el sistema de sujeción.**
- **Comprueba que la estructura, la unidad del asiento y los dispositivos de sujeción estén correctamente acoplados antes de su uso.**
- **Este producto no es adecuado para correr o patinar.**
- **Usa la posición más reclinada para los niños que no pueden sentarse erguidos sin ayuda (hasta alrededor de 6 meses).**
- **Asegúrate de que el freno de mano esté puesto cuando sientes o bajes a tu hijo del producto.**
- **NUNCA levantes el cochecito por el asa del portabebés.**
- **No lleves ni empujes el cochecito por las escaleras o las escaleras mecánicas con el niño dentro.**
- **Cualquier carga colocada en el manillar, en el respaldo o en los laterales del cochecito afectará a la estabilidad del vehículo.**
- **NO SOBRECARGUE LA CESTA PORTAOBJETOS. PESO MÁXIMO DE 4,5 kg (10 libras).**
- **NO sobrecargue. El peso MÁXIMO del bolsillo de almacenamiento es de 0,23 kg (1/2 lb).**
- **Un peso excesivo puede provocar que el cochecito se vuelva inestable o vuelque.**
- **No transportes niños, mercancías o accesorios adicionales en o sobre este producto, a excepción de lo recomendado en las instrucciones del fabricante.**
- **Para evitar lesiones a tu hijo, no utilices la cesta de almacenamiento como portabebés.**
- **Este producto no sustituye a una cuna o una cama de bebé. Si el niño se queda dormido, debe colocarse en una cuna o cama de bebé adecuada.**
- **UTILIZA SOLO CON asientos de coche de las colecciones "Cybex Aton Series", "Britax Cypress Series", "Britax Willow Series", "Maxi Cosi Mico Series", "Maxi Cosi Pebble Series", "Joie i-Snug Series" y "Nuna Pipa Series". Otros asientos de coche o portabebés no están diseñados para adaptarse a esta estructura de cochecito y pueden provocar lesiones graves o la muerte. NUNCA los utilices, ya que no han sido sometidos a pruebas de seguridad.**
- **El asiento infantil para el automóvil debe estar orientado hacia atrás.**
- **Compruebe con frecuencia el producto para asegurarse de que no haya piezas dañadas, faltantes o sueltas. NO utilice el producto si faltan piezas o si están dañadas o rotas.**
- **Si fuese necesario, puede ponerse en contacto con Kids2 para obtener piezas de repuesto e instrucciones. Nunca sustituya las piezas.**

CUIDADO Y MANTENIMIENTO

- **Limpie las manchas más pequeñas en la tela con agua fría y jabón suave.**
- **Limpie las superficies de plástico y metal con un paño suave y húmedo. Seque al aire libre. No use limpiadores abrasivos ni solventes. No use blanqueador.**
- **Revise semanalmente el arnés del revestimiento del asiento y las correas de la entrepierna para asegurarse de que estén bien fijadas al armazón.**

⚠ MISE EN GARDE

Lire et suivre tous les avertissements et instructions. Le non-respect de ces instructions peut entraîner des blessures graves, voire mortelles.

- **Convient aux enfants dès la naissance jusqu'à un poids de 22 kg ou 4 ans, selon la première éventualité.**
- **Utilisez cette poussette uniquement avec UN seul enfant à la fois.**
- **Ne laissez jamais l'enfant sans surveillance.**
- **Assurez-vous que tous les dispositifs de verrouillage sont activés avant de les utiliser.**
- **Pour éviter toute blessure, maintenez les enfants à l'écart pendant le pliage et le dépliage du produit.**
- **Ne laissez pas l'enfant jouer avec ce produit.**
- **Utilisez toujours le système de sangles.**
- **Vérifiez que la structure, l'unité du siège ou les dispositifs de fixation du siège auto sont correctement enclenchés avant l'utilisation.**
- **Ce produit n'est pas approprié pour courir ou patiner.**
- **Utilisez la position la plus inclinée pour les enfants qui ne peuvent pas s'asseoir sans aide (jusqu'à l'âge de 6 mois environ).**
- **Assurez-vous que le frein de stationnement est enclenché lorsque vous placez ou retirez votre enfant du produit.**
- **NE soulevez JAMAIS la poussette par la poignée du porte-bébé.**
- **Ne transportez pas la poussette dans les escaliers ou les escalators avec un enfant à l'intérieur.**
- **Toute charge fixée à la poignée et/ou au dossier et/ou sur les côtés de la poussette affectera la stabilité de la poussette.**
- **NE REMPLISSEZ PAS TROP LE SAC DE RANGEMENT. MAX. 10 lbs. (4,5 kg).**
- **NE PAS surcharger. Le poids MAXIMUM de la pochette de rangement est de 0,23 kg (1/2 lb).**
- **La poussette pourrait devenir instable ou se renverser si elle est trop chargée.**
- **Ne transportez pas des autres enfants, des marchandises ou des accessoires dans ou sur ce produit, à l'exception des recommandations du fabriquant.**
- **Pour éviter de blesser votre enfant, ne utlisez pas le panier de rangement comme porte-bébé.**
- **Ce produit ne remplace pas un berceau ou un lit de bébé. Si l'enfant s'endort, il doit être placé dans un berceau ou un lit de bébé approprié.**
- **UTILISEZ-LE UNIQUEMENT AVEC les sièges auto des collections " Cybex Aton Series ", " Britax Cypress Series ", " Britax Willow Series ", " Maxi Cosi Mico Series ", " Maxi Cosi Pebble Series", "Joie i-Snug Series " et " Nuna Pipa Series ". Les autres sièges auto ou porte-bébés ne sont pas conçus pour s'adapter à cette structure de poussette et peuvent entraîner des blessures graves, voire mortelles. NE les utilisez JAMAIS, car ils n'ont pas été soumis à des tests de sécurité.**
- **Le siège d'auto doit être orienté uniquement vers l'arrière.**
- **Vérifiez régulièrement le produit afin de vous assurer qu'aucune pièce n'est endommagée, manquante ou desserrée. N'utilisez PAS le produit si des pièces sont manquantes, endommagées ou cassées.**
- **Contactez Kids2 pour obtenir des pièces de rechange et des instructions si nécessaire. Ne remplacez JAMAIS les pièces.**

SOIN ET ENTRETIEN

- **Nettoyer les petites taches sur le tissu à l'eau froide et au savon doux.**
- **Nettoyer les surfaces en plastique et en métal à l'aide d'un chiffon doux humide. Laisser sécher à l'air. Ne pas utiliser de nettoyants ou de solvants abrasifs. Ne pas utiliser d'eau de Javel.**
- **Vérifier chaque semaine les harnais du coussin du siège et les sangles de l'entrejambe pour vous assurer qu'ils sont bien attachés au châssis.**

⚠ WARNUNG

Lesen und befolgen Sie alle Warnhinweise und Anweisungen. Eine Nichtbeachtung kann zu schweren Verletzungen oder zum Tod führen.

- **Geeignet für Kinder von der Geburt bis zu einem Gewicht von 22 kg oder einem Alter von 4 Jahren, je nachdem, was zuerst eintritt.**
- **Verwenden Sie diesen Kinderwagen nur mit EINEM Kind gleichzeitig.**
- **Lassen Sie das Kind nie unbeaufsichtigt.**
- **Stellen Sie sicher, dass alle Verriegelungsvorrichtungen vor der Verwendung eingerastet sind.**
- **Um Verletzungen zu vermeiden, stellen Sie sicher, dass das Kind beim Entfalten und Zusammenklappen dieses Produkts nicht im Weg ist.**
- **Lassen Sie das Kind nicht mit diesem Produkt spielen.**
- **Verwenden Sie immer das Rückhaltesystem.**
- **Überprüfen Sie vor der Verwendung, ob der Kinderwagenaufsatz oder die Sitzeinheit oder die Befestigungsvorrichtungen für den Autositz richtig eingerastet sind.**
- **Dieses Produkt ist nicht zum Joggen oder für Inlineskates geeignet.**
- **Verwenden Sie die am weitesten nach hinten geneigte Lehnposition für Kinder, die noch nicht selbstständig aufrecht sitzen können (bis zu einem Alter von etwa 6 Monaten).**
- **Stellen Sie sicher, dass die Feststellbremse angezogen ist, wenn Sie Ihr Kind in das Produkt setzen oder aus dem Produkt herausnehmen.**
- **Heben Sie den Kinderwagen NIEMALS am Griff der Babyschale an.**
- **Tragen oder rollen Sie Kinderwagen mit Kind nicht über Treppen oder Rolltreppen.**
- **Jegliche Last, die am Griff und/oder an der Rückenlehne und/oder an den Seiten des Kinderwagens angebracht wird, beeinträchtigt die Stabilität des Kinderwagens.**
- **DEN AUFBEWAHRUNGSKORB NICHT ÜBERLASTEN. MAXIMAL 10 lbs. (4,5 kg).**
- **NICHT überladen. Das MAXIMALE Gewicht der Aufbewahkorb beträgt 0,23 kg.**
- **Übermäßiges Gewicht kann dazu führen, dass der Kinderwagen instabil wird oder umkippt.**
- **Befördern Sie keine weiteren Kinder, Waren oder Zubehörteile in oder auf diesem Produkt, es sei denn, es wird in den Anweisungen des Herstellers empfohlen.**
- **Um Verletzungen Ihres Kindes zu vermeiden, verwenden Sie den Aufbewahrungskorb nicht als Babytrage.**
- **Dieses Produkt ersetzt kein Babybett oder Kinderbett. Sollte das Kind einschlafen, muss es in ein geeignetes Babybett oder Kinderbett gelegt werden.**
- **NUR MIT DEN AUTOSITZEN „Cybex Aton Series", „Britax Cypress Series", „Britax Willow Series", „Maxi Cosi Mico Series", „Maxi Cosi Pebble Series", "Joie i-Snug Series", „Nuna Pipa Series" VERWENDEN. Andere Autositze oder Babyschalen sind nicht für dieses Kinderwagengestell entworfen und können zu schweren Verletzungen oder zum Tod führen. Verwenden Sie sie NIEMALS, da sie nicht sicherheitsgeprüft sind.**
- **Der Autositz darf nur in der rückwärtigen Position angebracht werden.**
- **Überprüfen Sie das Produkt regelmäßig auf beschädigte, fehlende oder lose Teile. Verwenden Sie es nicht, wenn Teile fehlen, beschädigt oder gebrochen sind.**
- **Wenden Sie sich bei Bedarf an Kids2, um Ersatzteile und Gebrauchsanweisungen zu erhalten. Ersetzen Sie niemals Teile.**

Pflege und Wartung

- **Reinigen Sie kleinere Flecken auf Stoffen mit kaltem Wasser und milder Seife.**
- **Reinigen Sie Kunststoff- und Metalloberflächen mit einem weichen, feuchten Tuch. An der Luft trocknen lassen. Verwenden Sie keine Scheuermittel oder Lösungsmittel. Verwenden Sie kein Bleichmittel.**
- **Überprüfen Sie wöchentlich die Gurte des Sitzpolsters und die Beingurte, um sicherzustellen, dass sie richtig am Rahmen befestigt sind.**

⚠ OSTRZEŻENIE

Należy przeczytać wszystkie ostrzeżenia i instrukcje i ich przestrzegać. Niezastosowanie się do nich może spowodować poważne obrażenia lub śmierć.

- Odpowiednie dla dzieci od urodzenia do 22 kg lub 4 lat, w zależności od tego, co nastąpi wcześniej.
- Używaj tego wózka tylko z JEDNYM dzieckiem naraz.
- Nigdy nie zostawiać dziecka bez opieki.
- Przed użyciem należy sprawdzić, czy wszystkie blokady są włączone.
- Aby uniknąć obrażeń, podczas rozkładania i składania produktu, dzieci nie powinny przebywać w pobliżu
- Nie pozwalać dziecku bawić się produktem.
- Zawsze używać pasów lub szelek bezpieczeństwa.
- Przed użyciem należy sprawdzić, czy elementy mocujące ramę wózka, siedziska i fotelika samochodowego są prawidłowo zamocowane.
- Ten produkt nie nadaje się do biegania ani jazdy na łyżwach.
- W przypadku dzieci, które nie potrafią samodzielnie siedzieć w pozycji pionowej (do około 6. miesiąca życia), należy stosować maksymalnie odchyloną pozycję.
- Podczas wkładania lub wyjmowania dziecka z produktu należy sprawdzić, czy hamulec postojowy jest włączony.
- NIGDY nie należy podnosić wózka za uchwyt nosidełka dla niemowląt.
- Nie należy przenosić ani toczyć wózka po schodach ani schodach ruchomych z dzieckiem w środku.
- Każde obciążenie umieszczone na rączce i/lub oparciu i/lub po bokach wózka wpłynie na jego stabilność
- NIE PRZECIĄŻAĆ KOSZA. MAKSYMALNIE 4,5 KG.
- NIE PRZEKRACZAJ maksymalnej nośności. MAKSYMALNA waga kieszeni do przechowywania wynosi 0,23 kg. Nadmierny ciężar może spowodować niestabilność wózka lub jego przewrócenie.
- NIE NALEŻY umieszczać gorących płynów w uchwycie na kubek. Rozlane płyny mogą poparzyć dziecko.
- Nie należy przewozić dodatkowych dzieci, przedmiotów ani akcesoriów w lub na produkcie, z wyjątkiem przypadków zalecanych w instrukcjach producenta.
- Aby uniknąć obrażeń dziecka, nie należy używać kosza na akcesoria jako nosidełka.
- Produkt ten nie zastępuje łóżeczka dziecięcego. Jeśli dziecko zaśnie, należy umieścić je w odpowiednim łóżeczku lub kołysce.
- UŻYWAĆ WYŁĄCZNIE z fotelikami samochodowymi „Cybex Aton Series", „Britax Cypress Series", „Britax Willow Series", „Maxi Cosi Mico Series", „Maxi Cosi Pebble Series", "Joie i-Snug Series", „Nuna Pipa Series". Inne foteliki samochodowe lub nosidełka nie są przeznaczone do montażu na ramie wózka i mogą spowodować poważne obrażenia lub śmierć. NIGDY nie należy ich używać, ponieważ nie zostały przetestowane pod kątem bezpieczeństwa.
- Fotelik samochodowy musi być zawsze ustawiony tyłem do kierunku jazdy.
- Należy często sprawdzać produkt pod kątem uszkodzonych, brakujących lub luźnych części. NIE NALEŻY używać produktu, jeśli jakiekolwiek części są brakujące, uszkodzone lub zepsute.
- W razie potrzeby należy skontaktować się z firmą Kids2 w celu uzyskania części zamiennych i instrukcji. Nigdy nie należy zastępować części zamiennymi.

PIELEGNACJA I KONSERWACJA

- Niewielkie plamy na tkaninie czyscic zimna woda i łagodnym mydłem.
- Powierzchnie plastikowe i metalowe nalezy czyscic miekka, wilgotna sciereczka. Suszyc na powietrzu. Nie nalezy uzywac sciernych srodków czyszczacych ani rozpuszczalników. Nie uzywac wybielacza.
- Sprawdzac szelki i pasy krokowe fotelika raz w tygodniu, aby upewnic sie, ze sa prawidłowo przymocowane do ramy.

⚠ AVVERTENZA

Leggere e seguire tutte le avvertenze e le istruzioni. La mancata osservanza di questa precauzione potrebbe causare gravi lesioni o morte.

- **Adatto per bambini dalla nascita fino a un peso di 22 kg o 4 anni, a seconda della condizione che si verifica per prima.**
- **Utilizzare questo passeggino solo con UN solo bambino alla volta.**
- **Non lasciare mai il bambino incustodito.**
- **Assicurarsi che tutti i dispositivi di bloccaggio siano agganciati prima dell'uso.**
- **Per evitare lesioni, tenere lontano il bambino quando si apre e si piega il prodotto.**
- **Non lasciare che il bambino giochi con questo prodotto.**
- **Utilizzare sempre il sistema di ritenuta.**
- **Controllare che il corpo del carretto o l'unità di seduta del prodotto siano agganciati correttamente prima dell'uso.**
- **Questo prodotto non è adatto per correre o pattinare.**
- **Utilizzare la posizione più reclinata per i bambini che non possono stare seduti in posizione eretta senza assistenza (fino all'età di circa 6 mesi).**
- **Assicurarsi che il freno di stazionamento sia inserito quando si inserisce o si estrae il bambino dal prodotto.**
- **NON sollevare MAI il passeggino dalla maniglia.**
- **Non condurre o trasportare il carretto su scale o scale mobili con il bambino all'interno.**
- **Qualsiasi carico applicato al manubrio e/o allo schienale e/o ai lati del passeggino influirà sulla stabilità del passeggino.**
- **NON SOVRACCARICARE IL CESTELLO PORTAOGGETTI. MASSIMO 4,5 kg .**
- **NON sovraccaricare. Il peso MASSIMO del cestello portaoggetti è di 0,23 kg. Un peso eccessivo può causare l'instabilità del passeggino o il suo ribaltamento.**
- **NON collocare liquidi caldi nel portabicchieri. Le fuoriuscite possono bruciare il bambino.**
- **NON trasportare bambini, merci o accessori aggiuntivi all'interno o al di sopra del prodotto, salvo quanto raccomandato nelle istruzioni del produttore.**
- **Per evitare lesioni al bambino, non utilizzare il cestello portaoggetti come supporto per bambini.**
- **Questo prodotto non sostituisce un lettino o una culla. Se il bambino si addormenta, deve essere trasferito in un lettino o in una culla appropriati.**
- **UTILIZZARE SOLO CON i seggiolini per auto "Cybex Aton Series", "Britax Cypress Series", "Britax Willow Series", "Maxi cosi Mico Series", "Maxi Cosi Pebble Series", "Joie i-Snug Series", "Nuna Pipa Series". Altri seggiolini o passeggini per auto non sono progettati per adattarsi al telaio del passeggino e possono causare lesioni gravi o mortali. Non utilizzarli MAI perché non sono stati testati per la sicurezza.**
- **Il seggiolino per auto deve essere rivolto solo all'indietro.**
- **Controllare frequentemente il prodotto per verificare che non vi siano parti danneggiate, mancanti o allentate. NON utilizzare il prodotto se alcune parti sono mancanti, danneggiate o rotte.**
- **Contattare Kids2 per le parti di ricambio e le istruzioni, se necessario. Non sostituire mai le parti.**

CURA E MANUTENZIONE

- **Pulire le macchie minori sui tessuti con acqua fredda e sapone neutro.**
- **Pulire le superfici in plastica e metallo con un panno morbido e umido. Lasciare asciugare all'aria. Non utilizzare detergenti abrasivi o solventi. Non utilizzare candeggina.**
- **Controllare settimanalmente l'imbracatura del cuscino e le cinghie inguinali per assicurarsi che siano correttamente fissate al telaio.**

⚠ WAARSCHUWING

Lees alle waarschuwingen en instructies en volg ze op. Het niet opvolgen hiervan kan ernstig letsel of overlijden tot gevolg hebben.

- Geschikt voor kinderen vanaf de geboorte tot een gewicht van 22 kg of 4 jaar, afhankelijk van wat het eerst gebeurt.
- Gebruik deze kinderwagen alleen met ÉÉN kind tegelijk.
- Laat het kind nooit zonder toezicht achter.
- Zorg ervoor dat alle vergrendelingen zijn aangesloten alvorens te gebruiken.
- Zorg ervoor dat het kind uit de buurt blijft bij het uit- en inklappen van dit product, om letsel te voorkomen.
- Laat het kind niet met dit product spelen.
- Gebruik altijd het veiligheidssysteem.
- Controleer of het frame van de kinderwagen of ziteenheid of bevestigingen van de autostoel correct zijn aangesloten alvorens te gebruiken.
- Dit product is niet geschikt om mee te hardlopen of skaten.
- Gebruik de meest achteroverleunende stand voor kinderen die nog niet zelfstandig rechtop kunnen zitten (tot ongeveer 6 maanden oud).
- Zorg ervoor dat de parkeerrem is aangetrokken wanneer u uw kind in het product zet of eruit haalt.
- Til de kinderwagen NOOIT op aan de handgreep van het baby-autostoeltje.
- Draag of rol de kinderwagen niet op trappen of roltrappen met uw kind erin.
- Elke last die aan de duwstang en/of aan de rugleuning en/of aan de zijkanten van de kinderwagen wordt bevestigd, beïnvloedt de stabiliteit van de kinderwagen.
- OVERBELAST DE OPBERGMAND NIET. MAXIMAAL 4,5 kg.
- NIET overbelasten. Het MAXIMALE gewicht van het opbergmand is 0,23 kg.
  Te veel gewicht kan ervoor zorgen dat de kinderwagen instabiel wordt of omvalt.
- Giet GEEN hete vloeistoffen in de bekerhouder. Als je morst, kan je kind zich verbranden.
- Draag geen extra kinderen, goederen of accessoires in of op dit product, behalve zoals aanbevolen in de instructies van de fabrikant.
- Om verwondingen bij uw kind te voorkomen, mag u de opbergmand niet als kinderzitje gebruiken.
- Dit product vervangt geen kinderbedje of ledikantje. Als het kind in slaap valt, moet het in een geschikt kinderbedje of ledikantje worden geplaatst.
- GEBRUIK ALLEEN MET "Cybex Aton Series" , "Britax Cypress Series", "Britax Willow Series", "Maxi Cosi Mico Series", "Maxi Cosi Pebble Series", "Joie i-Snug Series", "Nuna Pipa Series" autostoelen. Andere autostoelen of dragers zijn niet ontworpen om dit frame van de kinderwagen te bevestigen en kan leiden tot ernstig letsel of de dood. Gebruik ze NOOIT, want de veiligheid ervan is niet getest.
- Het autostoeltje moet tegen de rijrichting in geplaatst worden.
- Bekijk het product regelmatig op beschadigde, ontbrekende of losse onderdelen, NIET gebruiken als er onderdelen ontbreken, beschadigd of kapot zijn.
- Neem contact op met Kids2 voor reserveonderdelen instructies indien nodig. Vervang nooit onderdelen

PIELEGNACJA I KONSERWACJA

- Verwijder kleine vlekken op stof met koud water en zachte zeep.
- Reinig plastic en metalen oppervlakken met een zachte vochtige doek. Aan de lucht laten drogen. Gebruik geen schurende reinigingsmiddelen of oplosmiddelen. Gebruik geen bleekmiddel.
- Controleer wekelijks of het zittuigje en de tussenbeenriempjes goed vastzitten aan het frame.

⚠ ADVERTÊNCIA

Leia e siga todos os avisos e instruções. Não o fazer pode causar ferimentos graves ou morte.

- **Adequado para crianças desde o nascimento até um peso de 22 kg ou 4 anos, o que ocorrer primeiro.**
- **Utilize este carrinho apenas com UMA criança de cada vez.**
- **Nunca deixe a criança sozinha.**
- **Certifique-se de que todos os dispositivos de bloqueio estão montados antes da utilização.**
- **Para evitar lesões, manter a criança afastada ao fechar e abrir este produto.**
- **Não deixe a criança brincar com este produto.**
- **Utilizar sempre o sistema de retenção.**
- **Antes de utilizar, verifique se o corpo do carrinho, a unidade de assento ou os elementos de fixação do carrinho estão instalados corretamente.**
- **Este produto não é adequado para a prática de corrida ou patinagem.**
- **Utilize a posição mais reclinada para as crianças que ainda não conseguem sentar-se sem ajuda (até cerca de 6 meses).**
- **Certifique-se de que o travão de parqueamento está engatado quando coloca ou retira a criança do produto.**
- **NUNCA levante o carrinho com o manípulo da cadeira de transporte de bebé.**
- **Não transporte nem mova o carrinho com a criança em escadas ou escadas rolantes.**
- **Qualquer carga presa ao guidão e/ou ao encosto e/ou às laterais do veículo afetará a estabilidade do veículo.**
- **NÃO SOBRECARREGUE O CESTO DE ARRUMAÇÃO. Máximo de 4,5 kg (10 lb).**
- **NÃO sobrecarregue. O peso MÁXIMO do cesto de arrumação é de 0,23 kg.**
  O excesso de peso pode provocar a instabilidade ou a viragem do carrinho.
- **NÃO coloque líquidos quentes no suporte de copos. Os derrames podem provocar queimaduras na criança.**
- **Não transporte crianças, produtos ou acessórios adicionais no carrinho, exceto conforme recomendado nas instruções do fabricante.**
- **Para evitar lesões na criança, não utilize o cesto de arrumação no seu transporte.**
- **Este produto não substitui um berço ou uma alcofa. Se a criança adormecer, deve ser colocada num berço adequado.**
- **UTILIZAR APENAS COM as cadeiras de automóvel "Cybex Aton Series" , "Britax Cypress Series", "Britax Willow Series", "Maxi Cosi Mico Series", "Maxi Cosi Pebble Series", "Joie i-Snug Series", "Nuna Pipa Series". As restantes cadeiras de automóvel ou transportadoras infantis não foram concebidas para encaixar na estrutura deste carrinho e podem causar ferimentos graves ou fatais. NUNCA utilize estes produtos, pois a sua segurança não foi testada.**
- **A cadeira de automóvel deve ficar exclusivamente na posição orientada para trás.**
- **Inspecione frequentemente o produto para determinar a existência de peças danificadas, em falta ou soltas;NÃO utilize o produto se estiver danificado, avariado ou com peças em falta.**
- **Contacte a Kids2 para obter as peças sobresselentes e as instruções, se precisar. Nunca substitua peças.**

CUIDADO E MANUTENÇÃO

- **Limpar as pequenas manchas no tecido com água fria e detergente neutro.**
- **Limpar as superfícies de plástico e metal com um pano macio e húmido. Secar ao ar. Não usar produtos de limpeza ou solventes abrasivos. Não usar lixívia.**
- **Inspecionar semanalmente o arnês do assento e as correias da virilha para garantir que estão devidamente presas à estrutura.**

⚠ VAROVÁNÍ

Přečtěte si a dodržujte všechna varování a pokyny. Pokud tak neučiníte, může dojít k vážnému zranění nebo k úmrtí.

- Vhodné pro děti od narození do hmotnosti 22 kg nebo do 4 let, podle toho, co nastane dříve.
- Tento kočárek používejte pouze s JEDNÍM dítětem najednou.
- Nikdy nenechávejte dítě bez dozoru.
- Před použitím se ujistěte, že jsou všechna bezpečnostní zařízení zajištěna.
- Aby nedošlo ke zranění, zajistěte, aby se dítě při rozkládání a skládání tohoto výrobku zdržovalo v bezpečné vzdálenosti.
- Nedovolte dítěti, aby si s tímto výrobkem hrálo.
- Vždy používejte zádržný systém.
- Před použitím zkontrolujte, zda jsou správně zapojené části kočárku, sedací jednotka nebo zařízení pro připevnění autosedačky.
- Tento výrobek není vhodný pro běh nebo bruslení.
- Použijte nejvíce sklopenou polohu pro děti, které nedokáží sedět vzpřímeně bez pomoci (až do přibližně 6 měsíců věku).
- Ujistěte se, že je parkovací brzda zatažená, když dítě do výrobku vkládáte nebo z něj vyndáváte.
- NIKDY nezvedejte kočárek za rukojeť dětského nosiče.
- Kočárek s dítětem nenoste ani nevozte po schodech nebo eskalátorech.
- Každá zátěž připevněná k rukojeti kočárku a/nebo na opěrce zad a/nebo na bocích kočárku ovlivní jeho stabilitu.
- NEPŘETĚŽUJTE ÚLOŽNÝ KOŠ. MAXIMÁLNÍ NOSNOST 4,5 kg.
- NEPŘETÍŽTE. MAXIMÁLNÍ hmotnost úložné kapsy je 0,23 kg.
  Nadměrná váha může způsobit nestabilitu nebo převrhnutí kočárku.
- NEDÁVEJTE horké nápoje do držáku na kelímky. Rozlité tekutiny mohou dítě popálit.
- Nepřevážejte v tomto výrobku nebo na něm další děti, zboží nebo příslušenství, pokud to není doporučeno v návodu výrobce.
- Abyste zabránili zranění dítěte, nepoužívejte úložný koš jako nosič dětí.
- Tento výrobek nenahrazuje dětskou postýlku ani kolébku. Pokud dítě usne, mělo by být umístěno do vhodné postýlky nebo kolébky.
- POUŽITÍ POUZE S autosedačkami „Cybex Aton Series“ „Britax Cypress Series“, „Britax Willow Series“, „Maxi Cosi Mico Series“, „Maxi Cosi Pebble Series“, “Joie i-Snug Series“, „Nuna Pipa Series“. Jiné autosedačky nebo nosiče nejsou určeny pro tento rám kočárku a mohou způsobit vážné zranění nebo smrt. NIKDY je nepoužívejte, protože nebyly bezpečnostně testovány.
- Autosedačka musí být umístěna vždy proti směru jízdy.
- Produkt pravidelně kontrolujte, zda neobsahuje poškozené, chybějící nebo uvolněné části. NEPOUŽÍVEJTE jej, pokud některé části chybí, jsou poškozené nebo zlomené.
- V případě potřeby kontaktujte společnost Kids2 ohledně náhradních dílů a pokynů. Nikdy nepoužívejte náhradní díly.

PÉCE A ÚDRŽBA

- Drobné skvrny na tkanine vycistete studenou vodou a jemným mýdlem.
- Plastové a kovové povrchy otrete mekkým vlhkým hadríkem. Sušte na vzduchu. Nepoužívejte abrazivní cisticí prostredky ani rozpouštedla. Nepoužívejte belidla.
- Každý týden zkontrolujte popruhy autosedacky a rozkrokové popruhy, abyste se ujistili, že jsou správne pripevneny k rámu.

⚠ 警告

すべての警告と指示に従ってください。従わない場合、重大なケガまたは死亡事故につながる恐れがあります。

- 生後すぐから22kgまたは4歳まで（いずれか早い方）の乳幼児に適しています。
- このベビーカーは必ず一度に1人の子どもだけで使用してください。
- お子様を一人にしないでください。
- 使用前に、すべてのロック装置がかかっていることを確認してください。
- 怪我を避けるため、本製品を広げたり畳んだりする際は、お子様から離れるようにしてください。
- 本製品でお子様を遊ばせないでください。
- 必ず安全装置を使用してください。
- 使用前に、ベビーカー本体またはシートユニット、チャイルドシート取り付け装置が正しく取り付けられていることを確認してください。
- この製品はランニングやスケートには適していません。
- 一人でまっすぐ座れないお子様（生後6ヶ月頃まで）には、最もリクライニングしたポジションをお使いください。
- お子様を製品に乗せたり、出したりするときは、パーキングブレーキがかかっていることを確認してください。
- 絶対に幼児用キャリアのハンドルでベビーカーを持ち上げないでください。
- お子様を乗せたまま、階段やエスカレーターでベビーカーを運んだりしないでください。
- ハンドルや背もたれ、またはベビーカーの側面に荷物を取り付けると、ベビーカーの安定性に影響します。
- 収納バスケットに過度の荷重を掛けないでください。最大10ポンド（4.5kg）です。
- 過負荷は絶対に避けてください。収納ポケットの最大荷重は1/2ポンド。
  過度な重量はベビーカーの安定性を損ない、転倒の原因になります。
- カップホルダーに熱い飲み物を入れないでください。こぼれた場合、お子さまがやけどをするおそれがあります。
- 製造元の説明書で推奨されている場合を除き、本製品に追加の子供、商品、アクセサリーを入れたり載せたりしな　いでください。
- お子様の怪我を避けるため、収納バスケットをベビーカーとして使用しないでください。
- 本製品はベビーベッドの代わりにはなりません。お子様が眠ってしまった場合は、適切なベビーベッドに寝かせてください。
- "Cybex Aton Series", "Britax Cypress Series", "Britax Willow Series", "Maxi Cosi Mico Series", "Maxi Cosi Pebble Series", "Joie i-Snug Series", "Nuna Pipa Series" でのみ使用できます。その他のチャイルドシートやキャリーシートは、このベビーカーのフレームに対応するように設計されていないため、重大な怪我や死亡事故につながる恐れがあります。安全テストが行われていないため、絶対に使用しないでください。
- チャイルドシートは後ろ向きでのみご使用ください。
- 製品をこまめに点検し、破損・紛失・緩みのある部品がないかご確認ください。部品が紛失・破損・壊れている場合は、絶対に使用しないでください。
- 必要に応じて、交換部品や取扱説明書についてはKids2までお問い合わせください。部品の代用品は絶対に使用しないでください。

お手入れとメンテナンス

- 布地についた小さな汚れは、冷水と中性石鹸で落とします。
- プラスチックや金属の表面は、湿らせた柔らかい布で拭いてください。自然乾燥。研磨剤入りのクリーナーや溶剤は使用しないでください。漂白剤は使用しないでください。
- シートパッドハーネスと股ベルトがフレームに正しく固定されているか、毎週点検してください。

⚠ 警告

阅读并遵守所有警告和使用说明。否则可能导致严重伤害或死亡。

- 适用于新生儿至体重不超过22公斤或年龄不超过4岁的儿童，以先发生者为准。
- 此婴儿车每次只能用于一名儿童。
- 切勿让孩子无人看管。
- 使用前确保所有锁定装置均已锁上。
- 为避免受伤，在展开和折叠本产品时，确保儿童远离。
- 请勿让孩子玩本产品。
- 请务必使用约束系统。
- 使用前请检查婴儿车车身或座椅装置或汽车座椅连接装置是否正确锁上。
- 本产品不适合跑步或滑冰。
- 对于无法独立坐直的儿童（6个月左右），请使用最倾斜的位置。
- 将孩子放入产品或将孩子从产品中取出时，请确保已锁上停车制动器。
- 切勿通过婴儿提篮的手柄抬起婴儿车。
- 请勿在婴儿车中有儿童的情况下将其携带或推上楼梯或自动扶梯。
- 任何附加在把手、靠背或幼儿推车侧面的负重都会影响幼儿推车的稳定性。
- 请勿超载储物蓝。最大承载重量 10 磅（4.5 千克）。
- 切勿超载储物袋的最大承重为 1/2 磅。过重可能导致婴儿车失去重心或翻倒。
- 切勿将热的液体放入杯架。溅出的液体会烫伤您的孩子。
- 除非按照制造商说明中的建议，否则切勿在本品中或本品上携带其他儿童、货物或配件。
- 为避免孩子受伤，请勿将储物篮用作儿童提篮。
- 本产品不能替代婴儿床或摇篮。如果孩子入睡，应将其放置在合适的婴儿床或摇篮中。
- 仅适用于“Cybex Aton系列”、“Britax Cypress系列”、“Britax Willow系列”、“Maxi Cosi Mico系列”、“Maxi Cosi Pebble系列”、“Joie i-Snug系列”、“Nuna Pipa系列”汽车安全座椅。其他汽车安全座椅或摇篮不适合本款婴儿车车架，可能导致严重伤害或死亡。切勿使用未经安全测试的产品。
- 汽车座椅必须是背向式的。
- 请定期检查产品是否有损坏、缺失或松动的部件，若发现任何部件缺失、损坏或断裂，请立即停止使用。
- 如需更换零件或获取说明，请联系Kids2。切勿使用替代零件。

保养与维护

- 用冷水和温和肥皂清洁织物上的轻微污渍。
- 用柔软的湿布清洁塑料和金属表面。 风干。 请勿使用研磨性清洁剂或溶剂。 不可漂白。
- 每周检查座垫安全带和裆带，确保它们正确固定在框架上。

⚠ تحذير

يرجى قراءة واتباع جميع التحذيرات والإرشادات بعناية. وإلا فقد يؤدي عدم القيام بذلك إلى إصابة خطيرة أو الوفاة

- .مناسب للأطفال منذ الولادة وحتى وزن 22 كجم أو 4 سنوات، أيهما يأتي أولاً
- .استخدم هذه العربة فقط مع طفل واحد في كل مرة
- لا ينصح بترك الطفل دون متابعة.
- ينبغي التأكد من تشغيل أجهزة الإقفال قبل الاستخدام.
- لتجنب الإصابة، ينصح بالتأكد من إبعاد الأطفال عند فتح هذا المنتج و طيه.
- لا ينصح بترك الطفل يلعب بهذا المنتج.
- ينصح باستخدام نظام القيود في كل الأوقات.
- ينصح بالتأكد من تثبيت جسم عربة الأطفال أو وحدة المقعد أو أجهزة تثبيت مقعد السيارة بشكل صحيح قبل الاستخدام.
- هذا المنتج غير مناسب للركض أو التزحلق.
- ينصح باستخدام الوضعية الأكثر استلقاءً للأطفال الذين لا يستطيعون الجلوس منتصبين بمفردهم (حتى عمر 6 أشهر تقريبًا).
- يرجى التأكد من تفعيل فرملة الانتظار عند وضع طفلك في المنتج أو إخراجه منه.
- لا ينصح برفع عربة الأطفال أبدًا من مقبض مقعد الأطفال.
- لا ينصح بحمل أو دفع عربة الأطفال على الدرج أو السلالم المتحركة والطفل بداخلها.
- .أي وزن إضافي مُثبت على مقبض العربة و/أو على مسند الظهر و/أو على جانبي العربة سيؤثر على استقرار عربة الأطفال
- لا تُحمّل سلة التخزين أكثر من اللازم. الحد الأقصى للوزن هو 10 أرطال (4.5 كجم)
- .لا تفرط في التحميل **الحد الاقصى لوزن جيب التخزين هو 2/1 رطل**
- .قد يتسبب الوزن الزائد في عدم استقرار عربة الأطفال أو انقلابها
- لا ينصح بحمل أطفالًا أو سلعًا أو ملحقات إضافية في هذا المنتج أو عليه إلا كما هو موصى به في تعليمات الشركة المصنعة.
- .للحفاظ على سلامة طفلك، لا ينصح باستخدام سلة التخزين كحامل للطفل
- هذا المنتج لا يحل محل سرير الأطفال. إذا نام الطفل، فينبغي وضعه في سرير أطفال مناسب.
- "Cybex Aton Series" , "Britax Cypress Series", "Britax Willow Series", "Maxi Cosi Mico Series", "Maxi Cosi Pebble Series", "Joie i-Snug Series", "Nuna Pipa Series"

السيارة أو الحاملات الأخرى غير مصممة لتناسب هيكل عربة الأطفال هذا وقد تؤدي إلى إصابة خطيرة أو الوفاة. لا تستخدمها أبدًا لأنها لم تخضع لاختبارات السلامة

- يجب أن يكون مقعد السيارة في وضعية مواجهة للخلف فقط
- .برجاء التحقق من المنتج جيداً بشكل دوري لضمان عدم وجود أجزاء مفقودة أو تالفة. لا ينصح بالاستخدام في حال وجود أجزاء مفقودة أو تالفة أو مكسورة
- .للحصول علي أجزاء بديلة أو إرشادات إذا لزم الأمر. لا ينصح باستبدال الأجزاء خارج هذا الإطار Kids2 برجاء الاتصال بشركة

الرعاية والصيانة

- قم بتنظيف البقع الصغيرة على النسيج باستخدام ماء بارد وصابون خفيف •

قم بتنظيف الأسطح البلاستيكية والمعدنية باستخدام قطعة قماش ناعمة مبللة. اتركها تجف بالهواء

- لا تستخدم منظفات قاسية أو مذيبات. لا تستخدم المبيضات
- تحقق من حزام حماية والأشرطة أسبوعياً للتأكد من تثبيتها السليم على الإطار

components • componentes • composants • bestandteile • elementy • componenti • onderdelen • componentes • součástky • 部品 • 组件 • المكونات

A

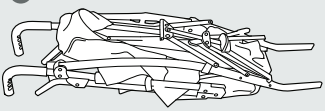

C

E

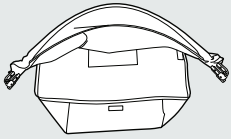

B

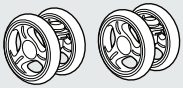

D

F

A Stroller Frame with Seat	A Estructura del cochecito con asiento	A Cadre de poussette avec siège	A Kinderwagenrahmen mit Sitz
B Front Wheels (2)	B Ruedas delanteras (2)	B Roues avant (2)	B Vorderräder (2)
C Rear Wheels (2)	C Ruedas traseras (2)	C Roues arrière (2)	C Hinterräder (2)
D Bumper Bar	D Barra de tope	D Barre de protection	D Pufferleiste
E Canopy	E Capota	E Auvent	E Vordach
F Raincover	F Housse de pluie	F Cubierta para la lluvia	F Regenverdeck
A Rama wózka z siedzeniem	A Telaio del passeggino con sedile	A Wandelwagenframe met zitje	A Estrutura de carrinho com cadeira
B Koła przednie (2)	B Ruote anteriori (2)	B Voorwielen (2)	B Rodas da frente (2)
C Koła tylne (2)	C Ruote posteriori (2)	C Achterwielen (2)	C Rodas de trás (2)
D Pałąk	D Barra paraurti	D Duwstang	D Barra protetora
E Daszek	E Cappottina	E Kap	E Cobertura
F Osłona przeciwdeszczowa	F Copertura antipioggia	F Regenhoes	F Capa de chuva
A Rám kočárku se sedačkou	A ベビーカーのフレームとシート	A 幼儿推车车架，配有座椅	A إطار العربة والمقعد
B Přední kola (2)	B 前輪（2個）	B 前轮（2）	B العجلات الأمامية (2)
C Zadní kola (2)	C 後輪（2個）	C 后轮（2）	C العجلات الخلفية (2)
D Nárazníková tyč	D ガードバー	D 前扶手	D واقي من الصدمات
E Stříška	E キャノピー	E 遮阳篷	E المظلة
F Pláštěnka	F レインカバー	F 雨罩	F غطاء المطر

IMPORTANT! Before assembly, inspect this product for damaged hardware, loose joints or missing parts. Never use if any parts are missing or broken. • ¡IMPORTANTE! Antes del montaje, inspeccione este producto para ver si hay herrajes dañados, uniones sueltas, piezas faltantes. Nunca use si faltan piezas o si están rotas. • IMPORTANT! Avant l'assemblage, vérifier que ce produit ne comporte pas de pièces endommagées, de joints lâches ni de pièces manquantes. Ne jamais utiliser le produit en cas de pièces manquantes ou cassées. • WICHTIG! Überprüfen Sie dieses Produkt vor dem Zusammenbau auf beschädigte Teile, lose Verbindungen oder fehlende Teile. Verwenden Sie es nicht, wenn Teile fehlen oder kaputt sind. • WAŻNE! Przed montażem należy sprawdzić produkt pod kątem uszkodzeń sprzętu, luźnych połączeń lub brakujących części. Nigdy nie używać w przypadku brakujących lub uszkodzonych części. • IMPORTANTE! Prima del montaggio, ispezionare il prodotto per verificare che non vi siano componenti danneggiati, giunti allentati o parti mancanti. Non utilizzare in caso di parti sono mancanti o rotte. • BELANGRIJK! Controleer dit product voor montage op beschadigde onderdelen, losse verbindingen of ontbrekende onderdelen. Nooit gebruiken als er onderdelen ontbreken of kapot zijn. • IMPORTANTE! Antes da montagem, inspecione o produto para detetar eventuais danos, uniões soltas ou peças em falta. Não utilize o produto se estiver danificado ou avariado. • DŮLEŽITÉ! Před smontováním tento produkt zkontrolujte, zda nemá poškozený hardware, uvolněné spoje nebo mu nechybíí díly. Nikdy jej nepoužívejte, pokud některá část chybí nebo je rozbitá. • 重要！組み立て前に、この製品のハードウェアが損傷していないか、接続部分が緩んでいないか、部品が欠けていないかを確認してください。部品が欠けているか壊れている場合は、絶対に使用しないでください。• 重要事项！组装前，请检查本品硬件是否损坏、接头是否松动或部件是否丢失。如有任何部件丢失或损坏，则请勿使用本品。

هام ! قبل البدء بالتركيب. تأكد من المنتج للتأكد من عدم وجود أجزاء تالفة أو مفصلات غير محكمة أو أجزاء مفقودة. لا تستخدم المنتج مطلقًا إذا كانت أي أجزاء مفقودة أو مكسورة

features • características • caractéristiques • merkmale • funkcje • caratteristiche • kenmerken • características • funkce • 特徵 • 功能 • الميزات

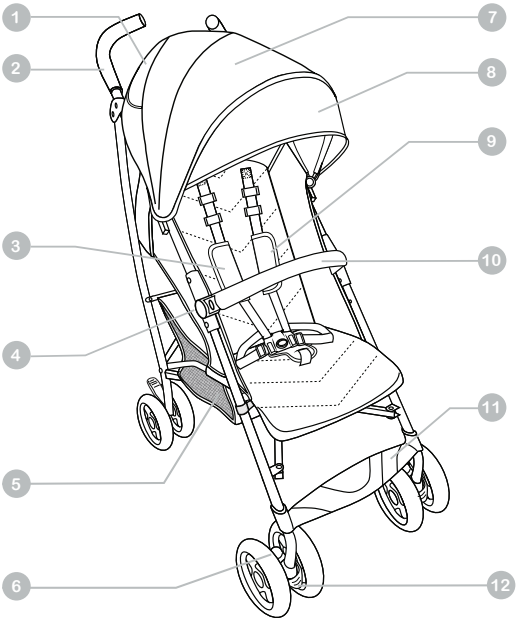

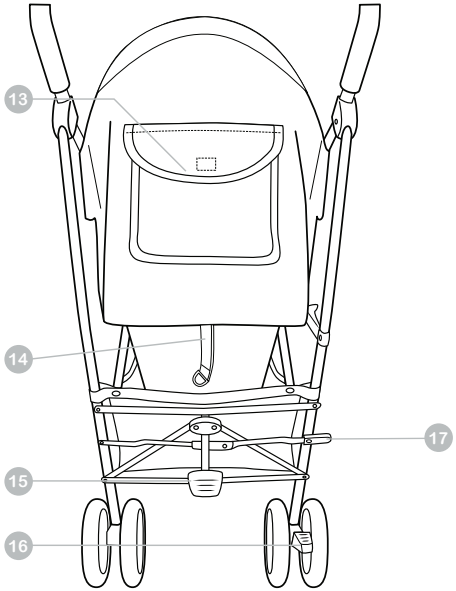

1. peek-a-boo window
2. soft handles
3. 5-point safety harness
4. bumper bar release buttons
5. storage basket
6. front wheel release tabs
7. canopy
8. canopy extension
9. harness pads
10. bumper bar
11. footrest
12. front wheel locks
13. storage pocket
14. seat recline clip
15. foot lock-out pedal
16. rear brake lever
17. safety lock lever

1. ventana para miraditas
2. empuñaduras suaves
3. arnés de seguridad de 5 puntos
4. botones de liberación de la barra de tope
5. canasta de almacenamiento
6. pestañas de liberación de la rueda delantera
7. capota
8. extensión de la capota
9. almohadillas del arnés
10. barra de tope
11. reposapiés
12. bloqueo de las ruedas delanteras
13. bolsillo portaobjetos
14. ajuste de reclinación del asiento
15. pedal de bloqueo
16. palanca de freno trasero
17. palanca de bloqueo de seguridad

1. fenêtre « Coucou »
2. poignées souples
3. harnais de sécurité à 5 points
4. boutons de déverrouillage de la barre de protection
5. panier de rangement
6. languettes de déverrouillage des roues avant
7. auvent
8. extension de la capote
9. coussinets du harnais
10. barre de protection
11. repose-pieds
12. verrouillages des roues avant
13. poche rangement
14. ajustement inclinaison
15. pédale frein à pied
16. levier frein arrière
17. levier sécurité arrière

1. Guck-guck-Fenster
2. Weiche Griffe
3. 5-Punkt-Sicherheitsgurt
4. Entriegelungsknöpfe für die Stoßstange
5. Aufbewahrungskorb
6. Entriegelungslaschen für die Vorderräder
7. Vordach
8. Vordach Verlängerung
9. Gurtpolster
10. Stoßstange
11. Fußstütze
12. Vorderradsperren
13. Aufbewahrungsfach
14. Klemmvorrichtung für die Liegeposition des Sitzes
15. Fußfeststellpedal
16. Hinterradbremshebel
17. Sicherheitshebel

1. okienko
2. miękkie uchwyty
3. 5-punktowe szelki bezpieczeństwa
4. przyciski zwalniające pałąk
5. koszyk
6. zakładki zwalniające koła przednie
7. daszek
8. przedłużenie daszka
9. nakładki na szelki
10. pałąk
11. Podnóżek
12. blokady kół przednich
13. klips do rozkładania siedzenia
14. pedał hamulca koła tylnego
15. Pedał blokujący stopy
16. Dźwignia hamulca tylnego
17. Dźwignia blokady bezpieczeństwa

1. finestrella per cucù
2. maniglie soffici
3. Imbracatura regolabile a 5 punti
4. pulsanti sblocco barra paraurti
5. cestello portaoggetti
6. linguette sblocco ruote posteriori
7. cappottina
8. prolunga cappottina
9. imbottiture cappottina
10. barra paraurti
11. Poggiapiedi
12. blocco ruote anteriori
13. clip reclinazione sedile
14. pedale freno ruota posteriore
15. Pedale di blocco dei piedi
16. Leva del freno posteriore
17. Leva di blocco di sicurezza

1. doorkijkvenstertje
2. zachte handgrepen
3. 5-punts veiligheidstuigje
4. ontgrendelknoppen zitbeugel
5. opbergmandje
6. voorwiel-ontgrendelknoppen
7. kap
8. kapverlenging
9. pads voor tuigje
10. zitbeugel
11. Voetsteun
12. voorwielvergrendeling
13. stoelverstellings-clip
14. rempedaal achterwiel
15. Voetvergrendelingspedaal
16. Achterremhendel
17. Veiligheidsvergrendelingshendel

1. Janela de visão
2. Pegas macias
3. Arnês de segurança de cinco pontos
4. Botões de desbloqueio da barra protetora
5. Cesto de armazenamento
6. Patilhas de desbloqueio das rodas da frente
7. Cobertura
8. Extensão da cobertura
9. Almofadas de arnês
10. Barra protetora
11. Apoio dos pés
12. Bloqueios da roda da frente
13. Clipe de reclinação do assento
14. Pedal do travão da roda traseira
15. Pedal de bloqueio dos pés
16. Alavanca do travão traseiro
17. Alavanca de bloqueio de segurança

1. pozorovací okénko
2. měkká držadla
3. 5bodový bezpečnostní pás
4. tlačítka pro uvolnění držadla
5. úložný koš
6. západky uvolnění předního kola
7. stříška
8. prodloužená stříška
9. podložky pod pás
10. držadlo
11. Opěrka nohou
12. uzamčení předního kola
13. tlačítkopro sklápění sedadla
14. brzdový pedál zadního kola
15. Pedál pro zajištění nohou
16. Zadní brzdová páka
17. Páčka bezpečnostní zámku

1. のぞき窓
2. ソフトハンドル
3. 5点式安全ハーネス
4. バンパーバーリリースボタン
5. 収納かご
6. 前輪解除タブ
7. キャノピー
8. 伸縮キャノピー
9. ハーネスパッド
10. バンパーバー
11. フットレスト
12. 前輪の外観
13. シートリクライニングクリップ
14. 後輪ブレーキペダル
15. 足ロック解除ペダル
16. 後輪ブレーキレバー
17. 安全ロックレバー

1. 透视窗
2. 软把手
3. 5 点式安全带
4. 前扶手松开钮
5. 储物篮
6. 前轮松开卡扣
7. 遮阳篷
8. 遮阳篷延伸部分
9. 安全带垫
10. 前扶手
11. 腿托
12. 前轮锁
13. 储物袋
14. 座椅倾斜夹
15. 脚踏锁止踏板
16. 后刹车操作杆
17. 安全锁定操作杆

1. نافذة الاختباء والظهور
2. مقابض لينة
3. خَمَاسَيَّةُ أَمَانٍ بِخَمْسِ نِقَاط
4. أزرار واقي الأمان
5. سلة التخزين
6. أزرار تحرير العجلات الأمامية
7. المظلة
8. امتداد المظلة
9. بطانات حِزَام الأَمَان
10. عارض الوقاية
11. مسند قدم
12. أقفال العجلات الأمامية
13. قُفْلُ إِمَالَةِ المَقْعَد
14. دِبَاسُ كَبْحِ العَجَلَاتِ الخَلْفِيَّة
15. دواسة قفل القدم
16. ذراع الفرامل الخلفية
17. ذراع قفل الأمان

assembly instructions: • instrucciones de montaje: • instructions de montage : • anleitung für den zusammenbau: • instrukcja montażu: • istruzioni di montaggio: • montageinstructies: • Instruções de montagem: • návod na smontování: • 組立説明書: • 组装说明：

إرشادات التجميع

Before unfolding, you will need to cut the plastic zip-tie holding the stroller frame together. • Antes de desplegarlo, tendrás que cortar la cremallera de plástico que mantiene unida la estructura del cochecito. • Coupez le lien plastique entourant la structure du charriot avant montage. • Vor dem Aufklappen müssen Sie den Kunststoff-Kabelbinder durchtrennen, der den Kinderwagenrahmen zusammenhält. • Przed rozłożeniem należy przeciąć plastikową opaskę zaciskową łączącą ramę wózka. • Prima di aprire il passeggino, è necessario tagliare la fascetta di plastica che tiene insieme il telaio. • Voordat u de kinderwagen uitklapt, moet u de plastic kabelbinder doorknippen waarmee het frame van de kinderwagen aan elkaar vastzit. • Antes de desdobrar, é necessário cortar a braçadeira de plástico que mantém a estrutura do carrinho unida. • Před rozložením je nutné odstřihnout plastovou stahovací pásku, která drží rám kočárku pohromadě. • 展開する前に、ストローラーのフレームを固定しているプラスチックのジップタイを切断する必要があります。 • 在展开前，您需要剪断固定婴儿车车架的塑料扎带。

• قبل فتح المقعد، يجب قطع الرباط البلاستيكي الذي يربط هيكل المقعد.

1 lift up fold-lock to release
levante el cierre para desbloquearlo
Soulevez la poignée de frein pour libérer le tout
Klappverschluss zum Lösen anheben
podnieś blokadę, aby zwolnić
sollevare il fermo pieghevole per sbloccare
Til de vergrendeling op om te ontgrendelen
Levante a trava dobrável para soltar
Zvedněte sklopnou pojistku, aby se uvolnila
折りたたみロックを上げて解除します
抬起折叠锁定装置以释放
ارفع قفل الطي لتحريره

2 lift up to unfold
levántelo para desplegarlo
Soulever pour déplier
Zum Aufklappen anheben
podnieś, aby rozłożyć
sollevare per aprire
Til op om uit te klappen
Levante para desdobrar
Zvedněte, aby se rozložil
上げて展開します
抬起以展开
ارفع لفتح

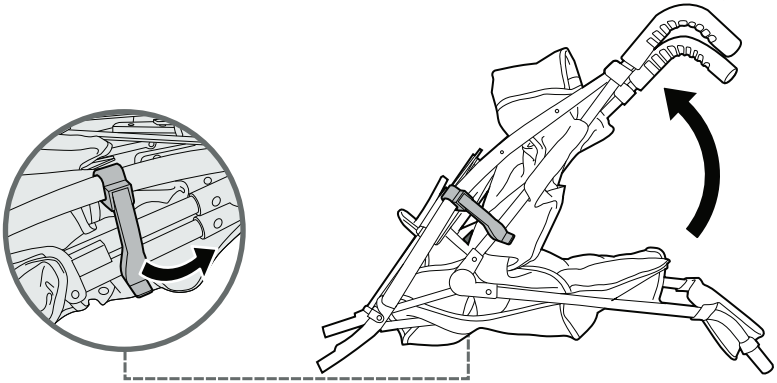

NOTE: When opening the stroller, ensure that your child, or other children, are at a safe distance.

NOTA: Al abrir el cochecito, asegúrese de que su niño, u otros niños, esté a una distancia segura.

REMARQUE : Lors de l'ouverture de la poussette, s'assurer que votre enfant ou d'autres enfants sont à une distance sécuritaire.

HINWEIS: Achten Sie beim Öffnen des Kinderwagens darauf, dass sich Ihr Kind oder andere Kinder in einem sicheren Abstand davon befinden.

UWAGA: Podczas otwierania wózka należy upewnić się, że dziecko lub inne dzieci znajdują się w bezpiecznej odległości.

NOTA: Quando si apre il passeggino, assicurarsi che il bambino si trovino a distanza di sicurezza.

OPMERKING: Als je de wandelwagen opent, zorg er dan voor dat je kind of andere kinderen zich op een veilige afstand bevinden.

NOTA: Ao abrir o carrinho, certifique-se de que o seu filho ou outras crianças estão a uma distância segura.

POZNÁMKA: Při otevírání kočárku se ujistěte, že je vaše dítě nebo i jiné děti v bezpečné vzdálenosti.

注意：ベビーカーを開けるときは、お子様や他のお子様と安全な距離をとってください。

注意： 打开幼儿推车时，确保您的孩子或其他孩子处于安全距离。

ملحوظة: عند فتح عربة الأطفال، تأكد من أن طفلك، أو الأطفال الآخرين، على مسافة آمنة.

3 **press the lock-out bar down with your foot**
presione la barra de bloqueo hacia abajo con el pie
Appuyez sur la barre de frein avec votre pied
Verriegelungsstange mit dem Fuß nach unten drücken
naciśnij stopą blokadę
premere la barra di blocco con il piede
Druk de vergrendelingsstang met uw voet naar beneden
Pressione a barra de bloqueio com o pé
Sešlápněte nohou pojistnou tyč
足でロックバーを押さえます
用脚踩下锁定杆
اضغط على قضيب القفل لأسفل بقدمك

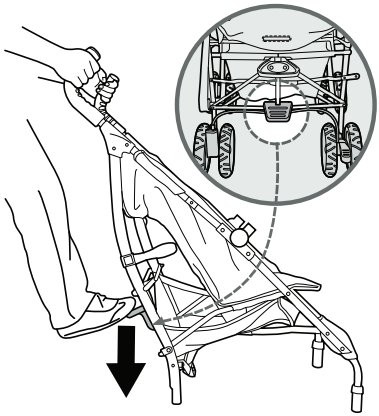

NOTE: Before use, ensure that the stroller locking mechanism is secured.
NOTA: Antes de utilizarlo, asegúrese de que el mecanismo de bloqueo del cochecito está bien sujeto.
REMARQUE : Avant utilisation, vérifiez que le mécanisme de frein du charriot est sécurisé.
HINWEIS: Vergewissern Sie sich vor dem Gebrauch, dass der Verriegelungsmechanismus des Kinderwagens gesichert ist.
UWAGA: Przed użyciem upewnij się, że mechanizm blokujący wózek jest zabezpieczony.
NOTA: Prima dell'uso, assicurarsi che il meccanismo di blocco del passeggino sia ben fissato.
OPMERKING: Controleer voor gebruik of het vergrendelingsmechanisme van de kinderwagen goed is vergrendeld.
NOTA: Antes de usar, certifique-se de que o mecanismo de bloqueio do carrinho está seguro.
POZNÁMKA: Před použitím se ujistěte, že je mechanismus kočárku zajištěn.
注意：使用前に、ストローラーのロック機構が確実に固定されていることを確認してください。
注意：使用前，请确保婴儿车锁定机制已牢固固定。
ملحوظة: قبل الاستخدام, تأكد من أن آلية قفل عربة الأطفال مؤمنة.

4 **align rear wheels and push onto frame**
alinee las ruedas traseras y empújelas hacia el aramzón del cochecito
Alignez les roues arrière et poussez sur la structure
Hinterräder ausrichten und auf den Rahmen schieben
wyrównaj tylne koła i wsuń je w ramę
allineare le ruote posteriori e spingerle sul telaio
Lijn de achterwielen uit en duw ze op het frame
Alinhe as rodas traseiras e empurre-as para a estrutura
Vyrovnejte zadní kola a zatlačte je na rám
後輪をフレームに合わせ、押し込みます
对齐后轮并推入车架
قم بمحاذاة العجلات الخلفية وادفعها على الإطار

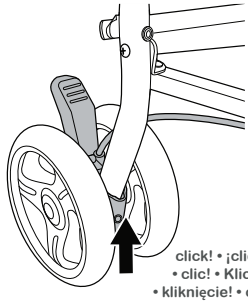

Tug on each wheel to ensure they are both securely attached.
Antes de utilizarlo, asegúrese de que el mecanismo de bloqueo del cochecito está bien sujeto.
Avant utilisation, vérifiez que le mécanisme de frein du charriot est sécurisé.
An jedem Rad ziehen, um sicherzustellen, dass beide fest sitzen.
pociągnij za każde koło, aby upewnić się, że są dobrze zamocowane.
tirare ciascuna ruota per assicurarsi che siano entrambe fissate saldamente.
Trek aan elk wiel om te controleren of ze goed vastzitten.
Puxe cada roda para garantir que ambas estejam bem fixadas.
Zatáhněte za každé kolo, abyste se ujistili, že jsou obě pevně připevněna.
各輪を引っ張って、どちらも確実に固定されていることを確認します。
拉动每个轮子以确保它们均牢固固定。
اسحب كل عجلة للتأكد من أنها مثبتة بإحكام.

5 Push the wire into the 2 slots • Introduzca el cable en las 2 ranuras Insérez le fil dans les 2 fentes • Drücken Sie den Draht in die 2 Schlitze Wciśnij przewód w 2 szczeliny • Inserisci il filo nelle 2 fessure Duw de draad in de 2 gleuven • Insira o fio nas 2 ranhuras Zasuňte drát do 2 drážek ワイヤーを2つのスロットに押し込んでください 将导线插入两个槽口 • ادفع السلك في الفتحتين

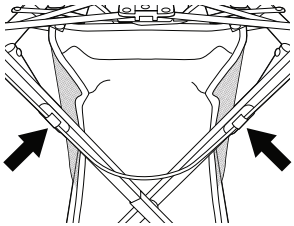

make sure arrow faces up • asegúrese de que la flecha mira hacia arriba • Vérifiez que les flèches vont vers le haut • Darauf achten, dass der Pfeil nach oben zeigt • upewnij się, że strzałka jest skierowana do góry • assicurarsi che la freccia sia rivolta verso l'alto • Zorg ervoor dat de pijl naar boven wijst • Certifique-se de que a seta está voltada para cima • Ujistěte se, že šipka směřuje nahoru. • 矢印が上を向いていることを確認します 确保箭头朝上 • تأكد من أن السهم متجه لأعلى •

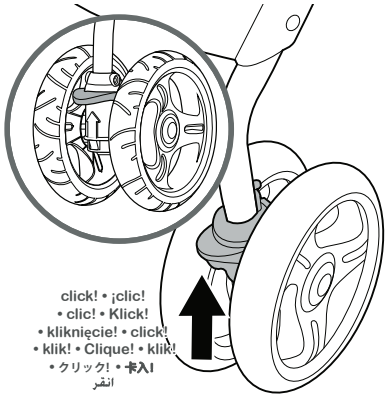

6 align front wheels, making sure locations of lock pedal is up, and push onto frame • alinee las ruedas delanteras, asegurándose de que la posición del pedal de bloqueo está hacia arriba, y empújelas hacia el armazón del cochecito • Alignez les roues avant, vérifiez que la pédale de frein est en position haute, poussez sur la structure • Vorderräder ausrichten, dabei darauf achten, dass die Verriegelungspedale nach oben zeigen, und auf den Rahmen schieben • wyrównaj przednie koła, upewniając się, że pedał blokujący znajduje się w górnej pozycji, i wsuń je w ramę • allineare le ruote anteriori, assicurandosi che i pedali di blocco siano in posizione sollevata, e spingerle sul telaio • Lijn de voorwielen uit, zorg ervoor dat de vergrendelingspedalen omhoog staan, en duw ze op het frame • Alinhe as rodas dianteiras, certificando-se de que os pedais de bloqueio estão para cima, e empurre-as para a estrutura • Vyrovnejte přední kola, ujistěte se, že jsou pedály zámku nahoře, a zatlačte je na rám. • 前輪をフレームに合わせ、ロックペダルの位置が上を向いていることを確認し、押し込みます • 对齐前轮，确保锁定踏板位置向上，并推入车架

• قم بمحاذاة العجلات الأمامية. مع التأكد من أن موضع دواسة القفل لأعلى. ثم ادفعها على الإطار

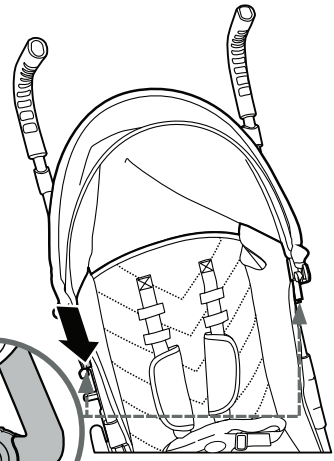

7 Slide canopy onto frame mounts and attach velcro (both sides)
Deslice la capota sobre los soportes del armazón y fije el velcro (a ambos lados)
Faites glisser le auvent sur les encoches structure et attachez le velcro (des deux côtés)
deslice la capota sobre los soportes del armazón y fije el velcro (a ambos lados)
faites glisser le auvent sur les encoches structure et attachez le velcro (des deux côtés)
schieben Sie das Verdeck auf die Rahmenhalterungen und befestige den Klettverschluss (auf beiden Seiten)
nasuń budkę na mocowania stelaża i przymocuj rzepy (z obu stron)
fai scorrere la capottina sui supporti del telaio e fissa il velcro (su entrambi i lati)
schuif de kap op de bevestigingen van het frame en maak de klittenband vast (aan beide zijden)
deslize a capota sobre os suportes da estrutura e fixe o velcro (em ambos os lados)
nasuňte stříšku na držáky rámu a připevněte suchý zip (na obou stranách)
キャノピーをフレームのサポートに滑らせて被せ、両側のベルクロを固定してください
将车篷滑动至车架的支撑架上，并固定魔术贴（两侧均需固定）。

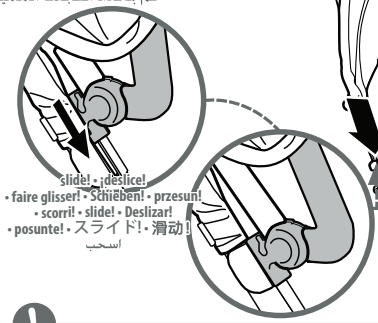

اسحب الغطاء على دعامات الهيكل وثبّت شريط الفيلكرو من الجانبين.

! Tug on each wheel to ensure they are both securely attached. • Antes de utilizarlo, asegúrese de que el mecanismo de bloqueo del cochecito está bien sujeto. • Avant utilisation, vérifiez que le mécanisme de frein du charriot est sécurisé. • An jedem Rad ziehen, um sicherzustellen, dass beide fest sitzen. • Pociągnij za każde koło, aby upewnić się, że są dobrze zamocowane. • Tirare ciascuna ruota per assicurarsi che siano entrambe fissate saldamente. • Trek aan elk wiel om te controleren of ze goed vastzitten. • Puxe cada roda para garantir que ambas estejam bem fixadas. • Zatáhněte za každé kolo, abyste se ujistili, že jsou obě pevně připevněna. • 各輪を引っ張って、どちらも確実に固定されていることを確認します。 • 拉动每个轮子以确保它们均牢固固定。
• اسحب كل عجلة للتأكد من أنها مثبتة بإحكام.

7

Snap bumper bar into position.

Encaje la barra de tope en su posición.

Aligner la barre de protection dans sa position.

Rasten Sie die Stoßstange in Position ein.

Włożyć pałąk na miejsce.

Agganciare la barra paraurti in posizione.

Zitbeugel in positie klikken.

Encaixe a barra protetora na posição correta.

Zaklapněte tyč držadla do správné polohy.

バンパーバーを所定の位置にはめ込みます。

将前扶手卡入到位。

على واقي الأمان حتى تسمع صوت نقرة

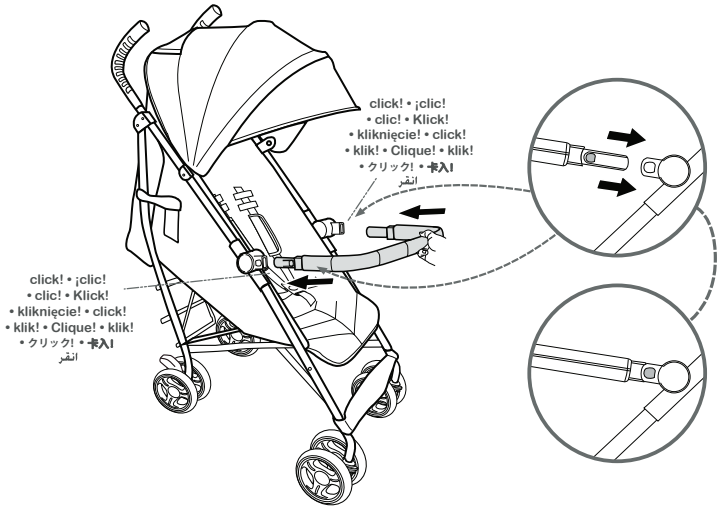

locking & unlocking the wheels: • bloqueo y desbloqueo de las ruedas: Verrouillage et déverrouillage des roues : • Verriegeln und Entriegeln der Räder: • Blokowanie i odblokowywanie kół: • Bloccaggio e sbloccaggio delle ruote: • De wielen vergrendelen en ontgrendelen: Bloquear e desbloquear as rodas: • Zamykání a odemykání kol: 車輪のロックと解除: • 车轮的锁定与解锁:

قفل العجلات وفتحها:

rear wheels - brake • ruedas traseras - freno Roues avant - frein • Hinterräder - Bremse Tylne koła - hamulec • ruote posteriori - freno achterwielen - rem • Rodas traseiras - travão zadní kola - brzda • 後輪 - ブレーキ • 后车轮 – 刹车

العجلات الخلفية - الفرامل

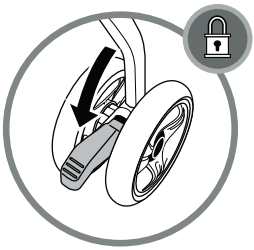

press rear brake lever down to lock brake • presione la palanca del freno trasero hacia abajo para bloquear el freno • Appuyer sur le levier frein arrière pour verrouiller • Drücken Sie den hinteren Bremshebel nach unten, um die Bremse zu arretieren. • naciśnij dźwignię hamulca tylnego, aby zablokować hamulec • premere la leva del freno posteriore verso il basso per bloccare il freno • druk de achterremhendel naar beneden om de rem te vergrendelen • pressione a alavanca do travão traseiro para baixo para travar o travão • stiskněte zadní brzdovou páku dolů, aby se brzda zablokovala • 後輪のブレーキレバーを下に押してブレーキをロックします • 按下后刹车杠杆以锁定刹车

• اضغط على ذراع الفرامل الخلفية لأسفل لقفل الفرامل

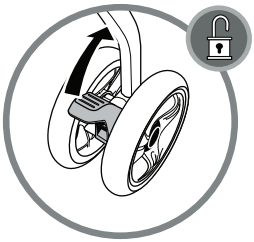

press rear brake lever up to unlock brake • presione la palanca del freno trasero hacia arriba para desbloquear el freno • Appuyer sur le frein roue avant pour verrouiller la manette • Drücken Sie den hinteren Bremshebel nach oben, um die Bremse zu lösen. • naciśnij dźwignię hamulca tylnego, aby odblokować hamulec • premere la leva del freno posteriore verso l'alto per sbloccare il freno • druk de achterremhendel omhoog om de rem te ontgrendelen • pressione a alavanca do travão traseiro para cima para destravá-lo • stiskněte zadní brzdovou páku nahoru, aby se brzda odblokovala • 後輪のブレーキレバーを上に上げてブレーキを解除します • 按上前刹车杠杆以解锁刹车

• اضغط على ذراع الفرامل الخلفية لأعلى لفتح الفرامل

front wheels • ruedas delanteras • Roues arrière Vorderräder • przednie koła ruote anteriori • voorwielen rodas dianteiras • přední kola 前輪 • 前轮

العجلات الأمامية

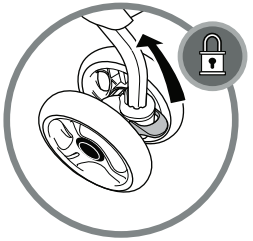

press front wheel lock up to lock swivel • presione el bloqueo de la rueda delantera hacia arriba para bloquear el pivote • Soulever le levier frein arrière pour déverrouiller • Drücken Sie die Vorderradfeststellung nach oben, um die Lenkung zu arretieren. • naciśnij blokadę przedniego koła, aby zablokować obrót premere il blocco della ruota anteriore per bloccare la rotazione• druk de voorwielvergrendeling omhoog om de zwenkwielen te vergrendelen• pressione o bloqueio da roda dianteira para travar o giro • stiskněte přední zámek kola, aby se zablokoval otočný mechanismus • 前輪のロックレバーを上げてスウィベルをロックします • 按下前轮锁定装置以锁定旋转功能

• اضغط على قفل العجلة الأمامية لأعلى لقفل الدوران

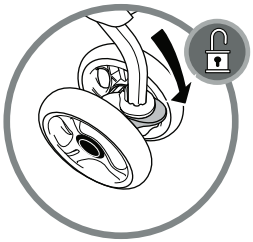

press front wheel lock down to unlock swivel • presione el bloqueo de la rueda delantera hacia • abajo para desbloquear el pivote • Soulever le frein roue arrière pour déverrouiller la manette • Drücken Sie die Vorderradfeststellung nach unten, um die Lenkung zu lösen. • naciśnij blokadę przedniego koła, aby odblokować obrót premere il blocco della ruota anteriore verso il basso per sbloccare la rotazione • druk de voorwielvergrendeling omlaag om de zwenkwielen te ontgrendelen • pressione o bloqueio da roda dianteira para baixo para destravá-lo • stiskněte přední zámek kola dolů, aby se otočný mechanismus odblokoval • 前輪のロックレバーを下に押してスウィベルを解除します • 按下前轮锁定装置以解锁旋转功能

• اضغط على قفل العجلة الأمامية لأسفل لفتح الدوران

reclining the seat: • reclinación del asiento: • Inclinaison du siège : Neigen des Sitzes: • odchylanie siedziska: • reclinare il sedile: het zitje achterover kantelen: • reclinar o assento: • sklápění sedadla: シートの傾き調整: • 调节座椅角度： • إمالة المقعد:

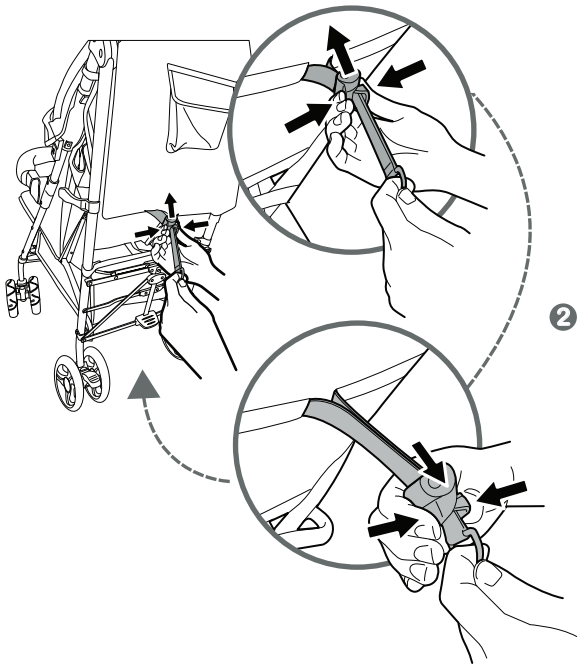

1 **push seat forward to raise seat upright**

empuje el asiento hacia delante para levantarlot

pousser le siège vers l'avant pour redresser le siège

Schieben Sie den Sitz nach vorne, um ihn aufrecht zu stellen.

popchnij siedzisko do przodu, aby podnieść siedzisko do pozycji pionowej

spingere il sedile in avanti per sollevarlo in posizione verticale

duw het zitje naar voren om het rechtop te zetten

empurre o assento para a frente para levantá-lo

posuňte sedadlo dopředu, aby se sedadlo zvedlo do svislé polohy

シートを前方に押してシートを垂直に立てます

向前推座椅以将座椅竖直

ادفع المقعد للأمام لرفعه إلى وضع مستقيم

2 **to lower backrest press lever, lower backrest to desired position and lock in place**

para bajar el respaldo, presione la palanca, baje el respaldo hasta la posición deseada y bloquéelo en su sitio

pour rabaisser le siège, appuyez sur le levier, baissez le siège à position voulue puis verrouillez en place

Um die Rückenlehne zu senken, drücken Sie den Hebel, senken Sie die Rückenlehne in die gewünschte Position und arretieren Sie sie.

aby opuścić oparcie, naciśnij dźwignię, opuść oparcie do żądanej pozycji i zablokuj w miejscu

per abbassare lo schienale, premere la leva, abbassare lo schienale nella posizione desiderata e bloccarlo in posizione

om de rugleuning te verlagen, druk op de hendel, breng de rugleuning in de gewenste positie en vergrendel deze

para baixar o encosto, pressione a alavanca, abaixe o encosto até a posição desejada e trave-o no lugar

pro sklopení opěradla stiskněte páku, sklopte opěradlo do požadované polohy a zajistěte jej

背もたれを下げるには、レバーを押して背もたれを希望の位置まで下げ、固定します

要降低靠背，按下杠杆，将靠背调整到所需位置并锁定到位

لخفض مسند الظهر، اضغط على الذراع، واخفض مسند الظهر إلى الوضع المطلوب وقم بتثبيته في مكانه

adjusting shoulder harness position: • ajuste de la posición del arnés del hombro: • réglage de la position du harnais d'épaule : • Einstellen der Position der Schultergurte: • regulacja pozycji szelek naramiennych: • regolare la posizione dell'imbracatura per le spalle: • schouderstand veiligheidstuigje aanpassen: • ajustar a posição do arnês no ombro: • nastavení polohy ramenního popruhu: • 5点式安全ハーネスの締め付けと緩め方: • 调整肩部安全带位置:

تعديل موضع حزام الكتف

remove harness pads, slide shoulder harness out of slot, and adjust harness position as shown below and reinstall harness pads. • quite las almohadillas del arnés, deslice el arnés del hombro fuera de la ranura, ajuste la posición del arnés como se muestra a continuación y vuelva a instalar las almohadillas del arnés. • retirer les coussinets du harnais, troisièmement, faire glisser le harnais d'épaule en dehors de la fente. Régler la position du harnais tel qu'illustré ci-après et réinstaller les coussinets du harnais. • Entfernen Sie die Gurtpolster, Schieben Sie die Schultergurte aus dem Schlitz. Stellen Sie die Position des Gurtes wie unten gezeigt ein und bringen Sie die Polster wieder an. • zdjąć nakładki szelek, wysunąć szelki, wyregulować pozycję szelek, jak pokazano poniżej i ponownie założyć nakładki szelek. • rimuovere le imbottiture dell'imbracatura; terzo, far scorrere l'imbracatura perle spalle fuori dalla fessura. Regolare la posizione dell'imbracatura come mostrato di seguito e riposizionare le imbottiture dell'imbracatura. • Verwijder depads. Haal de schouderriempje uit de gleuf. Pas de positie van het riempje aan zoals hieronder getoond en zet de pads er weer op. • retire asalmofadas do arnês, deslize o arnês do ombro para fora da ranhura, ajuste a posição do arnês conforme mostrado abaixo e volte a colocar as almofadas do arnês. • odstraňte podložky postroje. Za třetí vysuňte ramenní popruh z otvoru. Upravte polohu popruhu podle obrázku níže a znovu nasaďte podložky. • ハーネスパッドを取り外します。さらに、肩のハーネスをスロットから外します。下図のようにハーネスの位置を調整し、ハーネスパッドを再び取り付けます。 • 取下安全带垫，将肩部安全带滑出插槽。 如下图所示调整肩部安全带位置，并重新安装安全带垫。

إزالة وسائد حزام الأمان اسحب حزام الكتف للخارج من الفتحة. اضبط موضع الحزام كما هو موضح بالأسفل وأعد تثبيت دعامات الحزام

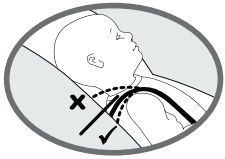

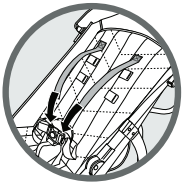

1 upper position!
• ¡posición superior!
• position supérieure!
• obere Position!
• pozycja górna!
• posizione superiore!
• hoogste stand!
• Posição superior!
• horní poloha!
• 上の位置！ • 上部位置!
الوضع العلوي

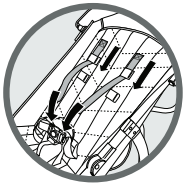

2 middle position!
• ¡posición del medio!
• position du milieu!
• mittlere Position!
• pozycja środkowa!
• posizione centrale!
• middenstand!
• Posição intermédia!
• prostřední poloha!
• 中央の位置！ • 中间位置!
الوضع الأوسط

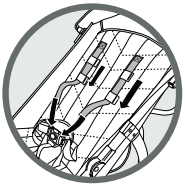

3 lower position!
• ¡posición baja!
• position inférieure!
• untere Position!
• pozycja dolna!
• posizione inferiore!
• laagste stand!
• Posição inferior!
• dolní poloha!
• 下の位置！ • 下部位置!
الوضع السفلي

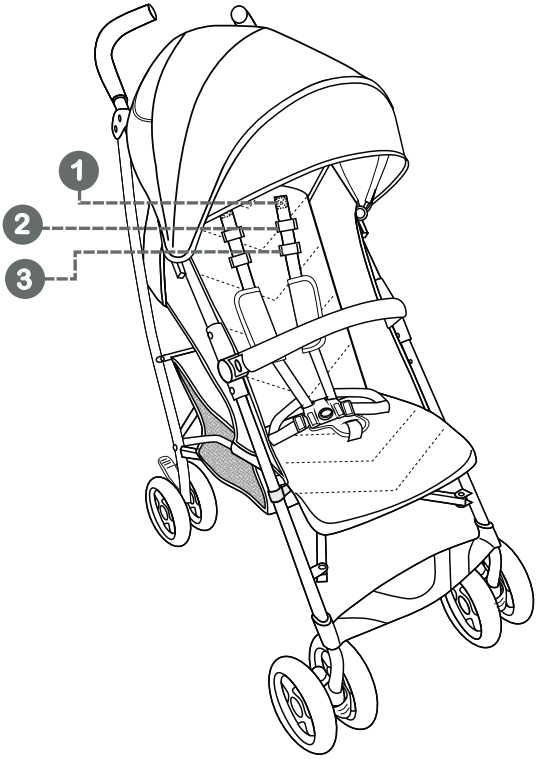

tightening and loosening the child restraint: • apretar y aflojar el sistema de retención infantil: • réglage de la position du harnais d'épaule : • Festziehen und Lösen der Kinderrückhaltevorrichtung: dokręcanie i luzowanie fotelika dziecięcego: • stringere e allentare il sistema di ritenuta per bambini: • het kinderzitje vastzetten en losmaken: • apertar e afrouxar o sistema de retenção para crianças: utahování a povolování dětské sedačky: • チャイルドシートの締め付けと緩め: 紧固和松开儿童安全座椅： • شد وتخفيف حزام أمان الطفل:

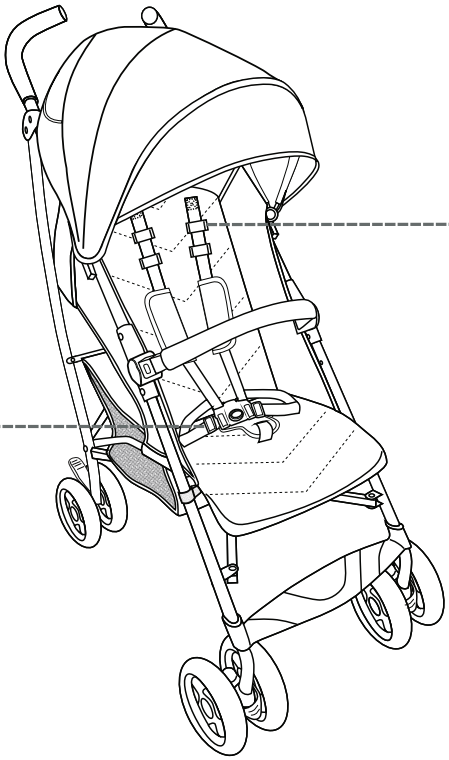

slide to tighten • deslice para apretar
• faire glisser pour serrer • Schieber zum Straffen
• przesuń, aby napiąć • far scorrere per stringere
• verschuif om vast te maken • Deslizar para apertar
• posunutím utáhněte • スライドして締める
• 滑动收紧 • السحب للشد

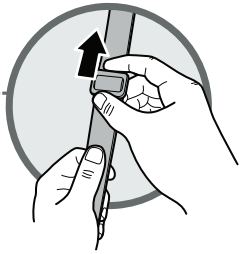

slide to loosen • deslice para aflojar
• faire glisser pour desserrer • Schieber zum Lockern
• przesuń, aby poluzować • far scorrere per allentare
• verschuif om los te maken • Deslizar para desapertar
• posunutím povolte • スライドして緩める
• 滑动松开 • السحب للتفكيك

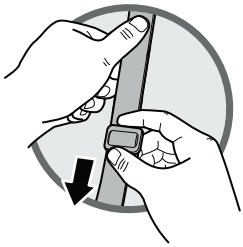

slide to tighten • deslice para apretar
• faire glisser pour serrer • Schieber zum Straffen
• przesuń, aby napiąć • far scorrere per stringere
• verschuif om vast te maken • Deslizar para apertar
• posunutím utáhněte • スライドして締める
• 滑动收紧 • السحب للشد

slide to loosen • deslice para aflojar
• faire glisser pour desserrer • Schieber zum Lockern
• przesuń, aby poluzować • far scorrere per allentare
• verschuif om los te maken • Deslizar para desapertar
• posunutím povolte • スライドして緩める
• 滑动松开 • السحب للتفكيك

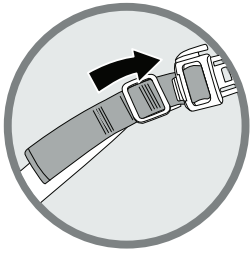

locking/unlocking the child restraint: • bloqueo/desbloqueo del sistema de retención infantil: • Verrouillage/déverrouillage de la sangle enfant : Verriegeln/Entriegeln der Kinderrückhaltevorrichtung: blokowanie/odblokowywanie fotelika dziecięcego: • bloccare/sbloccare il sistema di ritenuta per bambini: • het kinderzitje vergrendelen/ontgrendelen: • travar/destravando o sistema de retenção para crianças: • zamykání/odemykání dětské sedačky: • チャイルドシートのロック/アンロック: • 锁定/解锁儿童安全座椅:

قفل/فتح حزام أمان الطفل:

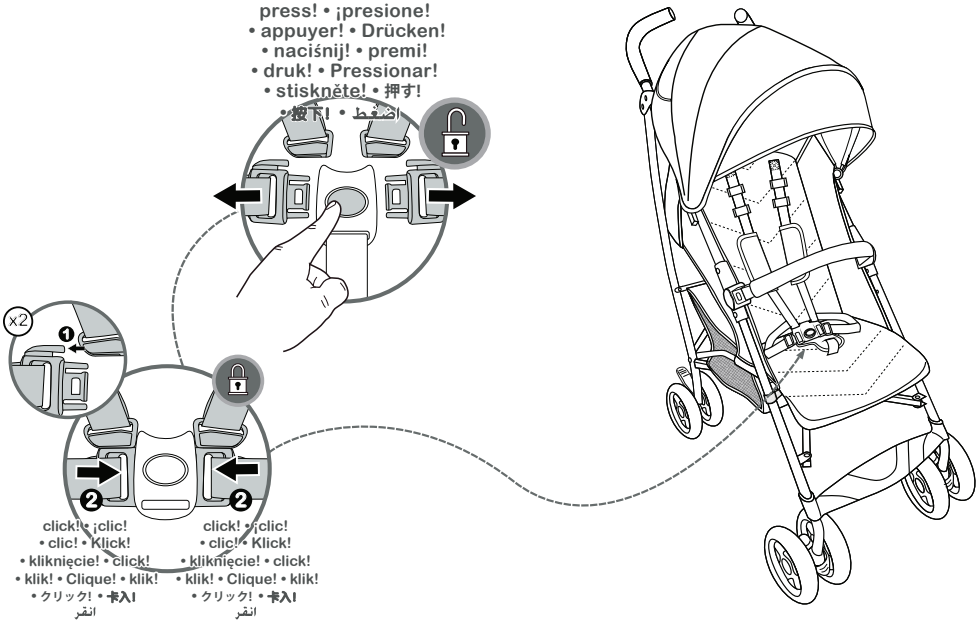

using the sun visor: • uso de la visera parasol: • Utilisation du protecteur solaire : • Verwendung der Sonnenblende: • Korzystanie z osłony przeciwsłonecznej: • Utilizzo della visiera parasole: • Gebruik van de zonneklep: • Utilização da pala de sol: • Použití sluneční clony: サンバイザーの使用: • 使用遮阳板: • استخدام واقي الشمس:

flip visor out as shown, tuck back under when not in use • despliegue la visera como se muestra, vuelva a meterla debajo cuando no la utilice • Rabaisser la visière comme suit, Relever vers l'arrière quand inutilisé • Klappen Sie die Sonnenblende wie abgebildet heraus und klappen Sie sie bei Nichtgebrauch wieder zurück. • Odchyl osłonę zgodnie z ilustracją, a po zakończeniu użytkowania schowaj ją z powrotem. • ribaltare la visiera come mostrato, riporla sotto quando non viene utilizzata • klap de zonneklep naar buiten zoals afgebeeld en klap hem weer naar binnen wanneer u hem niet gebruikt. • abra a pala conforme ilustrado e recolha-a quando não estiver a ser utilizada • Vyklopte clonu podle obrázku a po použití ji zasuňte zpět. • 図示のようにサンバイザーを外側に倒し、使用しないときは元に戻して収納します。 • 如图所示翻出遮阳板，不使用时收起并固定在下方

اقلب الواقي للخارج كما هو موضح. وأعده إلى مكانه عند عدم الاستخدام

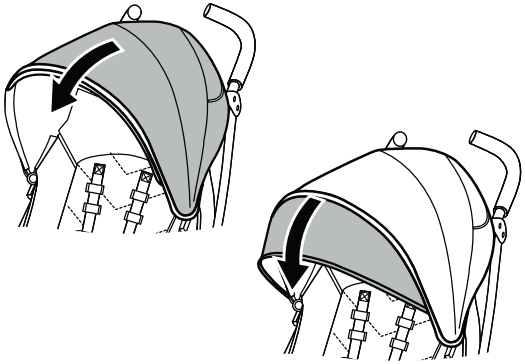

peek-a-boo window: • ventana para miraditas: • fenêtre « coucou » : guck-guck-fenster: • okienko: • finestrella per cucù: • doorkijkvenstertje: Janela de visão: • pozorovací okénko: • のぞき窓: • 透视窗:

نافذة الاختباء والظهور

Flip up peek-a-boo window on top of the canopy.
Ventana plegable en la parte superior de la capota.
Relever la fenêtre « coucou » sur le dessus de la capote.
Aufklappbares gucklochfenster an der Oberseite des Vordachs.
Odsłonić okienko na daszku.
Alza la finestra per cucù sulla parte superiore della cappottina.
Omhoogklapbaar doorkijkvenstertje in de kap.
Abra a janela de visão na parte superior da cobertura.
Přehněte kryt pozorovacího okénka na horní část stříšky.
キャノピー上部の跳ね上げ式のぞき窓
翻起遮阳篷顶部的透视窗。

ارفع نافذة الاختباء والظهور الموجودة أعلى المظلة

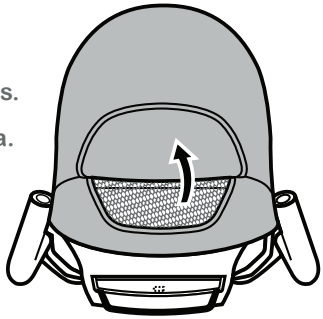

Ventilated back panel: • Panel trasero ventilado: • Panneau arrière ventilé : Belüftetes Rückenteil: • Wentylowany panel tylny: • Pannello posteriore ventilato: • Geventileerd achterpaneel: • Painel traseiro ventilado: Odvětrávaný zadní panel: • 通気性のあるバックパネル: • 透气后背板:

لوح خلفي مُهَوًّى

Flip up the panel and the seat back rest for extra ventilation. • Levanta el panel y el respaldo del asiento para una ventilación extra. • Relevez le panneau et le dossier du siège pour une ventilation supplémentaire. • Klappen Sie das Panel und die Rückenlehne für zusätzliche Belüftung nach oben. • Podnieś panel i oparcie fotelika, aby uzyskać dodatkową wentylację. • Solleva il pannello e lo schienale del seggiolino per una ventilazione extra. • Klap het paneel en de rugleuning omhoog voor extra ventilatie. • Levante o painel e o encosto do assento para ventilação adicional. • Zvedněte panel a opěrku sedadla pro extra ventilaci. • パネルとシートの背もたれを持ち上げて、さらに換気できます。 • 翻起面板和座椅靠背以增强通风。

• ارفع اللوح ومسند ظهر المقعد لزيادة التهوية.

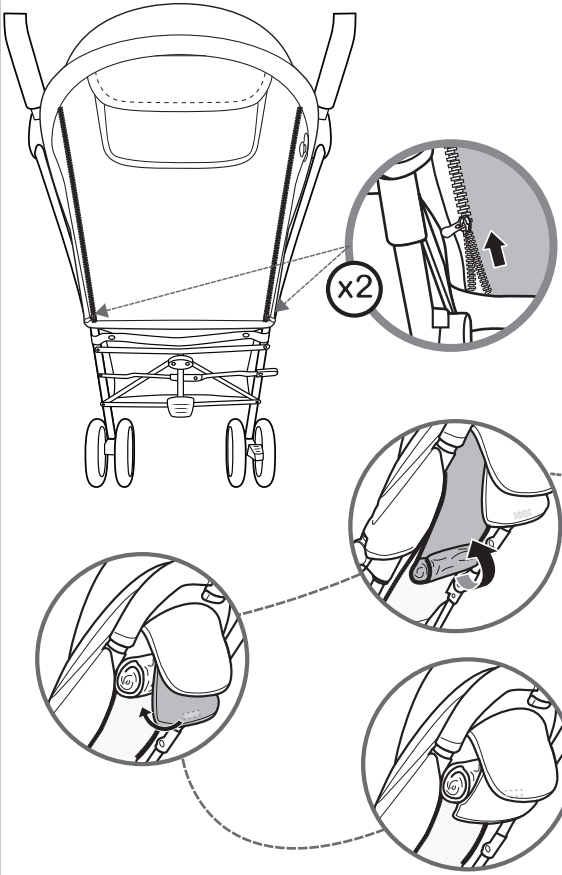

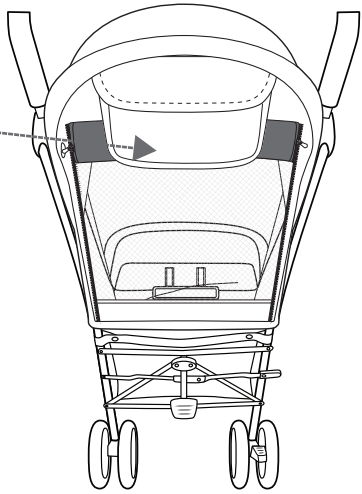

Rain cover

⚠ WARNING

- **Keep away from fire!**
- **Make sure rain cover does not contact with the child's face during use**
- **Do not use on any item(s) other than that recommended by the manufacture.**
- **Never leave the child unattended.**
- **DO NOT use this cover indoors or when stationary in the warm air.**
- **Always check that the child is not overheating. DO NOT store near a direct heat source.**
- **In windy conditions, extra care should be given.**
- **This product is not a toy. To avoid danger of suffocation, keep away from children when not in use.**
- **Adult assembly required.**

Funda impermeable

⚠ ADVERTENCIA

- **Mantener alejado del fuego**
- **Asegúrese de que la funda impermeable no entra en contacto con la cara del niño durante el uso.**
- **No utilice el producto con artículos que no hayan sido recomendados por el fabricante.**
- **Nunca deje al niño desatendido.**
- **NO utilice esta funda en interiores ni si se encuentra parado en una zona cálida.**
- **Asegúrese en todo momento de que el niño no se está sobrecalentando. NO lo guarde cerca de una fuente de calor.**
- **En condiciones ventosas el producto precisa un mayor cuidado.**
- **Este producto no es un juguete. Mantener fuera del alcance de los niños cuando no se utilice, para evitar el riesgo de asfixia.**
- **Debe ser armado por un adulto.**

Housse de pluie

⚠ MISE EN GARDE

- **Éloigner du feu**
- **Assurez-vous que la housse de pluie n'entre pas en contact avec le visage de l'enfant pendant l'utilisation.**
- **N'utilisez pas ce produit sur des articles autres que ceux recommandés par le fabricant.**
- **Ne laissez jamais l'enfant sans surveillance.**
- **N'utilisez PAS cette housse à l'intérieur ou lorsque le véhicule est à l'arrêt dans un environnement chaud.**
- **Vérifiez toujours que l'enfant n'a pas trop chaud. NE le stockez PAS à proximité d'une source de chaleur directe.**
- **Dans des conditions venteuses, le produit nécessite davantage d'attention.**
- **Ce produit n'est pas un jouet. Pour éviter tout risque d'étouffement, tenir hors de portée des enfants lorsque l'objet n'est pas utilisé.**
- **Assemblage fait par un adulte.**

Regenschutz

⚠ WARNUNG

- **Von Feuer fernhalten!**
- **Achten Sie darauf, dass der Regenschutz während der Benutzung nicht mit dem Gesicht des Kindes in Berührung kommt.**
- **Nicht auf anderen als den vom Hersteller empfohlenen Gegenständen verwenden.**
- **Lassen Sie das Kind niemals unbeaufsichtigt.**
- **Verwenden Sie diese Abdeckung NICHT in Innenräumen oder bei stehender Position in warmer Umgebung.**
- **Achten Sie immer darauf, dass das Kind nicht überhitzt. NICHT in der Nähe einer direkten Wärmequelle aufbewahren.**
- **Bei windigen Bedingungen ist besondere Vorsicht geboten.**
- **Dieses Produkt ist kein Spielzeug. Um Erstickungsgefahr zu vermeiden, halten Sie das Gerät von Kindern fern, wenn es nicht in Gebrauch ist.**
- **Muss von einem Erwachsenen zusammengebaut werden.**

Osłona przeciwdeszczowa

⚠ OSTRZEŻENIE

- **Przechowywać z dala od ognia!**
- **Podczas użytkowania należy upewnić się, że osłona przeciwdeszczowa nie dotyka twarzy dziecka.**
- **Nie używać na żadnych przedmiotach innych niż zalecane przez producenta.**
- **Nigdy nie pozostawiać dziecka bez opieki.**
- **NIE NALEŻY używać tej osłony w pomieszczeniach zamkniętych lub podczas postoju w otoczeniu ciepłego powietrza.**
- **Zawsze sprawdzać, czy dziecko nie przegrzewa się. NIE NALEŻY przechowywać w pobliżu bezpośredniego źródła ciepła.**
- **W warunkach wietrznych należy zachować szczególną ostrożność.**
- **Ten produkt nie jest zabawka. Aby uniknac ryzyka uduszenia, nieuzywany produkt nalezy przechowywac z dala od dzieci.**
- **Wymagany montaz przez osobe dorosła.**

Copertura antipioggia

⚠ AVVERTENZA

- **Tenere lontano dal fuoco!**
- **Assicurarsi che la copertura antipioggia non entri in contatto con il viso del bambino durante l'uso.**
- **Non utilizzare su articoli diversi da quelli raccomandati dal produttore.**
- **Non lasciare mai il bambino incustodito.**
- **NON utilizzare questa copertura in ambienti chiusi o quando il prodotto è fermo in presenza di aria calda.**
- **Controllare sempre che il bambino non sia surriscaldato. NON riporre vicino a fonti di calore dirette.**
- **In caso di vento, prestare particolare attenzione.**
- **Questo prodotto non è un giocattolo. Per evitare il rischio di soffocamento, tenere lontano dalla portata dei bambini quando non in uso.**
- **Il prodotto deve essere assemblato da un adulto.**

Regenkap

⚠ VAROVÁNÍ

- **Držte mimo dosah ohně!**
- **Ujistěte se, že pláštěnka během použití nepřichází do kontaktu s obličejem dítěte.**
- **Nepoužívejte na žádných jiných výrobcích než těch doporučených výrobcem.**
- **Nikdy nenechávejte dítě bez dozoru.**
- **TUTO pláštěnku NEPOUŽÍVEJTE v interiéru nebo při stání v teplém vzduchu.**
- **Vždy zkontrolujte, zda se dítě nepřehřívá. NEukládejte v blízkosti zdroje tepla.**
- **Za větrného počasí buďte zvlášť opatrní.**
- **Tento výrobek není hracka. Abyste predešli nebezpecí udušení, uchovávejte je mimo dosah detí, pokud je nepoužíváte.**
- **Je treba, aby montáž vykonala dospelá osoba.**

Capa de chuva

⚠ ADVERTÊNCIA

- **Manter afastada do fogo!**
- **Certificar-se de que a capa da chuva não está em contacto com o rosto da criança durante a utilização.**
- **Não utilizar nenhum artigo que não seja recomendado pelo fabricante.**
- **Nunca deixar a criança sozinha.**
- **NÃO utilizar esta capa em interiores ou com ar quente, se não estiver em movimento.**
- **Verificar sempre se a criança não aquece demasiado. NÃO guardar próximo de uma fonte de calor direta.**
- **Deve ser tido um cuidado adicional em caso de vento.**
- **Este produto não é um brinquedo. Para evitar um risco de asfixia, manter afastado das crianças quando não estiver a ser utilizado.**
- **A montagem deve ser realizada por adultos.**

Pláštenka

⚠ WAARSCHUWING

- **Uit de buurt van vlammen houden!**
- **Zorg ervoor dat de regenkap tijdens het gebruik niet in contact komt met het gezicht van het kind**
- **Niet gebruiken op andere voorwerpen dan deze aanbevolen door de fabrikant.**
- **Laat het kind nooit alleen.**
- **Gebruik deze hoes NIET binnenshuis of bij stilstaand gebruik in een warme omgeving.**
- **Controleer altijd of het kind niet oververhit raakt. NIET opbergen in de buurt van een directe warmtebron.**
- **Bij veel wind is extra voorzichtigheid geboden.**
- **Dit product is geen speelgoed. Om verstikkingsgevaar te voorkomen, buiten bereik van kinderen houden indien niet in gebruik.**
- **Montage door volwassenen vereist.**

レインカバー

⚠ 警告

- **火気厳禁！**
- **使用中は、レインカバーがお子様の顔に触れないようにご注意ください。**
- **メーカーが推奨する以外の製品には使用しないでください。**
- **お子様を一人きりにしないでください。**
- **このカバーは、屋内や暖かい空気の停滞した場所ではお使いいただけません。**
- **お子様の体温が上がりすぎていないことを確認してください。高温のものに近づけないでください。**
- **風強い場合は、特に注意が必要です。**
- **この製品はおもちゃではありません。窒息の危険を避けるため、使用しないときはお子様の手の届かない場所に置いてください。**
- **大人による組み立てが必要です。**

雨罩

⚠ 警告

- 远离火源！
- 使用时确保雨罩不会接触儿童面部。
- 请勿将本产品用于制造商未推荐的任何其他物品。
- 切勿让孩子无人看管。
- 切勿在室内或在暖风中静止时使用此雨罩。
- 确保孩子体温不会过热。切勿置于直接热源附近。
- 在风大条件下应格外注意。
- 本产品并非玩具。为避免窒息危险，不使用时请勿让儿童接触。
- 须由成人组装。

غطاء المطر

⚠ تحذير

- !أبعده عن النار
- .تأكد من أن غطاء المطر لا يلامس وجه الطفل أثناء الاستخدام
- .لا تستخدمه مع أي منتج آخر غير الموصى به من قبل الشركة المصنعة
- .لا تترك الطفل دون إشراف أبدًا
- .لا تستخدم هذا الغطاء في الأماكن المغلقة أو عندما يكون ثابتًا في هواء دافئ
- .تحقق دائمًا من أن الطفل لا يشعر بالحرارة الزائدة. لا تخزن بالقرب من مصدر حرارة مباشر
- .في الظروف العاصفة، يجب اتخاذ احتياطات إضافية
- .هذا المنتج ليس لعبة. لتجنب خطر الاختناق، أبعده عن متناول الأطفال عند عدم الاستخدام
- يتطلب التركيب بواسطة شخص بالغ

Attaching raincover • Fixation de la housse de pluie • Colocación de la cubierta para la lluvia • Befestigung für das Regenverdeck Mocowanie osłony przeciwdeszczowej • Fissaggio della copertura antipioggia • Bevestiging van de regenhoes • Colocação da capa de chuva • Připevnění pláštěnky • レインカバーの取り付け • 安装雨罩

تثبيت غطاء المطر

Without carseat
Sin asiento infantil
Sans siège auto
Ohne Kindersitz
Bez fotelika samochodowego
Senza seggiolino auto
Zonder autostoeltje
Sem assento infantil
Bez autosedačky
チャイルドシートなし
无儿童座椅

بدون مقعد سيارة للأطفال

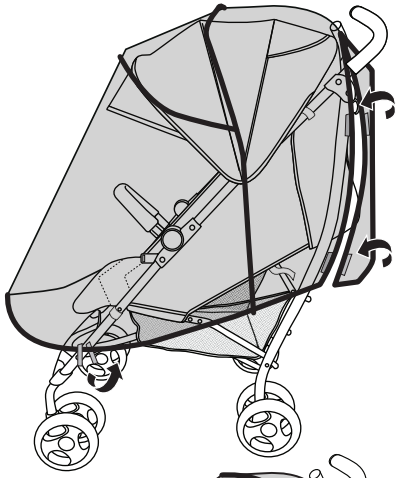

With carseat
Con asiento infantil
Avec siège auto
Mit Kindersitz
Z fotelikiem samochodowym
Con seggiolino auto
Met autostoeltje
Com assento infantil
S autosedačkou
チャイルドシートあり
带儿童座椅

مع مقعد سيارة للأطفال

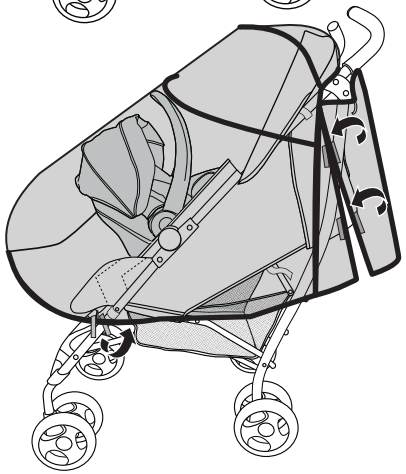

Compatible with the following car seats; adapters sold separately • Compatible con los siguientes asientos infantiles para el automóvil; los adaptadores se venden por separado • Compatible avec les sièges auto suivants ; adaptateurs vendus séparément • Kompatibel mit den folgenden Autositzen; Adapter sind separat erhältlich • Kompatybilny z następującymi fotelikami samochodowymi; adaptery sprzedawane oddzielnie • Compatibile con i seguenti seggiolini per auto; adattatori venduti separatamente • Compatibel met de volgende autostoeltjes; adapters worden apart verkocht • Compatível com as seguintes cadeiras de automóvel; aptadores vendidos em separado • Kompatibiní s následujícími autosedačkami adaptéry se prodávají samostatně • 以下のチャイルドシートに対応しています。アダプターは別売りです • 兼容以下汽车座椅; 适配器单独出售 • متوافق مع مقاعد السيارات الآتية، تباع المحولات بشكل منفصل

Cybex Aton Series, Britax Cypress Series, Britax Willow Series, Maxi Cosi Mico Series, Maxi Cosi Pebble Series, Joie i-Snug Series, Nuna Pipa Series

folding the stroller: • plegando el cochecito: • pliage de la poussette : • kinderwagen zusammenfalten: • składanie wózka: • ripiegare il passeggino: • wandelwagen inklappen: • dobrar o carrinho: • složení kočárku: • ベビーカーを折りたたむ: • 折叠幼儿推车：

طي عربة الطفل

1 close canopy
cierre la capota
Fermer l'auvent
Verdeck schließen
Zamknij daszek
Chiudere la capottina
Sluit de kap
Feche a capota
Zavřete stříšku.
キャノピーを閉じます
关闭遮阳篷
أغلق المظلة

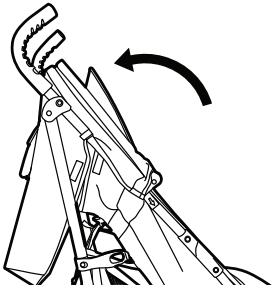

2 push foot pedal up then step down on lock lever as shown.
empuje el pedal hacia arriba y luego baje la palanca de bloqueo como se muestra en la imagen.
Relever la pédale de pied puis appuyer sur le levier frein comme suit.
Fußpedal nach oben drücken und dann wie abgebildet auf den Verriegelungshebel treten.
Naciśnij pedał nożny, a następnie naciśnij dźwignię blokującą, jak pokazano na ilustracji.
Spingere il pedale verso l'alto, quindi premere la leva di blocco come mostrato.
Druk het voetpedaal omhoog en druk vervolgens op de vergrendelingshendel zoals afgebeeld.
Empurre o pedal para cima e, em seguida, pise na alavanca de bloqueio, conforme mostrado.
Zatlačte nožní pedál nahoru a poté sešlápněte zajišťovací páku, jak je znázorněno.
フットペダルを上に押し上げ、図示のようにロックレバーを踏んで下ろします。
向上推脚踏板，然后踩下锁定杠杆，如图所示。
ادفع دواسة القدم لأعلى ثم اضغط على ذراع القفل كما هو موضح.

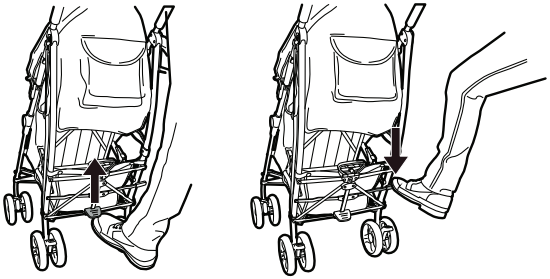

3 push forward and down
empuje hacia delante y hacia abajo
Pousser vers l'avant puis vers le bas
Nach vorne und unten drücken
Pchnij do przodu i w dół
Spingere in avanti e verso il basso
Duw naar voren en naar beneden
Empurre para a frente e para baixo
Zatlačte dopředu a dolů
前方に押し下げる
向前并向下推
ادفع للأمام وللأسفل

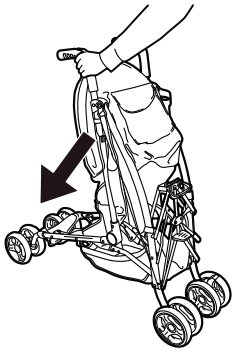

4 done! your stroller is ready for storage.
¡listo! su cochecito está listo para ser guardado.
C'est fait ! Votre charriot est prêt à être rangé.
Fertig! Ihr Kinderwagen ist bereit zur Aufbewahrung.
Gotowe! Wózek jest gotowy do przechowywania.
Fatto! Il passeggino è pronto per essere riposto.
Klaar! Uw kinderwagen is klaar om te worden opgeborgen.
Pronto! O seu carrinho está pronto para ser guardado.
Hotovo! Kočárek je připraven k uskladnění.
完了！ストローラーは収納可能です
完成！ 您的婴儿车已准备好存放
انتهى! عربة الأطفال جاهزة للتخزين

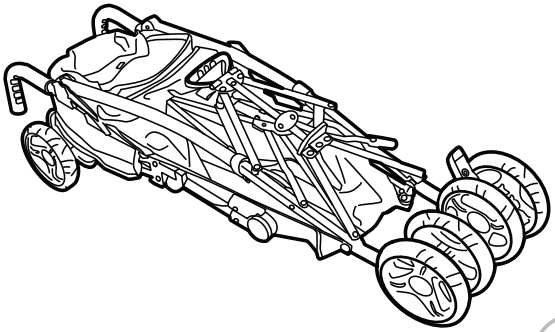

Please retain information for future reference. Colors and styles may vary. No tools required. Keep small parts away from children. • Conserve esta información para futuras consultas. Los colores y el estilo pueden variar. No se necesitan herramientas. Mantenga las piezas pequeñas fuera del alcance de los niños. • Guide d'installation et d'entretien inclus. Les couleurs et modèles peuvent varier. Aucun outil requis. Gardez les petites pièces hors de portée des enfants. • Bitte bewahren Sie die Informationen für spätere Verwendung auf. Farben und Stile können variieren. Es sind keine Werkzeuge erforderlich. Halten Sie kleine Teile von Kindern fern. • Zachować informacje do wykorzystania w przyszłości. Kolory i styl mogą się różnić. Nie są potrzebne żadne narzędzia. Małe części należy przechowywać w miejscu niedostępnym dla dzieci. • Conservare le informazioni per riferimento futuro. I colori e gli stili possono variare. Non sono necessari attrezzi. Tenere le parti piccole fuori dalla portata dei bambini. • Bewaar de informatie voor toekomstig gebruik. Kleuren en stijlen kunnen variëren. Geen gereedschap nodig. Houd kleine onderdelen buiten het bereik van kinderen. • Guardar a informação para uma consulta futura. As cores e as formas podem variar. Não são necessárias ferramentas. Mantenha as peças pequenas fora do alcance das crianças. • Uschovejte si informace pro budoucí použití. Barvy a provedení se mohou lišit. Není potřeba žádné nářadí. Malé části uchovávejte mimo dosah dětí. • 今後の参考のために、この情報を保管してください。色やスタイルは異なる場合があります。工具不要。小さな部品は子供の手の届かない場所に保管してください。 • 请保留相关信息以备日后参考。颜色和款式可能有所不同。无需工具。请将小零件远离儿童。

برجاء الاحتفاظ بالبيانات للاستخدام المستقبلي قد تختلف الألوان والأشكال. لا تحتاج إلى أدوات. ابقِ الأجزاء الصغيرة بعيدًا عن متناول الأطفال

MANUFACTURED FOR • FABRIQUÉ POUR kids2™ Kids II® ©2026 KIDS2, LLC www.kids2.com/help
KIDS2, LLC ATLANTA, GA USA 30305 • 1-800-230-8190
IMPORTED BY • IMPORTÉ PAR
KIDS2 CANADA CO. PO BOX 54059, RPA LAWRENCE PLAZA, TORONTO, ON. M6A 3B7
KIDS2 AUSTRALIA PTY LIMITED CASTLE HILL, NSW AUSTRALIA 2154 • (02) 9894-1855
KIDS2 JAPAN K.K. c/o ARK Outsourcing KK 4-3-5-704, Ebisu, Shibuya-ku, Tokyo, Japan 150-0013 • (03) 5322-6081
KIDS2 UK LTD. GROUND FLOOR, SUITE A1A, BREAKSPEAR PARK, BREAKSPEAR WAY, HEMEL HEMPSTEAD, HP2 4TZ • +44 01582 816 080
KIDS2 EUROPE BV 5 KEIZERS, KEIZERSGRACHT 287, 1016 ED AMSTERDAM, NETHERLANDS • +31 20 2410934
KIDS2 US MÉXICO S.A. DE C.V. • (55) 5292-8488
MADE IN CHINA • HECHO EN CHINA • FABRIQUÉ EN CHINE • HERGESTELLT IN CHINA • WYPRODUKOWANO W CHINACH • PRODOTTO IN CINA • GEMAAKT IN CHINA
FABRICADO NA CHINA • VYROBENO V ČÍNĚ • 中国製 • 中国制造 • صنع في الصين

FR