Instrukcja obsługi

12-calowy wentylator stołowy

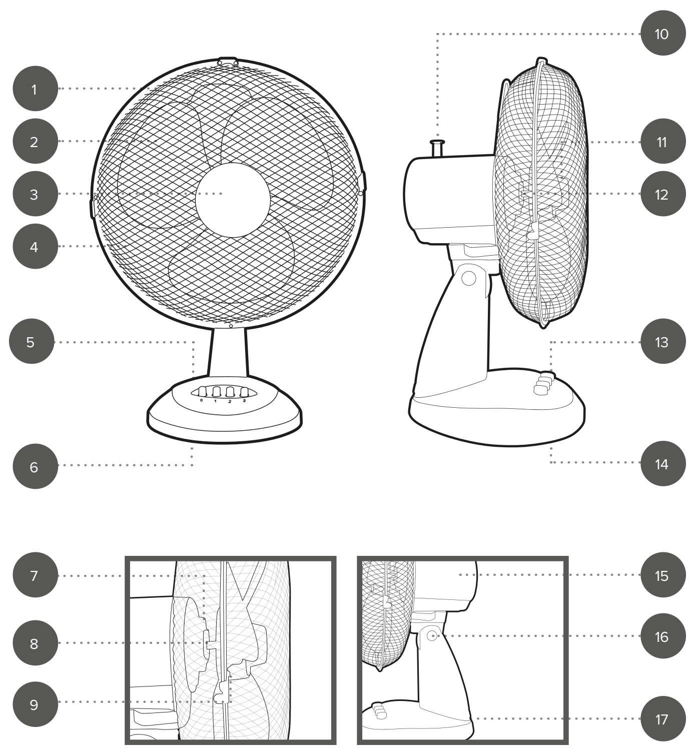

1. Wentylator biurkowy
2. Wiatrak
3. Tabliczka z logo
4. Osłona siatkowa
5. Płyta podstawy
6. Śruby podstawy (szt. 4)
7. Kołki prowadzące tylnej kratki
8. Sworznie wyrównujące wentylatora
9. Nakrętka blokująca tylną kratkę
10. Przełącznik oscylacji (do tyłu)
11. Mocowanie ostrza
12. Wał silnika
13. Przełącznik prędkości (0–3)
14. Nóżki antypoślizgowe (szt. 4)
15. Obudowa silnika
16. Pokrętło regulacji nachylenia
17. Przewód zasilający

EN | Description of Parts

1. Desk fan
2. Fan blades
3. Logo plate
4. Mesh guard
5. Base plate
6. Base screws (qty. 4)
7. Rear grill alignment studs
8. Fan alignment pins
9. Rear grill fastening nut
10. Oscillation switch (to rear)
11. Blade fastener
12. Motor shaft
13. Speed switch (0–3)
14. Non-slip feet (qty. 4)
15. Motor housing
16. Angle adjustment knob
17. Power cord

FR | Description des pièces

1. Ventilateur de bureau
2. Pales du ventilateur
3. Plaque du logo
4. Grille de protection
5. Socle
6. Vis pour la base (qté. 4)
7. Goujons d'alignement de la grille arrière
8. Broches d'alignement du ventilateur
9. Écrou de fixation de la grille arrière
10. Bouton d'oscillation (à l'arrière)
11. Attache de la lame
12. Arbre du moteur
13. Bouton de réglage de la vitesse (0-3)
14. Pieds antidérapants (qté. 4)
15. Boîtier du moteur
16. Bouton de réglage de l'angle
17. Cordon d'alimentation

NL | Beschrijving van onderdelen

1. Bureauventilator
2. Ventilatorbladen
3. Logoplaatje
4. Gaasrooster
5. Voetplaat
6. Schroeven voetplaat (aantal: 4)
7. Uitlijnstuds achterkantrooster
8. Uitlijnpinnen ventilator
9. Bevestigingsmoer achterkantrooster
10. Zwenkschakelaar (naar achter)
11. Bladbevestiging
12. Motoras
13. Snelheidsschakelaar (0-3)
14. Antislipvoetjes (aantal: 4)
15. Motorbehuizing
16. Knop voor hoekverstelling
17. Netsnoer

DE | Beschriebung der Teile

1. Tischventilator
2. Ventilatorflügel
3. Logoplakette
4. Drahtgehäuse
5. Grundplatte
6. Schrauben des Standbeins (4 Stück)
7. Führungsstifte des hinteren Gitters
8. Ventilatorführungsstifte
9. Befestigungsmutter für das hintere Gitter
10. Oszillationsschalter (hinten)
11. Rotorblattbefestigung
12. Motorwelle
13. Geschwindigkeitsschalter (0–3)
14. Rutschfeste Füße (4 Stück)
15. Motorgehäuse
16. Winkeleinstellknopf
17. Stromkabel

ES: Descripción de las piezas

1. Ventilador de escritorio
2. Aspas del ventilador
3. Placa con el logotipo
4. Protector de malla
5. Placa base
6. Tornillos de la base (cantidad: 4)
7. Pasadores de alineación de la rejilla trasera
8. Pasadores de alineación del ventilador
9. Tuerca de bloqueo de la rejilla trasera
10. Interruptor de oscilación (to rear)
11. Sujeción de las aspas
12. Eje del motor
13. Interruptor de velocidad (0–3)
14. Patas antideslizantes (cantidad: 4)
15. Carcasa del motor
16. Perilla para ajustar el ángulo
17. Cable de alimentación

IT Descrizione dei componenti

1. Ventilatore da tavolo
2. Pale del ventilatore
3. Targhetta con logo
4. Protezione a rete
5. Piastra base
6. Viti della base (q.tà 4)
7. Perni di allineamento griglia posteriore
8. Perni di allineamento del ventilatore
9. Dado di fissaggio della griglia posteriore
10. Interruttore di oscillazione (verso la parte posteriore)
11. Dispositivo di fissaggio delle pale
12. Albero motore
13. Interruttore di velocità (0–3)
14. Piedini antiscivolo (q.tà 4)
15. Alloggiamento motore
16. Manopola di regolazione dell'angolazione
17. Cavo di alimentazione

PL | Prosimy o zachowanie niniejszej instrukcji na przyszłość.

INSTRUKCJE DOTYCZĄCE BEZPIECZEŃSTWA

- Podczas używania produktów elektrycznych zawsze należy stosować podstawowe środki ostrożności.
- Przed podłączeniem produktu do zasilania sieciowego należy sprawdzić, czy napięcie podane na tabliczce znamionowej jest zgodne z napięciem w sieci lokalnej.
- To urządzenie może być używane przez dzieci w wieku od 8 lat oraz osoby o ograniczonych zdolnościach fizycznych, sensorycznych lub umysłowych, a także nieposiadające wiedzy lub doświadczenia w użytkowaniu tego typu urządzeń, pod warunkiem, że urządzenie zostało umieszczone w odpowiedniej pozycji roboczej, a osoby te będą nadzorowane lub zostaną poinstruowane na temat bezpiecznego korzystania z tego urządzenia oraz poinformowane o potencjalnych zagrożeniach.
- Dzieci nie powinny przeprowadzać czyszczenia ani konserwacji urządzenia, chyba że mają co najmniej 8 lat i są nadzorowane.
- Nie jest to zabawka — należy dopilnować, aby dzieci nie bawiły się produktem.
- Przed przystąpieniem do czyszczenia lub konserwacji należy zawsze odłączyć urządzenie od zasilania i poczekać, aż całkowicie ostygnie. Napięcie znamionowe występuje w produkcie przez cały czas, gdy jest on podłączony do źródła zasilania.
- Jeśli przewód zasilający, wtyczka lub jakakolwiek część produktu nie działają prawidłowo bądź zostały one upuszczone lub zniszczone, należy natychmiast przerwać użytkowanie produktu w celu uniknięcia potencjalnych obrażeń.
- Ten produkt nie zawiera części, które mogą być serwisowane przez użytkownika. Naprawy należy powierzyć wyłącznie wykwalifikowanemu elektrykowi. Nieprawidłowo przeprowadzona naprawa może narazić użytkownika na niebezpieczeństwo.
- Produkt i jego przewód zasilający należy przechowywać w miejscu niedostępnym dla dzieci oraz z dala od źródeł ciepła i ostrych krawędzi, które mogą spowodować uszkodzenia.
- Nie należy zbliżać rąk, palców, włosów ani luźnych ubrań do obracających się części produktu.
- Nie wolno zanurzać urządzenia w wodzie ani innym płynie.
- Nie wolno obsługiwać produktu mokrymi rękami.
- Nie należy pozostawiać produktu bez nadzoru, gdy jest podłączony do sieci zasilania lub używany.
- Nie należy odłączać produktu od zasilania, ciągnąc za przewód – należy wyłączyć urządzenie i wyjąć wtyczkę ręcznie.
- Nie należy używać tego produktu przez dłuższy czas.
- Nie należy pozostawiać produktu podłączonego do zasilania lub używać go przez noc.
- Nie wolno używać produktu do celów innych niż jest on przeznaczony.
- Nie należy przesuwać produktu, gdy jest on używany.
- Nie należy potrząsać produktem.
- Nie należy przykrywać produktu.
- Nie wolno wkładać żadnych przedmiotów do otworów.
- Nie należy czyścić produktu przy użyciu ściernych środków chemicznych lub materiałów takich jak w przypadku drucianych zmywaków, ponieważ mogą one uszkodzić produkt. Obejmuje to również środki owadobójcze i rozpuszczalniki chemiczne.
- Produkt powinien być zawsze użytkowany na płaskiej, stabilnej powierzchni.
- Nie zaleca się używania przedłużacza do zasilania produktu.
- Produktu nie należy obsługiwać za pomocą zewnętrznego zegara ani oddzielnego układu zdalnego sterowania innego niż ten, który został dostarczony wraz z produktem.
- Ten produkt jest przeznaczony wyłącznie do użytku domowego. Nie należy go używać do celów komercyjnych.

⚠ **OSTRZEŻENIE:** jeśli z urządzenia wydobywa się silny zapach, należy je wyłączyć i odłączyć od zasilania sieciowego.

Konserwacja

Przed przystąpieniem do czyszczenia lub konserwacji należy zawsze poczekać, aż wentylator stołowy całkowicie się zatrzyma i odłączyć go od zasilania sieciowego.
Wentylator stołowy należy wycierać miękką, wilgotną, niestrzępiącą się szmatką. Po czyszczeniu należy poczekać, aż urządzenie dokładnie wyschnie.
Nie wolno zanurzać urządzenia w wodzie ani innym płynie.
Do czyszczenia wentylatora nie wolno używać ściernych środków myjących, środków do polerowania ani szorstkich gąbek, ponieważ może to spowodować jego uszkodzenie.

Montaż wentylatora biurkowego

KROK 1: wykręć cztery śruby z podstawy wentylatora. Ostrożnie wsuń przednią część wentylatora w większy koniec płyty podstawy.
KROK 2: za pomocą czterech śrub zamocuj płytę podstawy i wentylator.
KROK 3: włóż gumowe nóżki do podstawy.
KROK 4: zdejmij element mocujący ostrza z silnika, odkręcając go w prawo.
KROK 5: odkręć nakrętkę mocującą tylną kratkę od części z silnikiem, obracając ją w kierunku przeciwnym do ruchu wskazówek zegara.
KROK 6: umieść tylną kratkę na wale silnika i na zespole silnika. Tylna kratka powinna być ustawiona w jednej linii z dwoma kołkami wyrównującymi tylną kratkę na zespole silnika.
KROK 7: wkręć i dokręć nakrętkę mocującą tylną kratkę do obudowy silnika, mocując kratkę do silnika.
KROK 8: zamontuj wiatrak na wale silnika, dopasowując wał do otworu w wentylatorze. Dociskaj, aż wiatrak zetknie się ze sworzniami na wale silnika. Zamocuj, używając mocowania ostrza.
KROK 9: aby dodać tabliczkę z logo, należy ustawić ją w żądanym położeniu na przedniej kratce i zamocować za pomocą dostarczonych śrub.
KROK 10: załóż przednią osłonę kratki na tylną osłonę, całkowicie otwierając zaciski wokół zewnętrznej krawędzi kratki.
KROK 11: ustaw górny środkowy, nieotwierający się zaczep przedniej kratki w jednej linii z górną środkową częścią tylnej kratki. Przytrzymaj przednią kratkę przy tylnej i wciśnij otwarte zaciski na przedniej kratce do wewnątrz, aż przednia kratka będzie ściśle przylegała do tylnej.
KROK 12: wyrównaj otwory dolne każdej kratki i za pomocą nakrętki przymocuj do głowicy wentylatora.

UWAGA: Podczas montażu wiatraka nie naciskaj zbyt mocno. Nie dokręcaj zbyt mocno. nie wywieraj zbyt dużego nacisku podczas wciskania wentylatora do podstawy, gdyż może to spowodować uszkodzenie.

Instrukcja obsługi

Przed podłączeniem do zasilania sieciowego należy umieścić złożony wentylator na płaskiej, stabilnej powierzchni, zachowując odpowiednią odległość między urządzeniem a przedmiotami, które mogą ulec uszkodzeniu lub zostać wciągnięte przez obracający się wiatrak.

Odchylanie głowicy wentylatora

Wyreguluj położenie głowicy wentylatora za pomocą pokrętła regulacji nachylenia z tyłu urządzenia.

UWAGA: przed włączeniem wentylatora stołowego upewnij się, że pokrętło regulacji jest całkowicie dokręcone.

⚠ **UWAGA:** istnieje ograniczona liczba pozycji głowicy. Nie należy wciskać głowicy wentylatora na siłę, ponieważ może to spowodować jej uszkodzenie.

Korzystanie z wentylatora biurkowego

KROK 1: podłącz wentylator do źródła zasilania i włącz go.
KROK 2: aby włączyć wentylator stołowy, wybierz prędkość chłodzenia, naciskając dowolny z przycisków regulacji prędkości (**1**, **2**, **3**). Ustawienie prędkości „**3**” jest najwyższym ustawieniem prędkości.
KROK 3: włącz funkcję oscylacji, przesuwając przełącznik oscylacji z tyłu wentylatora w dół; wentylator zacznie poruszać głowicą na boki. Aby zatrzymać obracanie się wentylatora, pociągnij przełącznik oscylacji do góry.
KROK 4: wyłącz wentylator stołowy, naciskając przełącznik prędkości „**0**”.

⚠ **UWAGA:** nie zakrywaj głowicy wentylatora. Nie zasłaniać tylnego wlotu powietrza.

Dane techniczne

Kod produktu: EH3198
Napięcie: 220–240 V ~ 50 Hz
Wyjście: 35 W

PL | Utylizacja zużytych akumulatorów oraz urządzeń elektrycznych i elektronicznych

Urządzenie / sprzęt zostało wykonane z materiałów nadających się do recyklingu lub do ponownego użycia. Urządzenie /sprzęt należy utylizować zgodnie z miejscowymi przepisami dotyczącymi gospodarki odpadami. Aby uzyskać więcej informacji na temat utylizacji, odzyskiwania oraz recyklingu urządzeń / sprzętu, należy skontaktować się z odpowiednim lokalnym urzędem, punktem zbiórki lub sklepem, w którym zakupiono urządzenie.

na urządzeniu lub w dołączonej do niego dokumentacji oznacza, że urządzenia nie wolno traktować jak zwykłego odpadu domowego. Nie wolno go wyrzucać łącznie z innymi odpadami. Obowiązkiem użytkownika jest przekazanie zużytego sprzętu do wyznaczonego punktu zbiórki w celu właściwego jego przetworzenia.

Odpowiednie postępowanie ze zużytym sprzętem zapobiega potencjalnym negatywnym konsekwencjom dla środowiska naturalnego i ludzkiego zdrowia. Jednocześnie oszczędzamy naturalne zasoby naszej Ziemi wykorzystując powtórnie surowce uzyskane z przetwarzania sprzętu.

EN | Disposal of Waste Batteries and Electrical and Electronic Equipment

This symbol on the product, its batteries or its packaging means that this product and any batteries it contains must not be disposed of with household waste. Instead, it is the user's responsibility to hand this over to an applicable collection point for the recycling of batteries and electrical and electronic equipment. This separate collection and recycling will help to conserve natural resources and prevent potential negative consequences for human health and the environment due to the possible presence of hazardous substances in batteries and electrical and electronic equipment, which could be caused by inappropriate disposal. Some retailers provide take-back services which allow the user to return exhausted equipment for appropriate disposal. **It is the user's responsibility to delete any data on electrical and electronic equipment prior to disposal.** For more information about where to drop batteries, electrical and electronic waste off, please contact the local city/municipality office, household waste disposal service, or the retailer.

FR | Mise au rebut des piles/batteries usagées et des équipements électriques et électroniques

Ce symbole figurant sur le produit, sur ses piles ou sur son emballage, signifie que ce produit et toutes les piles qu'il contient ne doivent pas être jetés avec les ordures ménagères. Il est de la responsabilité de l'utilisateur de les remettre à un point de collecte approprié destiné au recyclage des piles/batteries et des équipements électriques et électroniques. Cette collecte sélective et ce recyclage contribuent à préserver les ressources naturelles et à prévenir les conséquences négatives potentielles sur la santé et l'environnement, liées à la présence possible de substances dangereuses dans les piles/batteries et les équipements électriques et électroniques, pouvant être causées par une élimination inadéquate des déchets. Certains revendeurs proposent des services de reprise qui permettent à l'utilisateur de renvoyer les équipements usagés pour une mise au rebut appropriée. **Il est de la responsabilité de l'utilisateur de supprimer toutes les données situées sur les équipements électriques et électroniques avant la mise au rebut.** Pour plus d'informations sur les centres de collectes des piles et des déchets électriques et électroniques usagés, veuillez contacter votre mairie, votre déchetterie locale ou le revendeur du produit.

NL | Weggooien van afgedankte batterijen en elektrische en elektronische apparatuur

Dit symbool op het product, de batterijen of de verpakking betekent dat dit product en de batterijen die het bevat, niet met het huishoudelijk afval mogen worden afgevoerd. In plaats daarvan is het de verantwoordelijkheid van de gebruiker om deze in te leveren bij een geschikt inzamelpunt voor het recyclen van batterijen en elektrische en elektronische apparatuur. Deze gescheiden inzameling en recycling draagt bij aan het behoud van natuurlijke hulpbronnen en voorkomt potentiële schade aan de volksgezondheid en het milieu, aangezien batterijen en elektrische en elektronische apparaten gevaarlijke stoffen kunnen bevatten die bij verkeerde afvalverwerking kunnen vrijkomen. Sommige verkopers bieden terugbrengdiensten aan waarmee de gebruiker kapotte apparatuur kan retourneren zodat de apparatuur op een juiste manier wordt weggegooid. **Het is de verantwoordelijkheid van de gebruiker om eventuele gegevens op elektrische en elektronische apparatuur te verwijderen voordat deze wordt afgevoerd**. Voor informatie over waar u batterijen en elektrische en elektronische apparatuur kunt inleveren, neemt u contact op met de gemeente, de afvalstoffendienst voor huishoudelijk afval of de verkoper.

DE | Entsorgung von Altbatterien und Elektro- und Elektronikaltgeräten

Dieses Symbol auf dem Produkt, den Batterien oder der Verpackung bedeutet, dass dieses Produkt und alle darin enthaltenen Batterien nicht mit dem Hausmüll entsorgt werden dürfen. Die Entsorgung hat über eine geeignete Sammelstelle für das Recycling von Altbatterien und Elektro- und Elektronikaltgeräten zu erfolgen. Die separate Sammlung und das Recycling tragen dazu bei, natürliche Ressourcen zu schonen und potenzielle negative Folgen für die Gesundheit und die Umwelt zu vermeiden, da in Batterien sowie Elektro- und Elektronikaltgeräten Substanzen enthalten sind, die durch eine unsachgemäße Entsorgung die Umwelt gefährden. Einige Einzelhändler bieten Rücknahmen an. So können Benutzer am Lebensende angelangte Geräte zurückgeben und diese werden ordnungsgemäß entsorgt. **Der Benutzer ist dafür verantwortlich, dass vor der Entsorgung des Elektro- und Elektronikaltgerätes sämtliche Daten auf dem Gerät gelöscht werden.** Weitere Informationen zur sachgemäßen Entsorgung von Altbatterien sowie Elektro- und Elektronikaltgeräten erhalten Sie bei der örtlichen Stadtverwaltung, den städtischen Entsorgungsbetrieben oder beim Händler.

ES | Eliminación de residuos de baterías y de equipos eléctricos y electrónicos

Este símbolo en el producto, sus baterías o su embalaje significa que este producto y cualquier batería que contenga no se deben desechar junto con la basura doméstica. Es responsabilidad del usuario depositarlo en un punto de recogida adecuado para el reciclaje de baterías y equipos eléctricos y electrónicos. Esta recogida y reciclaje por separado ayudará a conservar los recursos naturales y a evitar posibles consecuencias negativas para la salud humana y el medio ambiente debido a la posible presencia de sustancias peligrosas en las baterías y los equipos eléctricos y electrónicos, que podrían estar causados por una eliminación de residuos inadecuada. Algunos distribuidores ofrecen servicios de recogida que permiten al usuario devolver equipos agotados para una eliminación adecuada. **Es responsabilidad del usuario borrar los datos de los equipos eléctricos y electrónicos antes de su eliminación.** Para obtener más información acerca de dónde desechar las baterías y los residuos eléctricos y electrónicos, póngase en contacto con su autoridad local, con el servicio de recogida de residuos domésticos o con el distribuidor.

IT | Smaltimento delle batterie e delle apparecchiature elettriche ed elettroniche

Questo simbolo sul prodotto, sulle batterie o sulla confezione indica che il prodotto e le batterie in esso contenute non devono essere smaltite insieme ai rifiuti domestici. È responsabilità dell'utente consegnarlo a un punto di raccolta preposto al riciclaggio delle batterie e delle apparecchiature elettriche ed elettroniche. La raccolta differenziata e il riciclaggio contribuiranno a preservare le risorse naturali e a prevenire conseguenze negative per la salute umana e l'ambiente a causa della possibile presenza, nel prodotto, di sostanze pericolose che potrebbero essere rilasciate da uno smaltimento inappropriato. Alcuni rivenditori forniscono un servizio di raccolta e smaltimento delle apparecchiature esauste. **È responsabilità dell'utente cancellare i dati memorizzati in apparecchiature elettriche ed elettroniche prima dello smaltimento.** Per ulteriori informazioni sui punti di smaltimento di batterie, i rifiuti elettrici ed elettronici, contattare l'ufficio locale della città/comune, il servizio di smaltimento dei rifiuti domestici o il rivenditore.

FR
Cet appareil et ses cordons se recyclent
À DÉPOSER EN MAGASIN ou À DÉPOSER EN DÉCHÈTERIE
Points de collecte sur www.quefairedemesdechets.fr
Privilégiez la réparation ou le don de votre appareil !

UK ONLY
Recycle

FR
BAC DE TRI

IT
MANUALE DI ISTRUZIONI
PAP 22
COLLEZIONE DI CARTE

Wyprodukowano przez:
Ultimate Products UK Ltd.,
Victoria Street, Manchester OL9 0DD. **UK**.
Ultimate Products Europe Ltd.,
19 Baggot Street Lower, Dublin D02 X658. **ROI**.
Dystrybucja:
NETTO Sp. z o.o.
Motaniec 30, 73–108 Kobylanka, Polska.
WYPRODUKOWANO W CHINACH.

CD051119/MD040124/V7

EN | Please retain instructions for future reference.

SAFETY INSTRUCTIONS

- When using electrical products, basic safety precautions should always be followed.
- Check that the voltage indicated on the rating plate corresponds with that of the local network before connecting the product to the mains power supply.
- Children aged from 8 years and people with reduced physical, sensory or mental capabilities or lack of experience and knowledge can use this appliance, only if it has been placed in its intended operating position and they have been given supervision or instruction concerning use of the appliance in a safe way and understand the hazards involved.
- Children should not perform cleaning or user maintenance unless they are older than 8 years and supervised.
- This is not a toy – children should be supervised to ensure they do not play with the product.
- Always unplug the product and allow to cool fully after use and before any cleaning or maintenance. Nominal voltage is still present in this product as long as the product is connected to the electrical source.
- If the power supply cord, plug or any part of the product is malfunctioning or if it has been dropped or damaged, cease using the product immediately to avoid potential injury.
- This product contains no user serviceable parts, only a qualified electrician should carry out repairs. Improper repairs may place the user at risk of harm.
- Keep the product and its power supply cord out of the reach of children and away from heat or sharp edges that could cause damage.
- Keep hands, fingers, hair and any loose clothing away from the rotating parts of the product.
- Do not immerse the product in water or any other liquid.
- Do not operate the product with wet hands.
- Do not leave the product unattended whilst connected to the mains power supply or when in use.
- Do not remove the product from the mains power supply by pulling the cord; switch it off and remove the plug by hand.
- Do not use this product for extended periods of time.
- Do not leave the product plugged in or operating overnight.
- Do not use the product for anything other than its intended use.
- Do not move the product whilst it is in use.
- Do not shake the product.
- Do not cover the product.
- Do not put objects into any of the openings.
- Do not clean the product with abrasive chemicals or materials such as scourers, as they may damage the product. This includes insecticide and chemical solvents.
- Always use the product on a flat, stable surface.
- Use of an extension cord with the product is not recommended.
- This product should not be operated by means of an external timer or separate remote control system, other than that supplied with this product.
- This product is intended for indoor domestic use only. It should not be used for commercial purposes.

⚠ **WARNING:** If a strong odour is emitted from the product, turn the unit off and unplug it from the mains power supply.

Care and maintenance

Always wait until the desk fan has stopped completely and unplug it from the mains power supply before performing any cleaning or user maintenance.
Wipe the desk fan with a soft, damp, lint-free cloth and allow to dry thoroughly.
Do not immerse the desk fan in water or any other liquid.
Do not use abrasive cleaning solvents, polishes or scouring pads to clean the desk fan, as this may cause damage.

Assembling the desk fan

STEP 1: Remove the four screws on the base of the fan unit. Carefully push the front of the fan unit into the larger end of the base plate.
STEP 2: Use the four screws to secure the base plate and the fan unit together.
STEP 3: Insert the rubber feet into the base plate.
STEP 4: Remove the blade fastener from the motor unit by unscrewing it in a clockwise direction.
STEP 5: Remove the rear grill fastening nut from the motor unit by unscrewing it in an anticlockwise direction.
STEP 6: Place the rear grill over the motor shaft and onto the motor assembly. The rear grill should be aligned with the two rear grill alignment studs on the motor assembly.
STEP 7: Thread and tighten the rear grill fastening nut onto the motor housing, securing the rear grill to the motor assembly.
STEP 8: Mount the fan blade onto the motor shaft by aligning the motor shaft to the hole in the fan blade. Push until the blade meets the fan alignment pins on the motor shaft. Fasten using the blade fastener.
STEP 9: To add the logo plate, align the logo plate to the desired position on the front grill and secure with the screws provided.
STEP 10: Mount the front grill cover onto the rear grill cover by fully opening the clips around the outer edge of the grill.
STEP 11: Align the top centre non-opening hook of the front grill with the top centre of the rear grill. Hold the front grill against the rear grill and push the open clips on the front grill inward until the front grill is secure against the rear grill.
STEP 12: Align the holes on the bottom of each grill and use the grill assembly nut to fasten the fan head together.

NOTE: Do not exert too much pressure when mounting the fan blade. Do not overtighten. Do not exert too much pressure when pushing the fan unit into the base plate, as this may cause damage.

Instructions for use

Before connecting to the mains power supply, place the assembled desk fan onto a flat, stable surface, allowing for sufficient distance between the desk fan and any objects that could get damaged or caught in the rotating fan blades.

Tilting the fan head

Adjust the position of the fan head using the angle adjustment knob at the rear of the fan.

NOTE: Make sure the adjustment knob is fully tightened before activating the desk fan.

⚠ **CAUTION:** There are a limited number of fan head positions. Do not force the fan head up or down as this may cause damage.

Using the desk fan

STEP 1: Plug in and switch on the desk fan at the mains power supply.
STEP 2: To turn on the desk fan, select the desired cooling speed by pressing the speed switch ('**1**', '**2**' or '**3**'). Speed switch '**3**' activates the highest cooling speed setting.
STEP 3: Activate the oscillation function by pressing the oscillation switch at the rear of the fan downwards; the desk fan will begin to oscillate. To stop the desk fan from oscillating, pull the oscillation switch upwards.
STEP 4: Turn off the desk fan by pressing speed switch '**0**'.

⚠ **CAUTION:** Do not cover the fan head. Do not block the rear intake of the fan.

Specifications

Product code: EH3198
Voltage: 220–240 V ~ 50 Hz
Output: 35 W

FR | Veuillez conserver ces instructions pour référence ultérieure.

CONSIGNES DE SÉCURITÉ

- Lors de l'utilisation de produits électriques, les consignes élémentaires de sécurité doivent toujours être respectées.
- Vérifiez que la tension indiquée sur la plaque signalétique correspond à celle du réseau local avant de brancher le produit sur le secteur.
- Les enfants âgés de 8 ans et plus, et les personnes dont les capacités physiques, sensorielles ou mentales sont réduites ou dont l'expérience et les connaissances sont insuffisantes peuvent utiliser ce produit uniquement s'il est installé dans sa position de fonctionnement prévue et s'ils sont sous surveillance ou s'ils ont reçu des instructions quant à son utilisation sécurisée et qu'ils comprennent les risques encourus.
- Les enfants ne doivent pas procéder au nettoyage ni à la maintenance à effectuer par l'utilisateur sauf s'ils ont plus de 8 ans et qu'ils sont sous surveillance.
- Ce produit n'est pas un jouet ; veillez à ce que les enfants ne jouent pas avec le produit.
- Débranchez toujours le produit et laissez-le refroidir complètement après utilisation et avant tout nettoyage ou toute maintenance. La tension nominale est présente dans ce produit tant qu'il reste connecté à la source électrique.
- Si le cordon d'alimentation, la prise ou toute autre pièce du produit ne fonctionne pas correctement, ou si le produit est tombé ou endommagé, cessez immédiatement d'utiliser le produit pour éviter tout risque de blessure.
- Ce produit ne contient aucune pièce réparable par l'utilisateur ; seul un électricien qualifié est autorisé à effectuer des réparations. Des réparations hasardeuses peuvent mettre l'utilisateur en danger.
- Tenez le produit et son cordon d'alimentation hors de portée des enfants et à l'écart de toute source de chaleur ou de tout bord tranchant susceptible de les endommager.
- Tenez les mains, les doigts, les cheveux et tout vêtement ample à l'écart des pièces rotatives du produit.
- Ne plongez pas le produit dans l'eau ou tout autre liquide.
- N'utilisez pas le produit avec les mains mouillées.
- Ne laissez pas le produit sans surveillance lorsqu'il est branché sur le secteur ou pendant son utilisation.
- Ne débranchez pas le produit de l'alimentation secteur en tirant sur le cordon d'alimentation ; éteignez-le et débranchez-le à la main.
- N'utilisez pas ce produit pendant une durée prolongée.
- Ne laissez pas le produit branché ou en fonctionnement pendant la nuit.
- N'utilisez pas le produit à d'autres fins que celles pour lesquelles il a été conçu.
- Ne déplacez pas le produit lorsqu'il est en cours d'utilisation.
- Ne secouez pas le produit.
- Ne recouvrez pas le produit.
- Ne placez aucun objet dans les ouvertures.
- Ne nettoyez pas le produit avec des produits chimiques ou des matériaux abrasifs, tels que des tampons à récurer, car ils pourraient l'endommager. Cela inclut les solvants chimiques et les insecticides.
- Utilisez toujours le produit sur une surface plane et stable.
- L'utilisation d'une rallonge avec le produit est déconseillée.
- N'utilisez pas de minuteur externe ni de système de commande à distance autre que celui fourni avec le produit.
- Ce produit est destiné à un usage domestique intérieur uniquement. Il ne doit pas être utilisé à des fins commerciales.

⚠ **AVERTISSEMENT :** Si le produit émet une odeur forte, éteignez-le et débranchez-le.

Entretien et maintenance

Attendez toujours l'arrêt complet du ventilateur de bureau et veillez à le débrancher avant toute intervention de nettoyage ou de maintenance.
Nettoyez le ventilateur de bureau avec un chiffon doux, humide et non pelucheux et laissez-le sécher complètement.
N'immergez pas le ventilateur de bureau dans l'eau ni dans tout autre liquide.
N'utilisez pas de solvants abrasifs, de papier de verre ou de tampons à récurer pour nettoyer le ventilateur de bureau, car cela risquerait de l'endommager.

Assemblage du ventilateur de bureau

ÉTAPE 1 : retirez les quatre vis situées sur le socle du ventilateur. Poussez avec précaution l'avant du ventilateur dans l'extrémité la plus large du socle.
ÉTAPE 2 : utilisez les quatre vis pour fixer le socle robuste et le ventilateur ensemble.
ÉTAPE 3 : insérer les pieds en caoutchouc dans le socle.
ÉTAPE 4 : retirez l'attache des pales du bloc moteur en la dévissant dans le sens des aiguilles d'une montre.
ÉTAPE 5 : retirez l'écrou de fixation de la grille arrière du bloc moteur en le dévissant dans le sens inverse des aiguilles d'une montre.
ÉTAPE 6 : placez la grille arrière sur l'arbre du moteur et sur l'ensemble moteur. La grille arrière doit être alignée avec les deux goujons d'alignement de la grille arrière situés sur l'ensemble moteur.
ÉTAPE 7 : vissez et serrez l'écrou de fixation de la grille arrière sur le boîtier du moteur, en fixant la grille arrière sur l'ensemble moteur.
ÉTAPE 8 : montez les pales du ventilateur sur l'arbre du moteur en alignant l'arbre du moteur sur le trou des pales du ventilateur. Poussez jusqu'à ce que les pales touchent les broches d'alignement du ventilateur sur l'arbre du moteur. Fixez à l'aide de l'attache des pales.
ÉTAPE 9 : pour ajouter la plaque du logo, alignez-la dans la position souhaitée sur la grille avant et fixez-la à l'aide des vis fournies.
ÉTAPE 10 : montez le couvercle de la grille avant sur le couvercle de la grille arrière en ouvrant complètement les clips autour du bord extérieur de la grille.
ÉTAPE 11 : alignez le crochet central supérieur de la grille avant avec le centre supérieur de la grille arrière. Maintenez la grille avant contre la grille arrière et poussez les clips ouverts de la grille avant vers l'intérieur jusqu'à ce que la grille avant soit bien fixée sur la grille arrière.
ÉTAPE 12 : alignez les trous au bas de chaque grille et utilisez l'écrou de fixation de la grille pour fixer la tête du ventilateur.

REMARQUE : n'exercez pas une pression trop forte lors du montage de la pale du ventilateur. Ne serrez pas trop. N'exercez pas une pression trop forte lorsque vous poussez le ventilateur dans le socle, car cela pourrait l'endommager.

Mode d'emploi

Avant de brancher le ventilateur de bureau assemblé sur l'alimentation secteur, placez-le sur une surface plane et stable en laissant une distance suffisante entre le ventilateur de bureau et tout objet susceptible d'être endommagé ou de se coincer dans ses pales rotatives.

Inclinaison de la tête du ventilateur

Réglez la position de la tête du ventilateur à l'aide du bouton de réglage de l'angle situé à l'arrière du ventilateur.

REMARQUE : assurez-vous que le bouton de réglage est totalement vissé avant d'activer le ventilateur de bureau.

⚠ **ATTENTION :** le nombre de positions de la tête du ventilateur est limité. Ne forcez pas pour faire descendre ou monter la tête du ventilateur, car cela pourrait l'endommager.

Utilisation du ventilateur de bureau

ÉTAPE 1 : branchez le ventilateur de bureau sur le secteur et allumez-le.
ÉTAPE 2 : pour allumer le ventilateur de bureau, sélectionnez la vitesse de refroidissement souhaitée en appuyant sur le bouton de réglage de la vitesse (« **1** », « **2** », « **3** »). Le bouton de réglage de la vitesse « **3** » correspond à la vitesse de refroidissement la plus élevée.
ÉTAPE 3 : activez la fonction d'oscillation en appuyant sur le bouton d'oscillation situé à l'arrière du ventilateur de bureau vers le bas pour le faire osciller. Pour empêcher le ventilateur de bureau de tourner, tirez le bouton d'oscillation vers le haut.
ÉTAPE 4 : éteignez le ventilateur de bureau en appuyant sur « **0** ».

⚠ **ATTENTION :** ne recouvrez pas la tête du ventilateur. Ne bloquez pas l'arrière du ventilateur.

Caractéristiques

Code produit : EH3198
Tension : 220–240 V ~ 50 Hz
Sortie : 35 W

NL | Bewaar de instructies voor toekomstige raadpleging.

VEILIGHEIDSINSTRUCTIES

- Bij het gebruik van elektrische producten moeten altijd de standaard veiligheidsmaatregelen worden opgevolgd.
- Controleer of het op het typeplaatje aangegeven voltage overeenkomt met dat van het lokale lichtnet voordat u het product aansluit op de netvoeding.
- Kinderen vanaf 8 jaar en mensen met verminderde lichamelijke, zintuiglijke of geestelijke vermogens of met een gebrek aan kennis en ervaring mogen dit apparaat pas gebruiken als het in de beoogde bedieningspositie staat en alleen onder toezicht of nadat ze instructie hebben ontvangen over het veilig gebruik van het apparaat en als ze de gevaren van het gebruik begrijpen.
- Kinderen dienen geen schoonmaak- of onderhoudswerkzaamheden uit te voeren, tenzij ze ouder zijn dan 8 jaar en onder toezicht staan.
- Dit is geen speelgoed: houd toezicht op kinderen om te voorkomen dat ze met het product spelen.
- Haal de stekker van het product altijd uit het stopcontact en laat het voldoende afkoelen na gebruik en vóór schoonmaak of onderhoud. Er is nog steeds een nominale spanning aanwezig in dit product zolang het is aangesloten op het stroomnet.
- Als het netsnoer, de stekker of een onderdeel van het product defect, gevallen of beschadigd is, stop dan onmiddellijk met het gebruik van het product om mogelijk letsel te voorkomen.
- Dit product bevat geen onderdelen die door de gebruiker kunnen worden onderhouden. Alleen een gekwalificeerde elektricien mag reparaties uitvoeren. Bij onjuiste reparaties kan de gebruiker letsel oplopen.
- Houd het product en het netsnoer uit de buurt van kinderen, warmtebronnen en scherpe randen die schade kunnen veroorzaken.

- Houd handen, vingers, haar en loszittende kleding uit de buurt van de draaiende onderdelen van het product.
- Dompel het product niet onder in water of een andere vloeistof.
- Bedien het product niet met natte handen.
- Laat het product niet onbeheerd achter terwijl het is aangesloten op het stopcontact of terwijl het in gebruik is.
- Haal de stekker niet uit het stopcontact door aan het snoer te trekken. Schakel het product uit en verwijder de stekker met de hand.
- Gebruik dit product niet gedurende langere tijd.
- Laat het product niet 's nachts aangesloten of in gebruik.
- Gebruik het product niet voor andere doeleinden dan waarvoor het is bedoeld.
- Verplaats het product niet terwijl het in gebruik is.
- Schud het product niet.
- Bedek het product niet.
- Steek geen voorwerpen in de openingen.
- Reinig het product niet met schurende chemicaliën of materialen zoals schuursponsjes. Deze kunnen het product beschadigen. Dit geldt ook voor insekticiden en chemische oplosmiddelen.
- Gebruik het product altijd op een vlakke, stabiele ondergrond.
- Het gebruik van een verlengsnoer wordt afgeraden.
- Dit product mag niet worden bediend met een externe timer of met andere afzonderlijke afstandsbedieningssystemen dan die bij dit product zijn geleverd.
- Dit product is uitsluitend bedoeld voor huishoudelijk gebruik. Het mag niet worden gebruikt voor commerciële doeleinden.

WAARSCHUWING: Als er een sterke geur uit het product komt, schakel de unit dan uit en haal de stekker uit het stopcontact.

Verzorging en onderhoud

Wacht altijd totdat de bureauventilator volledig is gestopt en haal de stekker uit het stopcontact, voordat u begint met het schoonmaken of het onderhoud.
Veeg de bureauventilator schoon met een zachte, vochtige, pluisvrije doek en laat de bureauventilator goed drogen.
Dompel de bureauventilator niet onder in water of een andere vloeistof.
Gebruik geen schurende schoonmaakmiddelen, polijstmiddelen of schuursponsjes om de bureauventilator schoon te maken. Dit kan schade veroorzaken.

De bureauventilator monteren

STAP 1: Verwijder de vier schroeven van de voet van de ventilatorunit. Duw de voorkant van de ventilatorunit voorzichtig op het bredere uiteinde van de voetplaat.
STAP 2: Gebruik de vier schroeven om de voetplaat en de ventilatorunit aan elkaar te bevestigen.
STAP 3: Plaats de rubberen voetjes in de voetplaat.
STAP 4: Verwijder de bladbevestiging van de motorunit door deze rechtsom los te schroeven.
STAP 5: Verwijder de bevestigingsmoer voor het achterkantrooster van de motorunit door deze linksom los te draaien.
STAP 6: Plaats het achterkantrooster over de motoras en op de motoreenheid. Het achterkantrooster moet worden uitgelijnd met de twee uitlijnstuds voor het achterkantrooster op de motoreenheid.
STAP 7: Steek de bevestigingsmoer van het achterkantrooster in de motorbehuizing en draai deze vast, waarmee het achterkantrooster aan de motoreenheid is bevestigd.
STAP 8: Monteer het ventilatorblad op de motoras door de motoras uit te lijnen met de opening in het ventilatorblad. Duw totdat het blad de uitlijnpennen van de ventilator op de motoras raakt. Zet vast met de klemmen van het ventilatorblad.
STAP 9: Om de logoplaat toe te voegen, plaatst u de logoplaat op de gewenste plaats op het voorkantrooster en bevestigt u deze met de bijgeleverde schroeven.
STAP 10: Bevestig het voorkantrooster op het achterkantrooster door de klemmen rondom de buitenrand van het rooster volledig te openen.
STAP 11: Lijn de niet-openende haak centraal bovenop het voorkantrooster uit met het midden van de bovenkant van het achterkantrooster. Houd het voorkantrooster tegen het achterkantrooster aangedrukt en duw de open klemmen op het voorkantrooster naar binnen, totdat het voorkantrooster stevig tegen het achterkantrooster is bevestigd.
STAP 12: Breng de gaten aan de onderkant van elk rooster op één lijn en gebruik de moer van het rooster om de ventilatorkop aan elkaar te bevestigen.

OPMERKING: Oefen niet te veel druk uit bij het monteren van het ventilatorblad. Draai niet te strak aan. Oefen niet te veel druk uit wanneer u de ventilatoreenheid in de basisplaat duwt, omdat dit schade kan veroorzaken.

Gebruiksaanwijzing

Plaats de gemonteerde bureauventilator op een vlakke, stabiele ondergrond voordat u de ventilator aansluit op de netvoeding. Zorg dat er voldoende afstand is tussen de bureauventilator en alle voorwerpen die beschadigd kunnen raken of vast kunnen komen te zitten in de draaiende ventilatorbladen van de bureauventilator.

De ventilatorkop kantelen

Verstel de positie van de ventilatorkop met behulp van de knop voor hoekverstelling aan de achterkant van de ventilator.

OPMERKING: Zorg ervoor dat de verstelknop volledig is vastgedraaid voordat u de bureauventilator activeert.

LET OP: Er is een beperkt aantal ventilatorkopposities. Forceer de ventilatorkop niet omhoog of omlaag, omdat dit schade kan veroorzaken.

De bureauventilator gebruiken

STAP 1: Steek de stekker in het stopcontact en zet de bureauventilator aan.
STAP 2: Als u de bureauventilator wilt inschakelen, selecteert u de gewenste ventilatorsnelheid door op de snelheidsschakellaar ('**1**', '**2**', of '**3**') te drukken. Snelheidsschakelaar '**3**' activeert de hoogste koelsnelheidsinstelling.
STAP 3: Activeer de zwenkfunctie door op de zwenkschakelaar op de achterkant van de ventilator naar beneden te drukken; de bureauventilator begint te zwenken. Duw de zwenkschakelaar omhoog als u de bureauventilator wilt laten ophouden met zwenken.
STAP 4: Schakel de bureauventilator uit door op '**0**' te drukken.

LET OP: Bedek de ventilatorkop niet. Blokkeer de toevoer aan de achterkant van de ventilator niet.

Specificaties

Productcode: EH3198
Spanning: 220–240 V ~ 50/60 Hz
Uitvoer: 35 W

DE | Bitte bewahren Sie die Anweisungen zur späteren Verwendung auf.

SICHERHEITSHINWEISE

- Bei der Verwendung elektrischer Geräte sind stets die grundlegenden Sicherheitsvorkehrungen zu beachten.
- Überprüfen Sie, ob die auf dem Typenschild angegebene Spannung mit der des lokalen Netzes übereinstimmt, bevor Sie das Produkt an das Stromnetz anschließen.
- Kinder ab 8 Jahren und Personen mit eingeschränkten physischen, sensorischen oder psychischen Fähigkeiten oder einem Mangel an Erfahrung und Wissen dürfen dieses Gerät nur dann verwenden, wenn es an der für das Produkt vorgesehenen Betriebsposition platziert wurde und sie bei der Verwendung beaufsichtigt werden oder Anweisungen zum sicheren Gebrauch des Geräts erhalten und die Gefahren verstanden haben.
- Kinder dürfen Reinigungs- oder Wartungsarbeiten nur durchführen, wenn sie mindestens 8 Jahre alt sind und beaufsichtigt werden.
- Dies ist kein Spielzeug – Kinder sollten beaufsichtigt werden, um sicherzustellen, dass sie nicht mit dem Produkt spielen.
- Ziehen Sie stets den Netzstecker aus der Steckdose und lassen Sie das Gerät nach Gebrauch und vor allen Reinigungs- und Wartungsarbeiten vollständig abkühlen. In diesem Produkt liegt immer noch eine Nennspannung an, solange das Produkt an die Stromquelle angeschlossen ist.
- Wenn das Netzkabel, der Stecker oder ein Teil des Produkts defekt sind oder dieses fallen gelassen oder beschädigt wurde, stellen Sie die Benutzung des Produkts umgehend ein, um potenzielle Verletzungen zu vermeiden.
- Dieses Produkt enthält keine Teile, die vom Benutzer gewartet werden können. Reparaturen dürfen nur von einem ausgebildeten Elektriker durchgeführt werden. Durch unsachgemäße Reparaturen kann der Benutzer Risiken ausgesetzt werden.
- Bewahren Sie das Produkt und das Netzkabel außerhalb der Reichweite von Kindern und nicht in der Nähe von Wärmequellen oder scharfen Kanten auf, die Schäden verursachen könnten.
- Halten Sie Hände, Finger, Haare und weite Kleidung von den rotierenden Teilen des Produkts fern.
- Tauchen Sie das Produkt nicht in Wasser oder andere Flüssigkeiten ein.
- Bedienen Sie das Produkt nicht mit nassen Händen.
- Lassen Sie das Produkt nicht unbeaufsichtigt, während es an das Stromnetz angeschlossen oder in Betrieb ist.
- Trennen Sie das Produkt nicht durch Abziehen des Kabels vom Stromnetz. Schalten Sie es stattdessen aus und ziehen Sie den Stecker dann von Hand ab.
- Verwenden Sie dieses Produkt nicht über einen längeren Zeitraum.
- Lassen Sie das Produkt nicht über Nacht angeschlossen oder in Betrieb.
- Verwenden Sie das Produkt nur für den vorgesehenen Zweck.
- Bewegen Sie das Produkt nicht, während es verwendet wird.
- Schütteln Sie das Produkt nicht.
- Decken Sie das Produkt nicht ab.
- Legen Sie keine Gegenstände in die Öffnungen.
- Reinigen Sie das Produkt nicht mit aggressiven Chemikalien oder Materialien, wie etwa mit Scheuerschwämmen, da diese das Produkt beschädigen können. Dazu gehören auch Insektizide und chemische Lösungsmittel.
- Verwenden Sie das Produkt stets auf einer ebenen, stabilen Oberfläche.
- Es wird nicht empfohlen, das Produkt zusammen mit einem Verlängerungskabel zu verwenden.
- Dieses Produkt darf nicht mit einem externen Zeitschalter oder einem separaten Fernbedienungssystem betrieben werden, außer dem im Lieferumfang des Produkts enthaltenen.
- Dieses Produkt ist nur für den Hausgebrauch vorgesehen. Es sollte nicht für kommerzielle Zwecke verwendet werden.

WARNUNG: Wenn ein starker Geruch vom Produkt ausgeht, schalten Sie das Gerät aus und ziehen Sie den Netzstecker aus der Steckdose.

Pflege und Wartung

Warten Sie stets, bis der Tischventilator vollständig zum Stillstand gekommen ist, und ziehen Sie den Netzstecker aus der Steckdose, bevor Sie Reinigungs- oder Wartungsarbeiten am Gerät durchführen.
Wischen Sie den Tischventilator mit einem weichen, feuchten Tuch ab und lassen Sie ihn vollständig trocknen.
Tauchen Sie den Tischventilator nicht in Wasser oder andere Flüssigkeiten ein.
Verwenden Sie zum Reinigen des Tischventilators keine Scheuermittel, Poliermittel oder Scheuerschwämme, da dies zu Schäden führen kann.

Zusammenbau des Tischventilators

SCHRITT 1: Entfernen Sie die vier Schrauben an der Unterseite der Ventilatoreinheit. Schieben Sie die Vorderseite der Ventilatoreinheit vorsichtig in das größere Ende der Grundplatte.
SCHRITT 2: Befestigen Sie die Grundplatte mithilfe der vier Schrauben an der Ventilatoreinheit.
SCHRITT 3: Befestigen Sie die Gummifüße an der Grundplatte.
SCHRITT 4: Entfernen Sie die Rotorblattbefestigung von der Motoreinheit, indem Sie sie im Uhrzeigersinn abschrauben.
SCHRITT 5: Entfernen Sie die Befestigungsmutter des hinteren Gitters von der Motoreinheit, indem Sie sie gegen den Uhrzeigersinn abschrauben.
SCHRITT 6: Setzen Sie das hintere Gitter über die Motorwelle und auf die Motorbaugruppe. Das hintere Gitter muss auf die beiden hinteren Führungsstifte an der Motorbaugruppe passen.
SCHRITT 7: Drehen Sie die Befestigungsmutter des hinteren Gitters auf das Motorgehäuse und ziehen Sie sie fest. Dabei wird das hintere Gitter an der Motorbaugruppe befestigt.
SCHRITT 8: Befestigen Sie die Ventilatorflügel auf der Motorwelle, indem Sie die Motorwelle an dem Loch im Ventilatorelement ausrichten. Drücken Sie nun, bis die Ventilatorflügel in die Ventilatorführungsstifte an der Motorwelle passen. Verwenden Sie zum Befestigen die Rotorblattbefestigung.
SCHRITT 9: Richten Sie zum Anbringen der Logoplatte die Logoplatte an der gewünschten Position auf dem vorderen Gitter aus und befestigen Sie sie mit den mitgelieferten Schrauben.
SCHRITT 10: Befestigen Sie die vordere Gitterabdeckung an der hinteren Gitterabdeckung, indem Sie die Klammern am äußeren Rand der Gitter komplett öffnen.
SCHRITT 11: Richten Sie den nichtöffnenden Haken des vorderen Gitters oben mittig auf die obere Mitte des hinteren Gitters aus. Halten Sie das vordere Gitter gegen das hintere Gitter und drücken Sie die offenen Klammern am vorderen Gitter nach innen, bis das vordere Gitter fest am hinteren Gitter befestigt ist.
SCHRITT 12: Richten Sie die Löcher an der Unterseite jedes Gitters aus und schrauben Sie den Ventilatorkopf mit der Mutter der Gittereinheit zusammen.

HINWEIS: Üben Sie bei der Montage der Ventilatorflügel nicht zu viel Druck aus. Nicht zu fest anziehen. Üben Sie nicht zu viel Druck aus, wenn Sie die Ventilatoreinheit in die Grundplatte schieben, da dies zu Schäden führen kann.

Gebrauchsanweisung

Bevor Sie den Ventilator an die Stromversorgung anschließen, stellen Sie den fertig montierten Tischventilator auf eine ebene, stabile Oberfläche und achten Sie dabei auf einen ausreichenden Abstand zwischen dem Tischventilator und allen Objekten, die beschädigt oder von den rotierenden Flügeln des Ventilators getroffen werden könnten.

Neigen des Ventilatorkopfs

Stellen Sie die Position des Ventilatorkopfs mit dem Winkeleinstellknopf an der Rückseite des Lüfters ein.

HINWEIS: Stellen Sie sicher, dass der Einstellknopf komplett festgezogen ist, bevor Sie den Tischventilator anschalten.

CACHTUNG: Es gibt eine begrenzte Anzahl von Ventilatorkopfpositionen. Drücken Sie den Ventilatorkopf nicht nach oben oder unten, da dies zu Schäden führen kann.

Verwendung des Tischventilators

SCHRITT 1: Schließen Sie den Tischventilator an das Stromnetz an und schalten Sie ihn ein.
SCHRITT 2: Wählen Sie zum Einschalten des Tischventilators die gewünschte Kühlgeschwindigkeit aus, indem Sie eine der Geschwindigkeitstasten drücken („**1**", „**2**" oder „**3**"). Taste „**3**" schaltet die höchste Kühlgeschwindigkeit ein.
SCHRITT 3: Aktivieren Sie die Schwenkfunktion, indem Sie den Ein-/Ausschalter für die Drehbewegung auf der Rückseite des Lüfters nach unten drücken. Der Tischventilator beginnt sich zu drehen. Um das Drehen des Tischventilators zu stoppen, ziehen Sie den Schalter für die Schwenkfunktion nach oben.
SCHRITT 4: Schalten Sie den Tischventilator aus, indem Sie auf die Geschwindigkeitstaste „**0**" drücken.

ACHTUNG: Den Ventilatorkopf nicht abdecken. Blockieren Sie nicht den hinteren Lufteinlass des Lüfters.

Technische Daten

Produktcode: EH3198
Spannung: 220–240 V ~ 50 Hz
Ausgangsleistung: 35 W

ES | Conserve estas instrucciones para poder consultarlas en el futuro.

INSTRUCCIONES DE SEGURIDAD

- Siga siempre las precauciones básicas de seguridad al usar productos eléctricos.
- Compruebe que el voltaje indicado en la placa de características coincide con el de la red local antes de conectar el producto a la corriente eléctrica.
- Pueden utilizar este dispositivo niños mayores de 8 años y personas con capacidades físicas, sensoriales o mentales reducidas, o con falta de conocimiento y experiencia, solo si el dispositivo se ha colocado en la posición de funcionamiento adecuada y están bajo supervisión, o bien mientras se les enseña a usarlo de forma segura y entendiendo los riesgos que conlleva.
- A menos que sean mayores de 8 años y estén bajo supervisión, los niños no deben realizar labores de limpieza ni de mantenimiento del dispositivo.
- Este producto no es un juguete: los niños deben estar bajo supervisión para garantizar que no jueguen con el producto.
- Desenchufe siempre el producto después de cada uso y deje que se enfríe por completo antes de limpiarlo o realizar labores de mantenimiento. Este producto sigue teniendo tensión nominal siempre que esté conectado a la fuente eléctrica.
- Deje de utilizar el dispositivo inmediatamente si el cable de alimentación, el enchufe o cualquier otra pieza del producto no funcionan correctamente, o si ha sufrido alguna caída o algún otro tipo de daño, para evitar posibles lesiones.
- Este producto contiene piezas que el usuario no puede reparar, por lo que es necesario que un electricista cualificado se ocupe de las reparaciones pertinentes. Una reparación inadecuada puede poner al usuario en riesgo de sufrir daños.
- Mantenga el producto y el cable de alimentación fuera del alcance de los niños y alejado de fuentes de calor o bordes afilados que podrían dañarlos.
- No aproxime las manos, los dedos, el cabello o la ropa holgada a las piezas giratorias del producto.
- No sumerja el producto en agua u otros líquidos.
- No manipule el producto con las manos mojadas.
- No deje el producto desatendido mientras esté conectado a la corriente eléctrica o cuando esté en uso.
- No lo desconecte de la corriente eléctrica tirando del cable. En su lugar, apáguelo y retire el enchufe suavemente.
- No utilice este producto durante periodos de tiempo prolongados.
- No deje el producto enchufado ni en funcionamiento durante la noche.
- No utilice el producto para ningún otro uso que no sea el previsto.
- No mueva el producto mientras esté en uso.
- No agite el producto.
- No cubra el producto.
- No introduzca objetos por ninguna de las aberturas.
- No lo limpie con productos químicos abrasivos o materiales como estropajos, ya que podrían dañarlo. Tampoco deben utilizarse insecticidas ni disolventes químicos.
- Utilice siempre el producto sobre una superficie plana y estable.
- No se recomienda el uso de un cable alargador con el producto.
- Este producto no debe utilizarse con un temporizador externo o un sistema de control remoto independiente que no sean los que se incluyen con él.
- Este producto está diseñado exclusivamente para uso doméstico yen interiores. No debe utilizarse para fines comerciales.

ADVERTENCIA: Si el producto desprende un fuerte olor, apague la unidad y desenchúfela de la corriente eléctrica.

Cuidados y mantenimiento

Espere siempre a que el ventilador de escritorio se haya detenido por completo y desenchúfelo de la red eléctrica antes de realizar cualquier tipo de limpieza o labor de mantenimiento.
Limpie el ventilador de escritorio con un paño suave y húmedo que no suelte pelusa, y deje que se seque por completo.
No sumerja el ventilador de escritorio en agua u otros líquidos.
No utilice disolventes de limpieza abrasivos, abrillantadores ni estropajos para limpiar el ventilador de escritorio, ya que podrían dañarlo.

Montaje del ventilador de escritorio

PASO 1: Retire los cuatro tornillos de la base de la unidad del ventilador. Encaje cuidadosamente la parte delantera de la unidad del ventilador en el extremo más amplio de la placa base.
PASO 2: Utilice los cuatro tornillos para fijar la placa base a la unidad del ventilador.
PASO 3: Inserte las patas de goma en la placa base.
PASO 4: Retire la sujeción de las aspas de la unidad del motor desatornillándola en el sentido a las agujas del reloj.
PASO 5: Extraiga la tuerca de sujeción de la rejilla trasera de la unidad del motor desatornillándola en sentido contrario a las agujas del reloj.
PASO 6: Coloque la rejilla trasera en el eje del motor y fíjela al conjunto del motor. La rejilla trasera debe estar alineada con los dos pasadores de alineación de la rejilla trasera en el conjunto del motor.
PASO 7: Enrosque y apriete la tuerca de bloqueo de la rejilla trasera sobre la carcasa del motor, fijando así la rejilla trasera al conjunto del motor.
PASO 8: Coloque las aspas del ventilador en el eje del motor, alineando el eje con el orificio de las aspas. Empuje hasta que la hoja llegue a los pasadores de alineación del ventilador en el eje del motor. Fíjelas con la sujeción de las aspas.
PASO 9: Para colocar la placa con el logotipo, alinee la placa en la posición deseada sobre la rejilla delantera y asegúrela con los tornillos proporcionados.
PASO 10: Monte la cubierta de la rejilla delantera sobre la cubierta de la rejilla trasera abriendo completamente las pinzas situadas en el borde exterior de la rejilla.
PASO 11: Alinee la pinza central superior fija de la rejilla delantera con la parte central superior de la rejilla trasera. Sostenga la rejilla delantera contra la rejilla trasera y empuje las pinzas abiertas en la rejilla delantera hacia adentro hasta que la rejilla delantera quede fija contra la rejilla trasera.
PASO 12: Alinee los orificios en la parte inferior de cada rejilla y utilice la tuerca del conjunto de la rejilla para unir ambas partes del cabezal del ventilador.

NOTA: No ejerza demasiada presión al montar las aspas del ventilador. No apriete en exceso. No ejerza demasiada presión cuando empuje la unidad del ventilador para encajarla en la placa base, ya que esto podría causar daños.

Instrucciones de uso

Antes de conectarlo a la red eléctrica, coloque el ventilador de escritorio sobre una superficie plana y estable, dejando una distancia suficiente entre este y cualquier objeto que pueda sufrir daños o quedar atrapado en las aspas del ventilador.

Inclinación del cabezal del ventilador

Ajuste la posición del cabezal del ventilador con la perilla para ajustar el ángulo en la parte trasera del ventilador.

NOTA: Asegúrese de que la perilla de ajuste esté completamente apretada antes de activar el ventilador de escritorio.

PRECAUCIÓN: El cabezal del ventilador tiene una cantidad limitada de posiciones. No fuerce el cabezal hacia arriba o hacia abajo, ya que esto podría causar daños.

Uso del ventilador de escritorio

PASO 1: Enchufe el ventilador de escritorio a la corriente eléctrica y enciéndalo.
PASO 2: Para encender el ventilador de escritorio, seleccione la velocidad de refrigeración que desee presionando cualquiera de los botones de ajuste de velocidad ("**1**", "**2**" o "**3**"). El ajuste de velocidad de refrigeración "**3**" es el más alto.
PASO 3: Active la función de oscilación presionando hacia abajo el interruptor de oscilación de la parte trasera del ventilador; el ventilador de escritorio comenzará a oscilar. Para que el ventilador de escritorio deje de oscilar, tire del interruptor de oscilación.
PASO 4: Apague el ventilador de escritorio presionando el botón de velocidad "**0**".

PRECAUCIÓN: No cubra el cabezal del ventilador. No obstruya la entrada de aire trasera del ventilador.

Especificaciones

Código de producto: EH3198
Voltaje: 220–240 V ~ 50 Hz
Salida: 35 W

IT | Conservare il manuale di istruzioni per riferimento futuro.

ISTRUZIONI DI SICUREZZA

- Durante l'uso di prodotti elettrici, è necessario attenersi alle precauzioni di sicurezza di base.
- Prima di collegare il prodotto alla rete elettrica, verificare che la tensione indicata sull'apposita targhetta corrisponda a quella della rete locale.
- I bambini a partire da 8 anni e le persone con ridotte capacità fisiche, sensoriali o mentali oppure con un grado di conoscenza ed esperienza insufficiente possono utilizzare questo apparecchio solo se è stato collocato nella posizione appropriata e in presenza di un supervisore o dopo aver ricevuto adeguate istruzioni sul suo utilizzo e sui rischi associati.
- I bambini possono eseguire operazioni di pulizia o manutenzione solo se hanno più di 8 anni e sotto la supervisione di un adulto.
- Questo prodotto non è un giocattolo. Accertarsi che i bambini non lo utilizzino come tale.
- Scollegare sempre il prodotto dalla presa di corrente e farlo raffreddare completamente dopo l'uso e prima di eseguire qualsiasi operazione di pulizia o manutenzione. Finché il prodotto è collegato a una fonte di alimentazione elettrica, la tensione nominale è sempre presente.
- Se il cavo di alimentazione, la spina o una qualsiasi parte del prodotto non funziona correttamente o in caso di cadute o danni, interrompere immediatamente l'uso onde evitare possibili lesioni.
- Questo prodotto non contiene parti riparabili dall'utente, rivolgersi esclusivamente a un elettricista qualificato per la riparazione. Le riparazioni improprie possono provocare danni agli utenti.
- Tenere il prodotto e il cavo di alimentazione fuori dalla portata dei bambini e lontano da fonti di calore o bordi affilati, che potrebbero causare danni.
- Non avvicinare mani, dita, capelli e parti di indumenti agli utensili rotanti dell'apparecchio.
- Non immergere il prodotto in acqua o altri liquidi.
- Non utilizzare il prodotto con le mani bagnate.
- Non lasciare il prodotto incustodito mentre è collegato all'alimentazione elettrica o è in funzione.
- Non rimuovere il prodotto dall'alimentazione elettrica tirando il cavo; è consigliabile spegnerlo e rimuovere la spina con cautela.
- Non utilizzare il prodotto per periodi di tempo prolungati.
- Non lasciare il prodotto collegato all'alimentazione elettrica o in funzione durante la notte.
- Non utilizzare il prodotto per scopi diversi dall'uso previsto.
- Non spostare il prodotto mentre è in funzione.
- Non agitare il prodotto.
- Non coprire il prodotto.
- Non inserire oggetti nelle aperture.
- Non pulire il prodotto con sostanze chimiche o materiali abrasivi, ad esempio spugnette metalliche, poiché potrebbero danneggiarlo. Sono inclusi insetticidi e solventi chimici.
- Utilizzare sempre il prodotto su una superficie piana e stabile.
- Si sconsiglia l'uso di prolunghe.
- Questo apparecchio non deve essere azionato tramite un timer esterno o un telecomando separato, diverso da quello fornito in dotazione.
- Questo prodotto è destinato esclusivamente all'uso domestico in ambienti interni, non a scopi commerciali.

AVVERTENZA: se il prodotto emette un forte odore, spegnere l'unità e scollegarla dall'alimentazione elettrica.

Cura e manutenzione

Attendere che il ventilatore da tavolo si arresti completamente e scollegarlo dall'alimentazione elettrica prima di eseguire qualsiasi operazione di pulizia o manutenzione.
Pulire il ventilatore da tavolo con un panno morbido, umido e privo di lanugine e lasciarlo asciugare bene.
Non immergere il ventilatore da tavolo in acqua o altri liquidi.
Non utilizzare solventi abrasivi, prodotti lucidanti o spugnette abrasive per pulire il ventilatore da tavolo, onde evitare possibili danni.

Montaggio del ventilatore da tavolo

FASE 1: rimuovere le quattro viti sulla base dell'unità ventilatore. Spingere con cautela la parte anteriore dell'unità ventilatore nell'estremità più grande della piastra base.
FASE 2: utilizzare le quattro viti per fissare insieme la piastra base e l'unità ventilatore.
FASE 3: inserire i piedini in gomma nella piastra base.
FASE 4: rimuovere il dispositivo di fissaggio dall'unità motore svitandolo in senso orario.
FASE 5: rimuovere il dado di fissaggio della griglia posteriore dall'unità motore svitandolo in senso antiorario.
FASE 6: posizionare la griglia posteriore sull'albero del motore e sul gruppo motore. La griglia posteriore deve essere allineata con i due perni di allineamento della griglia posteriore sul gruppo motore.
FASE 7: avvitare e serrare il dado di fissaggio della griglia posteriore sull'alloggiamento del motore, fissando la griglia posteriore al gruppo motore.
FASE 8: montare la pala del ventilatore sull'albero del motore allineando quest'ultimo al foro della pala. Spingere fino a quando la pala non tocca i perni di allineamento del ventilatore sull'albero del motore. Serrare utilizzando il dispositivo di fissaggio della pala.
FASE 9: per aggiungere la targhetta con il logo, allineare la piastra con il logo nella posizione desiderata sulla griglia anteriore e fissarla con le viti in dotazione.
FASE 10: montare il coperchio della griglia anteriore sul coperchio della griglia posteriore aprendo completamente le clip attorno al bordo esterno della griglia.
FASE 11: allineare il gancio centrale superiore di non apertura della griglia anteriore con il centro superiore della griglia posteriore. Appoggiare la griglia anteriore sulla griglia posteriore e spingere verso l'interno le clip aperte sulla griglia anteriore finché la griglia anteriore non è fissata alla griglia posteriore.
FASE 12: allineare i fori sulla parte inferiore di ciascuna griglia e utilizzare il dado di fissaggio per fissare la testa del ventilatore.

NOTA: non esercitare una pressione eccessiva durante il montaggio della pala del ventilatore. Non serrare eccessivamente. Non esercitare una pressione eccessiva quando si inserisce l'unità ventilatore nella piastra della base, per evitare di danneggiare il prodotto.

Istruzioni per l'uso

Prima di collegare il ventilatore da tavolo all'alimentazione elettrica, poggiarlo su una superficie piana e stabile, assicurandosi di lasciare una distanza sufficiente tra l'apparecchio ed eventuali oggetti che potrebbero essere danneggiati dalle pale.

Inclinazione della testa del ventilatore

Regolare la posizione della testa del ventilatore utilizzando la manopola di regolazione angolare sul retro del ventilatore.

NOTA: assicurarsi che la manopola di regolazione sia completamente serrata prima di attivare il ventilatore.

ATTENZIONE: la testa del ventilatore può essere regolata secondo un numero limitato di posizioni. Non forzare la testa del ventilatore verso l'alto o verso il basso per evitare di danneggiarla. .

Utilizzo del ventilatore da tavolo

STEP 1: collegare il ventilatore da tavolo all'alimentazione elettrica e accenderlo.
FASE 2: per accendere il ventilatore da tavolo, selezionare la velocità di raffreddamento desiderata premendo uno dei pulsanti ("**1**", "**2**" o "**3**"). La velocità "**3**" è l'impostazione di velocità di raffreddamento più alta.
FASE 3: attivare la funzione di oscillazione premendo verso il basso l'interruttore di oscillazione sul retro del ventilatore, in modo che inizi a oscillare. Per arrestare l'oscillazione del ventilatore, spostare l'interruttore verso l'alto.
FASE 4: Spegnere il ventilatore da tavolo premendo l'interruttore di velocità "**0**".

ATTENZIONE: non coprire la testa del ventilatore. Non bloccare l'aspirazione posteriore del ventilatore.

Specifiche

Codice prodotto: EH3198
Tensione: 220–240 V ~ 50 Hz
Uscita: 35 W

Beldray Guarantee

UK CUSTOMERS ONLY

Subject to the care and use being followed, the Beldray guarantee promises to replace, substitute or refund any product that fails due to faulty workmanship or materials. This guarantee does not cover any damage caused by accident or misuse and is in addition to your statutory rights. Should any defects due to faulty workmanship or materials appear within 12 months from the date of purchase, please return the goods with proof of purchase to the retailer.

To be eligible for the extended guarantee, go to guarantee.upplc.com/beldray and register your product within 30 days of purchase. For any further queries, visit **www.beldray.com**.

EU CUSTOMERS ONLY

00800 159 00 951

PL beldray-pl@teknihall.de
FR beldray-fr@teknihall.com
NL beldray-nl@teknihall.com
DE beldray-de@teknihall.de
ES beldray-es@teknihall.com
IT beldray-it@teknihall.com

PL Pod warunkiem przestrzegania instrukcji dotyczących konserwacji i użytkowania gwarancja firmy Beldray zakłada wymianę, zastąpienie produktu lub zwrot kosztów produktu, którego usterka wynika z wad produkcyjnych lub materiałowych. Ta gwarancja nie pokrywa żadnych szkód spowodowanych wypadkiem lub niewłaściwym wykorzystaniem i stanowi uzupełnienie Państwa praw ustawowych.

Jeśli produkt nie działa prawidłowo w ciągu pierwszych 2 lat gwarancji, skontaktuj się z firmą Teknihall w celu rozwiązania problemu. Jeśli Teknihall nie może rozwiązać problemu, zwróć produkt sprzedawcy, u którego został zakupiony, łącznie z paragonem (zgodnie z warunkami sprzedawcy). Jeśli produkt nie działa prawidłowo w ciągu trzeciego roku obowiązywania gwarancji, skontaktuj się z firmą Teknihall wraz z paragonem. Gdy potwierdzi się błąd produkcyjny, firma Teknihall uhonoruje 3-letnią gwarancję.

Przejdź na **beldray.com/instruction-manuals.html** i wyszukaj **EH3198**, aby uzyskać dostęp do instrukcji obsługi produktu.

EN Subject to the care and use being followed, the Beldray guarantee promises to refund any product that fails due to faulty workmanship or materials. This guarantee does not cover any damage caused by accident or misuse and is in addition to your statutory rights.

If this product is malfunctioning within the first 2 years of warranty, please contact Teknihall for troubleshooting. If the issue cannot be resolved by Teknihall, please return this product to the retailer from where it was purchased with your receipt (subject to their terms and conditions). If this product is malfunctioning within the 3rd year of warranty, please contact Teknihall with your receipt. Providing a manufacturing fault is confirmed, Teknihall will honour the 3 year guarantee.

Go to **beldray.com/instruction-manuals.html** and search **EH3198** to access the instruction manual for your product.

FR Sous réserve d'un entretien et d'une utilisation conformes, la garantie Beldray assure le remplacement ou le remboursement de tout produit défectueux en raison d'un défaut de fabrication ou matériel. Cette garantie ne couvre pas les dommages consécutifs à un accident ou une mauvaise utilisation et s'ajoute à la garantie légale.

Si ce produit dysfonctionne au cours des deux premières années de garantie, veuillez contacter Teknihall pour le dépannage. Si le problème ne peut pas être résolu par Teknihall, veuillez retourner le produit au revendeur auprès duquel vous l'avez acheté en présentant votre reçu (sous réserve des conditions générales du revendeur). Si ce produit dysfonctionne au cours de la 3e année de garantie, veuillez contacter Teknihall en présentant votre reçu. Si un défaut de fabrication est confirmé, Teknihall honorera la garantie de 3 ans.

Rendez-vous sur **beldray.com/instruction-manuals.html** et recherchez la référence **EH3198** pour accéder au manuel d'utilisation de votre produit.

NL Producten die niet goed functioneren als gevolg van een productiefout of gebrekkige materialen, vallen onder de garantie van Beldray. Afhankelijk van onderhoud en gebruik hebt u recht op vervanging, een vergelijkbaar product of restitutie. Deze garantie dekt geen schade die is veroorzaakt door ongelukken of verkeerd gebruik en is een aanvulling op uw wettelijke rechten.

Als dit product niet goed functioneert binnen de eerste 2 garantiejaren, neem dan contact op met Teknihall voor probleemoplossing. Als het probleem niet kan worden opgelost, breng dit product dan terug naar de winkel waar u het hebt gekocht met uw aankoopbewijs (afhankelijk van de algemene voorwaarden van de winkel). Als dit product binnen het 3e garantiejaar niet goed functioneert, neem dan contact op met Teknihall en laat uw aankoopbewijs zien. Op voorwaarde dat een productiefout wordt vastgesteld, zal Teknihall de garantie van 3 jaar honoreren.

Ga naar **beldray.com/instruction-manuals.html** en zoek op **EH3198** om de gebruiksaanwijzing voor uw product te openen.

DE Bei Einhaltung der Pflege- und Gebrauchshinweise wird im Rahmen der dreijährigen Garantie von Beldray jedes Produkt ersetzt oder erstattet, das aufgrund fehlerhafter Verarbeitung oder Materialien nicht funktionstüchtig ist. Diese Garantie deckt keine Schäden ab, die durch ein Missgeschick oder falsche Handhabung verursacht wurden, und gilt als Ergänzung Ihrer gesetzlichen Rechte.

Wenn dieses Produkt innerhalb der ersten 2 Jahre des Garantiezeitraums defekt wird, wenden Sie sich zur Fehlerbehebung an Teknihall. Wenn Teknihall das Problem nicht beheben kann, schicken Sie dieses Produkt bitte zusammen mit dem Beleg an den Händler, bei dem es gekauft wurde (vorbehaltlich der Geschäftsbedingungen). Wenn dieses Produkt innerhalb des dritten.Jahres des Garantiezeitraums defekt wird, wenden Sie sich bitte mit Ihrer Rechnung an Teknihall. Wenn es sich um einen Produktionsfehler handelt, wird Teknihall die 3-jährige Garantie einhalten.

Besuchen Sie **beldray.com/instruction-manuals.html** und suchen Sie nach **EH3198**, um die Bedienungsanleitung für Ihr Produkt aufzurufen.

ES Sujeta a determinados cuidados y recomendaciones de uso, la garantía de Beldray se compromete reemplazar, sustituir o reembolsar cualquier producto que falle debido a un acabado o materiales defectuosos. Esta garantía no cubre ningún daño causado por accidente o uso incorrecto, y es independiente a sus derechos legales.

Si el producto no funciona correctamente durante los primeros 2 años de garantía, póngase en contacto con Teknihall para solucionar el problema. Si Teknihall no puede resolver el problema, devuelva el producto en el distribuidor en el que lo adquirió y no olvide incluir el recibo (la devolución quedará sujeta a los términos y condiciones del distribuidor). Si este producto no funciona correctamente durante el 3er año de garantía, póngase en contacto con Teknihall y tenga a mano su recibo. Teknihall cumplirá con la garantía de 3 años, siempre y cuando se demuestre que existe un fallo de fabricación.

Si desea acceder al manual de instrucciones para su producto, vaya a **beldray.com/instruction-manuals.html** y busque **EH3198**.

IT A condizione che il prodotto sia utilizzato e preservato secondo le istruzioni, la garanzia di Beldray assicura la sostituzione e il reso dei prodotti per difetti di materiale o fabbricazione. La garanzia non copre i danni causati da incidenti o usi impropri ed è in aggiunta ai diritti legali dell'acquirente.

Se il prodotto non funziona correttamente entro i primi 2 anni di garanzia, contattare Teknihall per risolvere i problemi. Se il problema non può essere risolto da Teknihall, inviare il prodotto al rivenditore da cui è stato acquistato insieme alla ricevuta (il reso è soggetto ai termini e alle condizioni del rivenditore). Se il prodotto non funziona correttamente entro il 3° anno di garanzia, contattare Teknihall, muniti di ricevuta. A condizione che venga confermato un difetto di produzione, Teknihall rispetterà la garanzia di 3 anni.

Accedere a **beldray.com/instruction-manuals.html** e cercare **EH3198** per accedere al manuale di istruzioni del prodotto.