Manuel d’utilisation

Nettoyeur vapeur

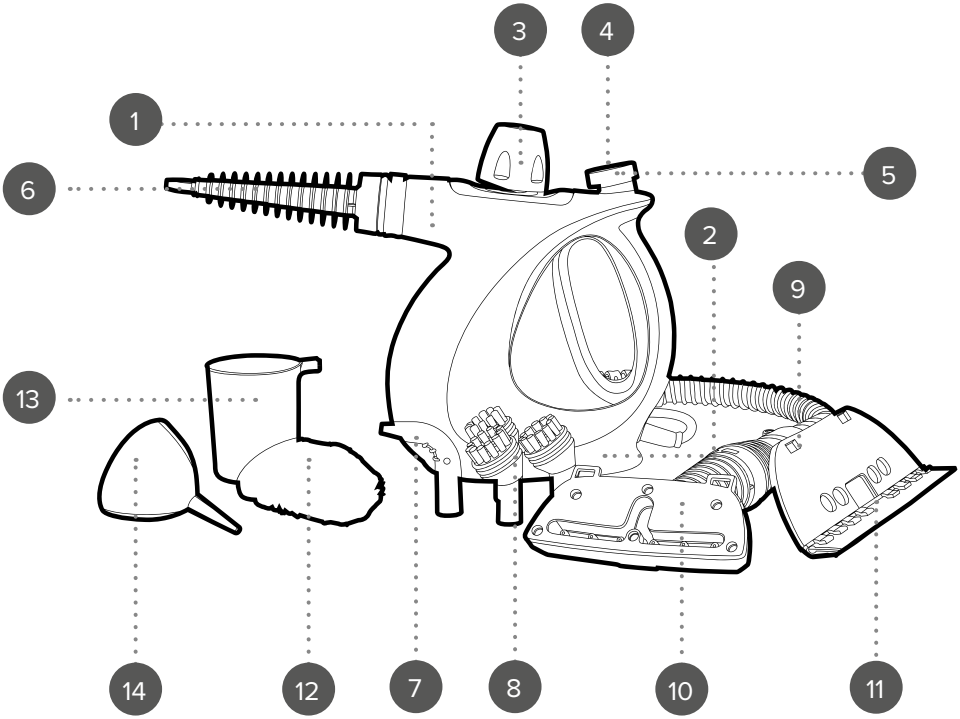

FR | Description des pièces
1. Nettoyeur vapeur
2. Voyant d'alimentation
3. Bouchon du réservoir d'eau
4. Bouton vapeur
5. Verrou de sécurité
6. Buse générale
7. Buse coudée
8. Brosses rondes (qté. 3)
9. Tuyau flexible
10. Mini balai-serpillière
11. Raclette pour fenêtres/miroirs
12. Tissu du mini balai-serpillière
13. Verre doseur
14. Entonnoir

EN | Description of parts
1. Steam cleaner
2. Power indicator light
3. Water tank cap
4. Steam button
5. Safety lock
6. General nozzle
7. Angled nozzle
8. Round brushes (qty. 3)
9. Flexible hose
10. Mini mop head
11. Window/mirror cleaner
12. Mini mop head cloth
13. Measuring jug
14. Funnel

NL | Beschrijving van onderdelen
1. Stoomreiniger
2. Voedingsindicatorlampje
3. Dop van het waterreservoir
4. Stoomknop
5. Veiligheidsvergrendeling
6. Standaard mondstuk
7. Gebogen mondstuk
8. Ronde borstels (aantal: 3)
9. Flexibele slang
10. Mini-dweil
11. Raam-/spiegelreiniger
12. Mini-dweildoek
13. Maatbeker
14. Trechter

DE | Beschreibung der Teile
1. Dampfreiniger
2. Betriebskontrollleuchte
3. Wassertankdeckel
4. Dampftaste
5. Sicherheitssperre
6. Universaldüse
7. Winkeldüse
8. Rundbürsten (Menge 3 Stück)
9. Flexibler Schlauch
10. Mini-Wischkopf
11. Fenster-/Spiegelreiniger
12. Reinigungstuch für Mini-Wischkopf
13. Messbecher
14. Trichter

ES | Descripción de las piezas
1. Limpiador a vapor
2. Indicador de encendido
3. Tapa del depósito de agua
4. Botón de vapor
5. Bloqueo de seguridad
6. Boquilla general
7. Boquilla en ángulo
8. Cepillos redondos (cantidad: 3)
9. Manguera flexible
10. Minicabezal de mopa
11. Limpiador de ventanas/espejos
12. Paño para minicabezal de mopa
13. Jarra medidora
14. Embudo

PT | Descrição das peças
1. Aparelho de limpeza a vapor
2. Luz indicadora de alimentação
3. Tampa do reservatório de água
4. Botão de vapor
5. Bloqueio de segurança
6. Bocal geral
7. Bocal angular
8. Escovas redondas (qtd. 3)
9. Tubo flexível
10. Cabeça da mini mopa
11. Limpa-vidros/espelhos
12. Pano da cabeça da mini mopa
13. Copo medidor
14. Funil

IT | Descrizione dei componenti
1. Pulitore a vapore
2. Spia di alimentazione
3. Tappo del serbatoio dell'acqua
4. Pulsante del vapore
5. Blocco di sicurezza
6. Beccuccio universale
7. Beccuccio angolare
8. Spazzole rotonde (q.tà 3)
9. Tubo flessibile
10. Testa del mop mini
11. Accessorio per vetri/specchi
12. Panno della testa del mop mini
13. Misurino
14. Imbuto

PL | Opis części
1. Myjka parowa
2. Kontrolka zasilania
3. Korek zbiornika na wodę
4. Przycisk pary
5. Blokada bezpieczeństwa
6. Dysza do użytku ogólnego
7. Dysza kątowa
8. Szczotki okrągłe (ilość: 3)
9. Elastyczny wąż
10. Głowica minimopa
11. Środek do czyszczenia szyb/lusterek
12. Nakładka na głowicę minimopa
13. Miarka
14. Lejek

EN | Please retain instructions for future reference.

SAFETY INSTRUCTIONS

- When using electrical appliances, basic safety precautions should always be followed.
- Check that the voltage indicated on the rating plate corresponds with that of the local network before connecting the appliance to the mains power supply.
- This appliance can be used by children aged from 8 years and above and persons with reduced physical, sensory or mental capabilities and knowledge, if they have been supervised/instructed and understand the hazards involved.
- Children shall not play with the appliance.
- Children should not perform cleaning or user maintenance, unless they are older than 8 and supervised.
- This appliance is not a toy.
- If the power supply cord, plug or any part of the appliance is malfunctioning or if it has been dropped or damaged, cease using the product immediately to avoid potential injury.
- This appliance contains no user serviceable parts, only a qualified electrician should carry out repairs. Improper repairs may place the user at risk of harm.
- Keep the appliance and its power supply cord out of the reach of children.
- Keep the appliance out of the reach of children when it is switched on or cooling down.
- Do not immerse the appliance in water or any other liquid.
- Do not leave the appliance unattended whilst connected to the mains power supply.
- Do not remove the appliance from the mains power supply by pulling the cord; switch it off and remove the plug by hand.
- Do not pull or carry the appliance by its power supply cord.
- Do not use the appliance for anything other than its intended use.
- Do not use any parts/accessories or adaptors other than those supplied with this appliance.
- Do not use this appliance outdoors.
- Do not use the appliance on leather, wax polished furniture or floors, vinyl or laminate floors, synthetic fabrics, velvet or other delicate, steam-sensitive materials.
- Do not use the appliance on any unsealed hard floor surfaces or surfaces that have been treated with wax, as the sheen may be removed by the heat and steam action. It is always recommended to test an isolated area of the surface to be cleaned before proceeding.
- Do not touch any sections of the appliance that may become hot during use, as this could cause injury.
- Do not direct steam at people or animals or towards equipment containing electrical components, such as the interior of ovens.
- Use of an extension cord with the appliance is not recommended.
- This appliance should not be operated by means of an external timer or separate remote control system.
- This appliance is intended for domestic use only. It should not be used for commercial purposes.

CAUTION: The appliance emits very hot steam; always exercise extreme caution during use.

WARNING: Danger of scalding.

FR | Veuillez conserver ces instructions pour référence ultérieure.

CONSIGNES DE SÉCURITÉ

- Lors de l'utilisation d'appareils électriques, les consignes élémentaires de sécurité doivent toujours être respectées.
- Vérifiez que la tension indiquée sur la plaque signalétique correspond à celle du réseau local avant de brancher l'appareil sur l'alimentation secteur.
- Cet appareil peut être utilisé par des enfants à partir de 8 ans et toute personne aux capacités physiques, sensorielles ou mentales réduites, à la seule condition qu'ils soient surveillés ou informés de l'utilisation appropriée de l'appareil et soient conscients des risques inhérents à son utilisation.
- Les enfants ne doivent pas jouer avec l'appareil.
- Les enfants ne doivent procéder ni au nettoyage ni à la maintenance à effectuer par l'utilisateur sauf s'ils ont plus de 8 ans et s'ils sont sous surveillance.
- Cet appareil n'est pas un jouet.
- Si le cordon d'alimentation, la prise ou toute autre partie de l'appareil ne fonctionne pas correctement, ou si l'appareil est tombé ou endommagé, cessez immédiatement d'utiliser le produit pour éviter tout risque de blessure.
- Cet appareil ne contient aucune pièce réparable par l'utilisateur. Seul un électricien qualifié est autorisé à effectuer des réparations. Des réparations hasardeuses peuvent mettre l'utilisateur en danger.
- Tenez l'appareil et son cordon d'alimentation hors de portée des enfants.
- Tenez l'appareil hors de portée des enfants lorsqu'il est allumé ou qu'il refroidit.
- N'immergez pas l'appareil dans l'eau ni dans tout autre liquide.
- Ne laissez pas l'appareil sans surveillance lorsqu'il est branché sur le secteur.
- Ne débranchez pas l'appareil de l'alimentation secteur en tirant sur le cordon d'alimentation. Éteignez-le et débranchez-le à la main.
- Ne tirez pas et ne transportez pas l'appareil par son cordon d'alimentation.
- N'utilisez pas l'appareil à d'autres fins que celles pour lesquelles il a été conçu.
- N'utilisez pas de pièces, d'accessoires ou d'adaptateurs autres que ceux fournis avec cet appareil.
- N'utilisez pas cet appareil à l'extérieur.
- N'utilisez pas l'appareil sur du cuir, des meubles ou des sols cirés, des sols en vinyle ou stratifiés, des tissus synthétiques, du velours ou d'autres matériaux délicats sensibles à la vapeur.
- N'utilisez pas l'appareil sur des sols durs non scellés ou sur des surfaces traitées à la cire, car elles peuvent perdre leur brillance sous l'action de la chaleur et de la vapeur. Il est toujours recommandé de tester une zone isolée de la surface à nettoyer avant de continuer.
- Ne touchez aucune partie de l'appareil qui pourrait devenir chaude pendant son utilisation, car vous pourriez vous blesser.
- Ne dirigez pas directement la vapeur vers des personnes, des animaux, ou des équipements contenant des composants électriques, tels que l'intérieur d'un four.
- L'utilisation d'une rallonge avec l'appareil est déconseillée.
- N'utilisez pas de minuteur externe ni de système de commande à distance avec cet appareil.
- Cet appareil est destiné à un usage domestique uniquement. Il ne doit pas être utilisé à des fins commerciales.

ATTENTION : l'appareil émet de la vapeur très chaude. Faites toujours preuve de prudence lors de son utilisation.

AVERTISSEMENT : risque de brûlures.

NL | Bewaar de instructies voor toekomstig gebruik.

VEILIGHEIDSINSTRUCTIES

- Bij het gebruik van elektrische apparaten moeten altijd de standaard veiligheidsmaatregelen worden opgevolgd.
- Controleer of het voltage dat is aangegeven op het typeplaatje overeenkomt met dat van het lokale netwerk voordat u de stekker in het stopcontact steekt.
- Kinderen vanaf 8 jaar en mensen met verminderde lichamelijke, zintuiglijke of geestelijke vermogens of met een gebrek aan kennis mogen dit apparaat onder toezicht gebruiken of nadat ze instructie hebben ontvangen en als ze de gevaren van het gebruik begrijpen.
- Kinderen mogen niet met het apparaat spelen.
- Kinderen mogen dit apparaat alleen schoonmaken of onderhouden als ze ouder zijn dan 8 jaar en er toezicht wordt gehouden.
- Dit apparaat is geen speelgoed.
- Als het netsnoer, de stekker of een onderdeel van het apparaat defect is, of als het apparaat gevallen of beschadigd is, stop dan onmiddellijk met het gebruik van het product om mogelijk letsel te voorkomen.
- Dit apparaat bevat geen onderdelen die door de gebruiker kunnen worden onderhouden. Alleen een gekwalificeerde elektricien mag reparaties uitvoeren. Bij onjuiste reparaties kan de gebruiker letsel oplopen.
- Houd het apparaat en het netsnoer buiten het bereik van kinderen.
- Houd het apparaat buiten het bereik van kinderen als het is ingeschakeld of aan het afkoelen is.
- Dompel het apparaat niet onder in water of een andere vloeistof.
- Laat het apparaat niet onbeheerd achter terwijl het is aangesloten op het stopcontact.
- Haal de stekker niet uit het stopcontact door aan het snoer te trekken. Schakel het apparaat uit en trek de stekker handmatig uit het stopcontact.
- Draag het apparaat niet aan het netsnoer en trek ook niet aan het snoer.
- Gebruik het apparaat niet voor andere doeleinden dan waarvoor het is bedoeld.
- Gebruik geen andere onderdelen, accessoires of adapters dan die bij dit apparaat zijn meegeleverd.
- Gebruik dit apparaat niet buitenshuis.
- Gebruik het apparaat niet op leren meubels, met was gepolijste meubels of vloeren, vinyl- of laminaatvloeren, synthetische stoffen, fluweel of andere kwetsbare, stoomgevoelige materialen.
- Gebruik het apparaat niet op niet-afgedichte harde vloeroppervlakken of oppervlakken die met was zijn behandeld, aangezien de glans kan verdwijnen door de hitte- en stoomwerking. Het wordt altijd aanbevolen een geïsoleerd gebied van het te reinigen oppervlak te testen voordat u verdergaat.
- Raak geen delen van het apparaat aan die tijdens gebruik heet kunnen worden, aangezien dit verwondingen kan veroorzaken.
- Richt stoom nooit op mensen of dieren of op apparatuur die elektrische componenten bevat, zoals de binnenkant van ovens.
- Het gebruik van een verlengsnoer wordt afgeraden.
- Dit apparaat mag niet worden bediend met een externe timer of een afzonderlijk afstandsbedieningssysteem.
- Dit apparaat is uitsluitend bedoeld voor huishoudelijk gebruik. Het mag niet worden gebruikt voor commerciële doeleinden.

LET OP: Het apparaat geeft zeer hete stoom af. Wees altijd uiterst voorzichtig tijdens het gebruik.

WAARSCHUWING: Verbrandingsgevaar.

DE | Bitte bewahren Sie die Anleitung zur späteren Verwendung auf.

SICHERHEITSHINWEISE

- Bei der Verwendung elektrischer Geräte sind stets die grundlegenden Sicherheitsvorkehrungen zu beachten.
- Überprüfen Sie, ob die auf dem Typenschild angegebene Spannung mit der des lokalen Netzwerks übereinstimmt, bevor Sie das Gerät an das Stromnetz anschließen.
- Dieses Gerät kann von Kindern ab 8 Jahren und Personen mit eingeschränkten physischen, sensorischen oder geistigen Fähigkeiten und Wissen verwendet werden, solange sie unter Aufsicht sind oder eine Anleitung erhalten haben und in der Lage sind, die Gefahrenquellen im vollen Umfang zu verstehen.
- Kinder dürfen nicht mit dem Gerät spielen.
- Kinder dürfen Reinigungs- oder Wartungsarbeiten nur durchführen, wenn sie mindestens 8 Jahre alt sind und beaufsichtigt werden.
- Dieses Gerät ist kein Spielzeug.
- Wenn das Netzkabel, der Stecker oder ein Teil des Geräts defekt sind oder dieses fallen gelassen oder beschädigt wurde, stellen Sie die Benutzung des Produkts umgehend ein, um potenzielle Verletzungen zu vermeiden.
- Dieses Gerät enthält keine Teile, die vom Benutzer gewartet werden können. Reparaturen dürfen nur von einem ausgebildeten Elektriker durchgeführt werden. Durch unsachgemäße Reparaturen kann der Benutzer Risiken ausgesetzt werden.
- Bewahren Sie das Gerät und sein Netzkabel außerhalb der Reichweite von Kindern auf.
- Das Gerät muss sich, wenn es eingeschaltet ist oder abkühlt, außerhalb der Reichweite von Kindern befinden.
- Tauchen Sie das Gerät nicht in Wasser oder andere Flüssigkeiten ein.
- Lassen Sie das Gerät nicht unbeaufsichtigt, während es an das Stromnetz angeschlossen ist.
- Ziehen Sie den Netzstecker des Geräts nicht aus der Steckdose, indem Sie am Kabel ziehen. Schalten Sie es aus und ziehen Sie den Stecker von Hand ab.
- Ziehen oder tragen Sie das Gerät nicht am Netzkabel.
- Verwenden Sie das Gerät nur für den vorgesehenen Zweck.

EN | Disposal of Waste Batteries and Electrical and Electronic Equipment
This product is labelled with this crossed out wheel bin symbol in accordance with European Directive 2012/19/EC to indicate that it must not be disposed of with your other household waste. Due to the presence of hazardous substances, mixtures or components, electrical and electronic devices that are not subject to selective sorting are potentially dangerous to the environment and human health. Please check your local city office or waste disposal service for the return and recycling of this product.

FR | Mise au rebut des piles/batteries usagées et des équipements électriques et électroniques
Ce produit est étiqueté avec ce symbole de poubelle barrée conformément à la directive européenne 2012/19/EC pour indiquer qu'il ne doit pas être éliminé avec vos autres déchets ménagers. En raison de la présence de substances, de mélanges ou de composants dangereux, les appareils électriques et électroniques qui ne sont pas soumis à un tri sélectif sont potentiellement dangereux pour l'environnement et la santé humaine. Veuillez consulter votre bureau municipal local ou votre service d'élimination des déchets pour plus de détails sur le retour et le recyclage de ce produit.

NL | Weggooien van afgedankte batterijen en elektrische en elektronische apparatuur
Dit product is gemarkeerd met dit symbool van een doorgekruiste vuilnisbak in overeenstemming met de Europese Richtlijn 2012/19/EC om aan te geven dat het niet weggegooid mag worden met uw andere huishoudelijke afval. Door de aanwezigheid van gevaarlijke stoffen, mengsels en derivaten, elektrische en elektronische apparaten die niet selectief worden gesorteerd, kunnen gevaarlijk zijn voor het milieu en de menselijke gezondheid. Raadpleeg uw gemeente of de afvalverwijderingsdienst voor het inleveren en recyclen van dit product.

DE | Entsorgung von Altbatterien und Elektro- und Elektronikaltgeräten
Das nebenstehende Symbol einer durchgestrichenen Mülltonne auf Rädern zeigt an, dass dieses Gerät der Richtlinie 2012/19/EC unterliegt. Diese Richtlinie besagt, dass Sie dieses Gerät am Ende seiner Nutzungszeit nicht mit dem normalen Haushaltsmüll entsorgen dürfen, sondern in speziell eingerichteten Sammelstellen, Wertstoffhöfen oder Entsorgungsbetrieben abgeben müssen. Aufgrund des Vorhandenseins von gefährlichen Stoffen, Gemischen oder Komponenten können elektrische und elektronische Geräte, die nicht selektiv sortiert werden, eine Gefahr für die Umwelt und die menschliche Gesundheit darstellen. Diese Entsorgung ist für Sie kostenfrei. Schonen Sie die Umwelt und entsorgen Sie fachgerecht.

Beim Kauf eines Neugerätes haben Sie das Recht, das entsprechende Altgerät an Ihren Händler zurückzugeben. Händler von Elektro- und Elektronikgeräten mit einer Verkaufsfläche von mindestens 400 qm sowie Lebensmittelhändler mit einer Verkaufsfläche von mindestens 800 qm, die regelmäßig Elektro- und Elektronikgeräte verkaufen, sind außerdem verpflichtet, Altgeräte unentgeltlich zurückzunehmen, auch ohne dass ein Neugerät gekauft wird, wenn die Altgeräte in keiner Abmessung größer sind als 25 cm. Client Name bietet Ihnen Rücknahmemöglichkeiten direkt in den Filialen und Märkten an. Informieren Sie sich auch bei Ihrem Händler über die Rücknahmemöglichkeiten vor Ort.

Sofern Ihr Altgerät personenbezogene Daten enthält, sind Sie selbst für deren Löschung verantwortlich, bevor Sie es zurückgeben. Sofern dies ohne Zerstörung des Altgerätes möglich ist, entnehmen Sie die alten Batterien oder Akkus sowie Lampen bevor Sie das Altgerät zur Entsorgung zurückgeben und führen Sie sie einer separaten Sammlung zu. Bei fest eingebauten Akkus ist bei der Entsorgung darauf hinzuweisen, dass das Gerät einen Akku enthält. Weitere Möglichkeiten zur Entsorgung des ausgedienten Produkts erfahren Sie bei Ihrer Gemeinde- oder Stadtverwaltung.

ES | Eliminación de residuos de baterías y de equipos eléctricos y electrónicos
Este producto está etiquetado con el símbolo de un cubo de basura tachado de acuerdo con la Directiva Europea 2012/19/EC para indicar que no puede desecharse junto con los demás residuos domésticos. Debido a su contenido en sustancias, mezclas o componentes peligrosos, los aparatos eléctricos y electrónicos que no se clasifican de forma selectiva para su reciclado son potencialmente peligrosos para el medio ambiente y la salud humana. Consulte a su Ayuntamiento o a su servicio de recogida de residuos local para la devolución y el reciclaje del producto.

PT | Eliminação de resíduos de equipamentos elétricos e eletrónicos e pilhas/baterias
Este produto é rotulado com este símbolo do contentor do lixo barrado, em conformidade com a Diretiva Europeia 2012/19/EC, para indicar que não deve ser eliminado juntamente com os seus restantes resíduos domésticos. Devido à presença de substâncias, misturas ou componentes nocivos, os dispositivos elétricos e eletrónicos que não estão sujeitos a triagem seletiva são potencialmente perigosos para o ambiente e para a saúde humana. Consulte o seu departamento municipal ou serviço de eliminação de resíduos locais para realizar a devolução e a reciclagem deste produto.

IT | Smaltimento delle batterie e delle apparecchiature elettriche ed elettroniche
Il simbolo del cassonetto barrato riportato sull'apparecchiatura indica che questo prodotto non deve essere smaltito con i normali rifiuti domestici. I dispositivi elettronici ed elettrici non inclusi in un processo di riciclo sono potenzialmente pericolosi per l'ambiente e la salute umana a causa della presenza di sostanze pericolose. Si prega di smaltire l'apparecchiatura in modo responsabile presso centri idonei di raccolta differenziata o di consegnarla ai rivenditore seguendo una delle seguenti modalità:

- nel caso di apparecchiature di piccolissime dimensioni (dimensioni esterne inferiori a 25 cm), consegna gratuita senza obbligo di acquisto nei negozi con superficie di vendita di apparecchiature elettriche ed elettroniche superiore ai 400 mq (modalità "uno contro zero"). Per i negozi con superficie inferiore tale modalità è facoltativa.
- nel caso di apparecchiature di dimensioni esterne superiori a 25 cm, consegna gratuita al rivenditore all'atto dell'acquisto di un prodotto equivalente (modalità "uno contro uno").

PL | Utylizacja zużytych akumulatorów oraz urządzeń elektrycznych i elektronicznych
Ten produkt jest oznaczony symbolem przekreślonego pojemnika na śmieci zgodnie z dyrektywą europejską 2012/19/EC, co oznacza, że nie można go wyrzucać wraz z innymi odpadami domowymi. Ze względu na obecność niebezpiecznych substancji, mieszanin lub części składowych, urządzenia elektryczne i elektroniczne, które nie są selektywnie sortowane, stanowią potencjalne zagrożenie dla środowiska i zdrowia ludzi. Informacje na temat zwrotu i recyklingu tego produktu można uzyskać w lokalnym urzędzie miasta lub w firmie zajmującej się utylizacją odpadów.

Important safety

Please read carefully

Manufactured by:
Ultimate Products UK Ltd.,
Victoria Street, Manchester OL9 0DD. **UK**.
Ultimate Products Europe Ltd.,
19 Baggot Street Lower, Dublin D02 X658. **ROI**.

MADE IN CHINA.

CD181124/MD000000/V1

FR | Informations de sécurité importantes
Veuillez les lire attentivement

NL | Belangrijk voor de veiligheid
Lees zorgvuldig

DE | Wichtige Sicherheitsinformationen
Bitte sorgfältig lesen

ES | Seguridad importante
Lea con atención

PT | Informações de segurança importantes
Leia atentamente

IT | Importanti istruzioni di sicurezza
Leggere attentamente

PL | Ważna informacja dotycząca bezpieczeństwa
Przeczytaj uważnie

- Verwenden Sie ausschließlich die im Lieferumfang des Geräts enthaltenen Ersatz-/Zubehörteile bzw. Adapter.
- Verwenden Sie dieses Gerät nicht im Freien.
- Verwenden Sie das Gerät nicht auf Leder, mit Wachs polierten Möbeln oder Böden, Vinyl- oder Laminatböden, Synthetikfasern, Samt oder anderen empfindlichen, nicht dampfbeständigen Materialien.
- Verwenden Sie das Gerät nicht auf unversiegelten Hartböden oder Oberflächen, die mit Wachs behandelt wurden, da der Glanz durch Hitze und Dampf matt werden kann. Es wird empfohlen, die Anwendung stets erst an einem kleinen unauffälligen Bereich der zu reinigenden Fläche zu testen.
- Berühren Sie keine Stellen am Gerät, die heiß werden können, da dies zu Verletzungen führen kann.
- Richten Sie den Dampf nicht auf Personen oder Tiere oder in Richtung von Geräten mit elektrischen Komponenten, wie etwa den Innenraum eines Backofens.
- Es wird nicht empfohlen, das Gerät zusammen mit einem Verlängerungskabel zu verwenden.
- Dieses Gerät darf nicht mit einem externen Timer oder einem separaten Fernbedienungssystem betrieben werden.
- Dieses Gerät ist nur für den Hausgebrauch vorgesehen. Es darf nicht für kommerzielle Zwecke verwendet werden.

ACHTUNG: Das Gerät setzt sehr heißen Dampf frei und ist daher stets mit äußerster Vorsicht zu verwenden.

WARNUNG: Verbrühungsgefahr.

- Este aparelho não deve ser utilizado com um temporizador externo nem um sistema de controlo remoto separado.
- Este aparelho destina-se apenas a uso doméstico. Não deve ser utilizado para fins comerciais.

CUIDADO: o aparelho emite vapor muito quente. Tenha sempre muito cuidado durante a utilização.

AVISO: perigo de queimadura.

IT | Conservare le istruzioni per riferimento futuro.

ISTRUZIONI DI SICUREZZA

- Durante l'uso di apparecchiature elettriche, è necessario osservare sempre le precauzioni di sicurezza di base.
- Prima di collegare l'apparecchio all'alimentazione elettrica, verificare che il voltaggio indicato sull'apposita targhetta corrisponda a quello della rete locale.
- Questo apparecchio può essere utilizzato da bambini di età superiore a 8 anni e da persone con capacità fisiche, sensoriali e mentali ridotte, nonché conoscenze limitate, se assistite e istruite in merito al suo corretto utilizzo e se comprendono i rischi che comporta.
- Non lasciare che i bambini giochino con l'apparecchio.
- I bambini possono eseguire operazioni di pulizia o manutenzione solo se hanno un'età superiore agli 8 anni e sotto la supervisione di un adulto.
- Questo apparecchio non è un giocattolo.
- Se il cavo di alimentazione, la spina o una qualsiasi parte dell'apparecchio non funziona correttamente o ha subito cadute o danni, interrompere immediatamente l'uso del prodotto, onde evitare possibili lesioni.
- Questo apparecchio non contiene parti riparabili dall'utente. Rivolgersi esclusivamente a un elettricista qualificato per la riparazione. Le riparazioni improprie potrebbero provocare danni a chi utilizza l'apparecchio.
- Tenere l'apparecchio e il cavo di alimentazione fuori dalla portata dei bambini.
- Tenere l'apparecchio fuori dalla portata dei bambini quando è acceso o in fase di raffreddamento.

ES | Conserve estas instrucciones para poder consultarlas en el futuro.

INSTRUCCIONES DE SEGURIDAD

- Siga siempre las precauciones básicas de seguridad al usar aparatos eléctricos.
- Compruebe que el voltaje indicado en la placa de características coincide con el de la red local antes de conectar el dispositivo a la corriente eléctrica.
- Este dispositivo pueden usarlo los niños a partir de 8 años y las personas con capacidades físicas, sensoriales o mentales reducidas, o sin conocimientos al respecto, siempre y cuando se les den instrucciones y se los supervise, y solo si comprenden los riesgos que su uso conlleva.
- Los niños no deben jugar con el dispositivo.
- A menos que sean mayores de 8 años y estén bajo supervisión, los niños no deben realizar labores de limpieza ni de mantenimiento del dispositivo.
- Este dispositivo no es un juguete.
- Deje de utilizar el dispositivo inmediatamente si el cable de alimentación, el enchufe o cualquier otra pieza no funcionan correctamente, o si ha sufrido alguna caída o algún otro tipo de daño, para evitar posibles lesiones.
- Este dispositivo contiene piezas que el usuario no puede reparar, por lo que es necesario que un electricista cualificado se ocupe de las reparaciones pertinentes. Una reparación inadecuada puede poner al usuario en riesgo de sufrir daños.
- Mantenga el dispositivo y el cable de alimentación fuera del alcance de los niños.
- Mantenga el dispositivo fuera del alcance de los niños cuando esté encendido o mientras se esté enfriando.
- No sumerja el dispositivo en agua ni en otros líquidos.
- Supervise el dispositivo mientras esté conectado a la corriente eléctrica.
- No desconecte el aparato de la corriente eléctrica tirando del cable. En su lugar, apáguelo y retire el enchufe con la mano.
- No transporte ni mueva el dispositivo agarrándolo por el cable de alimentación.
- No utilice el dispositivo para ningún otro uso que no sea el previsto.
- No utilice piezas, accesorios ni adaptadores que no sean los que se incluyen con este aparato.
- No utilice el dispositivo al aire libre.
- No utilice el dispositivo en superficies de cuero, muebles o suelos pulidos con cera, suelos de vinilo o laminados, tejidos sintéticos, terciopelo u otros materiales delicados y sensibles al vapor.
- No utilice el dispositivo en pavimentos duros sin sellar ni en superficies que hayan sido tratadas con cera, ya que el brillo se puede eliminar con la acción del calor y el vapor. Recomendamos realizar siempre una prueba en un área aislada de la superficie que se va a limpiar antes de continuar.
- No toque ninguna de las secciones del dispositivo que puedan calentarse durante su uso, ya que podrían causarle lesiones.
- No dirija el vapor hacia personas, animales ni ningún equipo que contenga componentes eléctricos, como el interior de un horno.
- No se recomienda el uso de un cable alargador con el dispositivo.
- Este dispositivo no debe utilizarse con un temporizador externo ni un sistema de control remoto independiente.
- Este dispositivo está diseñado exclusivamente para el uso doméstico. No debe utilizarse para fines comerciales.

PRECAUCIÓN: El dispositivo emite vapor muy caliente, por lo que debe extremar las precauciones durante su uso.

ADVERTENCIA: Peligro de quemaduras.

PT | Conserve estas instruções para referência futura.

INSTRUÇÕES DE SEGURANÇA

- Quando utilizar aparelhos elétricos, as precauções básicas de segurança devem ser sempre seguidas.
- Verifique se a tensão indicada na placa de classificação corresponde à da rede local antes de ligar o aparelho à tomada elétrica.
- Este aparelho pode ser utilizado por crianças a partir dos 8 anos de idade e por pessoas com limitações físicas, sensoriais ou mentais ou com falta de conhecimento, desde que as mesmas tenham sido supervisionadas/instruídas e compreendam os perigos associados.
- O aparelho não deve servir de brinquedo para crianças.
- As crianças não devem efetuar a limpeza ou a manutenção a realizar pelo utilizador, exceto se tiverem idade superior a 8 anos e forem supervisionadas.
- Este aparelho não é um brinquedo.
- Em caso de queda ou danos do aparelho ou de avaria no cabo de alimentação, na ficha ou em qualquer peça do aparelho, pare imediatamente de utilizar o produto para evitar potenciais ferimentos.
- Este aparelho não contém peças que possam ser reparadas pelo utilizador; apenas um eletricista qualificado deve efetuar reparações. As reparações incorretas podem colocar o utilizador em risco de ferimentos.
- Mantenha o aparelho e o respetivo cabo de alimentação fora do alcance das crianças.
- Mantenha o aparelho fora do alcance das crianças quando o mesmo estiver ligado ou a arrefecer.
- Não mergulhe o aparelho em água ou qualquer outro líquido.
- Não deixe o aparelho sem vigilância enquanto estiver ligado à rede elétrica.
- Não desligue o aparelho da rede elétrica puxando pelo cabo. Desligue e retire a ficha à mão.
- Não puxe nem transporte o aparelho segurando-o pelo cabo de alimentação.
- Não utilize o aparelho para outro fim que não o previsto.
- Não utilize outras peças/acessórios ou adaptadores que não os fornecidos com este aparelho.
- Não utilize este aparelho no exterior.
- Não utilize o aparelho em couro, móveis ou pavimentos encerados, pisos em vinil ou laminados, tecidos sintéticos, veludo ou outros materiais delicados e sensíveis ao vapor.
- Não utilize o aparelho em soalhos não vedados ou superfícies enceradas, uma vez que o brilho pode ser removido pela ação do calor e do vapor. É sempre recomendado testar uma área isolada da superfície a limpar antes de prosseguir.
- Não toque em qualquer parte do aparelho que possa ficar quente durante a utilização, pois pode causar ferimentos.
- Não direcione o vapor para pessoas, animais ou equipamentos que contenham componentes elétricos, como o interior de fornos.
- Não se recomenda a utilização de um cabo de extensão com o aparelho.

- Non immergere l'apparecchio in acqua o in altri liquidi.
- Non lasciare l'apparecchio incustodito mentre è collegato all'alimentazione elettrica.
- Non interrompere l'alimentazione elettrica dell'apparecchio tirando il cavo; è consigliabile spegnerlo e staccare la spina afferrandola.
- Non tirare o trasportare l'apparecchio utilizzando il cavo di alimentazione.
- Non utilizzare l'apparecchio per scopi differenti dall'uso previsto.
- Non utilizzare parti/accessori o adattatori diversi da quelli forniti con l'apparecchio.
- Non utilizzare questo apparecchio all'aperto.
- Non utilizzare l'apparecchio su pelle, mobili o pavimenti lucidati a cera, pavimenti in vinile o laminati, tessuti sintetici, velluto o altri materiali delicati e sensibili al vapore.
- Non utilizzare l'apparecchio su pavimenti duri non trattati o su superfici trattate con la cera, poiché il calore e il vapore possono comprometterne la lucentezza. Prima di procedere, si consiglia di testare un'area isolata della superficie da pulire.
- Non toccare le parti dell'apparecchio che potrebbero surriscaldarsi durante l'uso, onde evitare possibili lesioni.
- Non dirigere il vapore verso persone, animali o apparecchiature contenenti componenti elettrici, ad esempio la parte interna dei forni.
- Si sconsiglia l'uso di prolunghe.
- L'apparecchio non deve essere azionato mediante timer esterno o telecomando separato.
- Questo apparecchio è destinato esclusivamente all'uso domestico, non a scopi commerciali.

ATTENZIONE: l'apparecchio emette vapore molto caldo; prestare sempre la massima attenzione durante l'uso.

AVVERTENZA: pericolo di ustioni.

PL | Prosimy o zachowanie niniejszej instrukcji na przyszłość.

INSTRUKCJE DOTYCZĄCE BEZPIECZEŃSTWA

- Podczas używania urządzeń elektrycznych zawsze należy stosować podstawowe środki ostrożności.
- Przed podłączeniem urządzenia do zasilania sieciowego należy sprawdzić, czy napięcie podane na tabliczce znamionowej jest zgodne z napięciem w sieci lokalnej.
- To urządzenie może być użytkowane przez dzieci w wieku od 8 lat oraz przez osoby o ograniczonej sprawności fizycznej, sensorycznej lub umysłowej, a także przez osoby nieposiadające odpowiedniej wiedzy, o ile znajdują się one pod nadzorem osoby odpowiedzialnej za ich bezpieczeństwo lub otrzymały od niej instrukcje dotyczące bezpiecznego użytkowania urządzenia i o ile są świadome związanych z tym zagrożeń.
- Zabrania się dzieciom zabawy urządzeniem.
- Dzieci nie powinny czyścić ani konserwować urządzenia, chyba że mają więcej niż 8 lat i są nadzorowane.
- Ten produkt nie jest zabawką.
- Jeśli przewód zasilający, wtyczka lub inna część urządzenia nie działają prawidłowo bądź zostały upuszczone lub zniszczone, należy natychmiast przerwać użytkowanie urządzenia w celu uniknięcia potencjalnych obrażeń.
- To urządzenie nie zawiera części, które mogą być serwisowane przez użytkownika. Naprawy należy powierzyć wyłącznie wykwalifikowanemu elektrykowi. Nieprawidłowo przeprowadzona naprawa może narazić użytkownika na niebezpieczeństwo.
- Urządzenie i jego przewód zasilający należy przechowywać w miejscu niedostępnym dla dzieci.
- Włączone lub stygnące urządzenie należy przechowywać w miejscu niedostępnym dla dzieci.
- Nie wolno zanurzać urządzenia w wodzie ani innym płynie.
- Nie należy pozostawiać urządzenia bez nadzoru po podłączeniu do sieci elektrycznej.
- Nie należy odłączać urządzenia od zasilania, ciągnąc za przewód — należy wyłączyć urządzenie i wyjąć wtyczkę ręcznie.
- Nie wolno ciągnąć ani przenosić urządzenia za przewód zasilający.
- Nie wolno używać produktu do celów innych niż jego przeznaczenie.
- Nie wolno używać żadnych części, akcesoriów ani adapterów innych niż dostarczone wraz z urządzeniem.
- Nie należy używać urządzenia na zewnątrz.
- Nie należy używać urządzenia na powierzchniach wykonanych ze skóry, polerowanych woskowo meblach lub podłogach, podłogach winylowych, laminatach, tkaninach syntetycznych, aksamicie ani innych delikatnych materiałach, wrażliwych na działanie pary.
- Nie należy używać urządzenia na żadnych nieuszczelnionych, trwałych pokryciach podłogowych ani powierzchniach, które zostały powleczone woskiem, ponieważ połysk może zostać usunięty w wyniku działania ciepła i pary. Zawsze zaleca się najpierw przetestowanie odizolowanego fragmentu powierzchni, która ma być czyszczona.
- Nie należy dotykać żadnych części urządzenia, które mogą się nagrzewać podczas pracy, ponieważ może to spowodować obrażenia ciała.
- Nie należy kierować strumienia pary na ludzi, zwierzęta ani urządzenia zawierające elementy elektryczne, takie jak wnętrze piekarnika.
- Nie zaleca się używania przedłużacza do zasilania urządzenia.
- Urządzenia nie należy obsługiwać za pomocą zewnętrznego zegara ani oddzielnego układu zdalnego sterowania.
- To urządzenie jest przeznaczone wyłącznie do użytku domowego. Nie należy go używać do celów komercyjnych.

PRZESTROGA: urządzenie emituje bardzo gorącą parę. Podczas jego użytkowania należy zachować szczególną ostrożność.

OSTRZEŻENIE: niebezpieczeństwo oparzenia.

FR | Veuillez conserver ces instructions pour référence ultérieure.

À faire et à ne pas faire

À FAIRE :
Éteignez le nettoyeur vapeur et débranchez-le de l'alimentation secteur avant de changer ou d'installer des accessoires.
Laissez le nettoyeur vapeur refroidir complètement avant d'ajouter ou de retirer des accessoires.
À NE PAS FAIRE :
Ouvrir le bouchon du réservoir d'eau alors que le nettoyeur vapeur est encore allumé.
Utiliser les accessoires s'ils sont desserrés, endommagés ou cassés.
Utiliser le nettoyeur vapeur sur du verre givré ou froid, car cela pourrait endommager ou fissurer le verre.

Risques supplémentaires

Des risques supplémentaires non mentionnés dans les consignes de sécurité peuvent survenir lors de l'utilisation du nettoyeur vapeur. Ces risques peuvent survenir en cas d'utilisation inappropriée ou prolongée du nettoyeur vapeur.

Entretien et maintenance

Avant de procéder à un nettoyage ou à une maintenance, débranchez le nettoyeur vapeur de l'alimentation secteur et laissez-le refroidir suffisamment.
ÉTAPE 1 : pour réduire la pression à l'intérieur du nettoyeur vapeur, maintenez enfoncé le bouton vapeur et laissez le nettoyeur vapeur fonctionner jusqu'à ce que toute la vapeur soit émise ; desserrez le bouchon du réservoir d'eau pour permettre au reste de la vapeur de se libérer lentement. Laissez le nettoyeur vapeur refroidir suffisamment (pendant environ 5 minutes), puis retirez le bouchon du réservoir d'eau.
ÉTAPE 2 : videz le reste de l'eau du réservoir d'eau une fois que le nettoyeur vapeur a refroidi.
ÉTAPE 3 : nettoyez le nettoyeur vapeur avec un chiffon doux et humide, et laissez-le sécher complètement.
ÉTAPE 4 : Nettoyez les accessoires à l'eau chaude savonneuse, puis rincez-les et séchez-les soigneusement.
Le nettoyeur vapeur et ses accessoires ne passent pas au lave-vaisselle.
N'utilisez pas de produit nettoyant ou de détergent agressif ou abrasif.
Le tissu du mini balai-serpillière est lavable en machine à basse température. Utilisez toujours un détergent doux et laissez sécher à plat. Ne lavez jamais le tissu du mini balai-serpillière avec de l'eau de Javel ou de l'assouplissant.

Détartrage du réservoir d'eau et élimination du calcaire

Si vous habitez dans une région caractérisée par une eau dure, des dépôts de calcaire peuvent commencer à s'accumuler à l'intérieur du réservoir d'eau ou des accessoires. Dans ce cas, il est recommandé d'utiliser de l'eau déminéralisée avec le nettoyeur vapeur.
Du calcaire peut s'accumuler avec le temps et affecter les performances du nettoyeur vapeur. Il est recommandé d'éliminer le calcaire au moins une fois par mois.
Utilisez une solution de détartrage adaptée pour le nettoyeur vapeur. Suivez toujours les instructions du fabricant.



AVERTISSEMENT : ne laissez pas le nettoyeur vapeur sans surveillance lors de l'élimination du calcaire.

Mode d'emploi

Avant la première utilisation

Suivez les instructions de la section intitulée « **Entretien et maintenance** ».

Assemblage du nettoyeur vapeur

Les accessoires peuvent être montés directement sur l'extrémité de la buse générale ou du tuyau flexible. Le tuyau flexible, qui offre une plus grande portée, est idéal pour les coins délicats et les zones difficiles à nettoyer.

Fixation de la buse générale

ÉTAPE 1 : en maintenant le nettoyeur vapeur immobile, poussez fermement la buse générale dans le nettoyeur vapeur, puis tournez-la dans le sens des aiguilles d'une montre pour la bloquer en position.
ÉTAPE 2 : pour retirer la buse générale, tournez-la dans le sens inverse des aiguilles d'une montre et détachez-la du nettoyeur vapeur.

Fixation du tuyau flexible

ÉTAPE 1 : en maintenant le nettoyeur vapeur immobile, poussez le tuyau flexible dans le nettoyeur vapeur, puis tournez-le dans le sens des aiguilles d'une montre pour le bloquer en position.
ÉTAPE 2 : pour retirer le tuyau flexible, tournez-le dans le sens inverse des aiguilles d'une montre et détachez-le du nettoyeur vapeur.

Fixation des brosses rondes ou de la buse coudée

Pour utiliser l'une des brosses rondes ou la buse coudée, la buse générale ou le tuyau flexible doit être installé(e) en suivant les instructions des sections précédentes.
ÉTAPE 1 : une fois le tuyau flexible ou la buse générale en place, poussez la brosse ronde ou la buse coudée de manière à la fixer sur l'extrémité de la pièce choisie.
ÉTAPE 2 : pour retirer la brosse ronde ou la buse coudée, détachez-la de la buse générale en tirant fermement.



AVERTISSEMENT : utilisez les brosses rondes avec précaution, car leurs poils sont très coupants. Ne tenez jamais les brosses rondes par les poils ; utilisez toujours le corps principal.

Fixation du mini balai-serpillière

Le mini balai-serpillière peut être fixé directement sur le nettoyeur vapeur ou utilisé avec le tuyau flexible. Si nécessaire, fixez le tuyau flexible avant d'installer le mini balai-serpillière, en suivant les instructions de la section intitulée « **Fixation du tuyau flexible** ».
ÉTAPE 1 : poussez fermement le mini balai-serpillière sur l'extrémité du tuyau flexible ou sur le nettoyeur vapeur et tournez-le dans le sens des aiguilles d'une montre pour le bloquer en position.
ÉTAPE 2 : pour retirer le mini balai-serpillière, tournez-le dans le sens inverse des aiguilles d'une montre et détachez-le du nettoyeur vapeur.
ÉTAPE 3 : fixez le tissu du mini balai-serpillière en le tirant pour le placer par-dessus le mini balai-serpillière et permettre aux bords à élastique de le maintenir en position. Retirez soigneusement le tissu du mini balai-serpillière en le tirant du mini balai-serpillière.



ATTENTION : laissez le nettoyeur vapeur refroidir complètement avant de tenter de placer le tissu du mini balai-serpillière ou de le retirer.

Fixation de la raclette pour fenêtres/miroirs

ÉTAPE 1 : installez le mini balai-serpillière en suivant les instructions de la section intitulée « **Fixation du mini balai-serpillière** ».
ÉTAPE 2 : faites passer les crochets de la raclette pour fenêtres/miroirs dans les fentes de fixation à l'arrière du mini balai-serpillière. Poussez jusqu'à ce que l'attache de la raclette pour fenêtres/miroirs se fixe à l'arrière du mini balai-serpillière.
ÉTAPE 3 : pour l'enlever, poussez l'attache vers l'avant, défaites les crochets des fentes de fixation et retirez la raclette pour fenêtres/miroirs du mini balai-serpillière.

Remplissage du réservoir d'eau

Vérifiez que le nettoyeur vapeur est éteint et débranché de l'alimentation secteur avant de tenter de remplir le réservoir d'eau.
ÉTAPE 1 : placez le nettoyeur vapeur sur une surface plane et stable.
ÉTAPE 2 : retirez le bouchon du réservoir d'eau en le tournant dans le sens inverse des aiguilles d'une montre.
ÉTAPE 3 : remplissez le verre doseur d'eau froide.
ÉTAPE 4 : à l'aide de l'entonnoir, versez avec précaution le contenu du verre doseur dans le réservoir d'eau, en vous assurant que ce dernier n'est pas trop rempli. Si nécessaire, répétez l'étape 3 jusqu'à ce que le réservoir soit plein, sans dépasser 250 ml au total.
ÉTAPE 5 : replacez le bouchon du réservoir d'eau en le tournant dans le sens des aiguilles d'une montre, jusqu'à ce qu'il soit bien fixé.



REMARQUE : la capacité maximale du réservoir d'eau est de 250 ml. L'eau peut prendre quelques secondes pour monter. Attendez un peu avant d'en ajouter davantage et assurez-vous que le réservoir d'eau n'est pas trop rempli. Si le réservoir d'eau est trop rempli, de l'eau en excès pourrait être produite à la place de la vapeur.



ATTENTION : n'essayez pas de remplir le réservoir d'eau alors que le nettoyeur vapeur est allumé, car cela pourrait endommager le nettoyeur vapeur. N'ajoutez jamais de produits aromatiques, alcoolisés ou détergents dans l'appareil, car cela pourrait endommager le nettoyeur vapeur ou rendre son utilisation dangereuse.

Utilisation du nettoyeur vapeur

ÉTAPE 1 : remplissez le réservoir d'eau avec de l'eau froide du robinet conformément aux instructions de la section intitulée « **Remplissage du réservoir d'eau** ».
ÉTAPE 2 : fixez tous les accessoires nécessaires.
ÉTAPE 3 : branchez le nettoyeur vapeur sur l'alimentation secteur et allumez-le.
ÉTAPE 4 : l'indicateur lumineux d'alimentation émet une lumière rouge pour indiquer que le nettoyeur vapeur préchauffe ; cela prend environ 3 minutes. Une fois que le nettoyeur vapeur a atteint la bonne température, l'indicateur lumineux d'alimentation s'éteint.
ÉTAPE 4 : pour faire fonctionner le nettoyeur vapeur, faites glisser le verrou de sécurité vers l'avant en position déverrouillée, puis maintenez enfoncé le bouton vapeur.



REMARQUE : le réservoir d'eau fournit environ 8 minutes de vapeur continue lorsqu'il est rempli de 250 ml d'eau. Il est toujours recommandé de tester une zone isolée de la surface à nettoyer avant de continuer.



AVERTISSEMENT : laissez le nettoyeur vapeur refroidir pendant environ 5 minutes et attendez que la pression baisse. Dévissez le bouchon du réservoir d'eau ; réalisez cette opération avec précaution, car de la vapeur chaude résiduelle peut se dégager.

Utilisation du nettoyeur vapeur pour défroisser les vêtements

ÉTAPE 1 : installez le mini balai-serpillière et fixez le tissu du mini balai-serpillière en suivant les instructions de la section intitulée « **Fixation du mini balai-serpillière** ».
ÉTAPE 2 : suspendez les vêtements à défroisser.
ÉTAPE 3 : faites glisser le verrou de sécurité vers l'avant en position déverrouillée, puis maintenez enfoncé le bouton vapeur. Déplacez le mini balai-serpillière sur les vêtements pour défroisser délicatement le tissu.



REMARQUE : suivez toujours les instructions sur l'étiquette d'entretien des vêtements.

Utilisation du nettoyeur vapeur pour nettoyer les fenêtres et le verre

ÉTAPE 1 : installez la raclette pour fenêtres/miroirs en suivant les instructions de la section intitulée « **Fixation de la raclette pour fenêtres/miroirs** ».
ÉTAPE 2 : faites glisser le verrou de sécurité vers l'avant en position déverrouillée, puis maintenez enfoncé le bouton vapeur. Déplacez la raclette pour fenêtres/miroirs sur la zone à nettoyer.



REMARQUE : pour nettoyer les fenêtres, il est conseillé d'utiliser le bouton vapeur par pressions brèves. Tenez la raclette pour fenêtres/miroirs à environ 30 cm de tout type de verre pendant les 30 premières secondes d'utilisation, ce qui le préchauffera.



ATTENTION : n'utilisez jamais le nettoyeur vapeur sur du verre givré ou froid, car cela pourrait endommager ou fissurer le verre.

Fonction et utilisation des accessoires

Utilisation requise	Accessoire
Nettoyage ou défroissage de vêtements.	Mini balai-serpillière avec tissu du mini balai-serpillière.
Équipement pour cuisinières et barbecue.	Brosse ronde.
Canapés, coussins ou autres matériaux lourds.	Mini balai-serpillière avec tissu du mini balai-serpillière.
Carrelage et revêtements scellés.	Buse générale ou brosse ronde.
Robinets et équipements sanitaires.	Buse générale, buse coudée ou brosse ronde.
Parois de douche, miroirs et verre.	Raclette pour fenêtres/miroirs.
Baignoires, lavabos, toilettes et autres accessoires de salle de bains.	Buse générale, buse coudée ou brosse ronde.

Utilisation requise	Accessoire
Tissus de voiture.	Mini balai-serpillière avec tissu du mini balai-serpillière.
Surface extérieure des alliages automobiles.	Buse coudée ou brosse ronde.
Jouets, tables et surfaces de travail.	Buse générale, buse coudée ou brosse ronde.
Endroits délicats et difficiles à atteindre.	Buse générale ou buse coudée et tuyau flexible.

Dépannage

Problème	Cause possible	Solution possible
Il n'y a pas de vapeur ou la vapeur est réduite, ou le nettoyeur vapeur émet un bruit anormal.	Le réservoir d'eau est vide.	Remplissez le réservoir d'eau.
	La pièce ou l'accessoire est bloqué(e).	Nettoyez la pièce ou l'accessoire.
	Le nettoyeur vapeur n'est pas alimenté.	Assurez-vous que le nettoyeur vapeur est branché sur l'alimentation secteur.
	Il y a une accumulation de calcaire.	Détartrez le nettoyeur vapeur en suivant les instructions de la section intitulée « **Détartrage du réservoir d'eau et élimination du calcaire** ».
Le nettoyeur vapeur ne s'allume pas.	Un fusible est grillé.	Vérifiez le fusible en le remplaçant.
	Le cordon d'alimentation n'est pas branché.	Branchez le cordon d'alimentation sur l'alimentation secteur.
De l'eau est émise sans vapeur.	Le réservoir a été trop rempli.	Éteignez et débranchez le nettoyeur vapeur de l'alimentation secteur, puis laissez-le complètement refroidir. Relâchez la pression, videz le réservoir d'eau et remplissez-le à nouveau avec 250 ml d'eau.
Le bouton vapeur ne fonctionne pas.	Le verrou de sécurité est en position verrouillée.	Faites glisser le verrou de sécurité vers l'arrière de sorte qu'il soit en position déverrouillée.

Stockage

Avant de ranger le nettoyeur vapeur dans un endroit frais et sec, vérifiez que le réservoir d'eau est vide et qu'il a refroidi et séché complètement.
Retirez le tissu du mini balai-serpillière en vous assurant qu'il a été nettoyé conformément aux instructions de la section intitulée « **Entretien et maintenance** ».

Spécifications

Code produit : BEL0701
Entrée : 220 - 240 V ~ 50/60 Hz
Sortie : 900–1050 W
Capacité du réservoir d'eau : 250 ml
Niveau d'étanchéité : IPX4

Dos and don'ts

DO:
Switch off the steam cleaner and disconnect it from the mains power supply before changing or fitting attachments.
Allow the steam cleaner to cool thoroughly before adding or removing accessories.
DON'T:
Open the water tank cap whilst the steam cleaner is still turned on.
Use attachments if they are loose, damaged or broken.
Use the steam cleaner on frosted or cold glass, as this may damage or crack the glass.

Additional risks

Additional risks may arise when using the steam cleaner, which may not be stated in the safety instructions. These risks can arise from misuse or prolonged operation of the steam cleaner.

Care and maintenance

Before attempting any cleaning or maintenance, always unplug the steam cleaner from the mains power supply and allow it to cool sufficiently.
STEP 1: To reduce pressure inside the steam cleaner, press and hold the steam button and allow it to run until all of the steam has been emitted; loosen the water tank cap to allow any remaining steam to be slowly released. Allow the steam cleaner to cool sufficiently (for approx. 5 minutes), then remove the water tank cap.
STEP 2: Drain any remaining water from the water tank once the steam cleaner has cooled.
STEP 3: Wipe the steam cleaner with a soft, damp cloth and allow to dry thoroughly.
STEP 4: Clean the accessories in warm, soapy water; rinse and dry thoroughly.
The steam cleaner and its accessories are not suitable for dishwasher use.
Do not use harsh or abrasive cleaners or detergents.
The mini mop head cloth is machine washable on a low heat setting. Always use a mild detergent and lay flat to dry. Never use bleach or fabric softener when washing the mini mop head cloth.

Descaling the water tank and removing limescale

If living in a hard water area, calcium deposits may begin to build up inside the water tank or accessories. If this occurs, it is recommended to use demineralised water with the steam cleaner.
Limescale can develop over time and can affect the performance of the steam cleaner. It is recommended to remove limescale at least once a month. Use a limescale removing solution that is suitable for use with a garment steamer. Always follow the manufacturer's instructions.



WARNING: Do not leave the steam cleaner unattended whilst removing limescale.

Instructions for use

Before first use

Follow the instructions in the section entitled '**Care and maintenance**'.

Assembling the steam cleaner

Accessories can be installed directly onto the end of the general nozzle or flexible hose. The flexible hose provides an extended reach, ideal for awkward corners and hard-to-clean areas.

Attaching the general nozzle

STEP 1: Holding the steam cleaner steady, push the general nozzle firmly onto the steam cleaner and then twist it in a clockwise direction to secure it into position.
STEP 2: To remove the general nozzle, twist it in an anticlockwise direction and pull it away from the steam cleaner.

Attaching the flexible hose

STEP 1: Holding the steam cleaner steady, push the flexible hose onto the steam cleaner and then twist it in a clockwise direction to secure it into position.
STEP 2: To remove the flexible hose, twist it in an anticlockwise direction and pull it away from the steam cleaner.

Attaching the round brushes or angled nozzle

To use one of the round brushes or the angled nozzle, the general nozzle or flexible hose must be in place, following the instructions in the previous sections.
STEP 1: Once the flexible hose or general nozzle is secure, push the round brush or angled nozzle into place over the end of the chosen attachment.
STEP 2: To remove the round brush or angled nozzle, pull it away from the general nozzle firmly.



WARNING: Exercise caution when using any of the round brushes, as they have very sharp bristles. Never hold the round brushes by the bristles; always use the main body.

Attaching the mini mop head

The mini mop head can be attached directly onto the steam cleaner or can be used with the flexible hose. If required, secure the flexible hose into place before attaching the mini mop head, following the instructions in the section entitled '**Attaching the flexible hose**'.
STEP 1: Push the mini mop head firmly onto the end of either the flexible hose or onto the steam cleaner and twist it in a clockwise direction to secure it into position.
STEP 2: To remove the mini mop head, twist it in an anticlockwise direction and pull it away from the steam cleaner.
STEP 3: Attach the mini mop head cloth by pulling it over the mini mop head, allowing the elasticated edges to hold it into position. Carefully remove the mini mop head cloth by pulling it away from the mini mop head.



CAUTION: Allow the steam cleaner to cool thoroughly before attempting to add or remove the mini mop head cloth.

Attaching the window/mirror cleaner

STEP 1: Install the mini mop head following the instructions in the section entitled '**Attaching the mini mop head**'.
STEP 2: Loop the hooks on the window/mirror cleaner through the attachment slots on the back of the mini mop head. Push into position until the clip on the window/mirror cleaner secures to the back of the mini mop head.
STEP 3: To remove, push the clip forwards, unloop the hooks from the attachment slots and pull the window/mirror cleaner away from the mini mop head.

Filling the water tank

Check that the steam cleaner is turned off and unplugged from the mains power supply before attempting to fill the water tank.
STEP 1: Position the steam cleaner on a flat, stable surface.
STEP 2: Remove the water tank cap by twisting it in an anticlockwise direction.
STEP 3: Fill the measuring jug with cold water.
STEP 4: Using the funnel, carefully pour the contents of the measuring jug into the water tank, making sure that it does not overfill. If necessary, repeat step 3 until the water tank is full; do not exceed 250 ml in total.
STEP 5: Replace the water tank cap by twisting it in a clockwise direction, until it is secure.



NOTE: The water tank has a maximum capacity of 250 ml. The water may take a couple of seconds to rise; allow time for this before adding in more, making sure that the water tank is not overfilled. Overfilling the water tank could cause excess water to be produced in the place of steam.



CAUTION: Do not attempt to fill the water tank whilst the steam cleaner is turned on, as this could cause damage to the steam cleaner. Never add aromatic, alcoholic or detergent products into the appliance, as this may damage the steam cleaner or make it unsafe for use.

Using the steam cleaner

STEP 1: Fill the water tank with cold tap water following the instructions in the section entitled '**Filling the water tank**'.
STEP 2: Attach any accessories as required.
STEP 3: Plug in and switch on the steam cleaner at the mains power supply.
STEP 4: The power indicator light will illuminate red to signal that the steam cleaner is preheating; this will take approx. 3 minutes. Once the steam cleaner has reached the correct temperature, the power indicator light will switch off.
STEP 4: To operate the steam cleaner, slide the safety lock forwards to the unlocked position and then press and hold the steam button.



NOTE: The water tank will supply approx. 8 minutes of continuous steam when filled with 250 ml water. It is always recommended to test an isolated area of the surface to be cleaned before proceeding.



WARNING: Allow the steam cleaner to cool for approx. 5 minutes and wait for the pressure to drop. Unscrew the water tank cap; take care when doing this as residual hot steam may be released.

Using the steam cleaner to refresh clothes

STEP 1: Install the mini mop head and attach the mini mop head cloth following the instructions in the section entitled '**Attaching the mini mop head**'.
STEP 2: Hang the clothes to be steamed.
STEP 3: Slide the safety lock forwards to the unlocked position and hold the steam button. Move the mini mop head over the garment to gently steam the fabric.



NOTE: Always follow the instructions on the garment care label.

Using the steam cleaner to clean windows and glass

STEP 1: Install the window/mirror cleaner following the instructions in the section entitled '**Attaching the window/mirror cleaner**'.
STEP 2: Slide the safety lock forwards to the unlocked position and hold the steam button. Move the window/mirror cleaner over the area to be cleaned.



NOTE: When cleaning windows, it is advised to use the steam button in short bursts. Hold the window/mirror cleaner approx. 30 cm away from any glass for the first 30 seconds of use; this will preheat it.



CAUTION: Never use the steam cleaner on frosted or cold glass, as this may damage or crack the glass.

Function and accessory usage

Required use	Accessory
Cleaning or steam ironing garments.	Mini mop head with mini mop head cloth.
Hobs and BBQ equipment.	Round brush.
Sofas, cushions or other heavy materials.	Mini mop head with mini mop head cloth.
Tiles and sealed grout.	General nozzle or round brush.
Taps and sanitaryware.	General nozzle, angled nozzle or round brush.
Shower screens, mirrors and glass.	Window/mirror cleaner.
Bathtubs, sinks, toilets and other bathroom accessories.	General nozzle, angled nozzle or round brush.
Car upholstery.	Mini mop head with mini mop head cloth.
Outer surface of car alloys.	Angled nozzle or round brush.
Toys, tables and work surfaces.	General nozzle, angled nozzle or round brush.
Awkward, hard-to-reach areas.	General nozzle or angled nozzle and flexible hose.

Troubleshooting

Problem	Possible reason	Possible solution
There is reduced or no steam or the steam cleaner is making an abnormal noise.	The water tank is empty.	Fill the water tank.
	The attachment or accessory is blocked.	Clean the attachment or accessory.
	There is no power to the steam cleaner.	Make sure that the steam cleaner is plugged into the mains power supply.
	There is a limescale build-up.	Descale the steam cleaner following the instructions in the section entitled '**Descaling the water tank and removing limescale**'.
The steam cleaner does not turn on.	There is a blown fuse.	Check the fuse by replacement.
	The power cord is not plugged in.	Plug the power cord into the mains power supply.
Water is being emitted with no steam.	The water tank has been overfilled.	Switch off and unplug the steam cleaner from the mains power supply and allow it to cool thoroughly. Release the pressure, empty the water tank and then refill it with 250 ml of water.
The steam button does not work.	The safety lock is in the locked position.	Slide the safety lock backwards so that it is in the unlocked position.

Storage

Before storing the steam cleaner in a cool, dry place, check that the water tank is empty and that it has cooled and dried fully.
Remove the mini mop head cloth, making sure that it has been cleaned following the instructions in the section entitled '**Care and maintenance**'.

Specifications

Product code: BEL0701
Input: 220–240 V ~ 50/60 Hz
Output: 900–1050 W
Water tank capacity: 250 ml
Waterproof level: IPX4

NL | Bewaar de instructies voor toekomstige raadpleging.

Wat u wel en niet moet doen

WEL DOEN:
Schakel de stoomreiniger uit en haal de stekker uit het stopcontact voordat u hulpstukken vervangt of monteert.
Laat de stoomreiniger goed afkoelen voordat u accessoires toevoegt of verwijdert.
NIET DOEN:
Open de dop van het waterreservoir niet terwijl de stoomreiniger nog is ingeschakeld.
Gebruik geen hulpstukken als deze loszitten of beschadigd of kapot zijn.
Gebruik de stoomreiniger niet op matglas of koud glas, omdat het glas hierdoor beschadigd kan raken of kan barsten.

Bijkomende risico's

Er kunnen extra risico's ontstaan bij het gebruik van de reiniger, wat mogelijk niet in eerdere veiligheidsinstructies vermeld staat. Deze risico's kunnen het gevolg zijn van verkeerd of langdurig gebruik van de stoomreiniger.

Verzorging en onderhoud

Haal altijd de stekker van de stoomreiniger uit het stopcontact en laat het apparaat voldoende afkoelen voordat u het schoonmaakt of onderhoudt.
STAP 1: Als u de druk in de stoomreiniger wilt verlagen, houdt u de stoomknop ingedrukt en laat u deze lopen totdat alle stoom is uitgestoten. Draai de dop van het waterreservoir los zodat de resterende stoom langzaam kan ontsnappen. Laat de stoomreiniger voldoende afkoelen (ongeveer 5 minuten) en verwijder daarna de dop van het waterreservoir.
STAP 2: Laat eventueel achtergebleven water uit het waterreservoir lekken zodra de stoomreiniger is afgekoeld.
STAP 3: Veeg de stoomreiniger schoon met een zachte, vochtige doek en laat goed drogen.
STAP 4: Maak de accessoires schoon in een warm sopje, spoel ze schoon en laat goed drogen.
De stoomreiniger en bijbehorende accessoires kunnen niet in de vaatwasmachine.
Gebruik geen agressieve schoonmaakmiddelen.
De mini-dweil kan op een lage temperatuur in de wasmachine worden gewassen. Gebruik altijd een mild reinigingsmiddel en leg het product plat neer om te drogen. Gebruik nooit bleekmiddel of wasverzachter bij het wassen van de mini-dweil.

Het waterreservoir ontkalken en kalkaanslag verwijderen

Als u in een gebied met hard water woont, kan er kalk ophopen in het waterreservoir of de accessoires. Als dit gebeurt, wordt aangeraden gedemineraliseerd water te gebruiken in de stoomreiniger.
Na verloop van tijd kan kalkaanslag ontstaan. Dit kan de prestaties van de stoomreiniger beïnvloeden. Het wordt aanbevolen om minstens eenmaal per maand de kalkaanslag te verwijderen.
Gebruik voor het verwijderen van kalkaanslag een speciale oplossing die geschikt is voor gebruik in de kledingstomer. Volg altijd de instructies van de fabrikant op.



WAARSCHUWING: Laat de stoomreiniger niet onbeheerd achter tijdens het verwijderen van de kalkaanslag.

Gebruiksaanwijzing
Vóór het eerste gebruik

Volg de instructies in het gedeelte '**Verzorging en onderhoud**'.

De stoomreiniger in elkaar zetten

Accessoires kunnen direct op het uiteinde van het standaard mondstuk of de flexibele slang worden gemonteerd. De flexibele slang biedt een groter bereik, ideaal voor lastige hoeken en moeilijk te reinigen plekken.

Het standaard mondstuk bevestigen

STAP 1: Houd de stoomreiniger stevig vast, duw het standaard mondstuk stevig op de stoomreiniger en draai het vervolgens rechtsom om het vast te zetten.
STAP 2: Als u het standaard mondstuk wilt verwijderen, draait u het linksom en trekt u het van de stoomreiniger af.

De flexibele slang bevestigen

STAP 1: Houd de stoomreiniger stevig vast, duw de flexibele slang op de stoomreiniger en draai deze rechtsom om hem vast te zetten.
STAP 2: Als u de flexibele slang wilt verwijderen, draait u deze linksom en trekt u hem vervolgens van de stoomreiniger af.

De ronde borstels of het gebogen mondstuk bevestigen

Als u een van de ronde borstels of het gebogen mondstuk wilt gebruiken, moet het standaard mondstuk of de flexibele slang al geplaatst zijn volgens de instructies uit de vorige secties.
STAP 1: Zodra de flexibele slang of het standaard mondstuk goed vastzit, duwt u de ronde borstel of het gebogen mondstuk op zijn plaats over het uiteinde van het gekozen hulpstuk.
STAP 2: Als u de ronde borstel of het gebogen mondstuk wilt verwijderen, trekt u deze krachtig van het standaard mondstuk af.



WAARSCHUWING: Wees voorzichtig bij het gebruik van de ronde borstels, omdat deze zeer scherpe borstelharen hebben. Houd de ronde borstels nooit vast aan de borstelharen, maar gebruik altijd de hoofdbehuizing.

De mini-dweil bevestigen

De mini-dweil kan rechtstreeks op de stoomreiniger worden bevestigd of in combinatie met de flexibele slang worden gebruikt. Bevestig indien nodig de flexibele slang voordat u de minidweil bevestigt. Volg hierbij de instructies uit het gedeelte '**De flexibele slang bevestigen**'.
STAP 1: Duw de mini-dweil stevig op het uiteinde van de flexibele slang of op de stoomreiniger en draai deze rechtsom om vast te zetten.
STAP 2: Als u de mini-dweil wilt verwijderen, draait u deze linksom en trekt u vervolgens de dweil van de stoomreiniger af.
STAP 3: Bevestig de mini-dweildoek door deze over de mini-dweil heen te trekken, zodat hij door de elastische randen op zijn plaats blijft. Verwijder de mini-dweildoek voorzichtig door deze van de mini-dweil af te trekken.



LET OP: Laat de stoomreiniger goed afkoelen voordat u de mini-dweildoek plaatst of verwijdert.

De raam-/spiegelreiniger bevestigen

STAP 1: Bevestig de mini-dweil volgens de instructies uit het gedeelte '**De minidweil bevestigen**'.
STAP 2: Haal de haakjes van de raam-/spiegelreiniger door de bevestigingssleuven aan de achterkant van de mini-dweil. Druk aan totdat de clip op de raam-/spiegelreiniger vastklikt aan de achterkant van de mini-dweil.
STAP 3: Om te verwijderen, duwt u de clip naar voren, haalt u de haakjes uit de bevestigingssleuven en trekt u de raam-/spiegelreiniger weg van de mini-dweil.

Het waterreservoir vullen

Zorg dat de stoomreiniger is uitgeschakeld en dat de stekker uit het stopcontact is gehaald voordat u het waterreservoir gaat vullen.
STAP 1: Plaats de stoomreiniger op een vlakke, stabiele ondergrond.
STAP 2: Verwijder de dop van het waterreservoir door deze linksom te draaien.
STAP 3: Vul de maatbeker met koud water.
STAP 4: Giet de inhoud van de maatbeker met behulp van de trechter voorzichtig in het waterreservoir en zorg ervoor dat het reservoir niet te vol raakt. Herhaal indien nodig stap 3 totdat het waterreservoir vol is; vul het niet met meer dan in totaal 250 ml.
STAP 5: Plaatst de dop van het waterreservoir door deze rechtsom te draaien totdat hij goed vastzit.



OPMERKING: Het waterreservoir heeft een **maximale** capaciteit van 250 ml. Het kan een paar seconden duren voordat het water omhoog komt. Wacht hier even op voordat u het reservoir verder bijvult. Zorg ervoor dat er niet te veel water in het waterreservoir zit. Als het waterreservoir te vol is, kan er water in de plaats van stoom uit de reiniger komen.



LET OP: Vul het waterreservoir niet terwijl de stoomreiniger is ingeschakeld, omdat dit schade aan het apparaat kan veroorzaken. Gebruik nooit aromatische, alcoholische of reinigingsproducten in het apparaat, omdat de stoomreiniger hierdoor beschadigd kan raken of onveilig kan worden.

De stoomreiniger gebruiken

STAP 1: Vul het waterreservoir met koud kraanwater volgens de instructies in het gedeelte '**Het waterreservoir vullen**'.
STAP 2: Bevestig eventueel benodigde accessoires.
STAP 3: Steek de stekker in het stopcontact en schakel de stoomreiniger in.
STAP 4: Het voedingsindicatielampje brandt rood om aan te geven dat de stoomreiniger wordt voorverwarmd. Dit duurt ongeveer 3 minuten. Zodra de stoomreiniger de juiste temperatuur heeft bereikt, gaat het voedingsindicatielampje uit.
STAP 4: Om de stoomreiniger te gebruiken, schuift u de veiligheidsvergrendeling naar voren in de ontgrendelde stand en houdt u de stoomknop ingedrukt.



OPMERKING: Het waterreservoir levert ongeveer 8 minuten continue stoom wanneer het is gevuld met 250 ml water. Het wordt altijd aanbevolen een geïsoleerd gebied van het te reinigen oppervlak te testen voordat u verdergaat.



WAARSCHUWING: Laat de stoomreiniger ongeveer 5 minuten afkoelen en wacht tot de druk is gedaald. Draai de dop van het waterreservoir; wees voorzichtig als u dit doet, want er kan hete reststoom vrijkomen.

De stoomreiniger gebruiken om kleding te op te frissen

STAP 1: Bevestig de mini-dweil en de mini-dweildoek volgens de instructies uit het gedeelte '**De minidweil bevestigen**'.
STAP 2: Hang kleding die gestoomd moet worden op.
STAP 3: Schuif de veiligheidsvergrendeling naar voren in de ontgrendelde stand en houd de stoomknop ingedrukt. Beweeg de mini-dweil over het kledingstuk en stoom de stof voorzichtig.



OPMERKING: Volg altijd de instructies op het wasetiket.

De stoomreiniger gebruiken om ramen en glas schoon te maken

STAP 1: Bevestig de raam-/spiegelreiniger volgens de instructies uit het gedeelte '**De raam-/spiegelreiniger bevestigen**'.
STAP 2: Schuif de veiligheidsvergrendeling naar voren in de ontgrendelde stand en houd de stoomknop ingedrukt. Beweeg de raam-/spiegelreiniger over het te reinigen gebied.



OPMERKING: Bij het schoonmaken van de ramen wordt aangeraden de stoomknop slechts met korte periodes te gebruiken. Houd de raam-/spiegelreiniger gedurende de eerste 30 seconden op een afstand van ongeveer 30 cm van het glas. Hierdoor wordt de reiniger voorverwarmd.



LET OP: Gebruik de stoomreiniger nooit op matglas of koud glas, omdat het glas hierdoor beschadigd kan raken of kan barsten.

Gebruik van functies en accessoires

Beoogd gebruik	Accessoire
Kleding schoonmaken of stoomstrijken.	Mini-dweil met mini-dweildoek.
Kookplaten en barbecueapparatuur.	Ronde borstel.
Banken, kussens of andere zware materialen.	Mini-dweil met mini-dweildoek.
Tegels en afgedichte mortel.	Standaard mondstuk of ronde borstel.
Kranen en sanitair.	Standaard mondstuk, gebogen mondstuk of ronde borstel.
Doucheschermen, spiegels en glas.	Raam-/spiegelreiniger.
Baden, wastafels, toiletten en andere badkameraccessoires.	Standaard mondstuk, gebogen mondstuk of ronde borstel.
Autobekleding.	Mini-dweil met mini-dweildoek.
Buitenoppervlak van autolegeringen.	Gebogen mondstuk of ronde borstel.
Speelgoed, tafels en werkoppervlakken.	Standaard mondstuk, gebogen mondstuk of ronde borstel.
Lastige, moeilijk bereikbare plaatsen.	Standaard mondstuk of gebogen mondstuk en flexibele slang.

Problemen oplossen

Probleem	Mogelijke reden	Mogelijke oplossing
Er is minder of geen stoom of de stoomreiniger maakt een abnormaal geluid.	Het waterreservoir is leeg.	Vul het waterreservoir.
	Het hulpstuk of de accessoire is geblokkeerd.	Maak het opzetstuk of de accessoire schoon.
	De stoomreiniger krijgt geen stroom.	Controleer of de stoomreiniger is aangesloten op het stopcontact.
	Er is kalkaanslag ontstaan.	Ontkalk de stoomreiniger volgens de instructies uit het gedeelte '**Het waterreservoir ontkalken en kalkaanslag verwijderen**'.
De stoomreiniger wordt niet ingeschakeld.	Er is een doorgebrande zekering.	Controleer de zekering door deze te vervangen.
	Het netsnoer is niet aangesloten.	Sluit het netsnoer aan op het stopcontact.
Er komt water uit, maar geen stoom.	Het waterreservoir is te vol.	Schakel de stoomreiniger uit, haal de stekker uit het stopcontact en laat hem goed afkoelen. Laat de druk af, leeg het waterreservoir en vul het opnieuw met 250 ml water.
De stoomknop werkt niet.	De veiligheidsvergrendeling staat in de vergrendelde stand.	Schuif de veiligheidsvergrendeling naar achteren zodat deze in de ontgrendelde stand staat.

Opbergen

Controleer voordat u de stoomreiniger op een koele, droge plaats opbergt of het waterreservoir leeg is en of de stoomreiniger volledig droog en afgekoeld is.
Verwijder de minidweildoek en zorg ervoor dat deze is schoongemaakt volgens de instructies uit het gedeelte '**Verzorging en onderhoud**'.

Specificaties

Productcode: BEL0701
Invoer: 220–240 V ~ 50/60 Hz
Uitvoer: 900-1050 W
Capaciteit van waterreservoir: 250 ml
Waterdichtheid: IPX4

DE | Bitte bewahren Sie die Anweisungen zur späteren Verwendung auf.

Wichtig beim Umgang

WAS SIE TUN SOLLTEN:
Schalten Sie den Dampfreiniger aus und trennen Sie ihn von der Stromversorgung, bevor Sie die Aufsätze austauschen oder anbringen.
Lassen Sie den Dampfreiniger vollständig abkühlen, bevor Sie Zubehörteile hinzufügen oder entfernen.
WAS SIE VERMEIDEN SOLLTEN:
Öffnen Sie den Deckel des Wassertanks nicht, während der Dampfreiniger noch eingeschaltet ist.
Verwenden Sie keine Aufsätze, wenn diese lose, beschädigt oder gebrochen sind.
Verwenden Sie den Dampfreiniger nicht auf Milchglas oder kaltem Glas, da dies das Glas beschädigen oder zerbrechen kann.

Weitere Risiken

Bei Verwendung des Dampfreinigers können weitere Risiken auftreten, die in den vorangegangenen Sicherheitshinweisen möglicherweise nicht aufgeführt sind. Diese Risiken können durch unsachgemäße Verwendung oder längeren Betrieb des Dampfreinigers entstehen.

Pflege und Wartung

Ziehen Sie vor der Reinigung oder Wartung den Netzstecker des Dampfreinigers aus der Steckdose und lassen Sie das Gerät ausreichend abkühlen.
SCHRITT 1: Um den Druck im Inneren des Dampfreinigers zu verringern, halten Sie die Dampftaste gedrückt und lassen Sie den Dampfreiniger laufen, bis der gesamte Dampf abgegeben wurde. Lockern Sie den Wassertankdeckel, um den restlichen Dampf entweichen zu lassen. Lassen Sie den Dampfreiniger ausreichend abkühlen (ca. 5 Minuten) und entfernen Sie anschließend den Wassertankdeckel.
SCHRITT 2: Lassen Sie das restliche Wasser aus dem Wassertank ab, sobald der Dampfreiniger abgekühlt ist.
SCHRITT 3: Wischen Sie den Dampfreiniger mit einem weichen, feuchten Tuch ab und lassen Sie ihn gründlich trocknen.
SCHRITT 4: Reinigen Sie die Zubehörteile in warmem Wasser mit Spülmittel; spülen Sie sie anschließend gründlich ab und trocknen Sie sie.
Der Dampfreiniger und seine Zubehörteile sind nicht spülmaschinenfest.
Verwenden Sie keine aggressiven oder scheuernden Reinigungsmittel.
Das Reinigungstuch für den Mini-Wischkopf ist bei niedriger Temperatur waschmaschinenfest. Verwenden Sie stets ein mildes Waschmittel und legen Sie das Reinigungstuch zum Trocknen flach aus. Verwenden Sie zum Waschen des Reinigungstuchs für den Mini-Wischkopf niemals Bleichmittel oder Weichspüler.

Entkalken des Wassertanks und Entfernen von Kalkablagerungen

In Regionen mit einer hohen Wasserhärte kann sich im Inneren des Wassertanks und den Zubehörteilen Kalk ablagern. In diesem Fall wird empfohlen, den Dampfreiniger mit destilliertem Wasser zu verwenden.
Im Laufe der Zeit kann sich Kalk ablagern und die Leistung des Dampfreinigers beeinträchtigen. Es wird empfohlen, Kalkablagerungen mindestens einmal im Monat zu entfernen.
Verwenden Sie eine Lösung zum Entfernen von Kalkablagerungen, die für die Verwendung mit einem Dampfgerät für Kleidung geeignet ist. Befolgen Sie stets die Anweisungen des Herstellers.



WARNUNG: Lassen Sie den Dampfreiniger während des Entkalkens nicht unbeaufsichtigt.

Gebrauchsanweisung

Vor dem ersten Gebrauch

Befolgen Sie die Anweisungen im Abschnitt „**Pflege und Wartung**“.

Zusammenbau des Dampfreinigers

Zubehör kann direkt an der Universaldüse oder am flexiblen Schlauch montiert werden. Der flexible Schlauch bietet eine größere Reichweite und eignet sich so ideal für Ecken und andere schwer zu erreichende Bereiche.

Anbringen der Universaldüse

SCHRITT 1: Halten Sie den Dampfreiniger gerade, drücken Sie die Universaldüse fest auf den Dampfreiniger und drehen Sie sie dann im Uhrzeigersinn, bis sie fest sitzt.
SCHRITT 2: Um die Universaldüse zu entfernen, drehen Sie sie gegen den Uhrzeigersinn und ziehen Sie sie vom Dampfreiniger ab.

Anbringen des flexiblen Schlauchs

SCHRITT 1: Halten Sie den Dampfreiniger ruhig, drücken Sie den flexiblen Schlauch auf den Dampfreiniger und drehen Sie ihn dann im Uhrzeigersinn, bis er fest sitzt.
SCHRITT 2: Um den flexiblen Schlauch zu entfernen, drehen Sie ihn gegen den Uhrzeigersinn und ziehen Sie ihn vom Dampfreiniger ab.

Anbringen der Rundbürste oder Winkeldüse

Zur Verwendung einer der Rundbürsten oder der Winkeldüse muss die Universaldüse bzw. der flexible Schlauch gemäß den Anweisungen in den vorherigen Abschnitten angebracht sein.
SCHRITT 1: Sobald der flexible Schlauch bzw. die Universaldüse befestigt ist, schieben Sie die Rundbürste oder die Winkeldüse auf den gewählten Aufsatz.
SCHRITT 2: Um die Rundbürste oder die Winkeldüse zu entfernen, ziehen Sie sie kräftig von der Universaldüse ab.



WARNUNG: Seien Sie vorsichtig, wenn Sie eine der Rundbürsten verwenden, da die Borsten sehr scharf sind. Halten Sie die Rundbürsten niemals an den Borsten, sondern immer am Hauptteil.

Anbringen des Mini-Wischkopfes

Der Mini-Wischkopf kann direkt am Dampfreiniger befestigt oder mit dem flexiblen Schlauch verwendet werden. Befestigen Sie gegebenenfalls den flexiblen Schlauch, bevor Sie den Mini-Wischkopf anbringen. Befolgen Sie dazu die Anweisungen im Abschnitt „**Anbringen des flexiblen Schlauchs**".
SCHRITT 1: Drücken Sie den Mini-Wischkopf fest auf den flexiblen Schlauch oder den Dampfreiniger und drehen Sie ihn im Uhrzeigersinn, bis er fest sitzt.
SCHRITT 2: Um den Mini-Wischkopf zu entfernen, drehen Sie ihn gegen den Uhrzeigersinn und ziehen Sie ihn vom Dampfreiniger ab.
SCHRITT 3: Befestigen Sie das Reinigungstuch für den Mini-Wischkopf, indem Sie es über den Mini-Wischkopf ziehen. Das elastische Gummiband hält es dabei in Position. Entfernen Sie das Reinigungstuch für den Mini-Wischkopf, indem Sie es vorsichtig vom Mini-Wischkopf abziehen.



ACHTUNG: Lassen Sie den Dampfreiniger gut abkühlen, bevor Sie das Reinigungstuch für den Mini-Wischkopf befestigen oder abnehmen.

Anbringen des Fenster-/Spiegelreinigers

SCHRITT 1: Befestigen Sie den Mini-Wischkopf gemäß den Anweisungen im Abschnitt „**Anbringen des Mini-Wischkopfes**".
SCHRITT 2: Schlingen Sie die Haken am Fenster-/Spiegelreiniger durch die Befestigungsschlitze auf der Rückseite des Mini-Wischkopfes. Drücken Sie ihn an die richtige Position, bis der Clip am Fenster-/Spiegelreiniger an der Rückseite des Mini-Wischkopfes befestigt ist.
SCHRITT 3: Zum Entfernen drücken Sie den Clip nach vorne, lösen Sie die Haken aus den Befestigungsschlitzen und ziehen Sie den Fenster-/Spiegelreiniger vom Mini-Wischkopf weg.

Befüllen des Wassertanks

Überprüfen Sie, ob der Dampfreiniger ausgeschaltet und vom Stromnetz getrennt ist, bevor Sie den Wassertank füllen.
SCHRITT 1: Stellen Sie den Dampfreiniger auf eine ebene, stabile Oberfläche.
SCHRITT 2: Entfernen Sie die Verschlusskappe des Wassertanks, indem Sie sie gegen den Uhrzeigersinn drehen.
SCHRITT 3: Füllen Sie den Messbecher mit kaltem Wasser.
SCHRITT 4: Füllen Sie den Inhalt des Messbechers vorsichtig mit dem Trichter in den Wasserbehälter. Achten Sie dabei darauf, dass er nicht überfüllt wird. Wiederholen Sie gegebenenfalls Schritt 3, bis der Wassertank voll ist. Die Füllmenge von insgesamt 250 ml darf dabei nicht überschritten werden.
SCHRITT 5: Setzen Sie den Deckel des Wassertanks wieder auf und drehen Sie ihn im Uhrzeigersinn fest.



HINWEIS: Der Wassertank hat ein maximales Fassungsvermögen von 250 ml. Es kann einige Sekunden dauern, bis die aktuelle Füllhöhe des Wassers angezeigt wird. Warten Sie daher etwas mit dem Nachfüllen, um sicherzustellen, dass der Wassertank nicht überfüllt wird. Wenn sich zu viel Wasser im Wassertank befindet, kann dieses anstelle von Dampf austreten.



ACHTUNG: Füllen Sie den Wassertank nicht, während der Dampfreiniger eingeschaltet ist, da dies zu Schäden am Dampfreiniger führen kann. Geben Sie keine aromatischen, alkoholischen oder Reinigungsmittelprodukte in das Gerät, da dies den Dampfreiniger beschädigen oder die Verwendung unsicher machen kann.

Verwenden des Dampfreinigers

SCHRITT 1: Füllen Sie den Wassertank mit kaltem Leitungswasser gemäß den Anweisungen im Abschnitt „**Befüllen des Wassertanks**“.
SCHRITT 2: Befestigen Sie möglicherweise benötigte Zubehörteile.
SCHRITT 3: Schließen Sie den Dampfreiniger an die Stromversorgung an und schalten Sie ihn ein.
SCHRITT 4: Die Betriebskontrolllampe leuchtet rot und zeigt damit an, dass der Dampfreiniger aufheizt. Dies dauert ca. 3 Minuten. Sobald der Dampfreiniger die richtige Temperatur erreicht hat, erlischt die Betriebskontrollleuchte.
SCHRITT 4: Um den Dampfreiniger zu bedienen, schieben Sie die Sicherheitssperre nach vorne in die entriegelte Position und halten dann die Dampftaste gedrückt.

HINWEIS: Der Wassertank liefert ca. 8 Minuten kontinuierlichen Dampf, wenn er mit 250 ml Wasser gefüllt ist. Es wird empfohlen, die Anwendung stets erst an einem kleinen unauffälligen Bereich der zu reinigenden Fläche zu testen.

WARNUNG: Lassen Sie den Dampfreiniger ca. 5 Minuten abkühlen und warten Sie, bis der Druck abfällt. Schrauben Sie die Kappe des Wassertanks ab. Gehen Sie dabei vorsichtig vor, da sonst heißer Restdampf austreten kann.

Verwendung des Dampfreinigers zum Auffrischen von Kleidung

SCHRITT 1: Befestigen Sie den Mini-Wischkopf und bringen Sie das Reinigungstuch für den Mini-Wischkopf gemäß den Anweisungen im Abschnitt „**Anbringen des Mini-Wischkopfes**“ an.
SCHRITT 2: Hängen Sie die Kleidung auf, die mit Dampf geglättet werden soll.
SCHRITT 3: Schieben Sie die Sicherheitssperre nach vorne in die entriegelte Position und halten Sie die Dampftaste gedrückt. Bewegen Sie den Mini-Wischkopf über das Kleidungsstück, um den Stoff schonend abzudämpfen.

HINWEIS: Befolgen Sie stets die Anweisungen auf dem Etikett zur Textilpflege.

Verwendung des Dampfreinigers zum Reinigen von Fenstern und Glas

SCHRITT 1: Befestigen Sie den Fenster-/Spiegelreiniger gemäß den Anweisungen im Abschnitt „**Anbringen des Fenster-/Spiegelreinigers**“.
SCHRITT 2: Schieben Sie die Sicherheitssperre nach vorne in die entriegelte Position und halten Sie die Dampftaste gedrückt. Bewegen Sie den Fenster-/Spiegelreiniger über den zu reinigenden Bereich.

HINWEIS: Beim Reinigen von Fenstern wird empfohlen, die Dampftaste in kurzen Abständen zu drücken. Halten Sie den Fenster-/Spiegelreiniger die ersten 30 Sekunden lang in einem Abstand von ca. 30 cm zu allen Glasoberflächen, bis er aufgeheizt ist.

ACHTUNG: Verwenden Sie den Dampfreiniger nicht auf Milchglas oder kaltem Glas, da dies das Glas beschädigen oder zerbrechen kann.

Verwendung von Funktionen und Zubehör

Erforderliche Verwendung	Zubehör
Reinigung oder Dampfbügeln von Kleidungsstücken.	Mini-Wischkopf mit Reinigungstuch für Mini-Wischkopf.
Kochfelder und Grillgeräte.	Rundbürste.
Sofas, Kissen oder andere schwere Materialien.	Mini-Wischkopf mit Reinigungstuch für Mini-Wischkopf.
Fliesen und Fugen.	Universaldüse oder Rundbürste.
Armaturen und Sanitärobjekte.	Universaldüse, Winkeldüse oder Rundbürste.
Duschwände, Spiegel und Glas.	Fenster-/Spiegelreiniger.
Badewannen, Waschbecken, Toiletten und anderes Badzubehör.	Universaldüse, Winkeldüse oder Rundbürste.
Autopolster.	Mini-Wischkopf mit Reinigungstuch für Mini-Wischkopf.
Oberfläche von Autofelgen.	Winkeldüse oder Rundbürste.
Spielzeug, Tische und Arbeitsflächen.	Universaldüse, Winkeldüse oder Rundbürste.
Ungewöhnliche, schwer erreichbare Stellen.	Universaldüse oder Winkeldüse und flexibler Schlauch.

Fehlerbehebung

Problem	Möglicher Grund	Mögliche Lösung
Es wird weniger oder kein Dampf abgegeben oder der Dampfreiniger macht ungewöhnliche Geräusche.	Der Wassertank ist leer.	Befüllen Sie den Wassertank.
	Der Aufsatz oder das Zubehör ist verstopft.	Reinigen Sie den Aufsatz oder das Zubehör.
	Der Dampfreiniger wird nicht mit Strom versorgt.	Vergewissern Sie sich, dass der Dampfreiniger an das Stromnetz angeschlossen ist.
	Es hat sich Kalk abgelagert.	Entkalken Sie den Dampfreiniger gemäß den Anweisungen im Abschnitt „**Entkalken des Wassertanks und Entfernen von Kalkablagerungen**“.
Der Dampfreiniger lässt sich nicht einschalten.	Eine Sicherung ist durchgebrannt.	Tauschen Sie probeweise die Sicherung aus.
	Das Netzkabel ist nicht eingesteckt.	Schließen Sie das Netzkabel an eine Steckdose an.
Es wird Wasser statt Dampf ausgegeben.	Der Wassertank wurde überfüllt.	Schalten Sie den Dampfreiniger aus, ziehen Sie den Stecker aus der Steckdose und lassen Sie das Gerät abkühlen. Lassen Sie den Druck ab, leeren Sie den Wassertank und füllen Sie ihn anschließend mit 250 ml Wasser.
Die Dampftaste funktioniert nicht.	Die Sicherheitssperre befindet sich in der verriegelten Position.	Schieben Sie die Sicherheitssperre nach hinten, sodass sie sich in der entriegelten Position befindet.

Aufbewahrung

Überprüfen Sie vor der Aufbewahrung des Dampfreinigers an einem kühlen, trockenen Ort, ob der Wassertank leer ist und ob er vollständig abgekühlt und trocken ist.
Nehmen Sie das Reinigungstuch für den Mini-Wischkopf ab und vergewissern Sie sich, dass es gemäß den Anweisungen im Abschnitt „**Pflege und Wartung**“ gereinigt wurde.

Technische Daten

Produktcode: BEL0701
Eingangsspannung: 220–240 V ~ 50/60 Hz
Ausgangsleistung: 900–1050 W
Fassungsvermögen des Wassertanks: 250 ml
Wasserdichte: IPX4

ES | Conserve estas instrucciones para consultarlas en el futuro.

Qué hacer y qué no hacer

QUÉ HACER:
Apague el limpiador a vapor y desenchúfelo de la corriente eléctrica antes de cambiar o colocar los accesorios.
Deje que el limpiador a vapor se enfríe completamente antes de añadir o quitar los accesorios.
QUÉ NO HACER:
No abra la tapa del depósito de agua mientras el limpiador a vapor está encendido.
No utilice los accesorios si están sueltos, dañados o rotos.
No utilice el limpiador a vapor sobre cristal frío ni congelado, ya que podría dañar o romper el cristal.

Riesgos adicionales

Pueden producirse otros riesgos al utilizar el limpiador a vapor que no se indicaron en las instrucciones de seguridad anteriores. Dichos riesgos pueden deberse a un uso incorrecto o prolongado del limpiador a vapor.

Cuidados y mantenimiento

Antes de limpiarlo o realizar alguna labor de mantenimiento, desenchufe siempre el limpiador a vapor de la corriente eléctrica y deje que se enfríe por completo.
PASO 1: Para reducir la presión dentro del limpiador a vapor, mantenga pulsado el botón de vapor hasta que se libere todo el vapor. A continuación, afloje la tapa del depósito de agua para que salga lentamente el vapor restante. Deje que el limpiador a vapor se enfríe lo suficiente (durante aproximadamente 5 minutos) y, después, retire la tapa del depósito de agua.
PASO 2: Vacíe el agua que quede en el depósito una vez que el limpiador a vapor se haya enfriado.
PASO 3: Limpie el limpiador a vapor con un paño suave y húmedo, y deje que se seque completamente.
PASO 4: Limpie los accesorios con agua caliente y jabón, enjuáguelos y séquelos por completo.
Ni el limpiador a vapor ni ninguno de sus accesorios son aptos para el lavavajillas.
No utilice productos de limpieza ni detergentes abrasivos.
El paño del minicabezal de mopa se puede lavar en la lavadora a baja temperatura. Utilice siempre un detergente suave y déjelo secar en una superficie plana. No utilice nunca lejía ni suavizante al lavar el paño del minicabezal de mopa.

Descalcificación del depósito de agua y eliminación de los depósitos de cal

Si vive en una zona donde el agua es calcárea, es posible que se empiecen a acumular restos de cal en el depósito de agua o en los accesorios. Si esto ocurre, es recomendable utilizar agua desmineralizada en el limpiador a vapor.
La cal puede acumularse con el tiempo y afectar al rendimiento del limpiador a vapor. Se recomienda retirar la cal al menos una vez al mes.
Utilice una solución para eliminar la cal que sea adecuada para su uso en un vaporizador de ropa. Siga siempre las instrucciones del fabricante.



ADVERTENCIA: No deje el limpiador a vapor sin supervisión mientras elimina la cal.

Instrucciones de uso

Antes del primer uso

Siga las instrucciones de la sección "**Cuidados y mantenimiento**".

Montaje del limpiador a vapor

Los accesorios se pueden instalar directamente en el extremo de la boquilla general o en la manguera flexible. La manguera flexible proporciona un mayor alcance, ideal para rincones y zonas difíciles de limpiar.

Colocación de la boquilla general

PASO 1: Sujetando bien el limpiador a vapor, inserte con firmeza la boquilla general en el limpiador a vapor y, a continuación, gírela en el sentido de las agujas del reloj para fijarla en su posición.
PASO 2: Para quitar la boquilla general, gírela en sentido contrario al de las agujas del reloj y tire de ella para separarla del limpiador a vapor.

Colocación de la manguera flexible

PASO 1: Sujetando el limpiador a vapor firmemente, inserte la manguera flexible en el limpiador a vapor y, a continuación, gírela en el sentido de las agujas del reloj para fijarla en su posición.
PASO 2: Para quitar la manguera flexible, gírela en sentido contrario al de las agujas del reloj y tire de ella para separarla del limpiador a vapor.

Colocación de los cepillos redondos o de la boquilla en ángulo

Para utilizar uno de los cepillos redondos o la boquilla en ángulo, debe estar colocada la boquilla general o la manguera flexible como se indica en las instrucciones de las secciones anteriores.
PASO 1: Una vez que la manguera flexible o la boquilla general esté bien fijada, empuje el cepillo redondo o la boquilla en ángulo hasta que encaje en el extremo del accesorio elegido.
PASO 2: Para quitar el cepillo redondo o la boquilla en ángulo, tire firmemente para separarlos de la boquilla general.



ADVERTENCIA: Tenga cuidado al utilizar los cepillos redondos, ya que sus cerdas son muy afiladas. Nunca sujete los cepillos redondos por las cerdas; hágalo siempre por el cuerpo principal.

Colocación del minicabezal de mopa

El minicabezal de mopa se puede colocar directamente en el limpiador a vapor o utilizarse con la manguera flexible. Si necesita utilizar la manguera flexible, fíjela en su sitio antes de colocar el minicabezal de mopa siguiendo las instrucciones de la sección titulada "**Colocación de la manguera flexible**".
PASO 1: Inserte el minicabezal de mopa firmemente en el extremo de la manguera flexible o el limpiador a vapor y gírelo en el sentido de las agujas del reloj para fijarlo en su sitio.
PASO 2: Para quitar el minicabezal de mopa, gírelo en sentido contrario al de las agujas del reloj y tire de él para separarlo del limpiador a vapor.
PASO 3: Coloque el paño para el minicabezal de mopa sobre el minicabezal de mopa dejando que los bordes elásticos lo mantengan en su sitio. Retire con cuidado el paño del minicabezal de mopa tirando de él para sacarlo del minicabezal de mopa.



PRECAUCIÓN: Deje que el limpiador a vapor se enfríe completamente antes de intentar colocar o quitar el paño del minicabezal de mopa.

Colocación del limpiador de ventanas/espejos

PASO 1: Instale el minicabezal de mopa siguiendo las instrucciones de la sección "**Colocación del minicabezal de mopa**".
PASO 2: Inserte los ganchos del limpiador de ventanas/espejos por las ranuras para accesorios de la parte posterior del minicabezal de mopa. Presione la pinza en su posición hasta que el limpiador de ventanas/espejos quede fijado a la parte posterior del minicabezal de mopa.
PASO 3: Para quitarlo, empuje la pinza hacia delante, retire los ganchos de las ranuras para accesorios y tire del limpiador de ventanas/espejos para separarlo del minicabezal de mopa.

Llenado del depósito de agua

Compruebe que el limpiador a vapor está apagado y desenchufado de la red eléctrica antes de llenar el depósito de agua.
PASO 1: Coloque el limpiador a vapor sobre una superficie plana y estable.
PASO 2: Quite el tapón del depósito de agua girándolo en sentido contrario al de las agujas del reloj.
PASO 3: Llene la jarra medidora con agua fría.
PASO 4: Vierta con cuidado el contenido de la jarra medidora en el depósito de agua con el embudo y asegúrese de no llenarlo en exceso. Si es necesario, repita el paso 3 hasta que el depósito de agua esté lleno; no supere los 250 ml en total.
PASO 5: Vuelva a colocar el tapón del depósito de agua girándolo en el sentido de las agujas del reloj hasta que quede bien fijado.



NOTA: La capacidad máxima del depósito de agua es de 250 ml. Puede que el agua tarde un par de segundos en subir; espere a que lo haga antes de añadir más y asegúrese de que el depósito de agua no se llena en exceso. Si se llena en exceso el depósito de agua, podría producirse demasiada agua en lugar de vapor.



PRECAUCIÓN: No llene el depósito de agua mientras el limpiador a vapor esté encendido, ya que podría dañarlo. No añada nunca productos aromáticos, con alcohol o detergentes al aparato, ya que podrían dañar el limpiador a vapor o hacer que no sea seguro para su uso.

Uso del limpiador a vapor

PASO 1: Llene el depósito de agua con agua fría del grifo siguiendo las instrucciones de la sección "**Llenado del depósito de agua**".
PASO 2: Coloque los accesorios necesarios.
PASO 3: Conecte el limpiador a vapor a la corriente eléctrica y enciéndalo.
PASO 4: La luz indicadora de encendido se iluminará en rojo para indicar que el limpiador a vapor se está precalentando; tardará unos 3 minutos. Una vez que el limpiador a vapor haya alcanzado la temperatura correcta, la luz indicadora de encendido se apagará.
PASO 4: Para utilizar el limpiador a vapor, deslice el bloqueo de seguridad hacia delante hasta la posición de desbloqueo y, a continuación, mantenga pulsado el botón de vapor.



NOTA: El depósito de agua suministrará aproximadamente 8 minutos de vapor continuo al llenarlo con 250 ml de agua. Recomendamos realizar siempre una prueba en un área aislada de la superficie a limpiar antes de continuar.



ADVERTENCIA: Deje que el limpiador a vapor se enfríe durante unos 5 minutos y espere a que baje la presión. Desenrosque la tapa del depósito de agua; tenga cuidado al hacerlo, ya que puede salir vapor caliente residual.

Uso del limpiador a vapor para refrescar prendas de ropa

PASO 1: Instale el minicabezal de mopa y coloque el paño para minicabezal de mopa siguiendo las instrucciones de la sección titulada "**Colocación del minicabezal de mopa**".
PASO 2: Cuelgue la ropa que va a vaporizar.
PASO 3: Deslice el bloqueo de seguridad hacia delante hasta la posición de desbloqueo y mantenga pulsado el botón de vapor. Mueva el minicabezal de mopa sobre la prenda para vaporizar la tela suavemente.



NOTA: Siga siempre las instrucciones de la etiqueta de cuidados de la prenda.

Uso del limpiador a vapor para limpiar ventanas y cristales

PASO 1: Instale el limpiador de ventanas/espejos siguiendo las instrucciones del apartado "**Colocación del limpiador de ventanas/espejos**".
PASO 2: Deslice el bloqueo de seguridad hacia delante hasta la posición de desbloqueo y mantenga pulsado el botón de vapor. Mueva el limpiador de ventanas/espejos sobre la zona que desea limpiar.



NOTA: Al limpiar las ventanas, se recomienda utilizar el botón de vapor en intervalos cortos. Mantenga el limpiador de ventanas/espejos a una distancia aproximada de 30 cm del cristal durante los primeros 30 segundos de uso para precalentarlo.



PRECAUCIÓN: No utilice nunca el limpiador a vapor sobre cristal frío ni congelado, ya que podría dañar o romper el cristal.

Función y uso de accesorios

Uso requerido	Accesorio
Limpieza o planchado con vapor de prendas.	Minicabezal de mopa con paño para minicabezal de mopa.
Placas y equipo de barbacoa.	Cepillo redondo
Sofás, cojines u otros materiales pesados.	Minicabezal de mopa con paño para minicabezal de mopa.
Azulejos y juntas selladas.	Boquilla general o cepillo redondo.
Grifos y sanitarios.	Boquilla general, boquilla en ángulo o cepillo redondo.
Mamparas de ducha, espejos y cristales.	Limpiador de ventanas/espejos
Bañeras, lavabos, aseos y otros accesorios de baño.	Boquilla general, boquilla en ángulo o cepillo redondo.
Tapicería de coches.	Minicabezal de mopa con paño para minicabezal de mopa.
Superficie exterior de llantas de coches.	Boquilla en ángulo o cepillo redondo
Juguetes, mesas y superficies de trabajo.	Boquilla general, boquilla en ángulo o cepillo redondo.
Zonas de difícil acceso.	Boquilla general o boquilla en ángulo y manguera flexible.

Solución de problemas

Problema	Posible motivo	Posible solución
El vapor es reducido o no hay vapor, o el limpiador de vapor hace un ruido anormal.	El depósito de agua está vacío.	Llene el depósito de agua.
	El accesorio está bloqueado.	Limpie el accesorio.
	El limpiador a vapor no tiene corriente.	Asegúrese de que el limpiador a vapor esté enchufado a la red eléctrica.
	Hay una acumulación de cal.	Descalcifique el limpiador de vapor siguiendo las instrucciones de la sección titulada "**Descalcificación del depósito de agua y limpieza de la cal**".
El limpiador a vapor no se enciende.	Hay un fusible fundido.	Compruebe el fusible y sustitúyalo.
	El cable de alimentación no está enchufado.	Enchufe el cable de alimentación a la red eléctrica.
Emite agua sin vapor.	El depósito de agua se ha llenado en exceso.	Apague y desenchufe el limpiador a vapor de la corriente eléctrica, y deje que se enfríe por completo. Libere la presión, vacíe el depósito de agua y, a continuación, rellénelo con 250 ml de agua.
El botón de vapor no funciona.	El bloqueo de seguridad está en la posición de bloqueo.	Deslice el bloqueo de seguridad hacia atrás para que quede en la posición de desbloqueo.

Almacenamiento

Antes de guardar el limpiador a vapor en un lugar fresco y seco, compruebe que el depósito de agua está vacío y que se ha enfriado y secado completamente.
Retire el paño del minicabezal de mopa asegurándose de que se ha limpiado siguiendo las instrucciones de la sección "**Cuidados y mantenimiento**".

Especificaciones

Código de producto: BEL0701
Entrada: 220-240 V ~ 50/60 Hz
Salida: 900–1050 W
Capacidad del depósito de agua: 250 ml
Nivel de resistencia al agua: IPX4

PT | Guarde estas instruções para referência futura.

O que fazer e o que não fazer

O QUE FAZER:
Desligar o aparelho de limpeza a vapor e retirar a ficha da tomada elétrica antes de substituir ou instalar acessórios.
Deixar o aparelho de limpeza a vapor arrefecer completamente antes de adicionar ou remover acessórios.
O QUE NÃO FAZER:
Abrir a tampa do reservatório de água enquanto o aparelho de limpeza a vapor ainda estiver ligado.
Utilizar acessórios se estiverem soltos, danificados ou partidos.
Utilizar o aparelho de limpeza a vapor em vidro fosco ou frio, pois isso pode danificar ou rachar o vidro.

Riscos adicionais

Ao utilizar o aparelho de limpeza a vapor podem surgir riscos adicionais que não estão indicados nas instruções de segurança. Estes riscos podem derivar de uma utilização incorreta ou prolongada do aparelho de limpeza a vapor.

Cuidados e manutenção

Antes de tentar realizar qualquer limpeza ou manutenção, retire sempre a ficha do aparelho de limpeza a vapor da tomada elétrica e deixe-o arrefecer o suficiente.
PASSO 1: para reduzir a pressão no interior do aparelho de limpeza a vapor, mantenha o botão de vapor pressionado e deixe-o funcionar até que todo o vapor tenha sido emitido; desaperte a tampa do reservatório de água para permitir que o vapor restante seja lentamente libertado. Deixe o aparelho de limpeza a vapor arrefecer o suficiente (durante cerca de 5 minutos) e, em seguida, retire a tampa do reservatório de água.
PASSO 2: drene a água restante do reservatório de água assim que o aparelho de limpeza a vapor arrefecer.
PASSO 3: limpe o aparelho de limpeza a vapor com um pano macio e humedecido e deixe secar completamente.
PASSO 4: lave os acessórios em água quente com sabão; enxague e seque cuidadosamente.
O aparelho de limpeza a vapor e os respetivos acessórios não são adequados para lavagem na máquina de lavar loiça.
Não utilize produtos de limpeza nem detergentes agressivos ou abrasivos.
O pano da cabeça da mini mopa pode ser lavado na máquina num programa de temperatura baixa. Utilize sempre um detergente suave e estenda na horizontal para secar. Nunca utilize lixívia ou amaciador para lavar o pano da cabeça da mini mopa.

Descalcificar o reservatório de água e remover o calcário

Se residir numa região onde a água é dura, os depósitos de calcário podem começar a acumular-se dentro do reservatório de água ou dos acessórios. Se isto ocorrer, recomenda-se a utilização de água desmineralizada com o aparelho de limpeza a vapor.
O calcário pode desenvolver-se ao longo do tempo e pode afetar o desempenho do aparelho de limpeza a vapor. Recomenda-se a remoção do calcário, pelo menos, uma vez por mês.
Utilize uma solução de remoção de calcário adequada para utilização com um vaporizador para vestuário. Siga sempre as instruções do fabricante.



AVISO: não deixe o aparelho de limpeza a vapor sem vigilância enquanto estiver a remover o calcário.

Instruções de utilização

Antes da primeira utilização

Siga as instruções da secção "**Cuidados e manutenção**".

Montar o aparelho de limpeza a vapor

Os acessórios podem ser instalados diretamente na extremidade do bocal geral ou mangueira flexível. A mangueira flexível proporciona maior alcance, ideal para cantos difíceis e áreas difíceis de limpar.

Encaixar o bocal geral

PASSO 1: enquanto mantém o aparelho de limpeza a vapor estável, encaixe o bocal geral firmemente no aparelho de limpeza a vapor e, em seguida, rode-o no sentido dos ponteiros do relógio para o fixar na posição correta.
PASSO 2: para remover o bocal geral, rode-o no sentido contrário ao dos ponteiros do relógio e puxe-o para fora do aparelho de limpeza a vapor.

Encaixar a mangueira flexível

PASSO 1: enquanto mantém o aparelho de limpeza a vapor estável, encaixe a mangueira flexível no aparelho de limpeza a vapor e, em seguida, rode-a no sentido dos ponteiros do relógio para a fixar na posição correta.
PASSO 2: para remover a mangueira flexível, rode-a no sentido contrário ao dos ponteiros do relógio e puxe-a para fora do aparelho de limpeza a vapor.

Encaixar as escovas redondas ou o bocal angular

Para usar uma das escovas redondas ou o bocal angular, o bocal geral ou a mangueira flexível devem estar no lugar, seguindo as instruções nas secções anteriores.
PASSO 1: assim que a mangueira flexível ou o bocal geral estiverem seguros, empurre a escova redonda ou o bocal angular para o lugar, sobre a extremidade do acessório escolhido.
PASSO 2: para remover a escova redonda ou o bocal angular, puxe-os firmemente para fora do bocal geral.



AVISO: tenha cuidado ao utilizar qualquer uma das escovas redondas, pois estas têm cerdas muito afiadas. Nunca segure as escovas redondas pelas cerdas; utilize sempre o corpo principal.

Encaixar a cabeça da mini mopa

A cabeça da mini mopa pode ser encaixada diretamente no aparelho de limpeza a vapor ou pode ser utilizada com a mangueira flexível. Se necessário, fixe a mangueira flexível no lugar antes de fixar a cabeça da mini mopa, seguindo as instruções da secção "**Encaixar a mangueira flexível**".
PASSO 1: encaixe a cabeça da mini mopa firmemente na extremidade da mangueira flexível ou do aparelho de limpeza a vapor e rode-a no sentido dos ponteiros do relógio para a fixar na devida posição.
PASSO 2: para remover a cabeça da mini mopa, rode-a no sentido contrário ao dos ponteiros do relógio e puxe-a para fora do aparelho de limpeza a vapor.
PASSO 3: encaixe o pano da cabeça da mini mopa puxando-o sobre a cabeça da mini mopa, permitindo que as extremidades elásticas o segurem na devida posição. Remova cuidadosamente o pano da cabeça da mini mopa puxando-o para fora da cabeça da mini mopa.



CUIDADO: deixe o aparelho de limpeza a vapor arrefecer completamente antes de tentar adicionar ou remover o pano da cabeça da mini mopa.

Encaixar o limpa-vidros/espelhos

PASSO 1: instale a cabeça da mini mopa seguindo as instruções da secção "**Encaixar a cabeça da mini mopa**".
PASSO 2: fixe os ganchos do limpa-vidros/espelhos através das ranhuras para os acessórios na parte de trás da cabeça da mini mopa. Encaixe na posição até o clipe no limpa-vidros/espelhos se fixar à parte de trás da cabeça da mini mopa.
PASSO 3: para remover, empurre o clipe para a frente, retire os ganchos das ranhuras para os acessórios e puxe o limpa-vidros/espelhos para fora da cabeça da mini mopa.

Encher o reservatório de água

Verifique se o aparelho de limpeza a vapor está desligado e a ficha retirada da tomada elétrica antes de começar a encher o reservatório de água.
PASSO 1: posicione o aparelho de limpeza a vapor numa superfície plana e estável.
PASSO 2: remova a tampa do reservatório de água, rodando-a no sentido contrário ao dos ponteiros do relógio.
PASSO 3: encha o copo medidor com água fria.
PASSO 4: utilizando o funil, verta cuidadosamente o conteúdo do copo medidor para o reservatório de água, certificando-se de que não o enche demasiado. Se necessário, repita o passo 3 até o reservatório de água estar cheio; não ultrapasse 250 ml no total.
PASSO 5: volte a colocar a tampa do reservatório de água, rodando-a no sentido dos ponteiros do relógio até ficar segura.



NOTA: o reservatório de água tem uma capacidade máxima de 250 ml. A água pode demorar alguns segundos a subir; espere algum tempo antes de despejar mais, para se certificar de que não enche o reservatório de água em demasia. Encher demasiado o reservatório de água pode provocar a produção de água em excesso, em vez de vapor.



CUIDADO: não encha o reservatório de água enquanto o aparelho de limpeza a vapor estiver ligado, pois tal pode causar danos no aparelho de limpeza a vapor. Nunca adicione produtos que contenham aromas, álcool ou detergentes no aparelho, pois tal pode danificar o aparelho de limpeza a vapor ou torná-lo inseguro para utilização.

Utilizar o aparelho de limpeza a vapor

PASSO 1: encha o reservatório de água de acordo com as instruções da secção "**Encher o reservatório de água**".
PASSO 2: encaixe quaisquer acessórios, conforme necessário.
PASSO 3: ligue a ficha do aparelho de limpeza a vapor à tomada elétrica e ligue-o.
PASSO 4: a luz indicadora de alimentação acende-se a vermelho para indicar que o aparelho de limpeza a vapor está a pré-aquecer; isto demora cerca de 3 minutos. Assim que o aparelho de limpeza a vapor atingir a temperatura correta, a luz indicadora de alimentação vai apagar-se.
PASSO 4: para utilizar o aparelho de limpeza a vapor, deslize o bloqueio de segurança para a frente, para a posição de desbloqueio e, em seguida, mantenha premido o botão do vapor.



NOTA: o reservatório de água fornece cerca de 8 minutos de vapor contínuo quando enchido com 250 ml de água. É sempre recomendado testar uma área isolada da superfície a limpar antes de prosseguir.



AVISO: deixe o aparelho de limpeza a vapor arrefecer durante cerca de 5 minutos e espere que a pressão desça. Desaperte a tampa do reservatório de água; tenha cuidado ao fazê-lo, pois poderá libertar vapor quente residual.

Utilizar o aparelho de limpeza a vapor para refrescar roupa

PASSO 1: instale a cabeça da mini mopa e encaixe o pano da cabeça da mini mopa seguindo as instruções da secção "**Encaixar a cabeça da mini mopa**".
PASSO 2: pendure as roupas que serão engomadas a vapor.
PASSO 3: deslize o bloqueio de segurança para a frente, para a posição de desbloqueio, e mantenha premido o botão do vapor. Mova a cabeça da mini mopa sobre a peça de roupa para engomar suavemente o tecido com vapor.



NOTA: siga sempre as instruções na etiqueta de cuidados da roupa.

Utilizar o aparelho de limpeza a vapor para limpar janelas e vidros

PASSO 1: instale o limpa-vidros/espelhos seguindo as instruções da secção "**Encaixar o limpa-vidros/espelhos**".
PASSO 2: deslize o bloqueio de segurança para a frente, para a posição de desbloqueio, e mantenha premido o botão do vapor. Mova o limpa-vidros/espelhos sobre a área a limpar.



NOTA: ao limpar janelas, aconselha-se a utilização de botão de vapor em curtos intervalos. Segure o limpa-vidros/espelhos a cerca de 30 cm de qualquer vidro durante os primeiros 30 segundos de utilização; isto irá fazer o pré-aquecimento.



CUIDADO: nunca utilize o aparelho de limpeza a vapor em vidro fosco ou frio, pois isso pode danificar ou rachar o vidro.

Função e utilização de acessórios

Utilização obrigatória	Acessório
Limpar ou engomar a vapor peças de vestuário.	Cabeça de mini mopa com pano de cabeça de mini mopa.
Fogões e equipamento para churrasco.	Escova redonda.
Sofás, almofadas ou outros materiais pesados.	Cabeça de mini mopa com pano de cabeça de mini mopa.
Azulejos e argamassa selada.	Bocal geral ou escova redonda.
Torneiras e loiça sanitária.	Bocal geral, bocal angular ou escova redonda.
Espelhos, polibãs e vidro.	Limpa-vidros/espelhos.
Banheiras, lavatórios, sanitas e outros acessórios de casa de banho.	Bocal geral, bocal angular ou escova redonda.
Estofos para automóveis.	Cabeça de mini mopa com pano de cabeça de mini mopa.
Superfície exterior de ligas de automóveis.	Bocal angular ou escova redonda.

Utilização obrigatória	Acessório
Brinquedos, mesas e superfícies de trabalho.	Bocal geral, bocal angular ou escova redonda.
Áreas de difícil acesso.	Bocal geral ou bocal angular e mangueira flexível.

Resolução de problemas

Problema	Motivo possível	Possível solução
O vapor é pouco ou nenhum ou o aparelho de limpeza a vapor está a fazer um ruído anormal.	O reservatório de água está vazio.	Encha o reservatório de água.
	O acessório está bloqueado.	Limpe o acessório.
	Não chega energia ao aparelho de limpeza a vapor.	Certifique-se de que o aparelho de limpeza a vapor está ligado na tomada elétrica.
	Há uma acumulação de calcário.	Descalcifique o aparelho de limpeza a vapor seguindo as instruções da secção "**Descalcificar o reservatório de água e remover o calcário**".
O aparelho de limpeza a vapor não liga.	Há um fusível queimado.	Verifique o fusível e, se necessário, substitua-o.
	O cabo de alimentação não está ligado.	Ligue o cabo de alimentação à tomada elétrica.
É emitida água em vez de vapor.	O depósito de água está demasiado cheio.	Desligue o aparelho de limpeza a vapor e retire a ficha da tomada elétrica, e deixe-o arrefecer completamente. Liberte a pressão, esvazie o reservatório de água e volte a enchê-lo com 250 ml de água.
O botão de vapor não funciona.	O bloqueio de segurança está na posição de bloqueio.	Faça deslizar o bloqueio de segurança para trás, para que fique na posição de desbloqueado.

Armazenamento

Antes de guardar o aparelho de limpeza a vapor num local fresco e seco, verifique se o reservatório de água está vazio, se arrefeceu e se está totalmente seco.
Retire o pano da cabeça da mini mopa, certificando-se de que este foi limpo seguindo as instruções da secção "**Cuidados e manutenção**".

Especificações

Código do produto: BEL0701
Entrada: 220–240 V ~ 50/60 Hz
Saída: 900 – 1050 W
Capacidade do reservatório de água: 250 ml
Nível de impermeabilidade: IPX4

IT | Conservare le istruzioni per riferimento futuro.

Cosa fare e cosa non fare

COSA FARE
Spegnere la scopa a vapore e scollegarla dall'alimentazione elettrica prima di sostituire o montare gli accessori.
Lasciare raffreddare completamente la scopa a vapore prima di aggiungere o rimuovere gli accessori.
COSA NON FARE
Non aprire il tappo del serbatoio dell'acqua mentre la scopa a vapore è accesa.
Non utilizzare gli accessori se sono allentati, danneggiati o rotti.
Non utilizzare la scopa a vapore su superfici di vetro fredde o ghiacciate, poiché potrebbero rompersi o subire dei danni.

Rischi aggiuntivi

L'uso della scopa a vapore comporta alcuni rischi che potrebbero non essere descritti nelle istruzioni di sicurezza precedenti. Tali rischi possono derivare dall'uso scorretto o prolungato della scopa a vapore.

Cura e manutenzione

Prima di eseguire qualsiasi operazione di pulizia o manutenzione, scollegare il pulitore a vapore dall'alimentazione elettrica e lasciarlo raffreddare a sufficienza.
PASSAGGIO 1: per ridurre la pressione all'interno dell'apparecchio, tenere premuto il pulsante del vapore e lasciare che questo fuoriesca completamente, quindi allentare il tappo del serbatoio dell'acqua per eliminare lentamente il vapore residuo. Lasciare che il pulitore a vapore si raffreddi a sufficienza (per circa 5 minuti), quindi rimuovere il tappo del serbatoio dell'acqua.
PASSAGGIO 2: una volta che il pulitore a vapore si è raffreddato, eliminare l'eventuale acqua presente nel serbatoio.
PASSAGGIO 3: pulire l'apparecchio con un panno morbido e umido e lasciarlo asciugare completamente.
PASSAGGIO 4: pulire gli accessori con acqua calda e detersivo, quindi sciacquarli e asciugarli accuratamente.
Il pulitore a vapore e i relativi accessori non possono essere lavati in lavastoviglie.
Non utilizzare spugne oppure detergenti aggressivi o abrasivi.
Il panno della testa del mop mini è lavabile in lavatrice a bassa temperatura. Utilizzare un detersivo delicato e lasciare asciugare la copertura su una superficie piana. Non usare mai candeggina o ammorbidente per lavare il panno.

Disincrostazione e decalcificazione del serbatoio dell'acqua

L'acqua dura può causare la formazione di depositi di calcio all'interno del serbatoio o degli accessori. In tal caso, si consiglia di utilizzare acqua demineralizzata con il pulitore a vapore.
Nel tempo, il calcare si deposita e può compromettere le prestazioni del pulitore a vapore. Si consiglia di rimuovere il calcare almeno una volta al mese.
Utilizzare una soluzione anticalcare adatta alle stiratrici a vapore. Seguire sempre le istruzioni del produttore.



AVVERTENZA: non lasciare il pulitore a vapore incustodito durante la rimozione del calcare.

Istruzioni per l'uso
Prima del primo utilizzo

Seguire le istruzioni riportate nella sezione "**Cura e manutenzione**".

Montaggio del pulitore a vapore

Gli accessori possono essere montati direttamente all'estremità del beccuccio universale o sul tubo flessibile. Il tubo flessibile garantisce un raggio d'azione maggiore ed è ideale per raggiungere gli angoli più scomodi e le aree difficili da pulire.

Montaggio della bocchetta universale

PASSAGGIO 1: tenere fermo il pulitore a vapore, spingere con decisione il beccuccio universale nell'apparecchio, quindi fissarlo ruotandolo in senso orario.
PASSAGGIO 2: per rimuovere il beccuccio universale, ruotarlo in senso antiorario ed estrarlo dal pulitore a vapore.

Collegamento del tubo flessibile

PASSAGGIO 1: tenere fermo il pulitore a vapore, spingere il tubo flessibile nell'apparecchio e fissarlo ruotandolo in senso orario.
PASSAGGIO 2: per rimuovere il tubo flessibile, ruotarlo in senso antiorario ed estrarlo dal pulitore a vapore.

Montaggio delle spazzole tonde o della bocchetta angolare

Per utilizzare una delle spazzole tonde o il beccuccio angolare, è necessario innanzitutto montare il beccuccio universale o il tubo flessibile seguendo le istruzioni fornite nelle sezioni precedenti.
PASSAGGIO 1: una volta fissato il tubo flessibile o il beccuccio universale, inserire la spazzola tonda o il beccuccio angolare all'estremità dell'accessorio installato.
PASSAGGIO 2: per rimuovere la spazzola tonda o il beccuccio angolare, estrarli con decisione dal beccuccio universale.



AVVERTENZA: prestare attenzione durante l'uso delle spazzole tonde, poiché hanno setole molto dure. Afferrare le spazzole tonde dal corpo, non dalle setole.

Montaggio della testa del mop mini

La testa del mop mini può essere montata direttamente sul pulitore a vapore o sul tubo flessibile. Se necessario, prima di montare la testa del mop mini, fissare il tubo flessibile seguendo le istruzioni della sezione "**Montaggio del tubo flessibile**".
PASSAGGIO 1: spingere con decisione la testa del mop mini sull'estremità del tubo flessibile o sul pulitore a vapore e fissarla ruotandola in senso orario.
PASSAGGIO 2: per rimuovere la testa del mop mini, ruotarla in senso antiorario ed estrarla dal pulitore a vapore.
PASSAGGIO 3: applicare il panno sulla testa del mop mini e fissarlo tramite i bordi elasticizzati. Per rimuovere il panno, estrarlo delicatamente dalla testa del mop mini.



ATTENZIONE: far raffreddare completamente il pulitore a vapore prima di applicare o rimuovere il panno dalla testa del mop mini.

Montaggio dell'accessorio per vetri/specchi

PASSAGGIO 1: montare la testa del mop mini seguendo le istruzioni della sezione "**Montaggio della testa del mop mini**".
PASSAGGIO 2: inserire i ganci dell'accessorio per vetri/specchi nelle fessure sul retro della testa del mop mini. Spingere fino a fissare la clip dell'accessorio per vetri/specchi sul retro della testa del mop mini.
PASSAGGIO 3: per rimuovere l'accessorio, spingere in avanti la clip, sbloccare i ganci dalle fessure ed estrarre l'accessorio per vetri/specchi dalla testa del mop mini.

Riempimento del serbatoio dell'acqua

Prima di riempire il serbatoio dell'acqua, accertarsi che il pulitore a vapore sia spento e scollegato dall'alimentazione elettrica.
PASSAGGIO 1: posizionare il pulitore a vapore su una superficie piana e stabile.
PASSAGGIO 2: rimuovere il tappo del serbatoio dell'acqua ruotandolo in senso antiorario.
PASSAGGIO 3: riempire il misurino con acqua fredda.
PASSAGGIO 4: utilizzando l'imbuto, versare delicatamente l'acqua nel serbatoio, accertandosi di non riempirlo eccessivamente. Se necessario, ripetere la fase 3 fino a riempire completamente il serbatoio, senza superare il livello di 250 ml.
PASSAGGIO 5: posizionare di nuovo il tappo del serbatoio dell'acqua e ruotarlo in senso orario fino a chiuderlo completamente.



NOTA: il serbatoio dell'acqua ha una capacità massima di 250 ml. Il livello dell'acqua potrebbe impiegare alcuni secondi per salire; attendere prima di aggiungere acqua nel serbatoio per non rischiare di riempirlo troppo. L'eccessivo riempimento del serbatoio potrebbe causare la fuoriuscita di acqua al posto del vapore.



ATTENZIONE: non tentare di riempire il serbatoio dell'acqua quando il pulitore a vapore è acceso, poiché l'apparecchio potrebbe subire dei danni. Non aggiungere prodotti aromatici, a base alcolica o detergenti nell'apparecchio, in quanto potrebbero danneggiarlo o renderne pericoloso l'utilizzo.

Utilizzo della scopa a vapore

PASSAGGIO 1: riempire il serbatoio con acqua di rubinetto fredda seguendo le istruzioni riportate nella sezione "**Riempimento del serbatoio dell'acqua**".
PASSAGGIO 2: montare gli accessori necessari.
PASSAGGIO 3: collegare il pulitore a vapore all'alimentazione elettrica e accenderlo.
PASSAGGIO 4: la spia di alimentazione emette una luce rossa per segnalare che il pulitore a vapore è in preriscaldamento; tale fase dura circa 3 minuti. Quando il pulitore ha raggiunto la temperatura corretta, la spia di alimentazione si spegne.
PASSAGGIO 4: per azionare il pulitore a vapore, spostare il blocco di sicurezza in avanti in posizione di sblocco e tenere premuto il pulsante del vapore.

NOTA: il serbatoio pieno (250 ml d'acqua) garantisce circa 8 minuti di erogazione di vapore continuativa. Prima di procedere, si consiglia di testare un'area isolata della superficie da pulire.

AVVERTENZA: lasciare raffreddare il pulitore a vapore per circa 5 minuti e attendere che la pressione scenda. Svitare il tappo del serbatoio dell'acqua; prestare attenzione durante questa operazione poiché potrebbe fuoriuscire del vapore caldo residuo.

Uso del pulitore a vapore per rinfrescare gli indumenti

PASSAGGIO 1: montare la testa del mop mini e fissarvi il panno seguendo le istruzioni della sezione "**Montaggio della testa del mop mini**".
PASSAGGIO 2: appendere gli indumenti da trattare.
PASSAGGIO 3: spostare il blocco di sicurezza in avanti in posizione di sblocco e tenere premuto il pulsante del vapore. Spostare la testa del mop mini lungo il capo per distribuire delicatamente il vapore sull'indumento.

NOTA: seguire le istruzioni riportate sull'etichetta dell'indumento.

Uso del pulitore a vapore su finestre e vetri

PASSAGGIO 1: montare l'accessorio per vetri/specchi seguendo le istruzioni della sezione "**Montaggio dell'accessorio per vetri/specchi**".
PASSAGGIO 2: spostare il blocco di sicurezza in avanti in posizione di sblocco e tenere premuto il pulsante del vapore. Spostare l'accessorio per vetri/specchi lungo l'area da pulire.

NOTA: durante la pulizia delle finestre, si consiglia di premere il pulsante del vapore a intervalli ravvicinati. Tenere l'accessorio per vetri/specchi a una distanza di circa 30 cm dalla superficie per i primi 30 secondi per preriscaldarla.

ATTENZIONE: non utilizzare il pulitore a vapore su superfici di vetro fredde o ghiacciate, poiché potrebbero rompersi o subire dei danni.

Funzione e uso degli accessori

Uso richiesto	**Accessorio**
Pulizia o stiratura a vapore degli indumenti.	Testa del mop mini con apposito panno.
Attrezzature per fornelli e per barbecue.	Spazzola tonda.
Divani, cuscini o altri materiali pesanti.	Testa del mop mini con apposito panno.
Piastrelle e fughe sigillate.	Beccuccio universale o spazzola tonda.
Rubinetti e sanitari.	Beccuccio universale, beccuccio angolare o spazzola tonda.
Pannelli della doccia, specchi e vetri.	Accessorio per vetri/specchi.
Vasche da bagno, lavandini, water e altri accessori per il bagno.	Beccuccio universale, beccuccio angolare o spazzola tonda.
Tappezzeria per auto.	Testa del mop mini con apposito panno.
Superfici esterne delle auto in lega.	Bocchetta angolare o spazzola tonda.

Uso richiesto	Accessorio
Giocattoli, tavoli e superfici da lavoro.	Beccuccio universale, beccuccio angolare o spazzola tonda.
Aree scomode e difficili da raggiungere.	Beccuccio universale o angolare e tubo flessibile.

Risoluzione dei problemi

Problema	Possibile causa	Possibile soluzione
Vapore ridotto o assente o rumore anomalo emesso dal pulitore.	Il serbatoio dell'acqua è vuoto.	Riempire il serbatoio dell'acqua.
	L'accessorio è bloccato.	Pulire l'accessorio.
	Il pulitore a vapore non è alimentato.	Assicurarsi che il pulitore a vapore sia collegato all'alimentazione elettrica.
	Si è formato un accumulo di calcare.	Rimuovere il calcare seguendo le istruzioni della sezione "**Decalcificazione del serbatoio dell'acqua**".
Il pulitore a vapore non si accende.	Un fusibile è bruciato.	Sostituire il fusibile.
	Il cavo di alimentazione non è collegato.	Collegare il cavo di alimentazione all'alimentazione elettrica.
Fuoriuscita di acqua senza vapore.	Il serbatoio dell'acqua è stato riempito eccessivamente.	Spegnere il pulitore a vapore, scollegarlo dall'alimentazione elettrica e lasciarlo raffreddare completamente. Scaricare la pressione, svuotare il serbatoio e riempirlo con 250 ml di acqua.
Il pulsante del vapore non funziona.	Il blocco di sicurezza è in posizione di blocco.	Spostare il blocco di sicurezza indietro in posizione di sblocco.

Come riporre il prodotto

Prima di collocare il pulitore a vapore in un luogo fresco e privo di umidità, verificare che il serbatoio dell'acqua sia vuoto e che l'apparecchio sia completamente freddo e asciutto. Rimuovere il panno della testa del mop mini ed eseguire le operazioni di pulizia illustrate nella sezione "**Cura e manutenzione**".

Specifiche

Codice prodotto: BEL0701
Ingresso: 220–240 V ~ 50/60 Hz
Uscita: 900–1050 W
Capacità del serbatoio dell'acqua: 250 ml
Livello di impermeabilità: IPX4

PL | Prosimy o zachowanie niniejszej instrukcji na przyszłość.

Zalecenia i ograniczenia

ZALECENIA:
Przed wymianą lub zamontowaniem akcesoriów należy wyłączyć myjkę parową i odłączyć ją od zasilania sieciowego.
Przed dodaniem lub usunięciem akcesoriów odczekaj, aż urządzenie ostygnie.
OGRANICZENIA:
nie należy otwierać korka zbiornika na wodę, gdy urządzenie jest nadal włączone.
Nie należy używać akcesoriów, jeśli są luźne, uszkodzone lub pęknięte.
Nigdy nie należy używać myjki parowej na szybie, która jest zimna lub pokryta szronem, ponieważ może to spowodować uszkodzenie lub pęknięcie szyby.

Dodatkowe zagrożenia

Podczas korzystania z urządzenia mogą wystąpić dodatkowe zagrożenia niewymienione w poprzednich instrukcjach dotyczących bezpieczeństwa. Zagrożenia te mogą wynikać z niewłaściwego lub długotrwałego użytkowania urządzenia.

Konserwacja

Przed przystąpieniem do czyszczenia lub konserwacji należy odłączyć myjkę parową od zasilania i poczekać, aż całkowicie ostygnie.
KROK 1: Aby zmniejszyć ciśnienie wewnątrz urządzenia, należy nacisnąć i przytrzymać przycisk pary, aby umożliwić jego działanie do momentu wyemitowania całej pary; poluzuj nasadkę zbiornika wody, aby uwolnić pozostałą parę. Odczekaj, aż myjka parowa ostygnie (ok. 5 minut), a następnie zdejmij korek zbiornika wody.
KROK 2: usuń pozostałą wodę ze zbiornika po ostygnięciu myjki parowej.
KROK 3: Wytrzyj myjkę parową miękką, wilgotną ściereczką i pozostaw do całkowitego wyschnięcia.
KROK 4: Akcesoria należy myć ciepłą wodą z dodatkiem łagodnego detergentu, a następnie dokładnie opłukać i osuszyć.
Myjka parowa i jej akcesoria nie nadają się do mycia w zmywarce.
Do czyszczenia nie należy używać silnych środków czyszczących ani detergentów.
Nakładkę na głowicę myjki można prać w pralce w niskiej temperaturze. Zawsze używać łagodnego detergentu i układać nakładkę na płasko, aby wyschła. Nigdy nie używaj wybielacza ani zmiękczacza do tkanin.

Usuwanie kamienia ze zbiornika na wodę i odkamienianie

Twarda woda może powodować gromadzenie się złogów wapnia wewnątrz zbiornika lub akcesoriów. W takim przypadku zaleca się stosowanie wody demineralizowanej w myjce parowej.
Wraz z upływem czasu może się rozwijać kamień, który może mieć wpływ na działanie urządzenia. Zaleca się usuwanie kamienia co najmniej raz w miesiącu.
W tym celu należy użyć roztworu do usuwania kamienia, który jest odpowiedni do stosowania z parownicą do ubrań. Należy zawsze przestrzegać instrukcji producenta.



OSTRZEŻENIE: nie zostawiać myjki parowej bez nadzoru podczas usuwania kamienia.

Instrukcja obsługi

Przed pierwszym użyciem

Postępuj zgodnie z instrukcjami podanymi w sekcji „**Czyszczenie i konserwacja**".

Montaż myjki parowej

Akcesoria można zamontować bezpośrednio na końcu dyszy do użytku ogólnego lub węża elastycznego. Elastyczny wąż daje większy zasięg, dzięki czemu doskonale sprawdza się w przypadku niewygodnych narożników i trudno dostępnych miejsc.

Podłączanie dyszy do użytku ogólnego

KROK 1: Trzymając myjkę parową nieruchomo, mocno dociśnij dyszę do ogólnego użytku do urządzenia, a następnie przekręć ją w prawo, aby ją zamocować.
KROK 2: Aby zdjąć dyszę do użytku ogólnego, przekręć ją w lewo i wyciągnij z myjki parowej.

Podłączanie elastycznego węża

KROK 1: trzymając myjkę parową nieruchomo, wciśnij elastyczny wąż do urządzenia, a następnie obróć w prawo, aby go zamocować.
KROK 2: aby zdjąć elastyczny wąż, przekręć go w lewo i wyciągnij z myjki parowej.

Mocowanie okrągłych szczotek lub dyszy kątowej

Aby użyć jednej z okrągłych szczotek lub dyszy kątowej należy zamocować dyszę do ogólnego użytku lub elastycznego węża zgodnie z instrukcjami zawartymi w poprzednich sekcjach.
KROK 1: Po zamocowaniu elastycznego węża lub dyszy do ogólnego użytku wciśnij okrągłą szczotkę lub dyszę kątową na końcu wybranego akcesorium.
KROK 2: Aby zdjąć okrągłą szczotkę lub dyszę kątową, mocno ją pociągnij, by ściągnąć ją z dyszy do ogólnego użytku.



OSTRZEŻENIE: Podczas używania okrągłych szczotek należy zachować ostrożność, ponieważ mają one bardzo ostre włosie. Nigdy nie należy trzymać okrągłych szczotek za włosie; zawsze należy złapać za korpus szczotki.

Mocowanie głowicy minimopa

Głowicę minimopa można przymocowywać bezpośrednio do myjki parowej lub elastycznego węża. W razie potrzeby przed doczepieniem głowicy minimopa zamocuj elastyczny wąż, postępując zgodnie z instrukcjami zawartymi w sekcji „**Mocowanie elastycznego węża**".
KROK 1: Dociśnij mocno głowicę minimopa na końcu elastycznego węża lub do myjki parowej i przekręć ją w prawo, aby ją zamocować.
KROK 2: Aby zdjąć głowicę minimopa, przekręć ją w lewo i wyciągnij z myjki parowej.
KROK 3: Nałóż nasadkę na głowicę minimopa, naciągając ją nad głowicę. Pozwól, aby elastyczne krawędzie utrzymały ją na miejscu. Ostrożnie zdejmij nakładkę z głowicy minimopa, odciągając ją od głowicy.



PRZESTROGA: przed nałożeniem lub zdjęciem nakładki na głowicę minimopa poczekaj, aż myjka parowa ostygnie.

Mocowanie nasadki do czyszczenia szyb/luster

KROK 1: Zamontuj głowicę minimopa, wykonując instrukcje podane w sekcji „**Mocowanie głowicy minimopa**".
KROK 2: Przełóż haczyki na nakładce do czyszczenia szyb/luster przez otwory z tyłu głowicy minimopa. Wciskaj je, aż zacisk na na nakładce do czyszczenia szyb/luster zamocuje się z tyłu głowicy minimopa.
KROK 3: Aby wyjąć nakładkę, pchnij zacisk do przodu, wyjmij zaczepy ze szczelin mocujących i wyciągnij nakładkę z minimopa.

Napełnianie zbiornika na wodę

Przed napełnieniem zbiornika należy sprawdzić, czy myjka parowa jest wyłączona i odłączona od zasilania.
KROK 1: ustaw myjkę parową na płaskiej, stabilnej powierzchni.
KROK 2: Zdejmij korek zbiornika na wodę, obracając go w lewo.
KROK 3: Nalej zimnej wody do miarki.
KROK 4: Korzystając z lejka, ostrożnie wlej zawartość miarki do zbiornika wody, uważając, aby nie przepełnić zbiornika. W razie potrzeby powtarzaj czynności opisane w kroku 3, aż napełnisz zbiornik wody. Nie należy wlać więcej niż 250 ml wody.
KROK 5: Załóż korek zbiornika na wodę, przekręcając go w prawo, aż do momentu, gdy będzie pewnie zamocowany.



UWAGA: maksymalna pojemność zbiornika na wodę wynosi 250 ml. Podniesienie się poziomu wody może zająć kilka sekund. Poczekaj przed dodaniem większej ilości wody, aby uniknąć przepełnienia zbiornika. Przepełnienie zbiornika wody może sprawić, że z urządzenia będzie wydobywać się woda zamiast pary.



PRZESTROGA: nie należy napełniać zbiornika wody, gdy myjka parowa jest włączona, ponieważ może to spowodować jej uszkodzenie. Nigdy nie należy dodawać do urządzenia aromatów, alkoholi ani detergentów, ponieważ mogą one uszkodzić myjkę parową lub spowodować, że korzystanie z niej będzie niebezpieczne.

Korzystanie z urządzenia parowego

KROK 1: napełnij zbiornik zimną wodą zgodnie z instrukcjami w podanymi w sekcji „**Napełnianie zbiornika wody**”.
KROK 2: w razie potrzeby podłącz dowolne akcesoria.
KROK 3: podłącz urządzenie do źródła zasilania i włącz je.
KROK 4: Wskaźnik zasilania zaświeci się na czerwono, co sygnalizuje wstępne nagrzewanie się myjki; zajmie to około 3 minut. Gdy myjka parowa osiągnie odpowiednią temperaturę, wskaźnik zasilania zgaśnie.
KROK 4: Aby uruchomić myjkę parową, przesuń blokadę zabezpieczającą do przodu do pozycji odblokowanej, a następnie naciśnij i przytrzymaj przycisk pary.



UWAGA: po napełnieniu zbiornika 250 ml wody przez około 8 minut urządzenie będzie dostarczać ciągły strumień pary. Zawsze zaleca się przetestowanie odizolowanej powierzchni, która ma zostać oczyszczona przed kontynuowaniem.



OSTRZEŻENIE: Odczekaj około 5 minut, aż urządzenie ostygnie, a ciśnienie spadnie. Odkręć korek zbiornika wody; zachowaj ostrożność, ponieważ może dojść do uwolnienia pozostałości gorącej pary.

Korzystanie z myjki parowej do odświeżania ubrań

KROK 1: zamontuj głowicę minimopa i przymocuj nakładkę na głowicę, postępując zgodnie z instrukcjami w sekcji „**Mocowanie głowicy minimopa**”.
KROK 2: powieś element odzieży, który ma zostać wyprasowany.
KROK 3: Przesuń blokadę zabezpieczającą do przodu do pozycji odblokowanej i przytrzymaj przycisk pary. Przesuwaj głowicę minimopa nad ubraniem, aby delikatnie poddać je działaniu pary.



UWAGA: należy zawsze przestrzegać instrukcji podanych na metce.

Korzystanie z myjki parowej do czyszczenia szyb i luster

KROK 1: zamontuj nakładkę do czyszczenia szyb/luster zgodnie z instrukcjami podanymi w części „**Mocowanie nakładki do czyszczenia szyb/luster**”.
KROK 2: Przesuń blokadę zabezpieczającą do przodu do pozycji odblokowanej i przytrzymaj przycisk pary. Przesuwaj nakładkę do czyszczenia szyb/luster po obszarze, który ma zostać wyczyszczony.



UWAGA: podczas czyszczenia okien zaleca się wypuszczanie krótkich serii pary. Przez pierwsze 30 sekund użytkowania trzymaj myjkę z nakładką do czyszczenia szyb/luster w odległości ok. 30 cm od szyby. Spowoduje to jej podgrzanie.



PRZESTROGA: nigdy nie należy używać myjki parowej na szybie, która jest zimna lub pokryta szronem, ponieważ może to spowodować uszkodzenie lub pęknięcie szyby.

Korzystanie z funkcji i akcesoriów

Przeznaczenie	Akcesorium
Czyszczenie lub prasowanie ubrań parą.	Głowica minimopa z nakładką.
Płyty grzejne i grille.	Okrągła szczotka.
Kanapy, poduszki i inne grube tkaniny.	Głowica minimopa z nakładką.
Płytki i uszczelnione fugi.	Dysza do użytku ogólnego lub okrągła szczotka.
Krany i urządzenia sanitarne.	Dysza do użytku ogólnego, dysza kątowa lub okrągła szczotka.
Zasłony prysznicowe, lustra i szkło.	Nasadka do czyszczenia szyb/luster.
Wanny, umywalki, toalety i inne akcesoria łazienkowe.	Dysza do użytku ogólnego, dysza kątowa lub okrągła szczotka.
Tapicerka samochodowa.	Głowica minimopa z nakładką.
Zewnętrzna powierzchnia felg samochodowych.	Dysza kątowa lub okrągła szczotka.
Zabawki, stoły i powierzchnie robocze.	Dysza do użytku ogólnego, dysza kątowa lub okrągła szczotka.
Niewygodne i trudno dostępne miejsca.	Dysza do użytku ogólnego lub dysza kątowa i elastyczny wąż.

Rozwiązywanie problemów

Problem	Możliwa przyczyna	Możliwe rozwiązanie
Ilość pary jest zredukowana lub nie ma jej wcale, lub myjka parowa wydaje nietypowe dźwięki.	Zbiornik na wodę jest pusty.	Napełnij zbiornik na wodę.
	Nasadka lub akcesorium są zablokowane.	Wyczyść nasadkę lub akcesorium.
	Myjka parowa nie jest zasilana.	Sprawdź, czy myjka parowa jest podłączona do zasilania sieciowego.
	Nagromadził się kamień.	Usuń kamień z urządzenia, postępując zgodnie z instrukcjami podanymi w sekcji „**Usuwanie kamienia ze zbiornika wody i usuwanie osadu**”.
Myjka parowa nie włącza się.	Bezpiecznik jest przepalony.	Sprawdź bezpiecznik, wymieniając go na nowy.
	Przewód zasilający nie jest podłączony.	Podłącz przewód zasilający do gniazdka elektrycznego.
Z urządzenia wydobywa się woda bez pary.	Zbiornik wody został przepełniony.	Wyłącz myjkę parową i wyjmij jej wtyczkę z gniazdka elektrycznego, a następnie odczekaj, aż ostygnie. Zwolnij nacisk, opróżnij zbiornik wody i napełnij go 250 ml wody.
Przycisk pary nie działa.	Blokada bezpieczeństwa znajduje się w pozycji zablokowanej.	Przesuń blokadę bezpieczeństwa do tyłu, aby ustawić ją w pozycji odblokowanej.

Przechowywanie

Przed odstawieniem myjki parowej do chłodnego i suchego miejsca należy sprawdzić, czy zbiornik wody jest pusty oraz czy urządzenie całkowicie wystygło i wyschło. Zdejmij nakładkę głowicy minimopa, upewniając się, że została ona wyczyszczona zgodnie z instrukcjami w rozdziale „**Czyszczenie i konserwacja**”.

Dane techniczne

Kod produktu: BEL0701
Wejście: 220–240 V ~ 50/60 Hz
Wyjście: 900–1050 W
Pojemność zbiornika na wodę: 250 ml
Poziom wodoodporności: IPX4