zuo®

ITEM NAME/NOM D'ITEM: MIDNIGHT WAVE BAR TABLE
ITEM # /NO. ITEM: 704029

PARTS LIST/LISTE DES PIÈCES

(1)	(2)	(4)
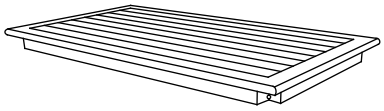 x1	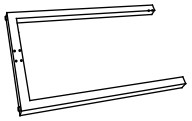 x2	A. M6x30mm x 8
	(3)	B. M6x20mm x 8
	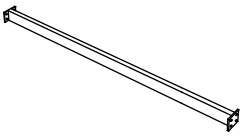 x1	C. Ø10x1.0mm x 16
		D. M6 x 16
		E. 4mm x 1

ASSEMBLY INSTRUCTIONS/INSTRUCTIONS D'ASSEMBLAGE

I

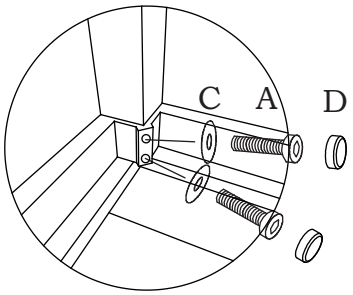

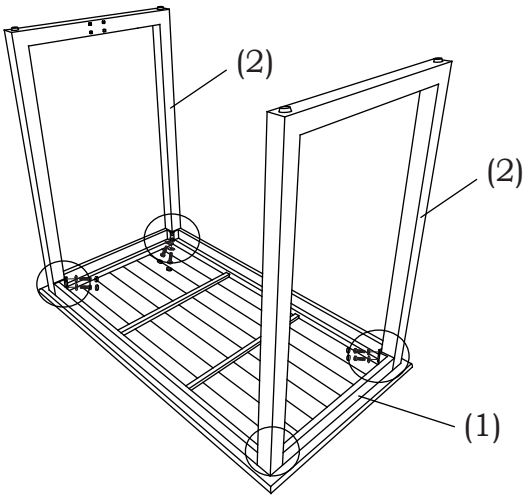

II

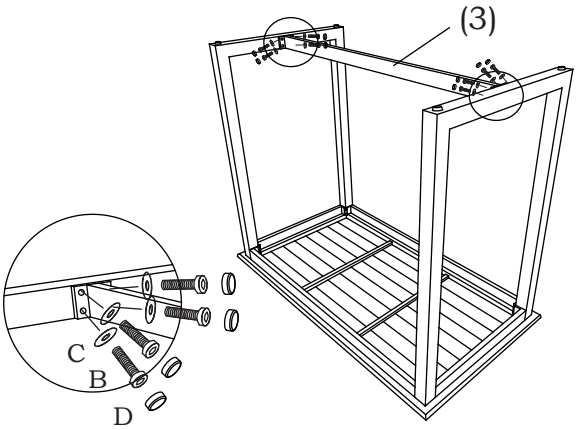

III

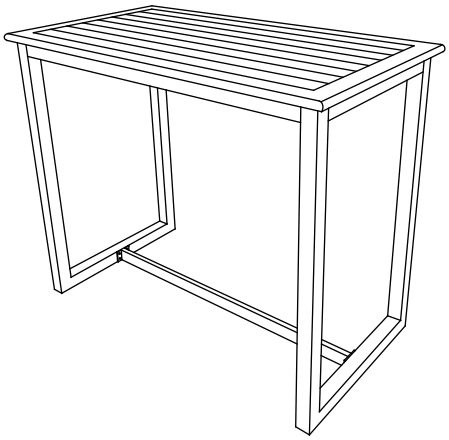

For missing parts or damaged parts, please call /
Pour pièce manquante ou endommagée, veuillez appeler: USA, Canada and Mexico:(866) 798-6663

AI-V1-231130