Fabriqué par :
Backyard Discovery
3305 Airport Drive, Pittsburg, KS 66762
800-856-4445

Centre d'affaires Basepoint : Rivermead Drive, Westlea, Swindon SN5 7EX Téléphone : 0800-118-2476
J.P. Coenstraat 7, The Bridge, La Haye, 2595 WP, Pays-Bas Téléphone : 08005678990

PAXTON 4-6P BARREL SAUNA WITH PORCH

MODEL # : 2504448B, 2504448B-V

Veuillez conserver le manuel d'assemblage, car il contient des informations importantes.
L'installation d'un circuit dédié de 240 V/50 A doit être effectuée par un électricien agréé.

⚠ AVERTISSEMENT
Cancer et malformations congénitales
www.P65Warnings.ca.gov



Veuillez visiter www.backyarddiscovery.com
Pour obtenir le manuel de montage le plus récent, pour enregistrer votre produit ou pour commander des pièces de rechange
Para obtener instrucciones en español, visite www.backyarddiscovery.com

---

BILT

ÉTAPE PAR ÉTAPE
INSTRUCTIONS INTERACTIVE EN 3D
TÉLÉCHARGEZ L'APPLICATION GRATUITEMENT

MANUEL DU PROPRIÉTAIRE - NOTES D'ASSEMBLAGE ET DIMENSIONS DE LA CONFIGURATION DE BASE

CHOISISSEZ UN BON EMPLACEMENT POUR VOTRE SAUNA!

Il est essentiel que les fondations du sauna soient solides et de niveau.
Une fondation instable peut entraîner le basculement, le déplacement ou la chute du sauna, provocant ainsi des blessures.
Portez une attention particulière aux éléments nécessaires à chaque étape. Assurez-vous d'utiliser la quincaillerie appropriée pour chaque étape.

- L'utilisation d'une quincaillerie incorrecte peut entraîner un assemblage incorrect.
- Assurez-vous que la surface est ferme et de niveau et qu'elle peut supporter le poids du sauna et de ses utilisateurs. (1000 lb +)
- De nombreux garages, sous-sols ou planchers de terrasse sont inclinés pour le drainage. Une légère pente ne pose pas de problème. Une pente plus prononcée nécessitera un calage pour que le sauna soit de niveau.
- Envisagez d'utiliser une dalle de béton, des pavés ou un matériau similaire afin d'empêcher les supports de berceau de s'enfoncer dans le sol. Des ancrages pour béton sont fournis dans le kit.
- En cas d'installation sur le sol ou sur une surface en gravier, des ancrages au sol sont inclus dans le kit.
- Si l'installation se fait sur une terrasse, il faut s'assurer que le support structurel sous la terrasse est suffisant. La quincaillerie pour le montage sur une terrasse en bois n'est PAS incluse et doit être achetée séparément.
- Tenez compte de la distance par rapport à votre panneau électrique, car cela peut avoir une grande incidence sur le coût des travaux d'électricité nécessaires.
- Si la porte est située dans une région soumise à des vents violents, il est recommandé de prendre des précautions supplémentaires pour s'assurer qu'elle ne s'ouvre pas. Dans la plupart des cas, cela ne devrait pas poser de problème.

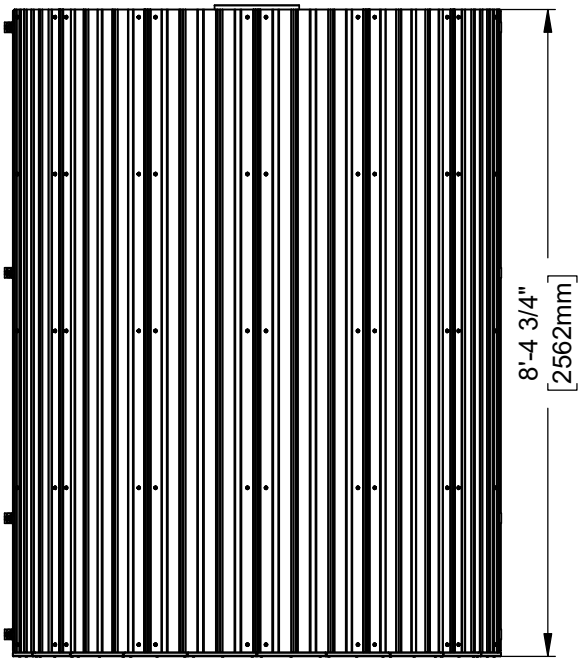

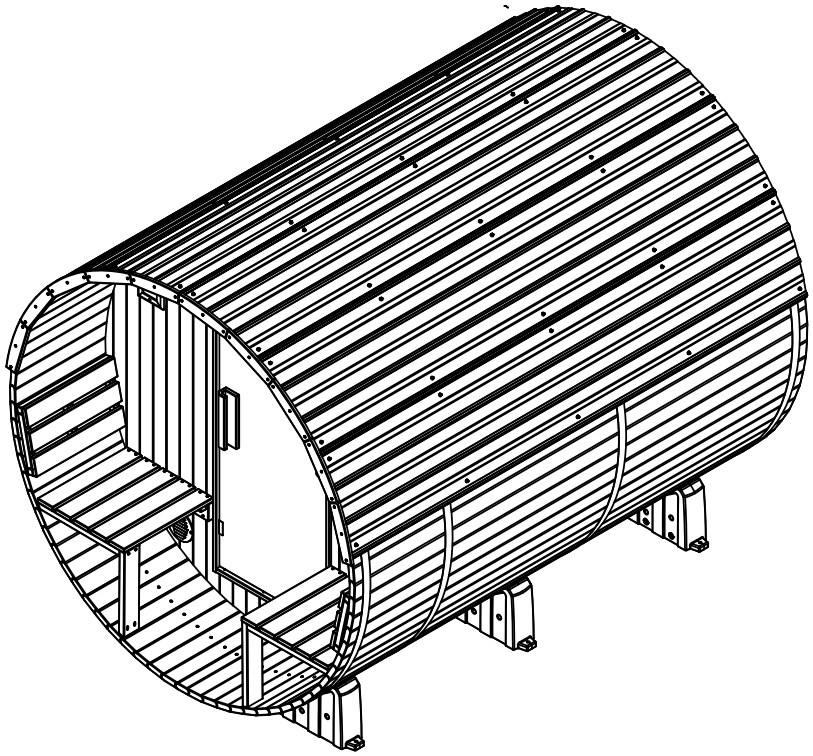

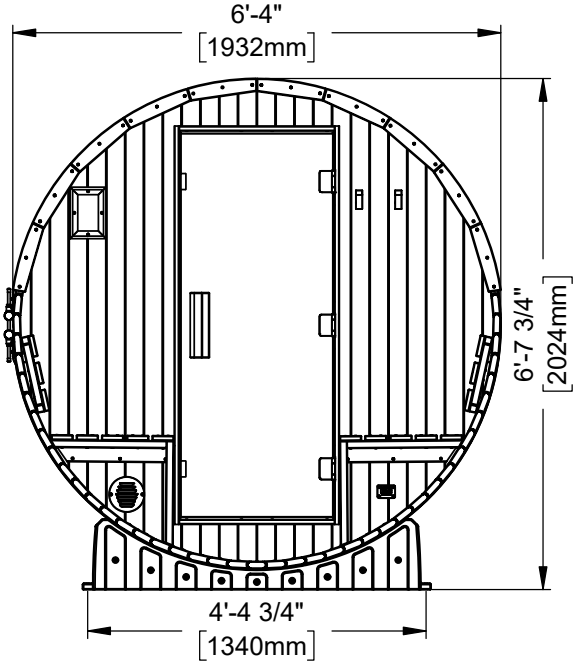

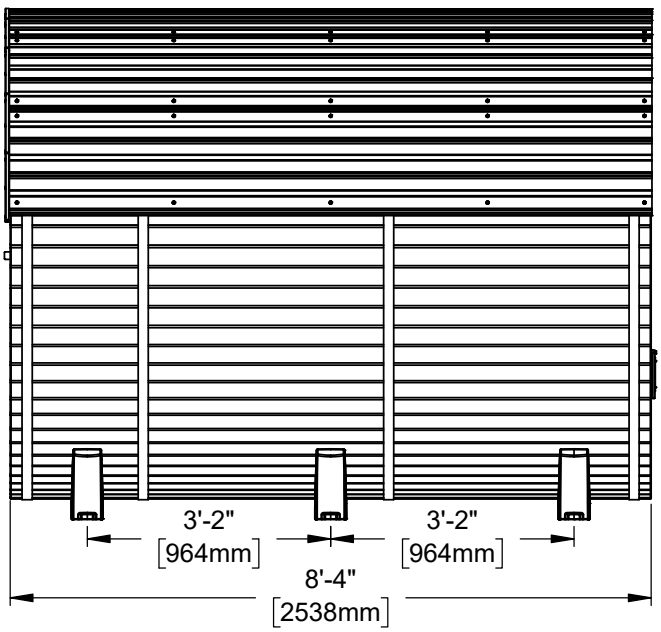

MANUEL DU PROPRIÉTAIRE - DISPOSITION D’ANCRAGE

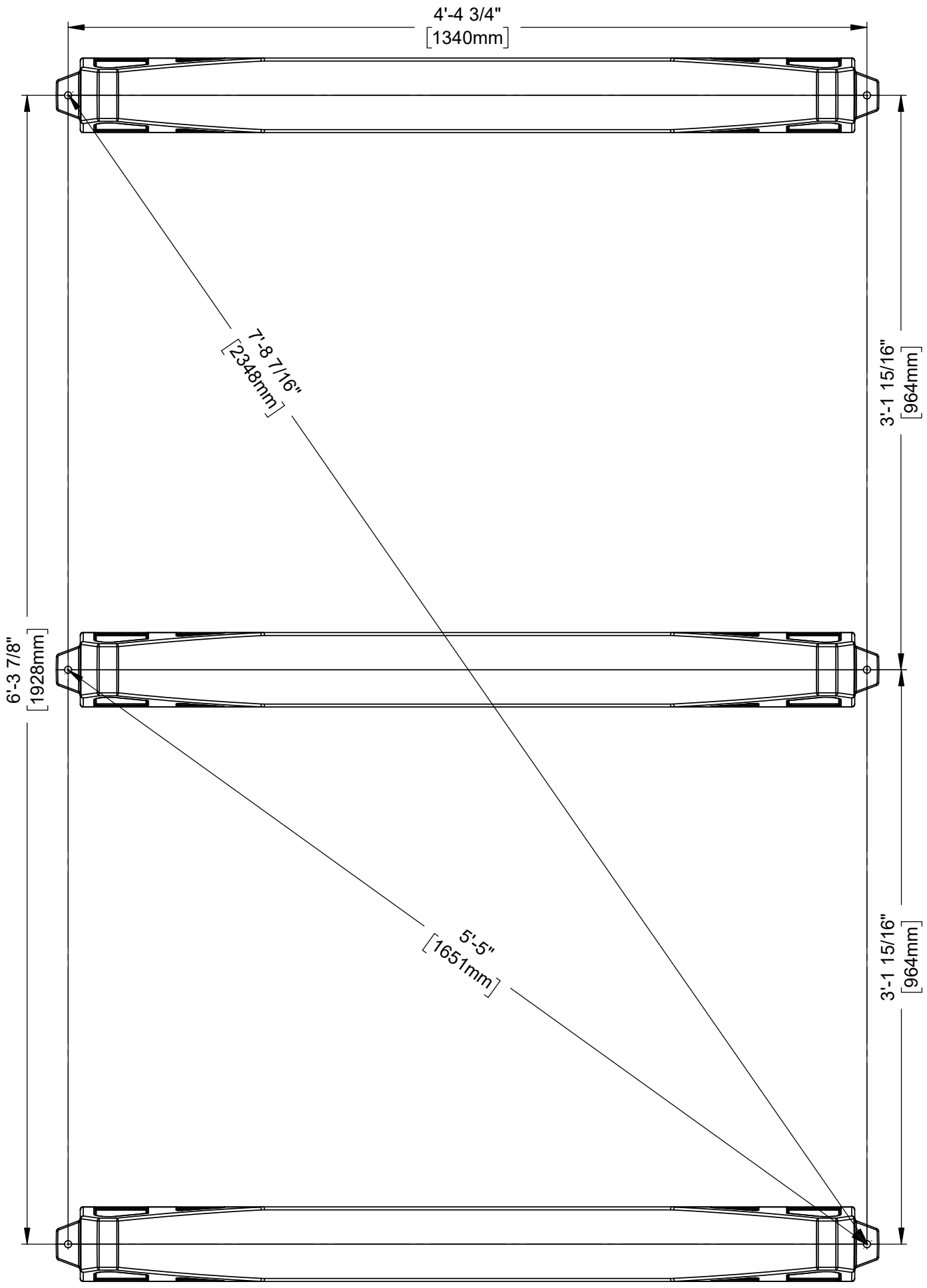

MANUEL DU PROPRIÉTAIRE - IDENTIFICATION DES PIÈCES

COMPOSANTS EN BOIS (NON À L'ÉCHELLE)

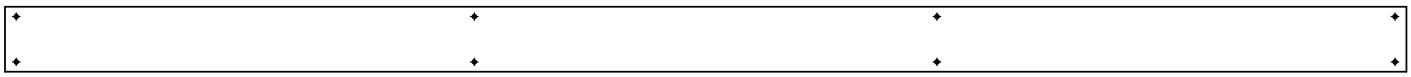

AK01 COUVERCLE DU CONDUIT DE CÂBLAGE-W4L22562
(x1) 5/16 po x 3 3/8 po x 73 po (8 x 86 x 1854)



AM01 POIGNÉE DE PORTE-W4L21861
(x1) 2 1/4 po x 3 po x 10 3/16 po (57 x 76 x 258)



NR01 PLANCHE DU PROTECTEUR DE POÊLE-W4L21872
(x5) 13/16 po x 2 3/8 po x 23 15/16 po (20 x 60 x 608)



NR02 PLANCHE DE GARNITURE-W4L21866
(x10) 13/16 po x 2 3/8 po x 10 15/16 po (20 x 60 x 278)



NR03 PLANCHE DU PROTECTEUR DE POÊLE-W4L21874
(x10) 13/16 po x 2 3/8 po x 16 9/16 po (20 x 60 x 420)



OB01 PLANCHE PÉRIMÉTRIQUE-W4L23466
(x1) 1 3/16 po x 3 po x 99 15/16 po (30 x 76 x 2538)

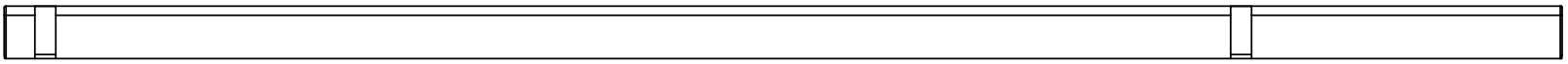

OG01 PLANCHE PÉRIMÉTRIQUE-W4L21988
(x23) 1 3/16 po x 3 3/8 po x 99 15/16 po (30 x 86 x 2538)



OG02 PLANCHE PÉRIMÉTRIQUE-W4L23467
(x7) 1 3/16 po x 3 3/8 po x 99 15/16 po (30 x 86 x 2538)



OG03 PLANCHE PÉRIMÉTRIQUE-W4L21990
(x7) 1 3/16 po x 3 3/8 po x 99 15/16 po (30 x 86 x 2538)

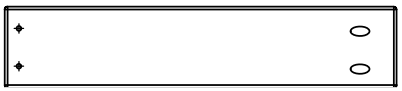

OG04 ENTRETOISE DE BANC-W4L21860
(x6) 1 3/16 po x 3 3/8 po x 16 3/8 po (30 x 86 x 416)

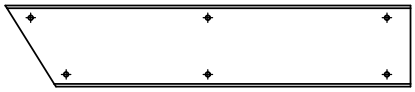

OG05 TASSEAU DE MUR-W4L21862
(x2) 1 3/16 po x 3 3/8 po x 16 7/8 po (30 x 86 x 429)

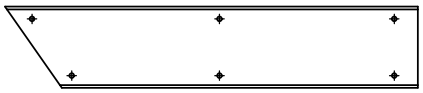

OG06 TASSEAU DE MUR-W4L21863
(x1) 1 3/16 po x 3 3/8 po x 17 3/16 po (30 x 86 x 437)



OG07 TASSEAU DE MUR-W4L21867
(x1) 1 3/16 po x 3 3/8 po x 63 15/16 po (30 x 86 x 1624)



OG08 TASSEAU DE MUR-W4L21868
(x1) 1 3/16 po x 3 3/8 po x 61 7/16 po (30 x 86 x 1560)

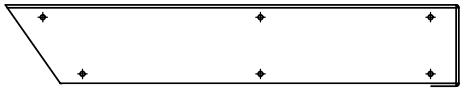

OG09 TASSEAU DE MUR-W4L21909
(x2) 1 3/16 po x 3 3/8 po x 18 7/8 po (30 x 86 x 480)

MANUEL DU PROPRIÉTAIRE - IDENTIFICATION DES PIÈCES

COMPOSANTS EN BOIS (NON À L'ÉCHELLE)



OG12 PLANCHE DU CONDUIT DE CÂBLAGE-W4L21999
(x1) 1 3/16 po x 3 3/8 po x 35 3/16 po (30 x 86 x 894)

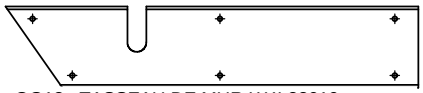

OG13 TASSEAU DE MUR-W4L22019
(x1) 1 3/16 po x 3 3/8 po x 17 3/16 po (30 x 86 x 437)



OG14 PLANCHE DU CONDUIT DE CÂBLAGE-W4L23473
(x1) 1 3/16 po x 3 3/8 po x 73 po (30 x 86 x 1854)

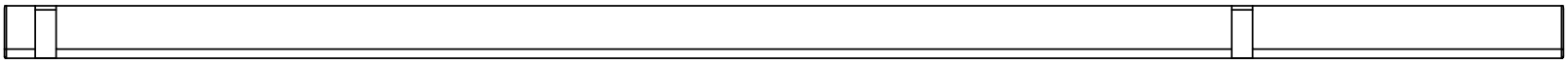

OG15 PLANCHE PÉRIMÉTRIQUE-W4L23468
(x23) 1 3/16 po x 3 3/8 po x 99 15/16 po (30 x 86 x 2538)

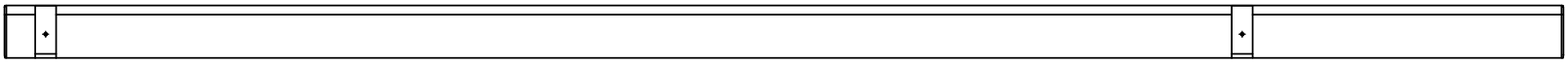

OG16 PLANCHE PÉRIMÉTRIQUE-W4L23563
(x7) 1 3/16 po x 3 3/8 po x 99 15/16 po (30 x 86 x 2538)



OG17 PLANCHE PÉRIMÉTRIQUE-W4L23564
(x7) 1 3/16 po x 3 3/8 po x 99 15/16 po (30 x 86 x 2538)



OO02 PLANCHE DU PROTECTEUR DE POÊLE-W4L21875
(x2) 1 3/16 po x 1 3/16 po x 21 7/16 po (30 x 30 x 544)



OO03 TASSEAU DE PLANCHER-W4L21964
(x1) 1 3/16 po x 1 3/16 po x 20 7/8 po (30 x 30 x 530)



OO04 PLANCHE DU PROTECTEUR DE POÊLE-W4L21871
(x2) 1 3/16 po x 1 3/16 po x 21 7/16 po (30 x 30 x 544)

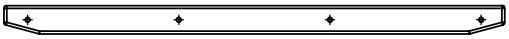

OO05 SUPPORT DE PLANCHER-W4L21963
(x2) 1 3/16 po x 1 3/16 po x 20 7/8 po (30 x 30 x 530)



OR01 PLANCHE DE MONTAGE DU PROTECTEUR-W4L21873
(x2) 1 3/16 po x 2 3/8 po x 23 15/16 po (30 x 60 x 608)

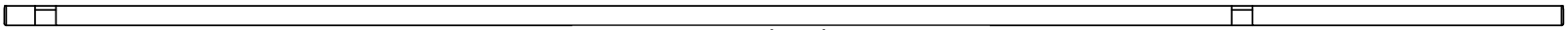

OR02 PLANCHE PÉRIMÉTRIQUE-W4L23469
(x1) 1 3/16 po x 1 1/4 po x 99 15/16 po (30 x 32 x 2538)

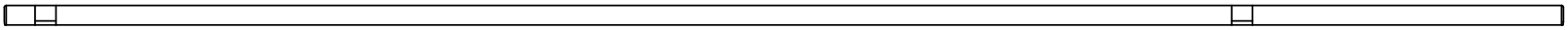

OR03 PLANCHE PÉRIMÉTRIQUE-W4L23470
(x1) 1 3/16 po x 1 1/4 po x 99 15/16 po (30 x 32 x 2538)



OV01 ESPACEUR DU PROTECTEUR DE POÊLE-W4L21887
(x2) 1 3/16 po x 4 7/16 po x 23 15/16 po (30 x 112 x 608)

MANUEL DU PROPRIÉTAIRE - IDENTIFICATION DES PIÈCES

COMPOSANTS EN BOIS (NON À L'ÉCHELLE)

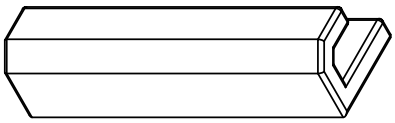

AM02 POIGNÉE DE PORTE-W2A04795
(x1) 2 1/4 po x 3 po x 10 3/16 po (57 x 76 x 258)

BA01 ASSEMBLAGE DU BANC DROIT-W2A04826
(x1) 1 15/16 po x 19 1/8 po x 75 1/4 po (50 x 486 x 1912)

BA03 ASSEMBLAGE DU BANC EXTÉRIEUR-W2A04806
(x1) 1 15/16 po x 19 1/8 po x 19 3/4 po (50 x 486 x 502)

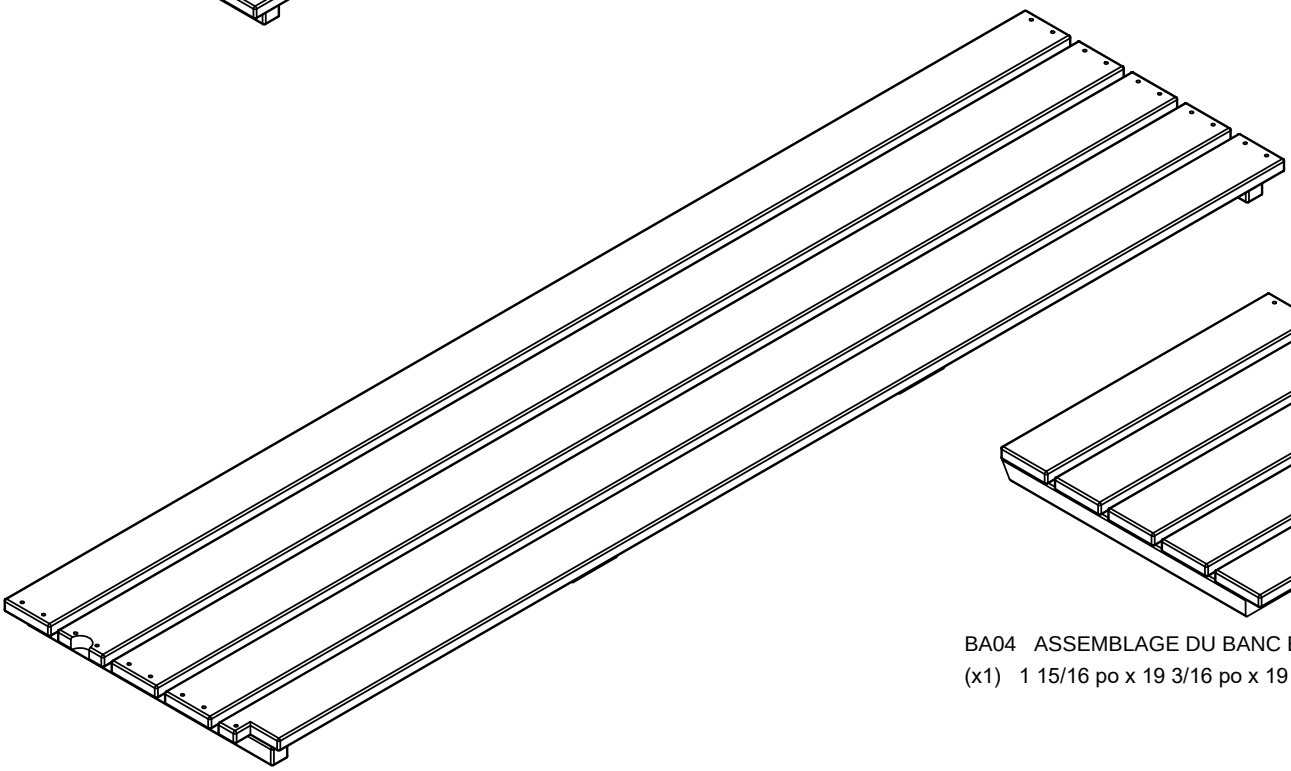

BA02 ASSEMBLAGE DU BANC GAUCHE-W2A04827
(x1) 1 15/16 po x 19 1/8 po x 75 1/4 po (50 x 486 x 1912)

BA04 ASSEMBLAGE DU BANC EXTÉRIEUR-W2A04808
(x1) 1 15/16 po x 19 3/16 po x 19 3/4 po (50 x 487 x 502)

MANUEL DU PROPRIÉTAIRE - IDENTIFICATION DES PIÈCES

COMPOSANTS EN BOIS (NON À L'ÉCHELLE)

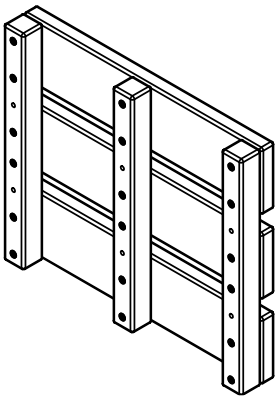

BR01 DOSSIER DE MUR-W2A04790
(x2) 1 15/16 po x 12 1/16 po x 14 po (50 x306 x 356)

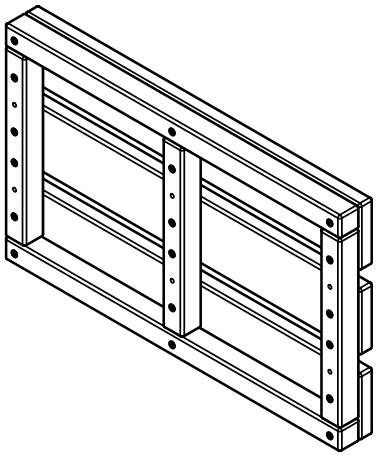

BR03 DOSSIER DE BANC-W2A04807
(x2) 1 15/16 po x 12 1/16 po x 19 3/4 po (50 x 306 x 502)

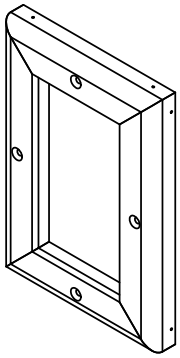

TF01 CADRE DE GARNITURE-W2A04797
(x1) 7/8 po x 5 9/16 po x 8 1/16 po (22 x 142 x204)

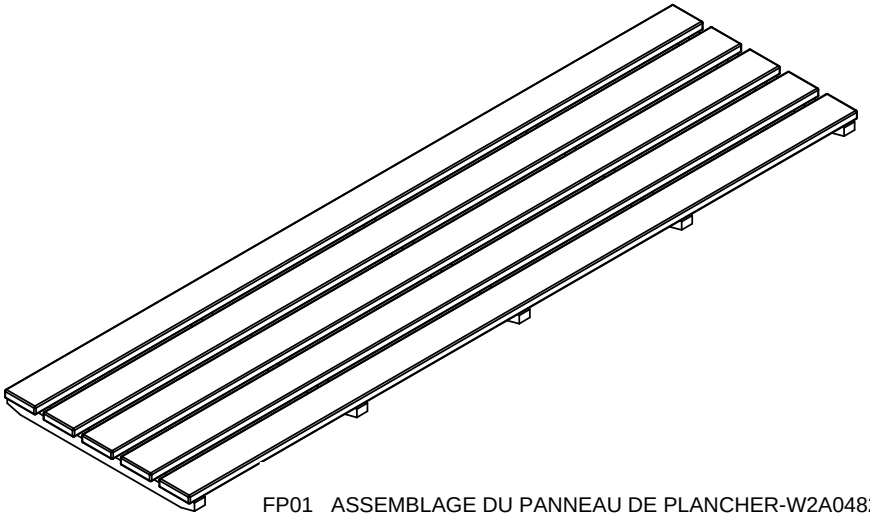

FP01 ASSEMBLAGE DU PANNEAU DE PLANCHER-W2A04829
(x1) 1 15/16 po x 20 11/16 po x 73 7/8 po (50 x 525 x 1876)

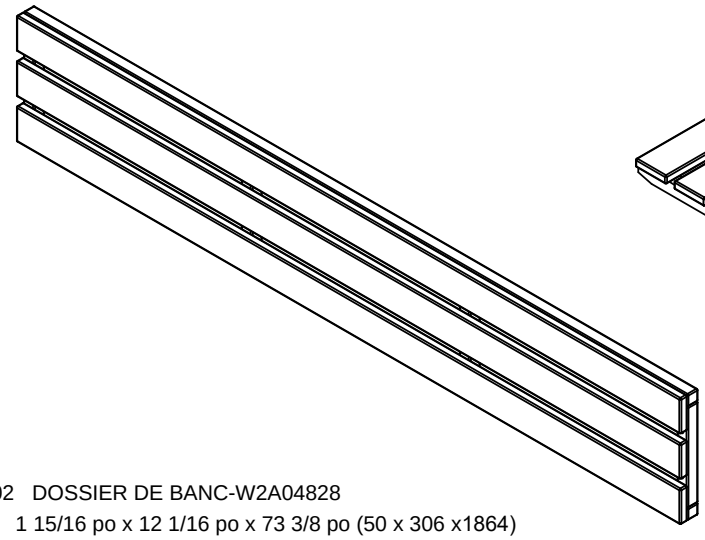

BR02 DOSSIER DE BANC-W2A04828
(x2) 1 15/16 po x 12 1/16 po x 73 3/8 po (50 x 306 x1864)

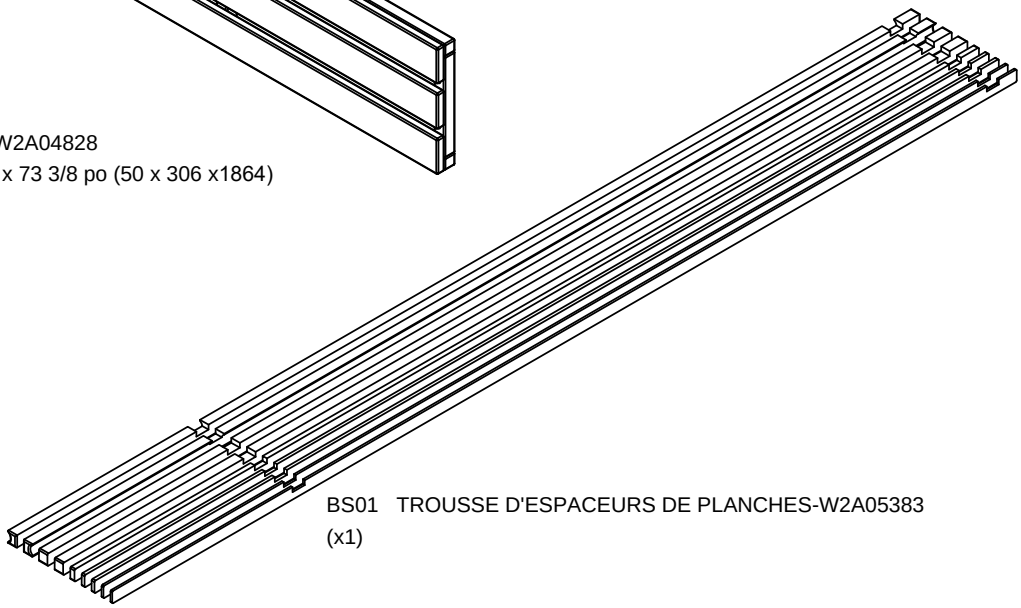

BS01 TROUSSE D'ESPACEURS DE PLANCHES-W2A05383
(x1)

MANUEL DU PROPRIÉTAIRE - IDENTIFICATION DES PIÈCES

COMPOSANTS EN BOIS (NON À L'ÉCHELLE)

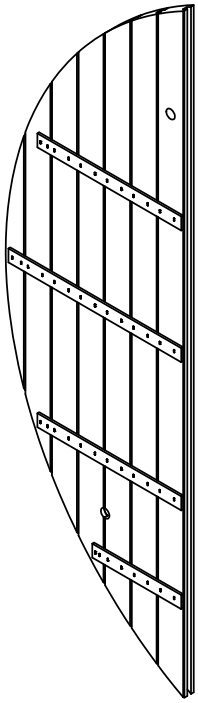

WP01 ASSEMBLAGE DU PANNEAU DE MUR-W2A04784
(x1) 1 3/8 po x 19 11/16 po x 65 3/4 po (35 x 500 x 1669)

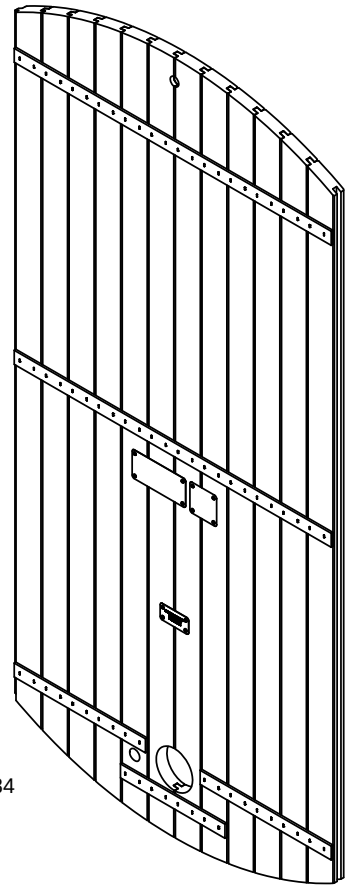

WP02 ASSEMBLAGE DU PANNEAU DE MUR-W2A05377
(x1) 1 3/8 po x 35 5/8 po x 74 9/16 po (35 x 906 x 1894)

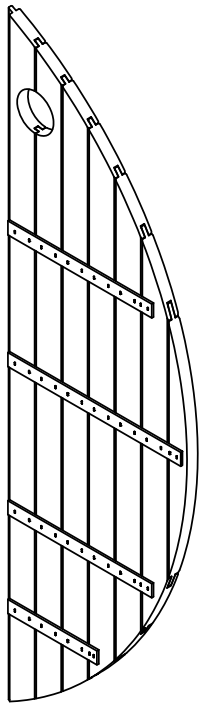

WP03 ASSEMBLAGE DU PANNEAU DE MUR-W2A05384
(x1) 1 3/8 po x 20 1/8 po x 66 1/4 po (35 x 512 x 1682)

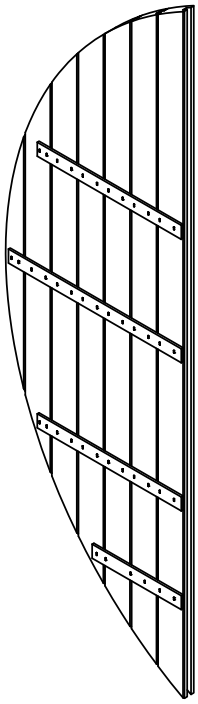

WP05 ASSEMBLAGE DU PANNEAU DE MUR-W2A05385
(x1) 1 3/8 po x 19 11/16 po x 65 3/4 po (35 x 500 x 1669)

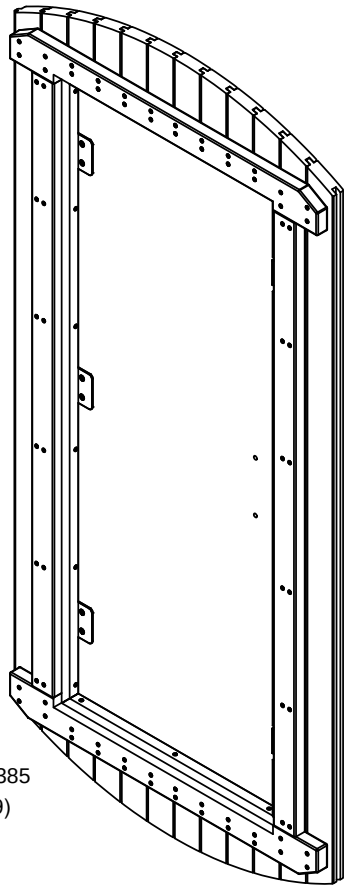

WP04 ASSEMBLAGE DU PANNEAU DE MUR-W2A04794
(x1) 3 11/16 po x 35 5/8 po x 74 9/16 po (78 x 906 x 1894)

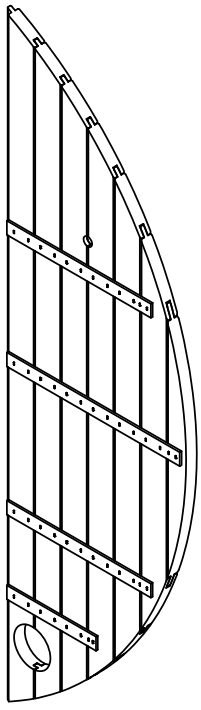

WP06 ASSEMBLAGE DU PANNEAU DE MUR-W2A05378
(x1) 1 3/8 po x 20 1/8 po x 66 1/4 po (35 x 512 x 1682)

MANUEL DU PROPRIÉTAIRE - IDENTIFICATION DES PIÈCES

COMPOSANTS ACCESSOIRES (NON À L'ÉCHELLE)

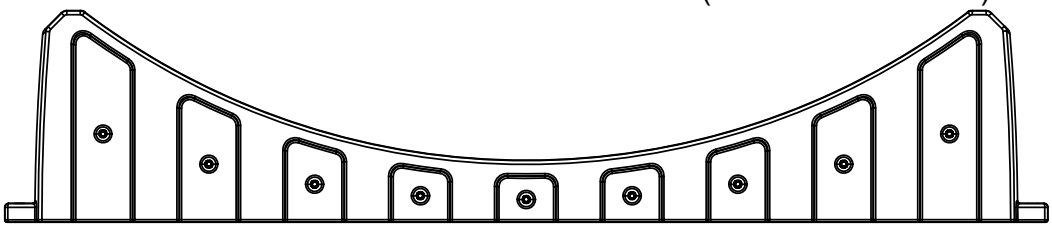

1466 SUPPORT DE BASE-A6P01466
(x3)

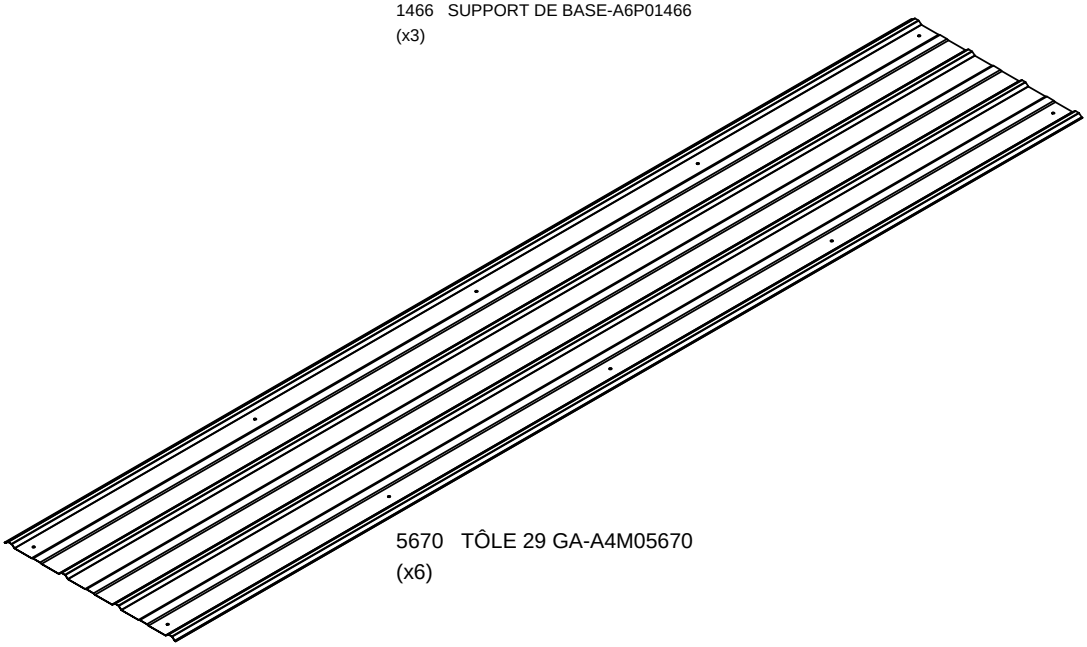

5670 TÔLE 29 GA-A4M05670
(x6)

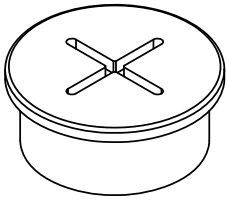

1467 OEILLET EN SILICONE DE 25 mm-A6P01467
(x4)

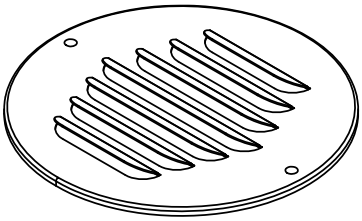

5285 COUVERCLE D'ÉVENT-A4M05285
(x2)

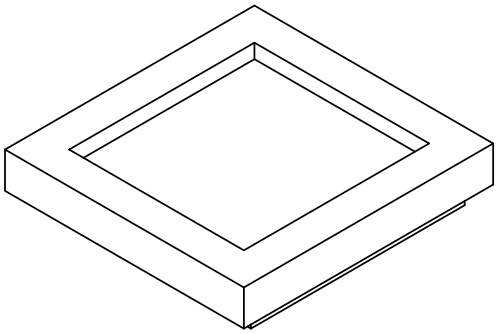

1698 HYGROMÈTRE-A6P01698
(x1)

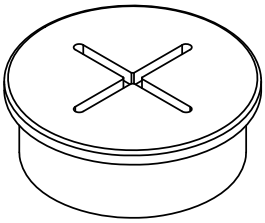

1468 OEILLET EN SILICONE DE 30 mm-A6P01468
(x1)

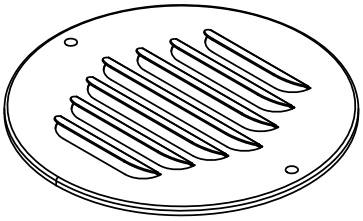

7415 COUVERCLE D'ÉVENT-A4M07415
(x1)

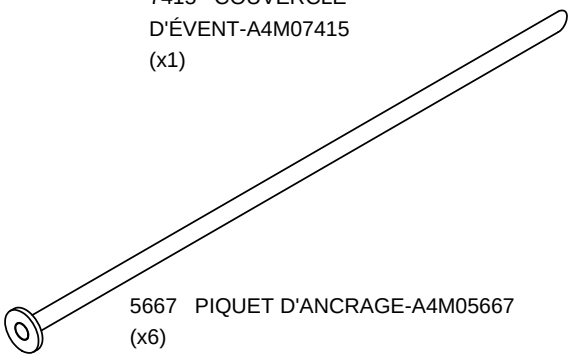

5667 PIQUET D'ANCRAGE-A4M05667
(x6)

MANUEL DU PROPRIÉTAIRE - IDENTIFICATION DES PIÈCES

COMPOSANTS ACCESSOIRES (NON À L'ÉCHELLE)

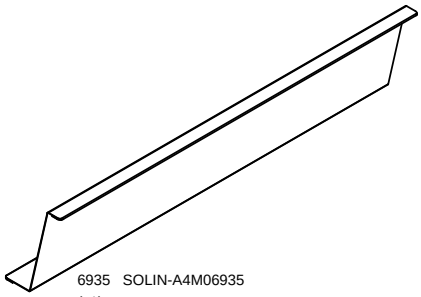

6935 SOLIN-A4M06935
(x1)

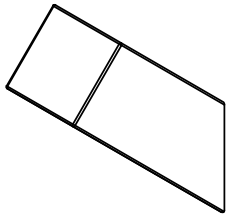

5672 SUPPORT DE MONTAGE-A4M05672
(x2)



7398 LARMIER-A4M07398
(x1)



7399 LARMIER-A4M07399
(x1)

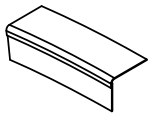

7400 RACCORD DE LARMIER-A4M07400
(x1)

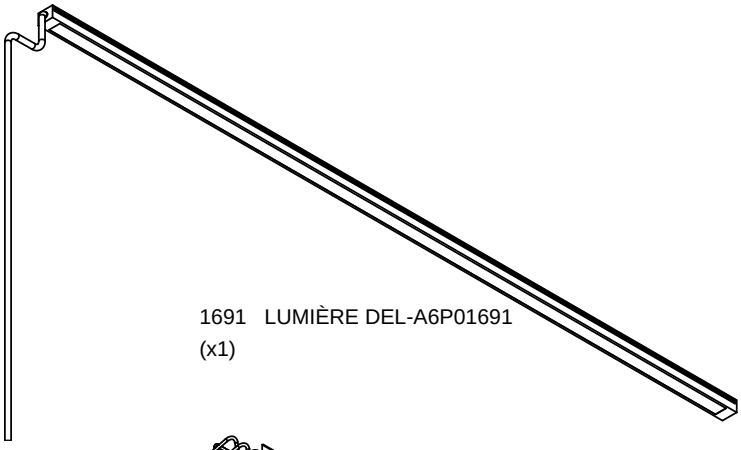

1691 LUMIÈRE DEL-A6P01691
(x1)

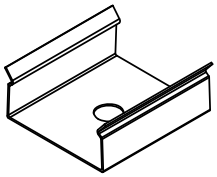

1493-04 ATTACHE DE LUMIÈRE-A6P01493-04
(x2)

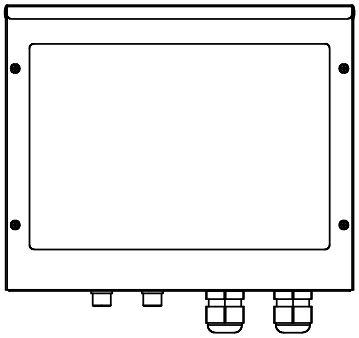

7170 BOÎTIER DE COMMANDE-A4M07170
(x1)

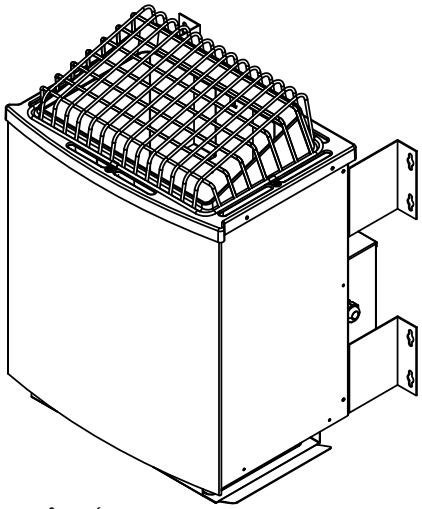

7271 POÊLE ÉLECTRIQUE DE SAUNA 9KW-A4M07271
(x1)

MANUEL DU PROPRIÉTAIRE - IDENTIFICATION DES PIÈCES

COMPOSANTS ACCESSOIRES (NON À L'ÉCHELLE)

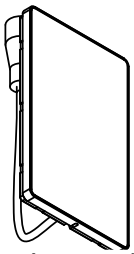

7172 CONTRÔLEUR D'ÉCRAN-A4M07172
(x1)

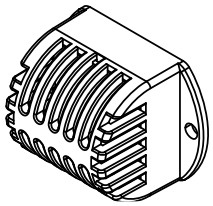

1714 CAPTEUR DE TEMPÉRATURE-A6P01714
(x1)

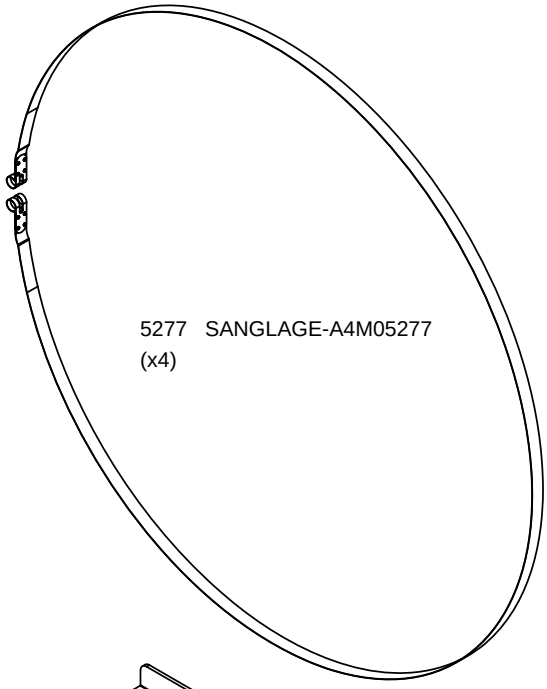

5277 SANGLAGE-A4M05277
(x4)

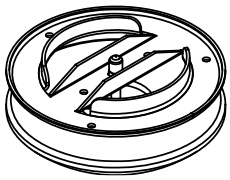

5592 ASSEMBLAGE DE L'ÉVENT-A4M05592
(x1)

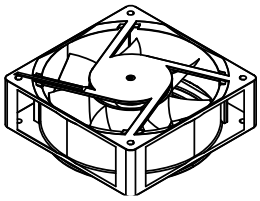

7272 VENTILATEUR DE SAUNA-A4M07272
(x1)

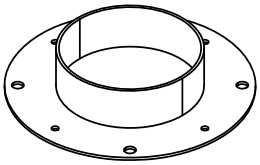

7417 SUPPORT DU VENTILATEUR DE SAUNA-A4M07417
(x1)

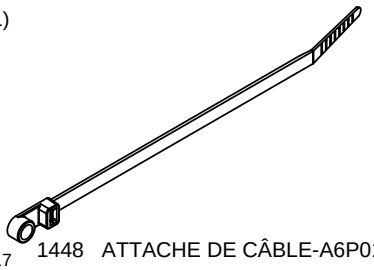

1448 ATTACHE DE CÂBLE-A6P01448
(x10)

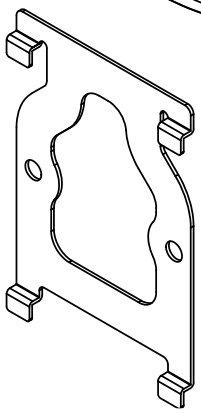

A4M05590-03 SUPPORT DE MONTAGE DU PANNEAU DE COMMANDE-A4M05590-03
(x1)

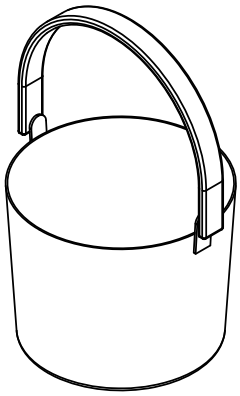

B01 SEAU-A4M05673
(x1)

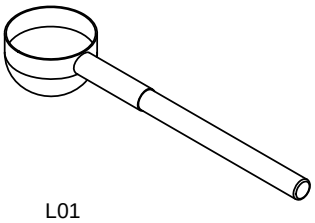

L01
LOUCHE-A4M05596
(x1)

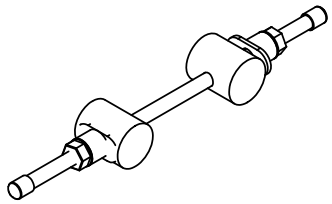

5671 TENDEUR DE SANGLAGE-A4M05671
(x4)

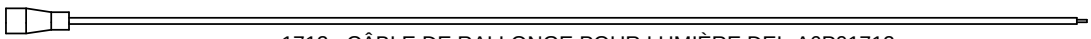

1712 CÂBLE DE RALLONGE POUR LUMIÈRE DEL-A6P01712
(x1)



5590-10 FAISCEAU DE CÂBLAGE-A4M05590-10
(x1)



1732 FIL D'ALIMENTATION DU SAUNA-A6P01732
(x1)

MANUEL DU PROPRIÉTAIRE - IDENTIFICATION DES PIÈCES

COMPOSANTS DE QUINCAILLERIE

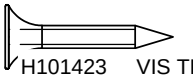

H101423 VIS TFH 8 X 7/8 PO SS-BLK
(x5) 8x7/8

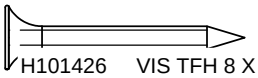

H101426 VIS TFH 8 X 1 1/4 PO SS-BLK
(x3) 8x1-1/4

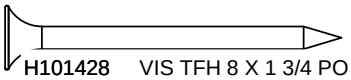

H101428 VIS TFH 8 X 1 3/4 PO
(x150)

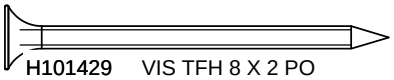

H101429 VIS TFH 8 X 2 PO
(x221)

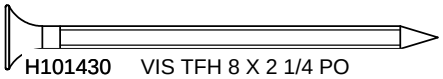

H101430 VIS TFH 8 X 2 1/4 PO
(x28)

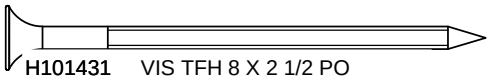

H101431 VIS TFH 8 X 2 1/2 PO
(x20)

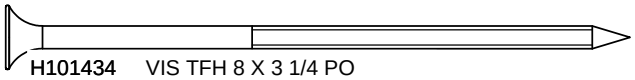

H101434 VIS TFH 8 X 3 1/4 PO
(x14)

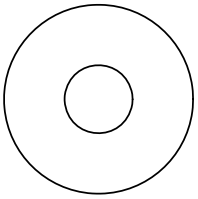

H101403 RONDELLE EN POLY
(x4)

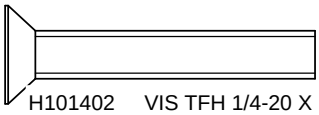

H101402 VIS TFH 1/4-20 X 1 5/8 PO SS
(x2) 1/4-20 X 1 5/8

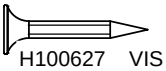

H100627 VIS PFH BLK
(x2) 6x3/4

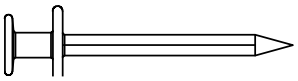

H101468 VIS À TÊTE BOMBÉE 8 X 1 PO BLK
(x8)

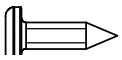

H101409 VIS PPH 4 X 1/2 PO BLK
(x10) 4x1/2

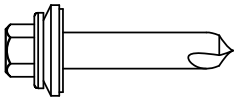

H101480 VIS AUTOTARAUDEUSE NO 9 X 1
(x63) 1/4 x 1

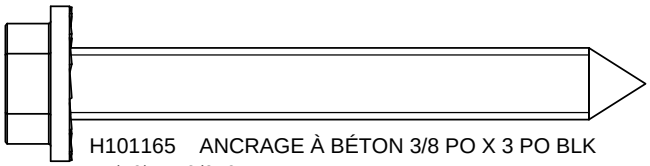

H101165 ANCRAGE À BÉTON 3/8 PO X 3 PO BLK
(x6) 3/8x3

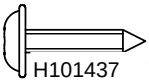

H101437 VIS TWH 8 X 5/8 PO SS-BLK
(x2)

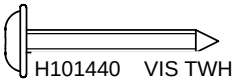

H101440 VIS TWH 8 X 1 PO SS-BLK
(x5) 8x1

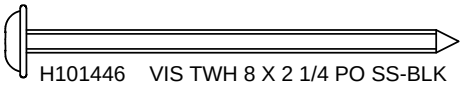

H101446 VIS TWH 8 X 2 1/4 PO SS-BLK
(x4) 8x21/4

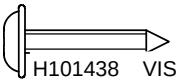

H101438 VIS TWH 8 X 3/4 PO SS-BLK
(x10) 8x3/4

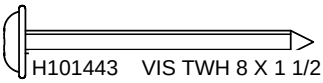

H101443 VIS TWH 8 X 1 1/2 PO SS-BLK
(x12) 8x1-1/2

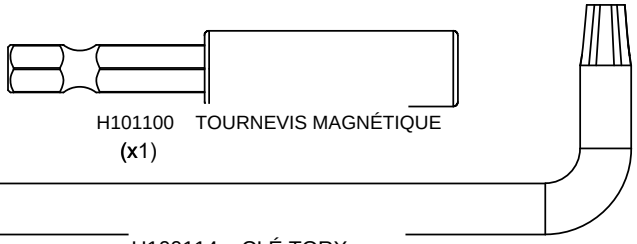

H101100 TOURNEVIS MAGNÉTIQUE
(x1)

H100114 CLÉ TORX
(x1)

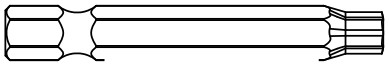

H100147 EMBOUT TORX
(x1) T-30

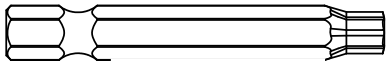

H100879 EMBOUT TORX
(x1)

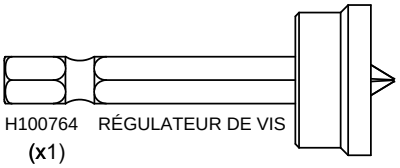

H100764 RÉGULATEUR DE VIS
(x1)

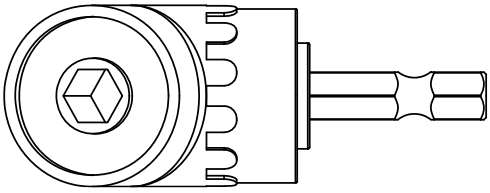

H101114 ADAPTATEUR DE PERCEUSE À ANGLE DROIT
(x1)

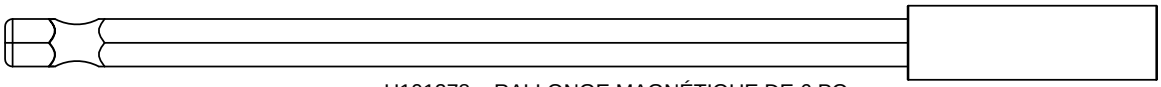

H101278 RALLONGE MAGNÉTIQUE DE 6 PO
(x1)

ÉTAPE 1 DE PRÉ-ASSEMBLAGE - TRI DES PIÈCES

Il est essentiel pour faciliter l'assemblage que vous preniez le temps de trier et d'organiser le bois et la quincaillerie.

PIÈCES EN BOIS :

- Organisez les pièces de bois selon le numéro alphanumérique à trois chiffres estampillé sur chaque planche (ex. P01).
- S'il y a plusieurs planches portant le même numéro estampillé, empilez ces pièces ensemble.
- Les numéros estampillés se trouvent sur la surface plane des planches ou sur l'extrémité de celles-ci.
- Prévoyez suffisamment d'espace : les pièces en bois peuvent occuper une place considérable.

REMARQUE : LES CARTONS NE SONT PAS ORGANISÉS PAR NUMÉRO DE PLANCHE.



PIÈCES DE QUINCAILLERIE :

- Nous vous recommandons d'avoir une table séparée pour organiser la quincaillerie.
- Les sacs de quincaillerie sont imprimés avec un numéro de pièce alphanumérique à sept chiffres.
- Vous pouvez organiser votre quincaillerie par numéro de pièce ou regrouper par type de quincaillerie (c'est-à-dire boulons, écrous, etc.).
- Lors de l'assemblage, il vous suffit de référencer les quatre derniers chiffres du numéro.



PRÉ-ASSEMBLAGE ÉTAPE 2 - OUTILS NÉCESSAIRES



PERCEUSE SANS FIL OU PERCEUSE ÉLECTRIQUE



ACCESSOIRES DE LA PERCEUSE : MÈCHE CRUCIFORME



FORETS DE 1/8 PO, 3/16 PO, 3/8 PO ET 7/16 PO



TOURNEVIS CRUCIFORM



CLÉS OUVERTES DE 1/2 PO ET 9/16 PO



CLÉ À CLIQUET DE 3/8 PO, DOUILLES STANDARD DE 1/2 PO ET 7/16 PO, DOUILLES PROFONDES DE 1/2 PO ET 7/16 PO

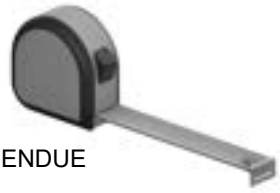

MARTEAU À PANNE FENDUE



MAILLET EN CAOUTCHOUC - EN OPTION

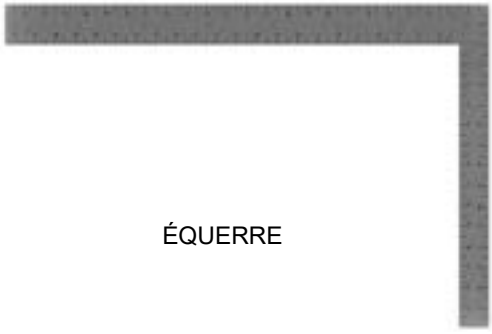

ÉQUERRE



NIVEAU DE 24 PO



MÈTRE À RUBAN



CORDE 25ft [7.62m] longue - FACULTATIVE

ÉTAPE 3 DE PRÉ-ASSEMBLAGE - CHOISISSEZ VOTRE MÉTHODE D'ASSEMBLAGE

Plusieurs types d'instructions de montage sont à votre disposition.

1. Manuel d'assemblage imprimé inclus avec votre ensemble
2. APPLICATION BILT - Instructions interactives 3D
3. Combinaison du manuel imprimé et de l'application BILT (Remarque : Les numéros d'étapes peuvent différer entre les deux méthodes)



ÉTAPE 1 - ASSEMBLAGE DE LA BASE

QTÉ	N° DE PIÈCE	DESCRIPTION
3	H101429	VIS TFH 8 X 2 PO SS-BLK

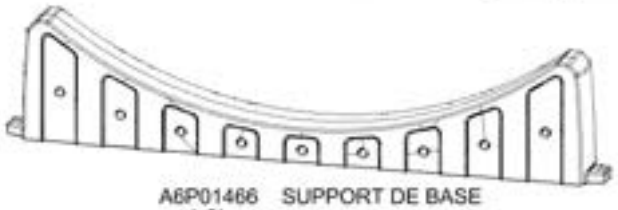

A6P01466 SUPPORT DE BASE
(x3)



OB01 PLANCHE PÉRIMÉTRIQUE - W4L23466
(x1) 1 3/16"x3"x99 15/16" (30x76x2538)

- DRESSER LES SUPPORTS DE BASE ET MAINTENIR LES DIMENSIONS INDIQUÉES.
- FIXER LA QUINCAILLERIE COMME ILLUSTRÉ.

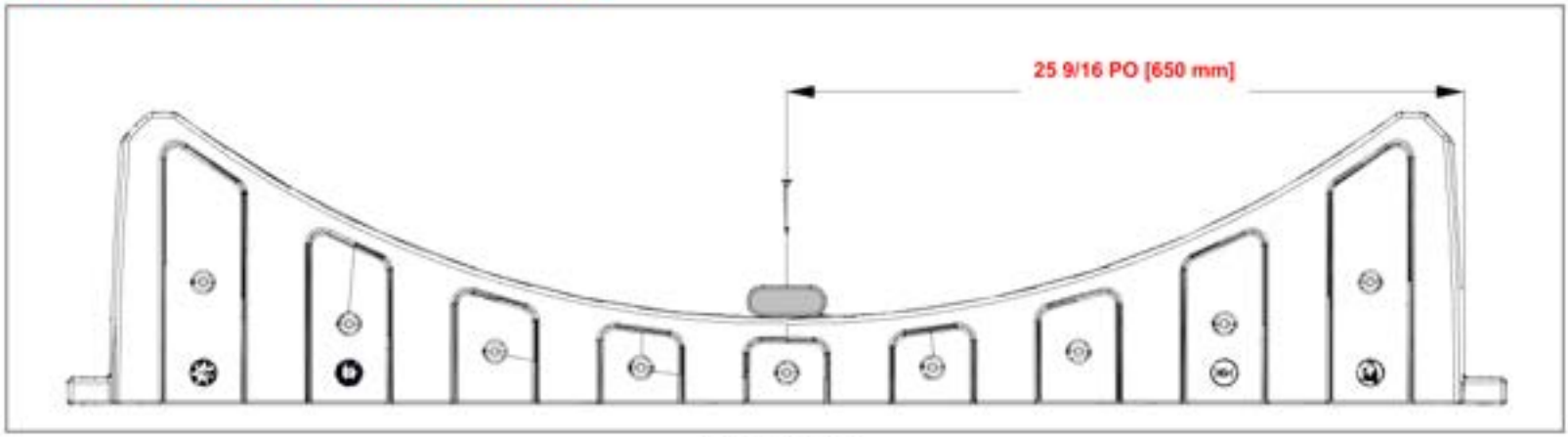

VUE AVANT

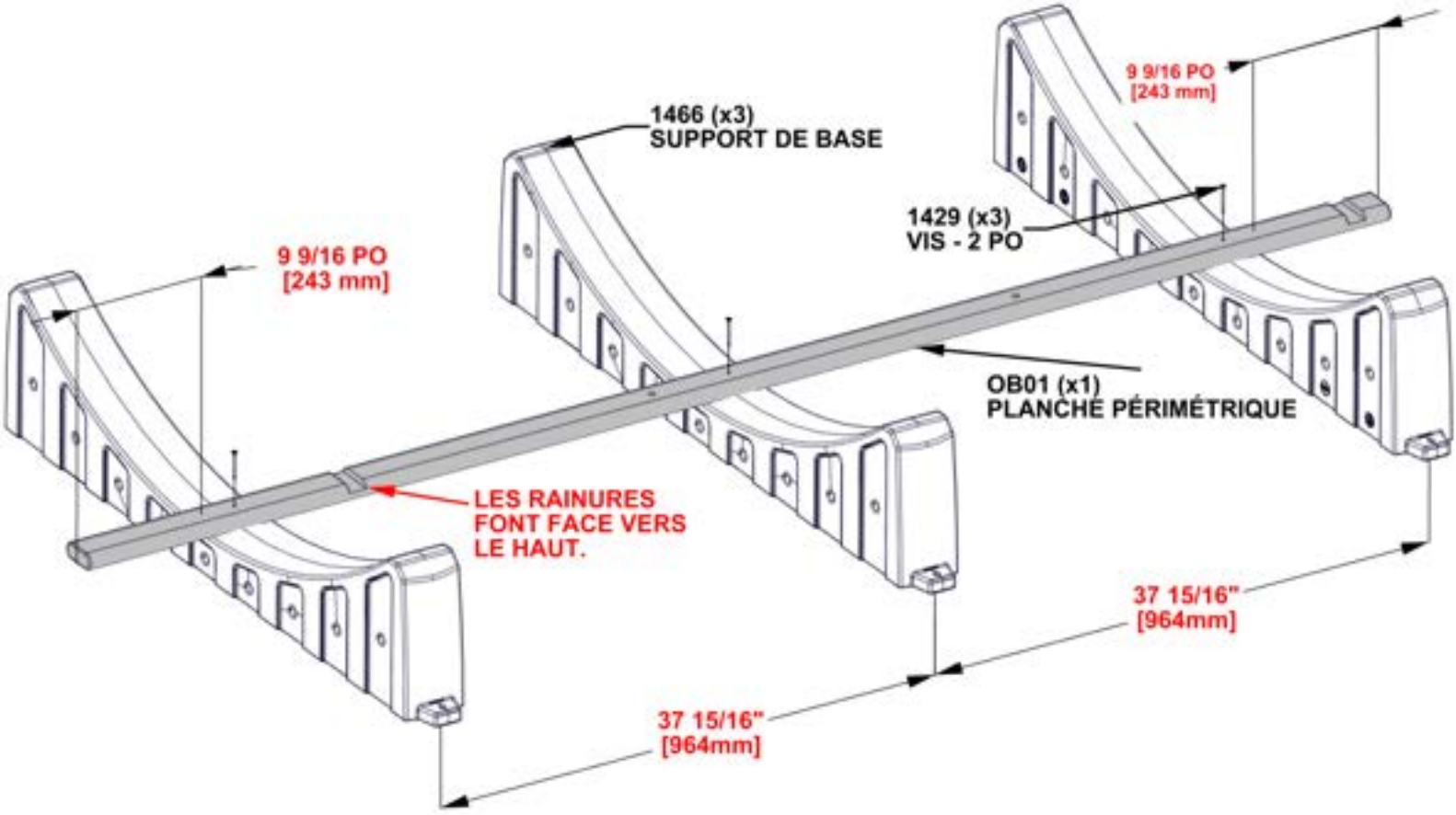

ÉTAPE 2 - ANCRAGE AU SOL

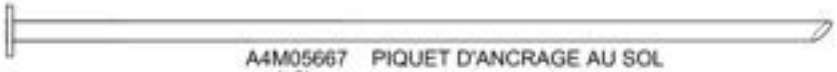

A4M05667 PIQUET D'ANCRAGE AU SOL
(x6)

- SI LE SAUNA REPOSE SUR UNE SURFACE EN BÉTON, VOIR L'ÉTAPE 3.
- AVANT L'ANCRAGE, S'ASSURER QU'IL Y A UNE LÉGÈRE PENTE DESCENDANTE DE L'AVANT VERS L'ARRIÈRE DU SAUNA.
- L'AVANT DU SAUNA DEVRAIT ÊTRE ENVIRON 1 PO PLUS HAUT QUE L'ARRIÈRE.
- CECI PERMETTRA À L'EAU DE S'ÉCOULER PAR L'ARRIÈRE.
- L'AJOUT DE CALES SOUS LA BASE AVANT DU SAUNA PEUT ÊTRE NÉCESSAIRE POUR OBTENIR CETTE PENTE.

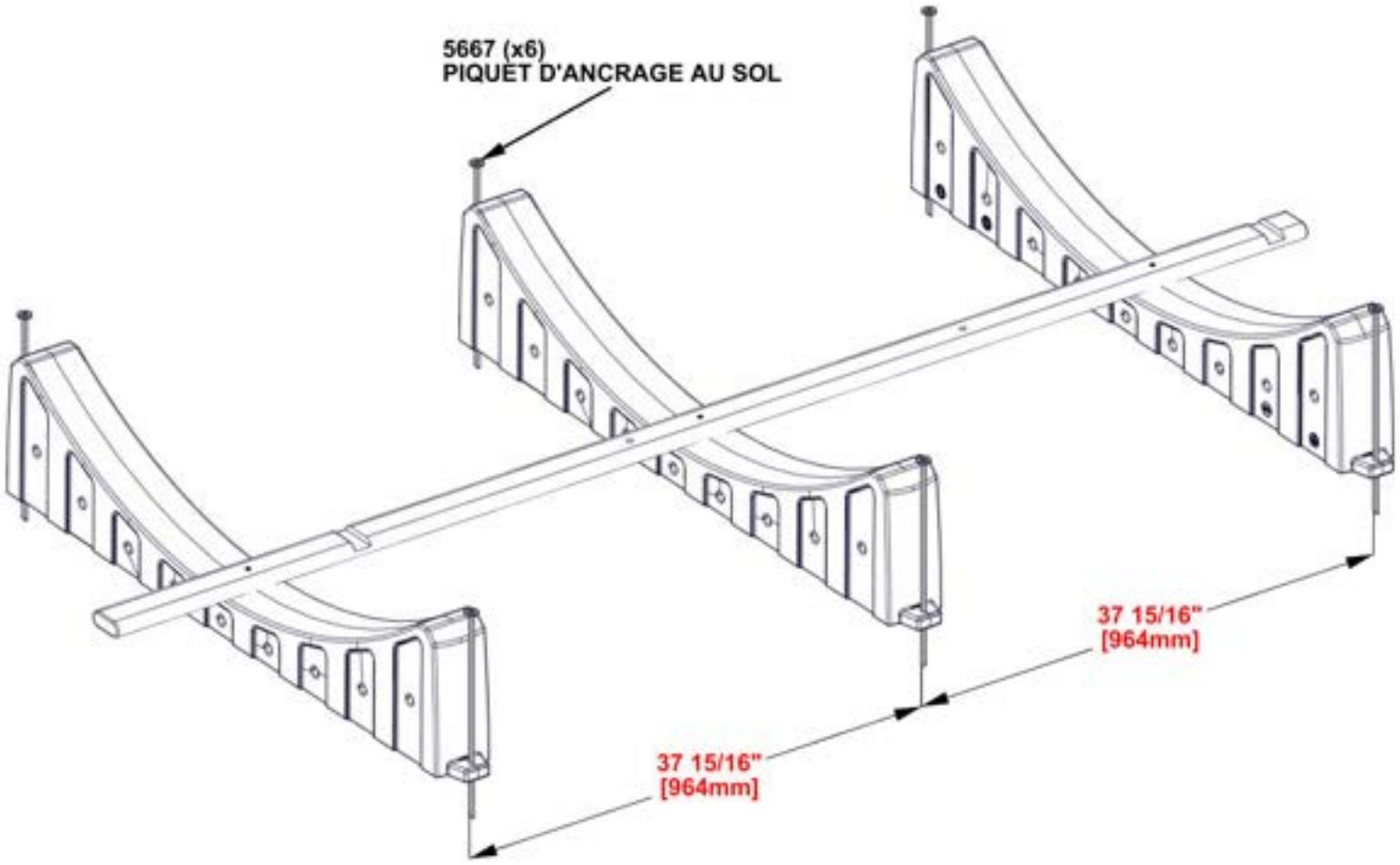

ÉTAPE 3 - ANCRAGE AU BÉTON

QTÉ	N° DE PIÈCE	DESCRIPTION
6	H101165	ANCRAGE À BÉTON 3/8 PO X 3 PO BLK

- SI LE SAUNA REPOSE SUR LE SOL, VOIR L'ÉTAPE 2.
- AVANT L'ANCRAGE, S'ASSURER QU'IL Y A UNE LÉGÈRE PENTE DESCENDANTE DE L'AVANT VERS L'ARRIÈRE DU SAUNA.
- L'AVANT DU SAUNA DEVRAIT ÊTRE ENVIRON 1 PO PLUS HAUT QUE L'ARRIÈRE.
- CECI PERMETTRA À L'EAU DE S'ÉCOULER PAR L'ARRIÈRE.
- L'AJOUT DE CALES SOUS LA BASE AVANT DU SAUNA PEUT ÊTRE NÉCESSAIRE POUR OBTENIR CETTE PENTE.

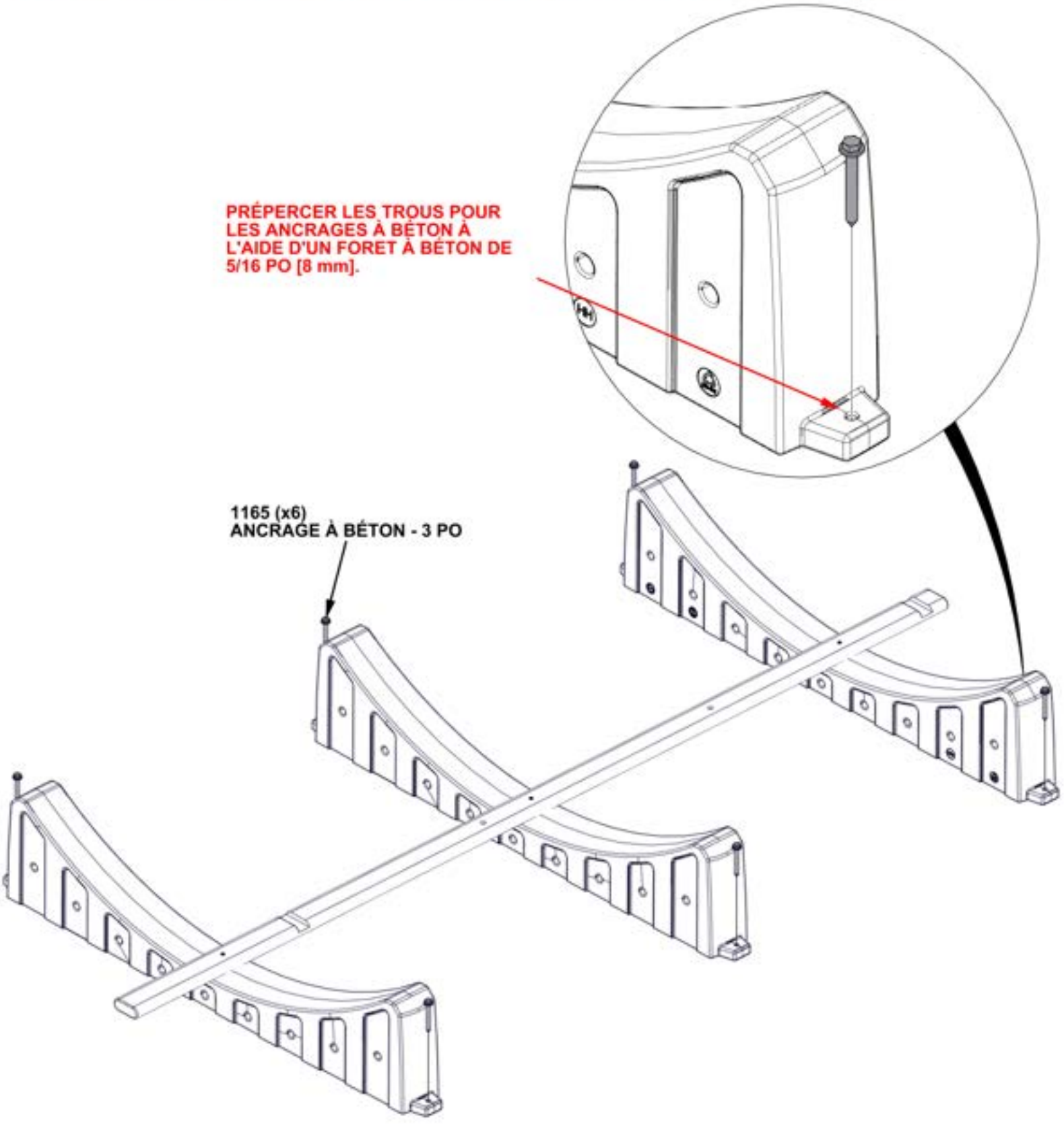

ÉTAPE 4 - ASSEMBLAGE DE LA BASE

QTÉ	N° DE PIÈCE	DESCRIPTION
42	H101429	VIS TFH 8 X 2 PO SS-BLK



OG02 (x7) PLANCHE PÉRIMÉTRIQUE - W4L23467
1 3/16"x3 3/8"x99 15/16" (30x86x2538)

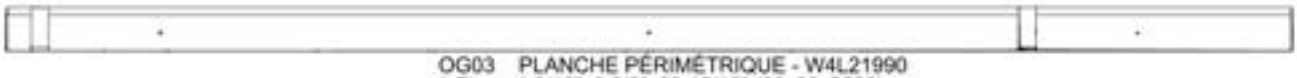

OG03 (x7) PLANCHE PÉRIMÉTRIQUE - W4L21990
1 3/16"x3 3/8"x99 15/16" (30x86x2538)

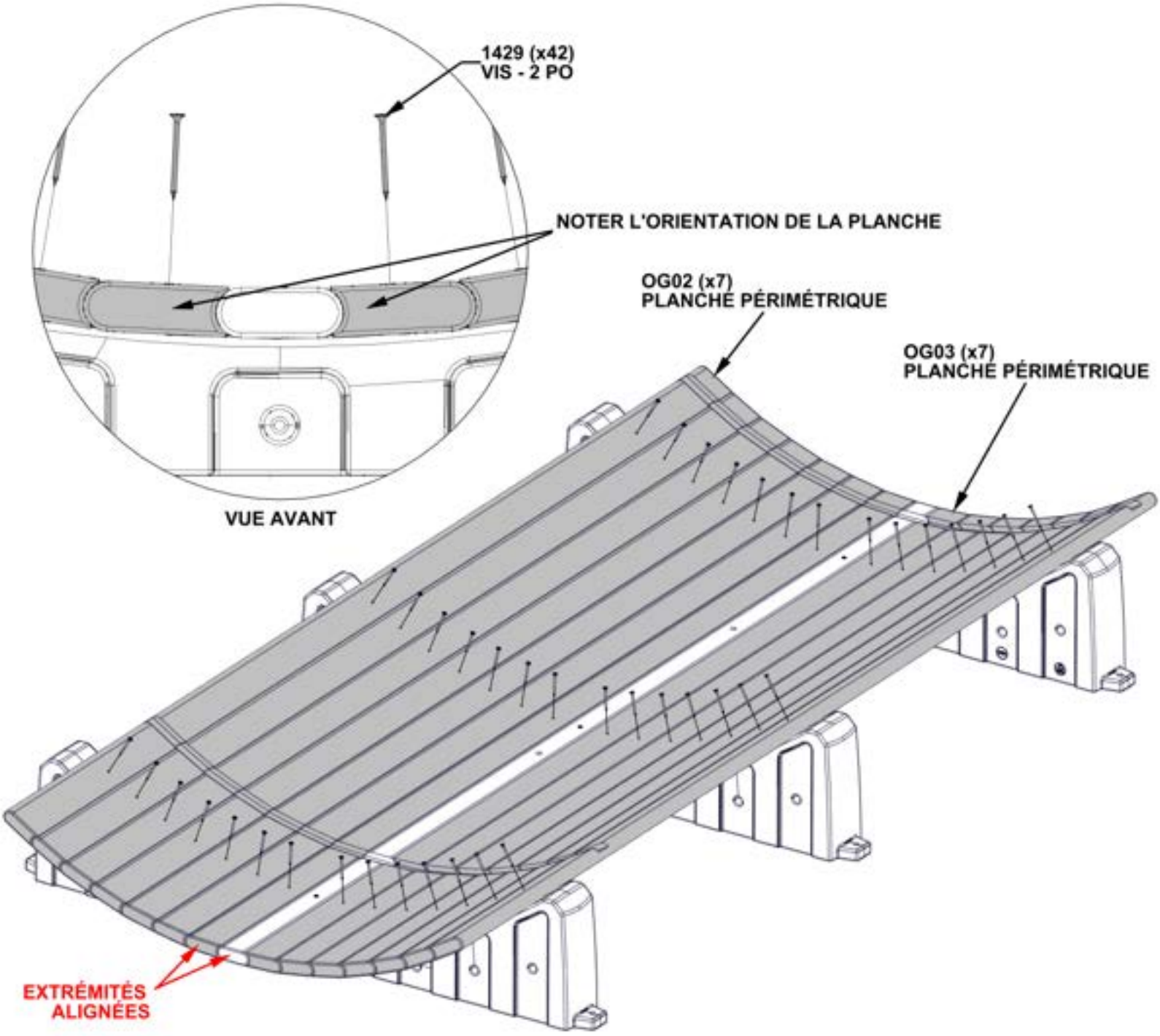

ÉTAPE 5 - ASSEMBLAGE DU MUR ARRIÈRE

QTÉ	N° DE PIÈCE	DESCRIPTION
32	H101429	VIS TFH 8 X 2 PO SS-BLK

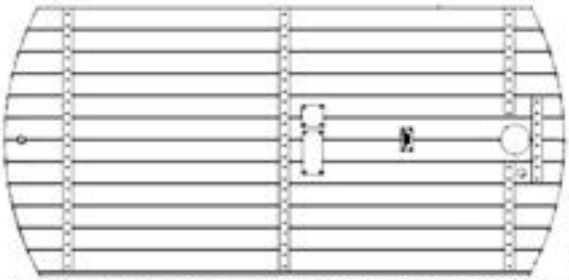

WP02 (x1) ASSEMBLAGE DU PANNEAU DE MUR - W2A05377
1 3/8"x35 5/8"x74 9/16" (35x906x1894)

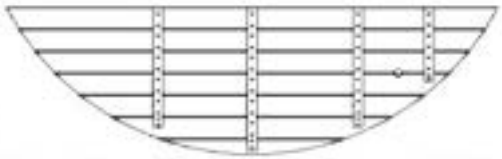

WP01 (x1) ASSEMBLAGE DU PANNEAU DE MUR - W2A04784
1 3/8"x19 11/16"x65 3/4" (35x500x1669)



OG08 (x1) TASSEAU DE MUR - W4L21868
1 3/16"x3 3/8"x61 7/16" (30x86x1560)



WP03 (x1) ASSEMBLAGE DU PANNEAU DE MUR - W2A05384
1 3/8"x20 1/8"x66 1/4" (35x512x1682)



OG07 (x1) TASSEAU DE MUR - W4L21867
1 3/16"x3 3/8"x63 15/16" (30x86x1624)

- EN UTILISANT LA DIMENSION INDIQUÉE, CENTRER ET FIXER LES TASSEAUX DE MUR.
- L'ASSEMBLAGE DU PANNEAU DE MUR TERMINÉ DEVRAIT MESURER 74 9/16 PO [1894 mm] DE DIAMÈTRE.

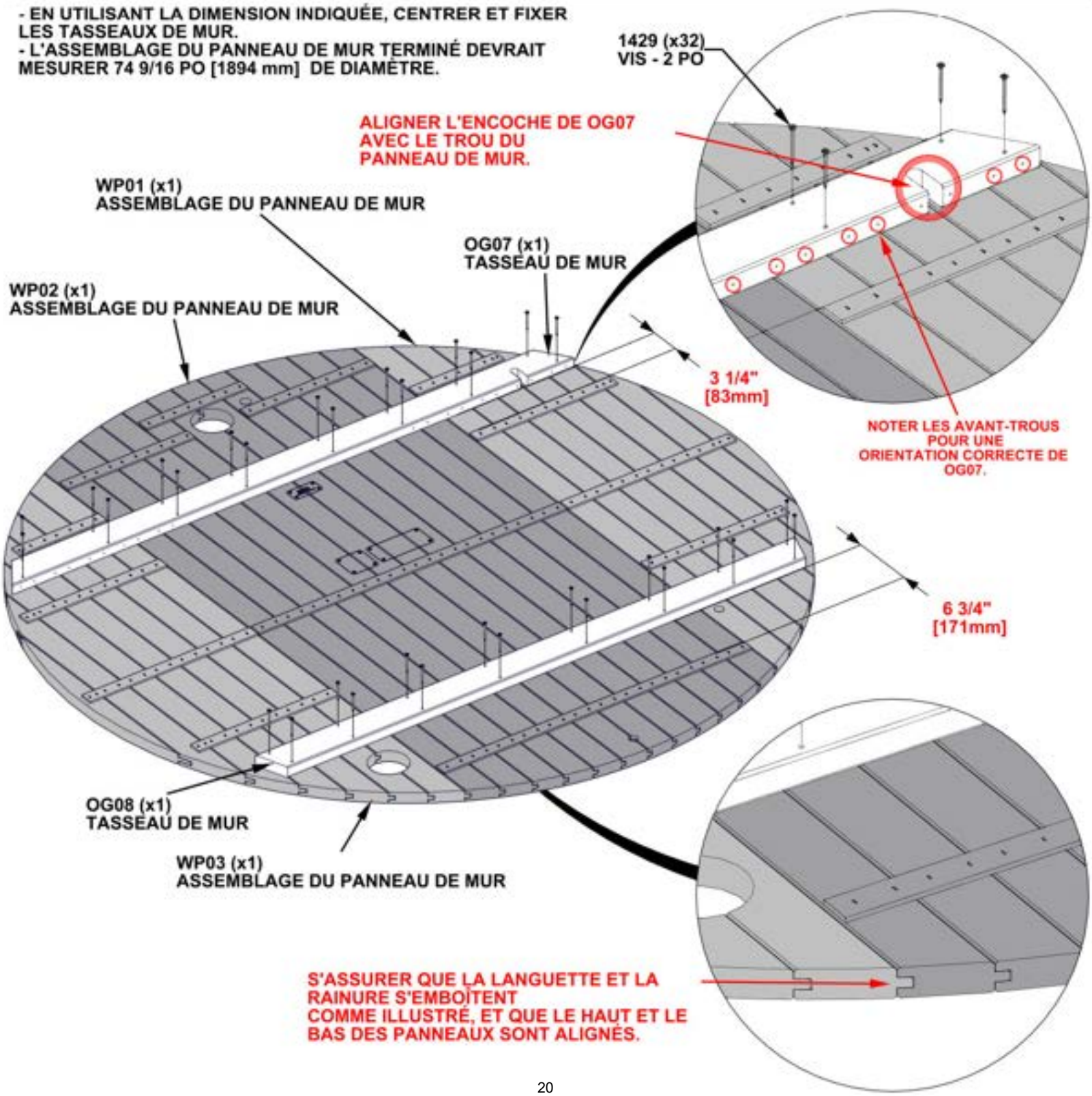

ÉTAPE 6 - ASSEMBLAGE DU MUR ARRIÈRE

QTÉ	N° DE PIÈCE	DESCRIPTION
16	H101429	VIS TFH 8 X 2 PO SS-BLK



OV01 (x2) ESPACEUR DU PROTECTEUR DE POÊLE - W4L21887
1 3/16"x4 7/16"x23 15/16" (30x112x608)

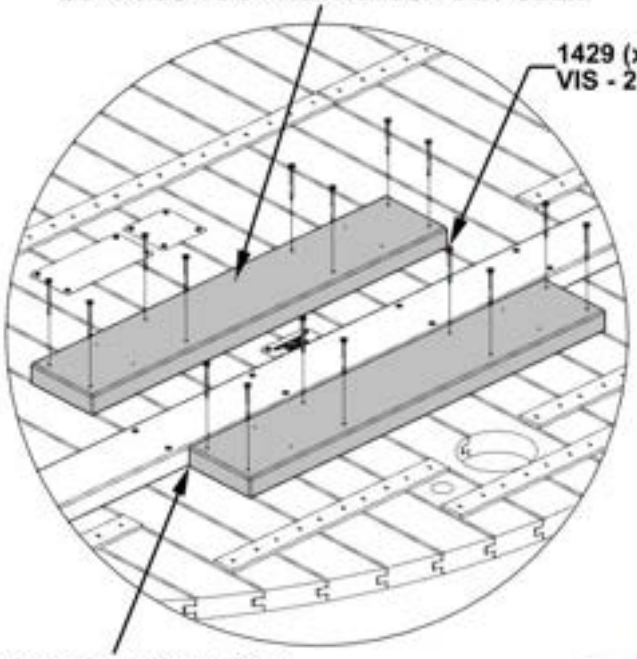

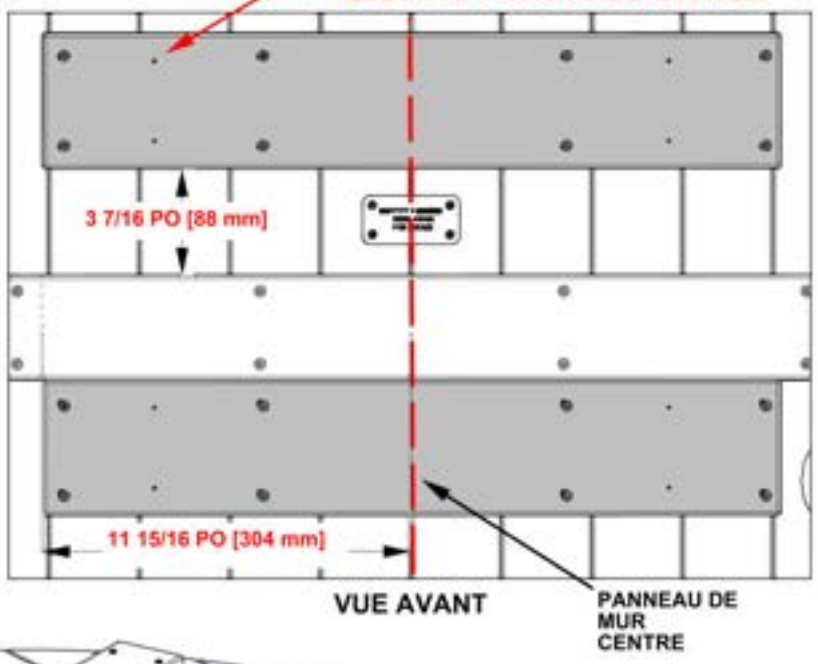

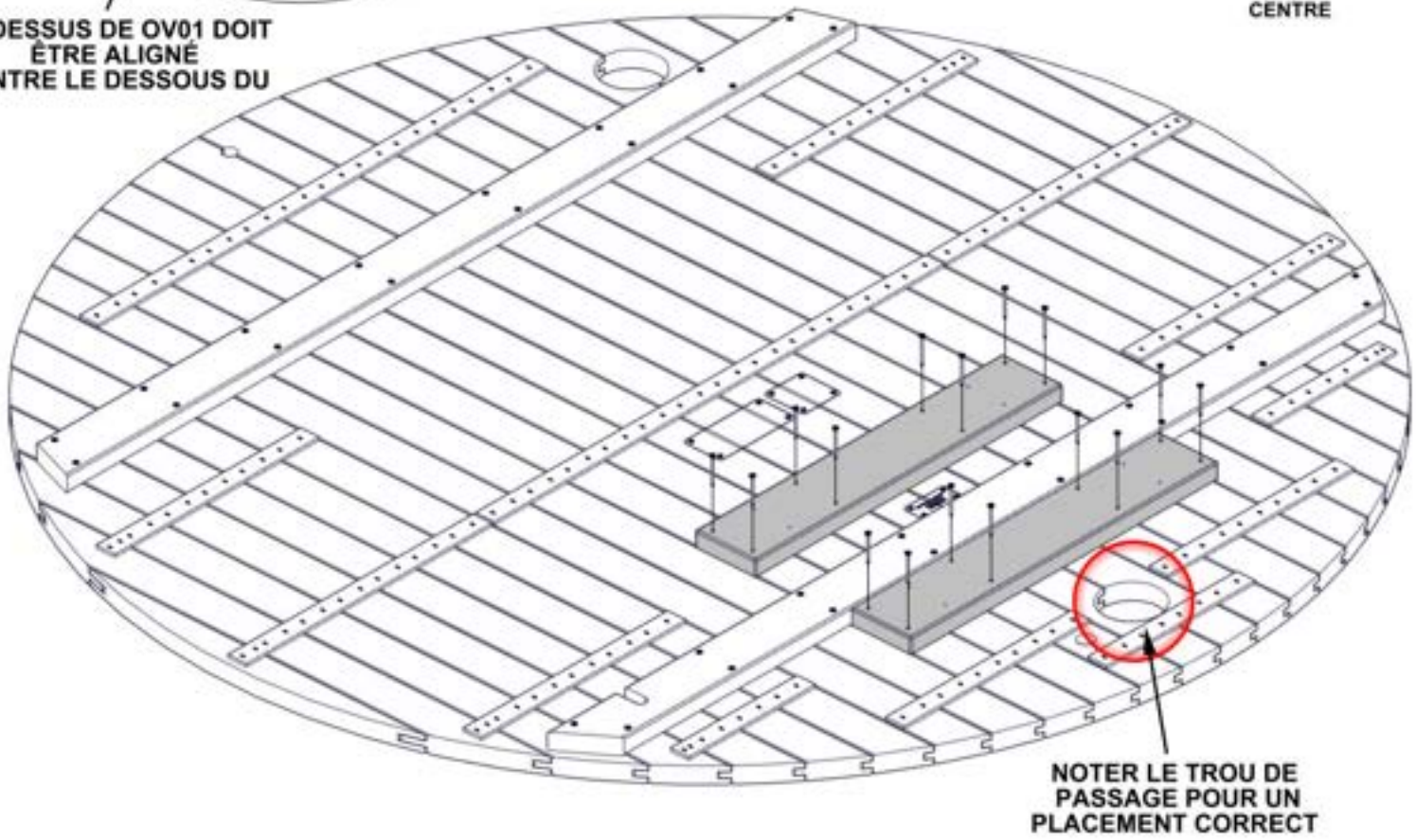

ÉTAPE 7 - ASSEMBLAGE DU MUR ARRIÈRE

QTÉ	N° DE PIÈCE	DESCRIPTION
8	H101429	VIS TFH 8 X 2 PO SS-BLK



OR01 (x2) PLANCHE DE MONTAGE DU PROTECTEUR - W4L21873
1 3/16"x2 3/8"x23 15/16" (30x60x608)

- ALIGNER LES EXTRÉMITÉS DES PLANCHES DE MONTAGE OR01 AVEC LES EXTRÉMITÉS DES PLANCHES D'ESPACEMENT DU PROTECTEUR DE POÊLE.
- MAINTENIR LE OR01 SUPÉRIEUR À LA DIMENSION INDIQUÉE.

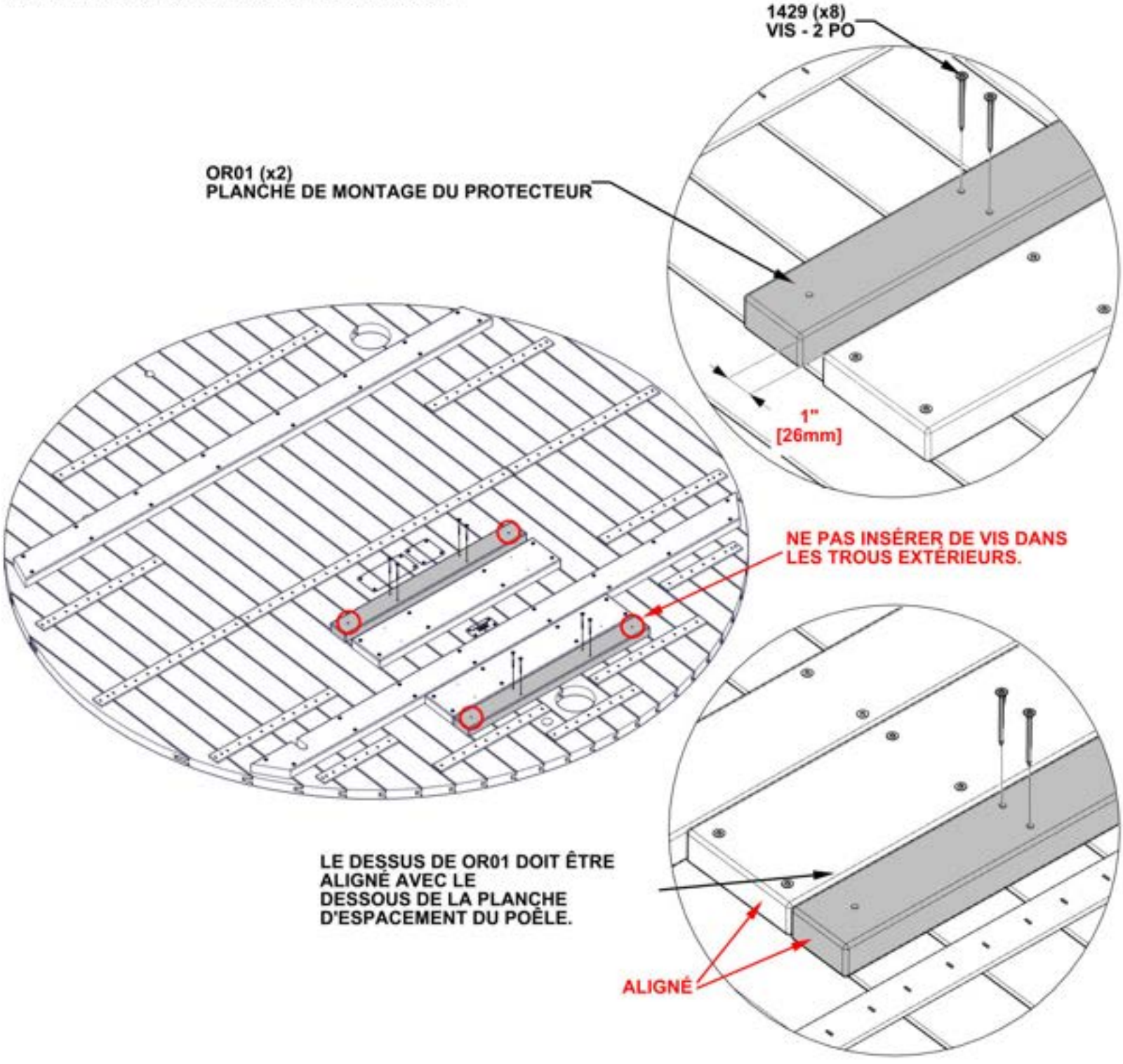

ÉTAPE 8 - ASSEMBLAGE DU MUR AVANT

QTÉ	N° DE PIÈCE	DESCRIPTION
24	H101429	VIS TFH 8 X 2 PO SS-BLK

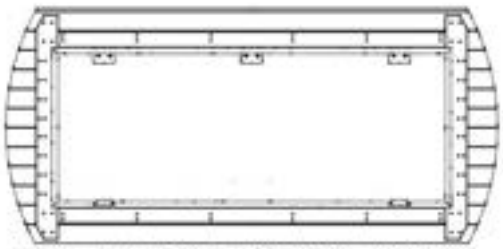

WP04 (x1) WALL PANEL ASSEMBLY - W2A04794
3 11/16"X35 5/8"X74 9/16" (78x906x1894)



WP06 (x1) ASSEMBLAGE DU PANNEAU DE MUR - W2A05378
1 3/8"x20 1/8"x66 1/4" (35x512x1682)



WP05 (x1) ASSEMBLAGE DU PANNEAU DE MUR - W2A05385
1 3/8"x19 11/16"x65 3/4" (35x500x1669)



OG05 (x2) TASSEAU DE MUR - W4L21862
1 3/16"x3 3/8"x16 7/8" (30x86x429)

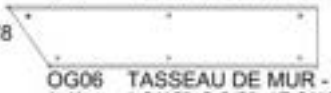

OG06 (x1) TASSEAU DE MUR - W4L21863
1 3/16"x3 3/8"x17 3/16" (30x86x437)



OG13 (x1) TASSEAU DE MUR - W4L22019
1 3/16"x3 3/8"x17 3/16" (30x86x437)

- EN UTILISANT LA DIMENSION INDIQUÉE, CENTRER ET FIXER LES TASSEAUX DE MUR.
- L'ASSEMBLAGE DU PANNEAU DE MUR TERMINÉ DEVRAIT MESURER 74 9/16 PO [1894 mm] DE DIAMÈTRE.

- ATTENTION : SOUTENIR LA PORTE VITRÉE EN TOUT TEMPS POUR ÉVITER UNE OUVERTURE ACCIDENTELLE ET UN BRIS.

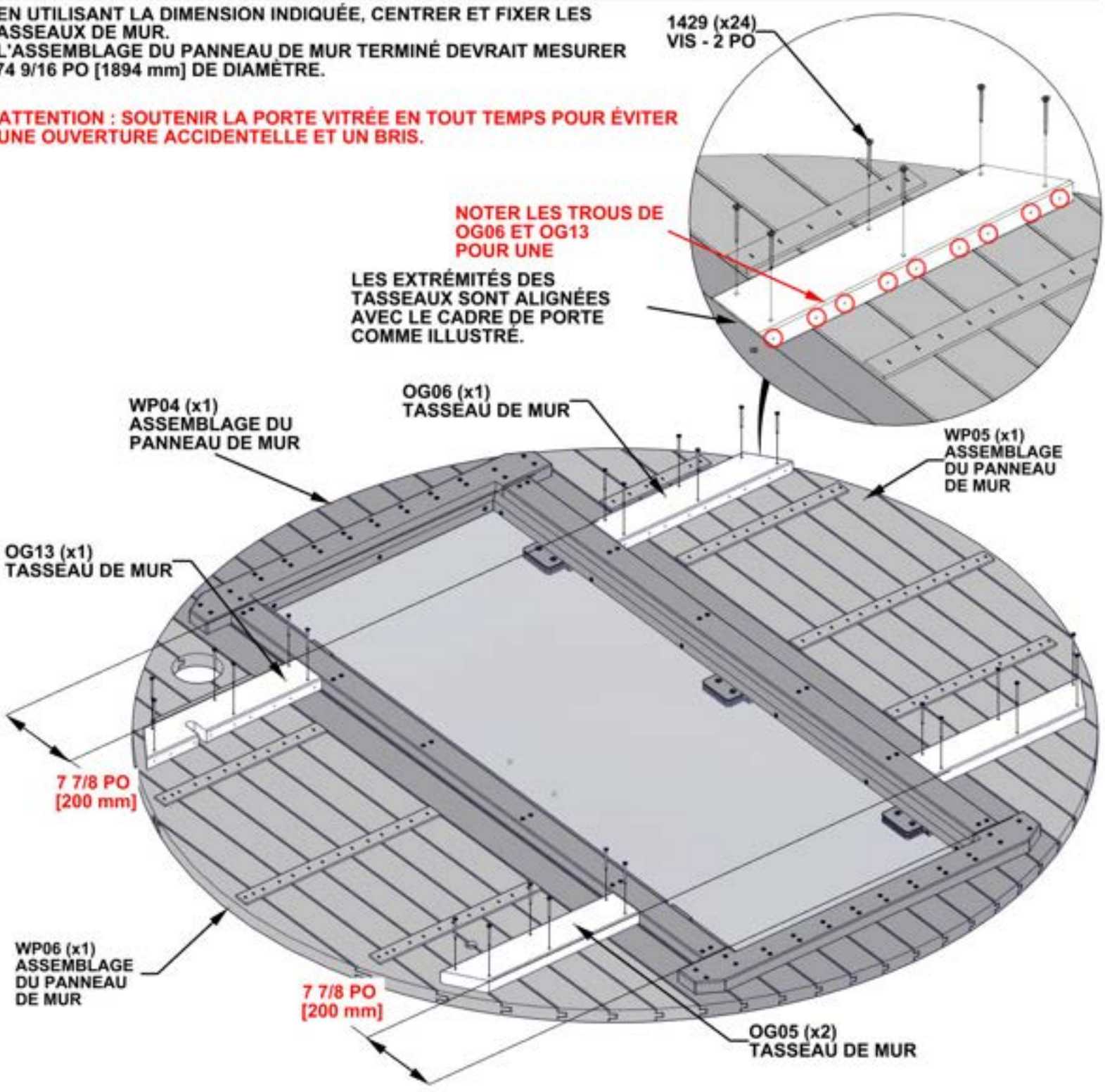

ÉTAPE 9 - ASSEMBLAGE DU SAUNA

- ABAISSER SOIGNEUSEMENT L'ASSEMBLAGE DU MUR ARRIÈRE DANS LES RAINURES DE LA PLANCHE PÉRIMÉTRIQUE/SUPPORT DE BASE ASSEMBLÉ À L'ÉTAPE 4.
- DEMANDER À UNE DEUXIÈME PERSONNE DE TENIR LE MUR ARRIÈRE POUR LE GARDER STABLE DURANT LES PROCHAINES ÉTAPES.

- LORS DU LEVAGE DE L'ASSEMBLAGE DU MUR, SOULEVER PAR LE HAUT ET LE BAS, NON PAR LES CÔTÉS.

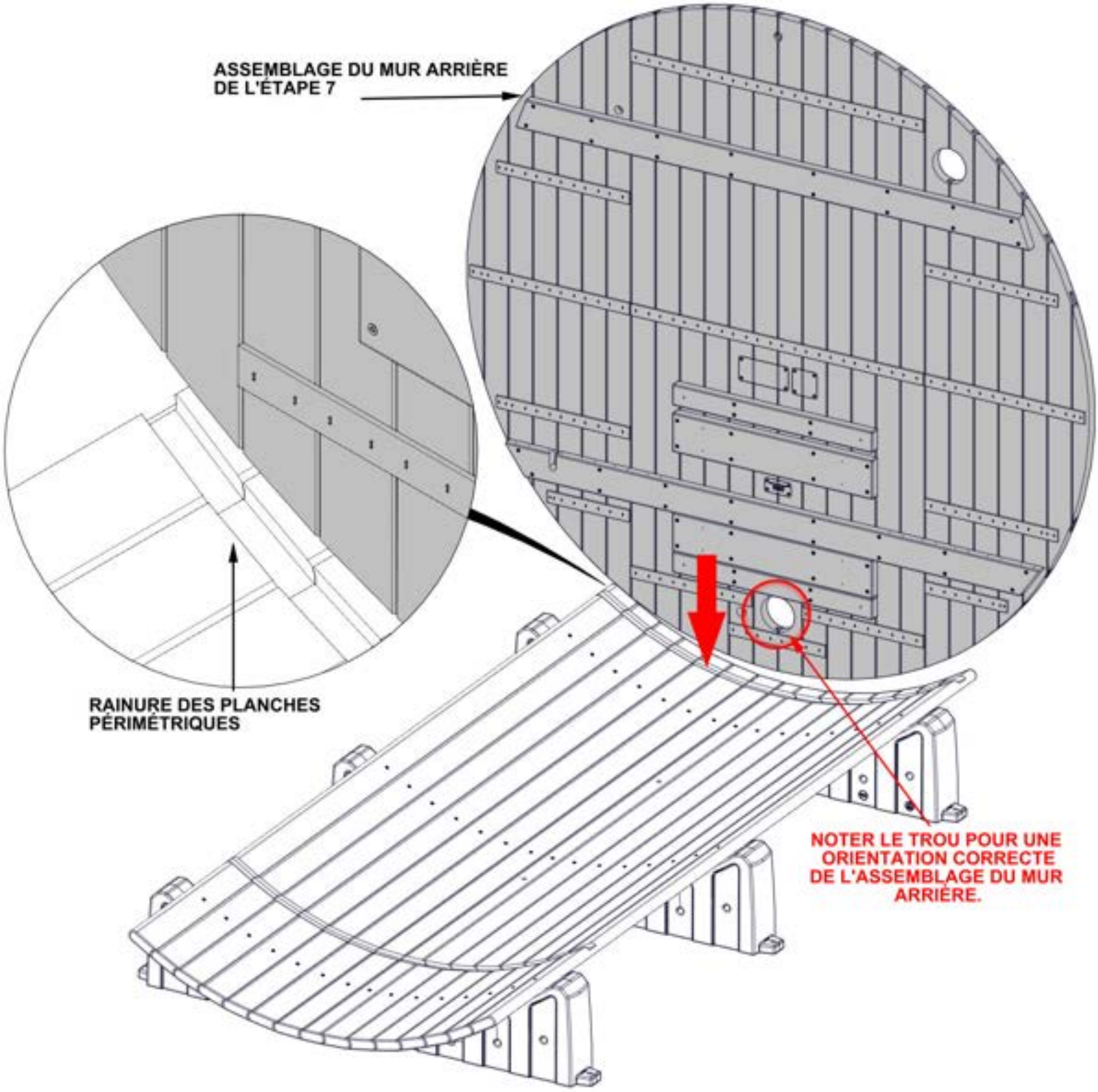

ÉTAPE 10 - ASSEMBLAGE DU SAUNA

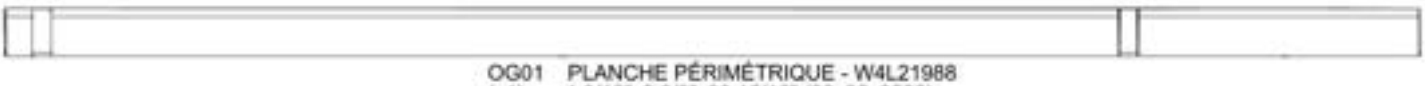

OG01 PLANCHE PÉRIMÉTRIQUE - W4L21988
(x1) 1 3/16"x3 3/8"x99 15/16" (30x86x2538)

- ABAISSER SOIGNEUSEMENT L'ASSEMBLAGE DU MUR AVANT DANS LES RAINURES DE LA PLANCHE PÉRIMÉTRIQUE/SUPPORT DE BASE ASSEMBLÉ À L'ÉTAPE 4.
- POSITIONNER LA PLANCHE PÉRIMÉTRIQUE SUR LE DESSUS DES ASSEMBLAGES DE MUR POUR MAINTENIR LES MURS EN PLACE.

- LORS DU LEVAGE DE L'ASSEMBLAGE DU MUR, SOULEVER PAR LE HAUT ET LE BAS, NON PAR LES CÔTÉS.
- ATTENTION : SOUTENIR LA PORTE VITRÉE EN TOUT TEMPS POUR ÉVITER UNE OUVERTURE ACCIDENTELLE ET UN BRIS.

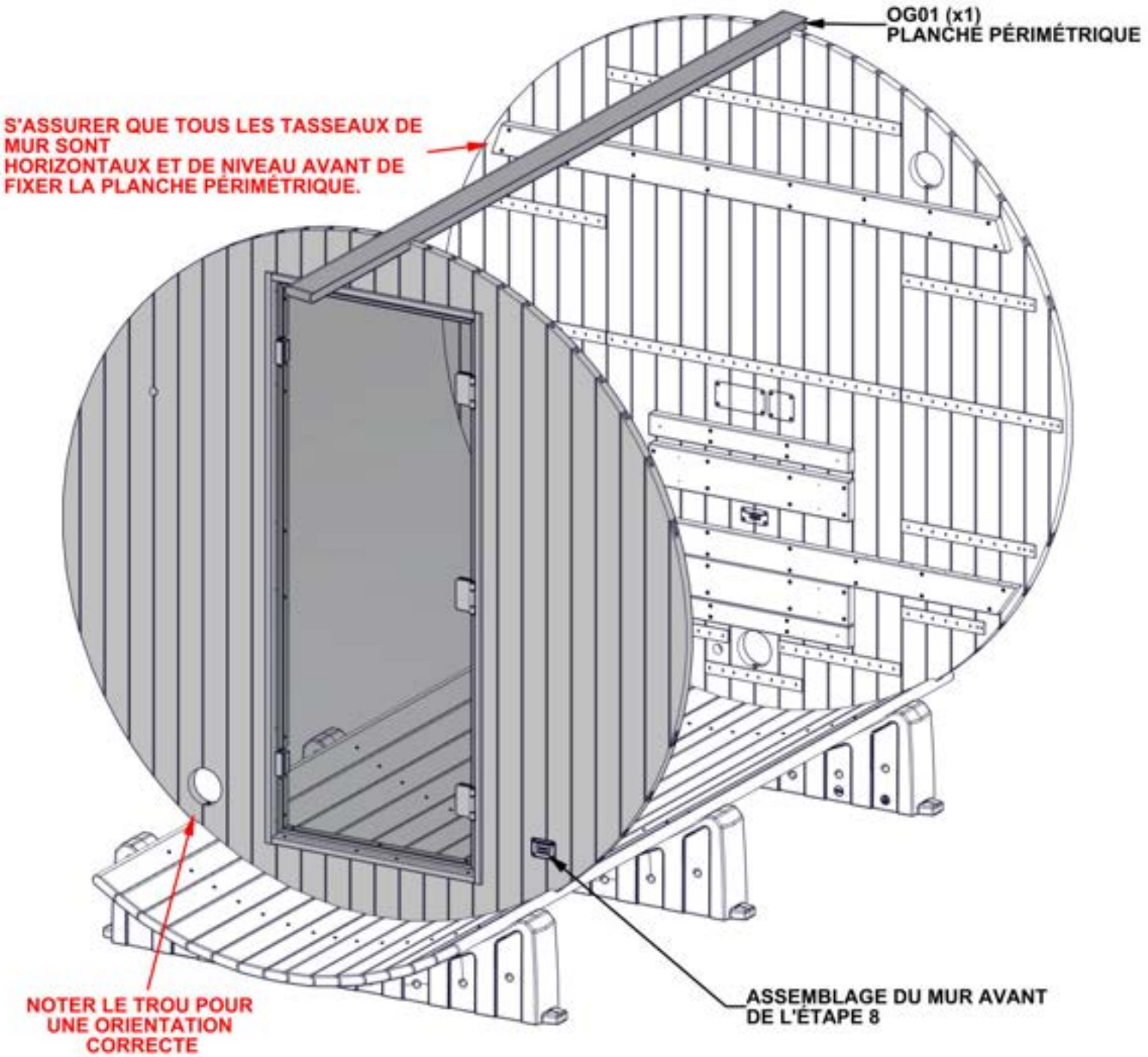

ÉTAPE 11 - ASSEMBLAGE DU SAUNA

QTÉ	N° DE PIÈCE	DESCRIPTION
14	H101428	VIS TFH 8 X 1 3/4 PO SS-BLK



OG01 PLANCHE PÉRIMÉTRIQUE - W4L21988
(x7) 1 3/16"x3 3/8"x99 15/16" (30x86x2538)

OG16 PLANCHE PÉRIMÉTRIQUE - W4L23563
(x7) 1 3/16"x3 3/8"x99 15/16" (30x86x2538)

- ALIGNER LA RAINURE DES PLANCHES PÉRIMÉTRIQUES AVEC LES ASSEMBLAGES DU MUR AVANT ET DU MUR ARRIÈRE.
- EN COMMENÇANT PAR UNE PLANCHE OG01, TRAVAILLER VERS LE HAUT EN EMPILANT LES PLANCHES DANS L'ORDRE INDIQUÉ.
- FIXER CHAQUE OG16 AVEC DES VIS AVANT D'INSTALLER LA PLANCHE SUIVANTE.

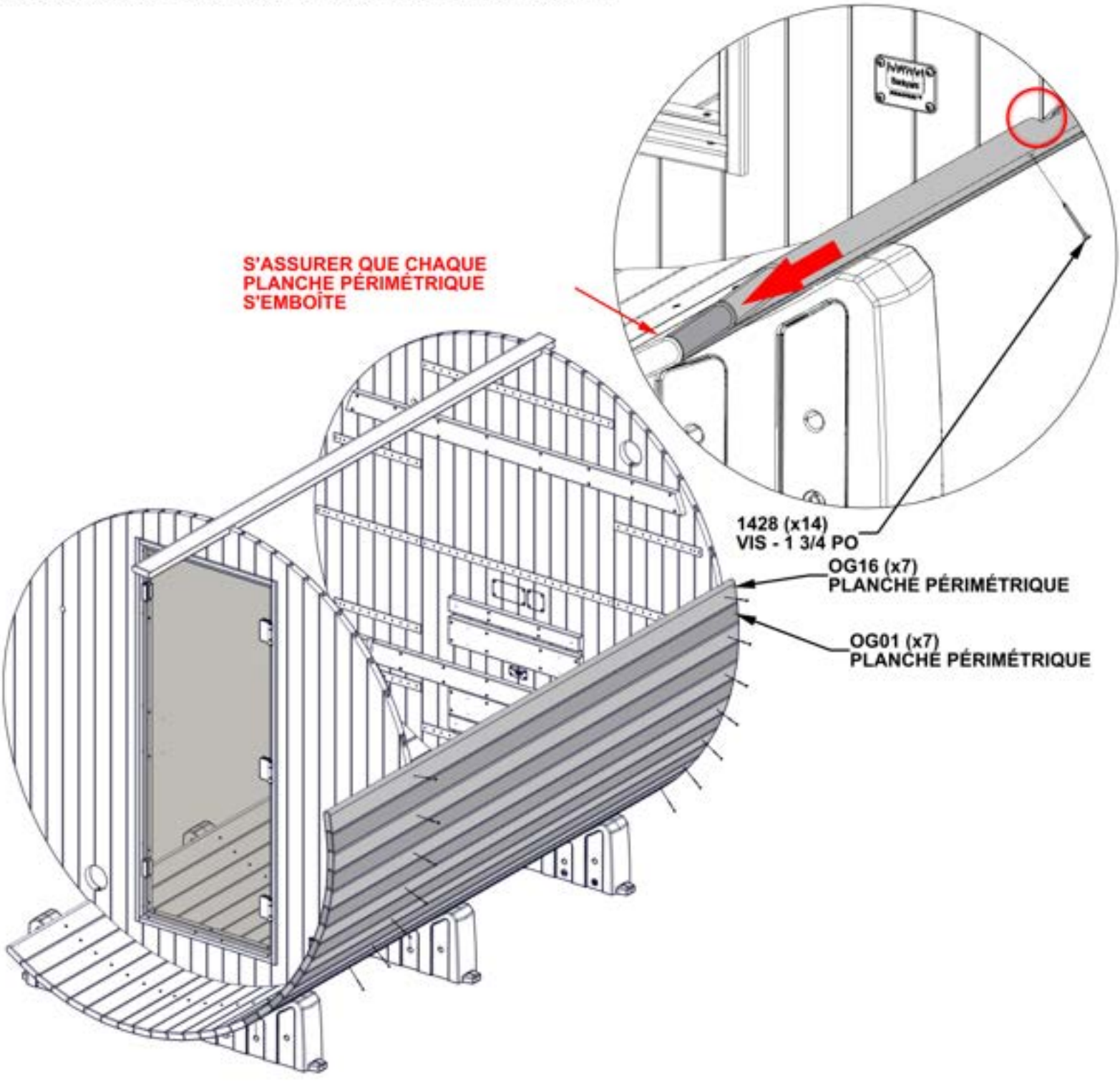

ÉTAPE 12 - ASSEMBLAGE DU SAUNA

QTÉ	N° DE PIÈCE	DESCRIPTION
14	H101428	VIS TFH 8 X 1 3/4 PO SS-BLK

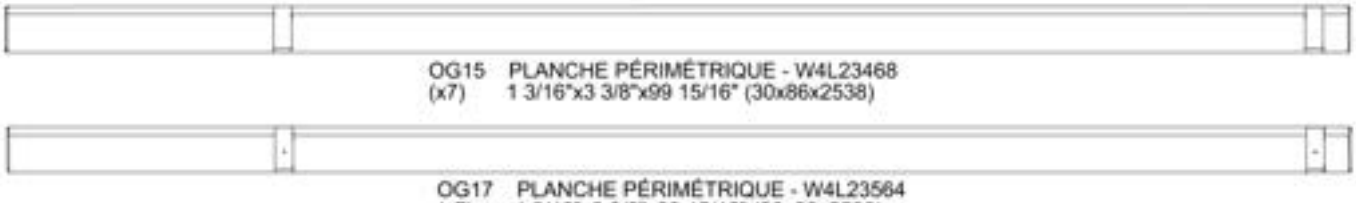

OG15 PLANCHE PÉRIMÉTRIQUE - W4L23468
(x7) 1 3/16"x3 3/8"x99 15/16" (30x86x2538)

OG17 PLANCHE PÉRIMÉTRIQUE - W4L23564
(x7) 1 3/16"x3 3/8"x99 15/16" (30x86x2538)

- ALIGNER LA RAINURE DES PLANCHES PÉRIMÉTRIQUES AVEC LES ASSEMBLAGES DU MUR AVANT ET DU MUR ARRIÈRE.
- EN COMMENÇANT PAR UNE PLANCHE OG15, TRAVAILLER VERS LE HAUT EN EMPILANT LES PLANCHES DANS L'ORDRE INDIQUÉ.
- FIXER CHAQUE OG17 AVEC DES VIS AVANT D'INSTALLER LA PLANCHE SUIVANTE.

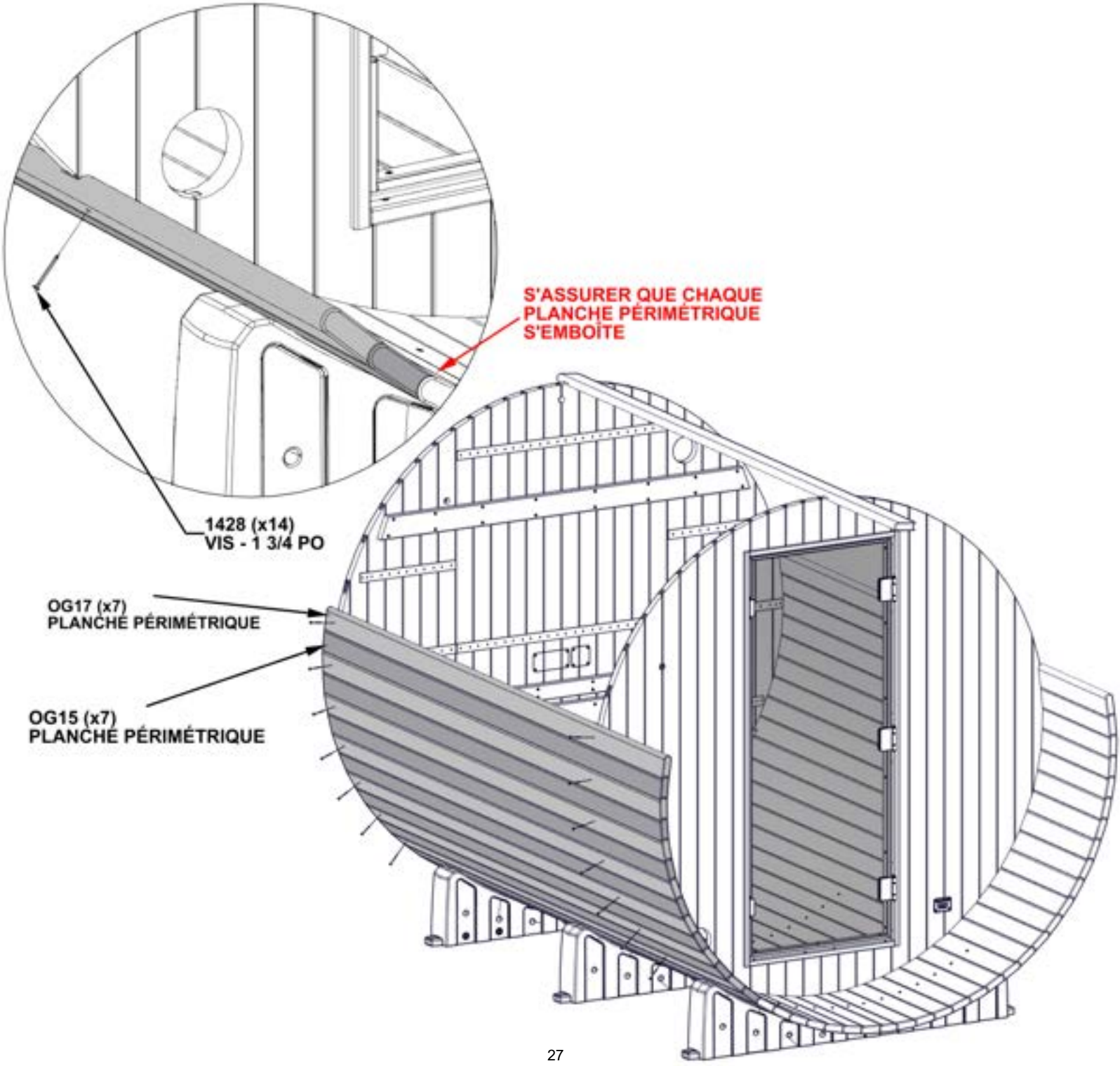

ÉTAPE 13 - ASSEMBLAGE DE LA POIG

QTÉ	N° DE PIÈCE	DESCRIPTION
2	H101402	VIS TFH 1/4-20 X 1 5/8 PO SS
4	H101403	RONDELLE EN POLY



AM01 (x1) POIGNÉE DE PORTE - W4L21861
2 1/4"x3"x10 3/16" (57x76x258)



AM02 (x1) POIGNÉE DE PORTE - W2A04795
2 1/4"x3"x10 3/16" (57x76x258)

- FIXER LES POIGNÉES DE PORTE
- NE PAS TROP SERRER.

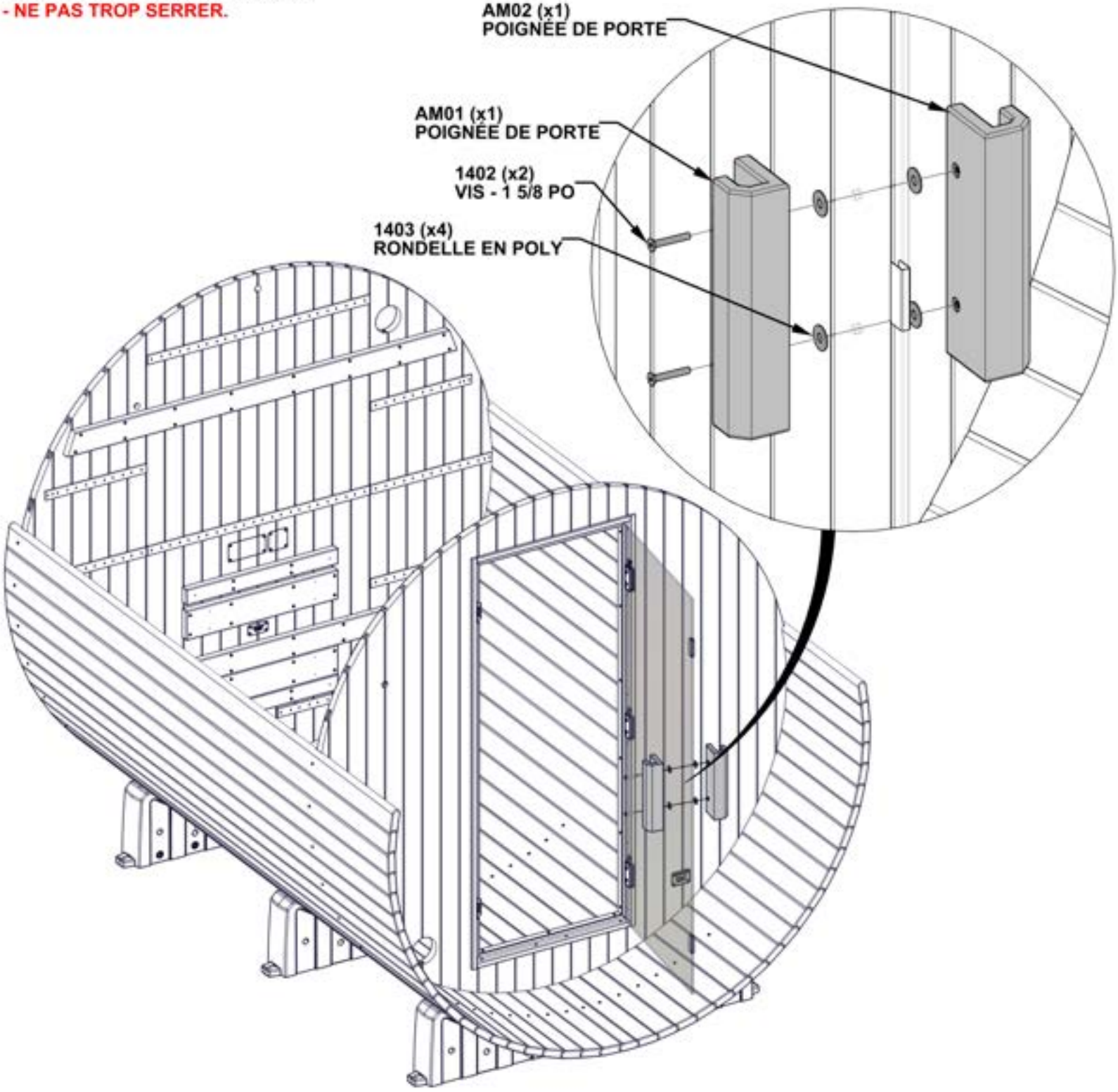

ÉTAPE 14 - ASSEMBLAGE DU BANC

QTÉ	N° DE PIÈCE	DESCRIPTION
9	H101429	VIS TFH 8 X 2 PO SS-BLK
4	H101431	VIS TFH 8 X 2 1/2 PO SS-BLK
4	H101443	VIS TWH 8 X 1 1/2 PO SS-BLK



BA01 (x1) ASSEMBLAGE DU BANC DROIT - W2A04826
1 15/16"x19 1/8"x75 1/4" (50x486x1912)



OG04 (x2) ENTRETOISE DE BANC - W4L21860
1 3/16"x3 3/8"x16 3/8" (30x86x416)

1) INSTALLER L'ENTRETOISE DE BANC OG04 SUR L'ASSEMBLAGE DU BANC. (DÉTAIL 'A')
2) POUSSER LE BANC AVEC LA PLANCHE D'ENTRETOISE DE BANC CONTRE LE MUR JUSQU'À CE QU'IL TOUCHE LE MUR LATÉRAL.
3) VÉRIFIER L'ALIGNEMENT DES TROUS À CHAQUE EXTRÉMITÉ DU BANC AVEC LES AVANT-TROUS DES TASSEAUX MONTÉS SUR LE MUR. (DÉTAIL 'B')
4) S'ASSURER QUE L'ENTRETOISE DE BANC EST D'ÉQUERRE AVEC LE BANC ET INSTALLER (4) VIS 1443. (DÉTAIL 'C')
5) METTRE LE BANC DE NIVEAU DANS LES DEUX SENS, AVANT-ARRIÈRE ET CÔTÉ À CÔTÉ; PUIS FIXER AU MUR LATÉRAL COMME ILLUSTRÉ. (DÉTAIL 'D')

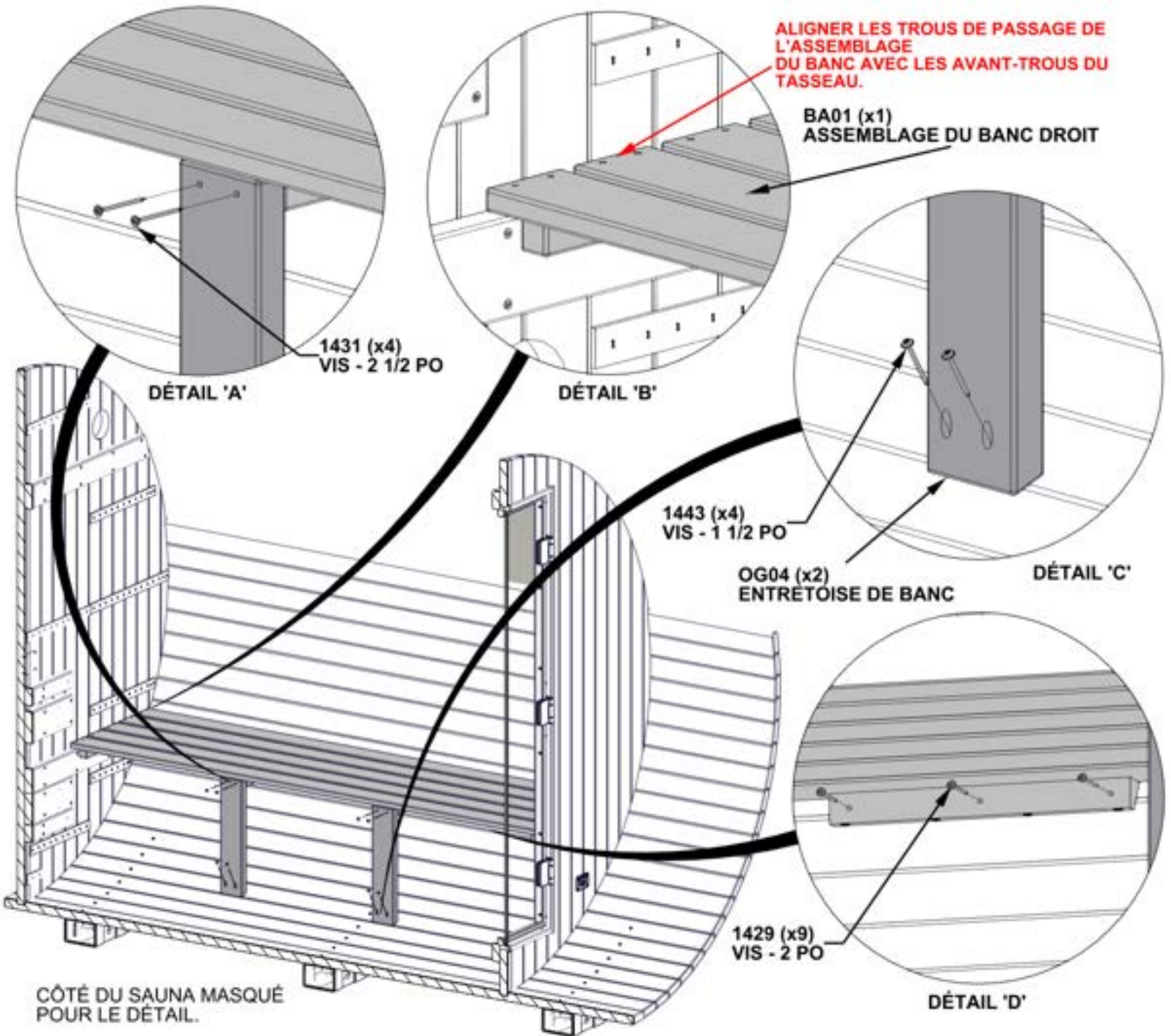

ÉTAPE 15 - ASSEMBLAGE DU BANC

QTÉ	N° DE PIÈCE	DESCRIPTION
9	H101429	VIS TFH 8 X 2 PO SS-BLK
4	H101431	VIS TFH 8 X 2 1/2 PO SS-BLK
4	H101443	VIS TWH 8 X 1 1/2 PO SS-BLK



BA02 (x1) ASSEMBLAGE DU BANC GAUCHE - W2AD4827
1 15/16"x19 1/8"x75 1/4" (50x486x1912)



OG04 (x2) ENTRETOISE DE BANC - W4L21860
1 3/16"x3 3/8"x16 3/8" (30x86x416)

1) INSTALLER L'ENTRETOISE DE BANC OG04 SUR L'ASSEMBLAGE DU BANC. (DÉTAIL 'A')
2) POUSSER LE BANC AVEC LA PLANCHE D'ENTRETOISE DE BANC CONTRE LE MUR JUSQU'À CE QU'IL TOUCHE LE MUR LATÉRAL.
3) VÉRIFIER L'ALIGNEMENT DES TROUS À CHAQUE EXTRÉMITÉ DU BANC AVEC LES AVANT-TROUS DES TASSEAUX MONTÉS SUR LE MUR. (DÉTAIL 'B')
4) S'ASSURER QUE L'ENTRETOISE DE BANC EST D'ÉQUERRE AVEC LE BANC ET INSTALLER (2) VIS 1443. (DÉTAIL 'C').
5) METTRE LE BANC DE NIVEAU DANS LES DEUX SENS, AVANT-ARRIÈRE ET CÔTÉ À CÔTÉ; PUIS FIXER AU MUR LATÉRAL COMME ILLUSTRÉ. (DÉTAIL 'D')

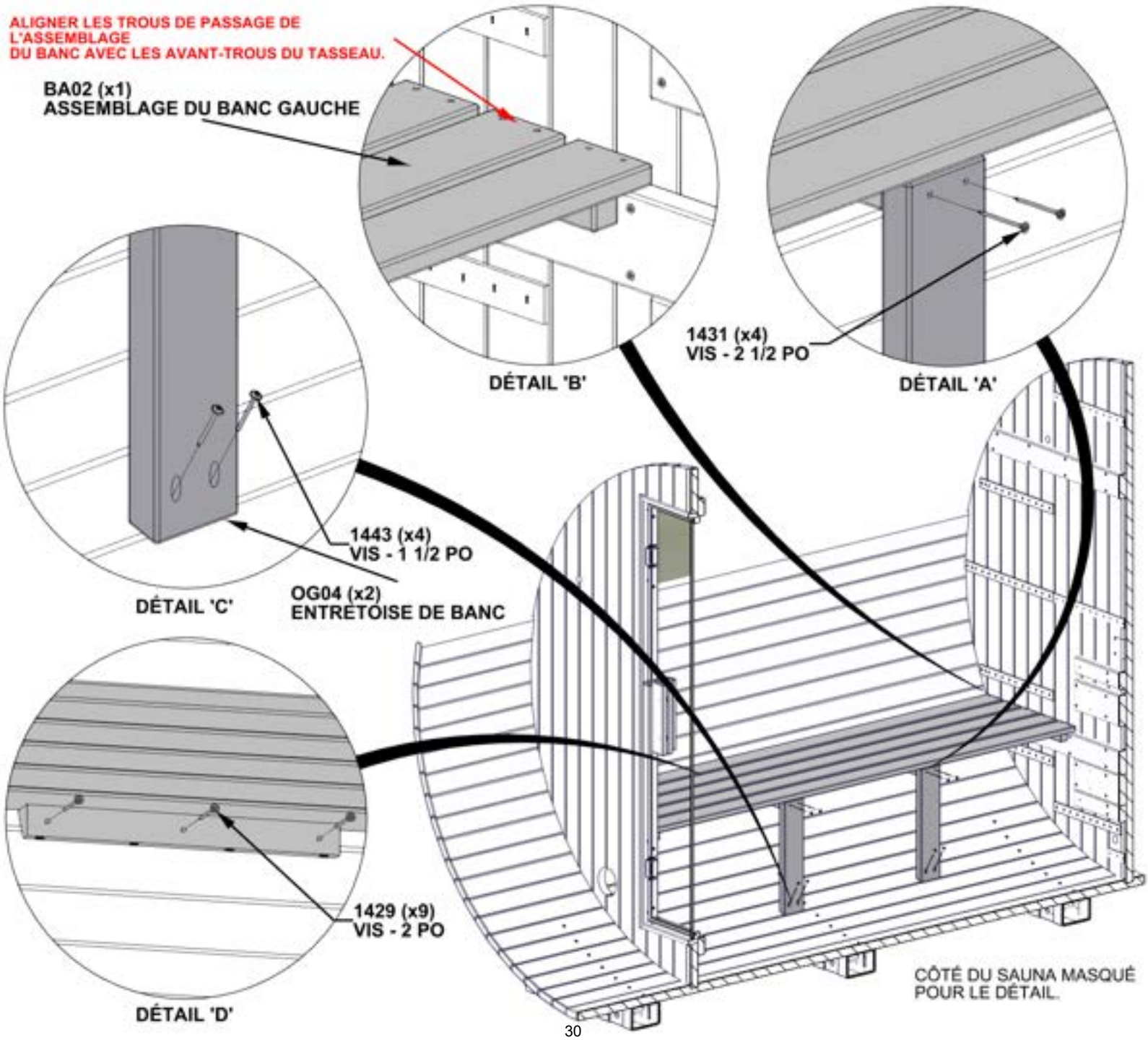

ÉTAPE 16 - ASSEMBLAGE DU BANC

QTÉ	N° DE PIÈCE	DESCRIPTION
38	H101428	VIS TFH 8 X 1 3/4 PO SS-BLK

- FIXER LES BANCS AUX TASSEAUX SUR LES MURS AVANT ET ARRIÈRE COMME ILLUSTRÉ.

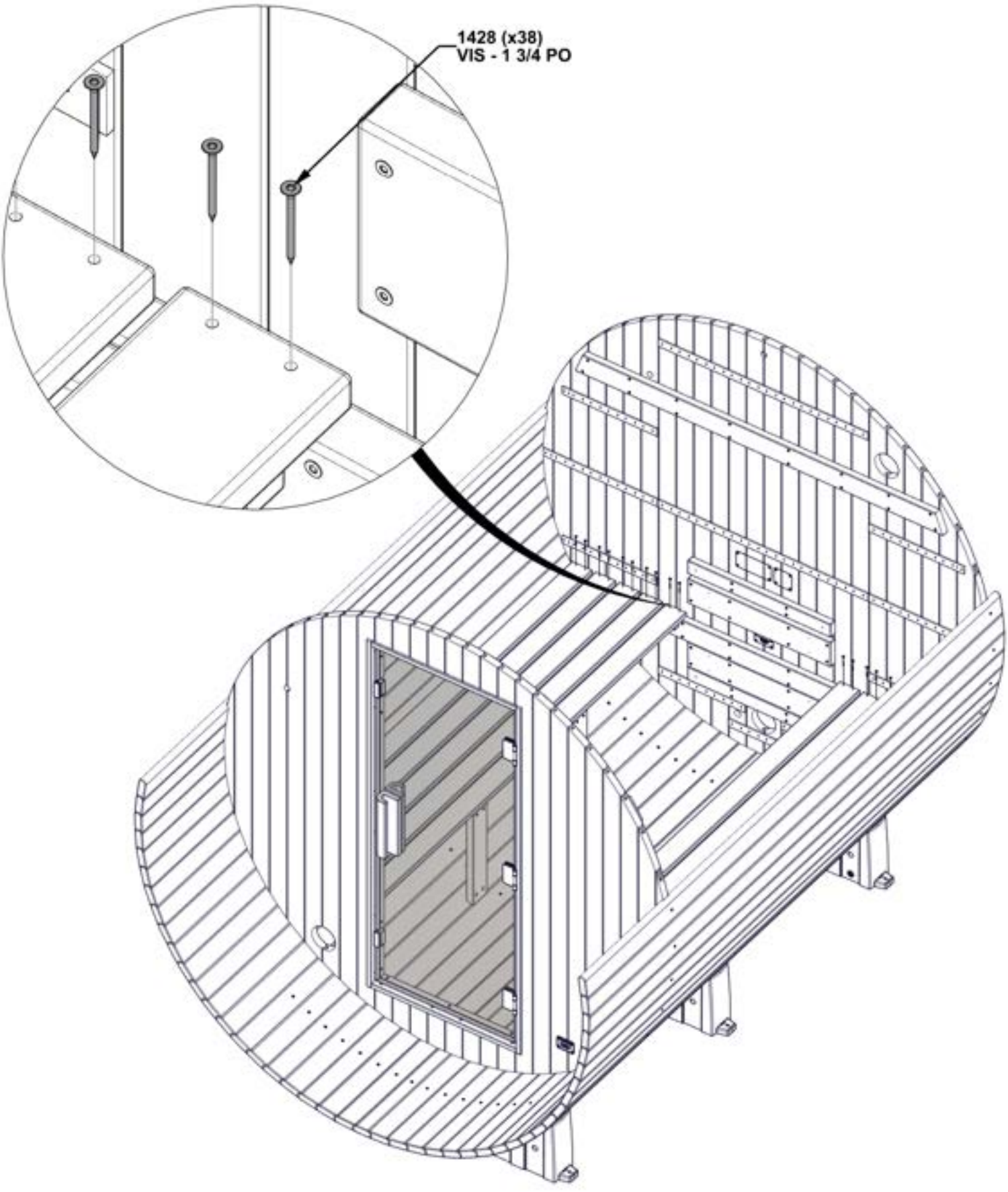

ÉTAPE 17 - ASSEMBLAGE DU BANC

QTÉ	N° DE PIÈCE	DESCRIPTION
16	H101430	VIS TFH 8 X 2 1/4 PO SS-BLK



BR02 (x2) DOSSIER DE BANC - W2A04828
1 15/16"x12 1/16"x73 3/8" (50x306x1864)

- CENTRER LE DOSSIER ET FIXER COMME ILLUSTRÉ.
- UTILISER LES DIMENSIONS INDIQUÉES COMME GUIDE GÉNÉRAL ET AJUSTER SELON VOTRE PRÉFÉRENCE.

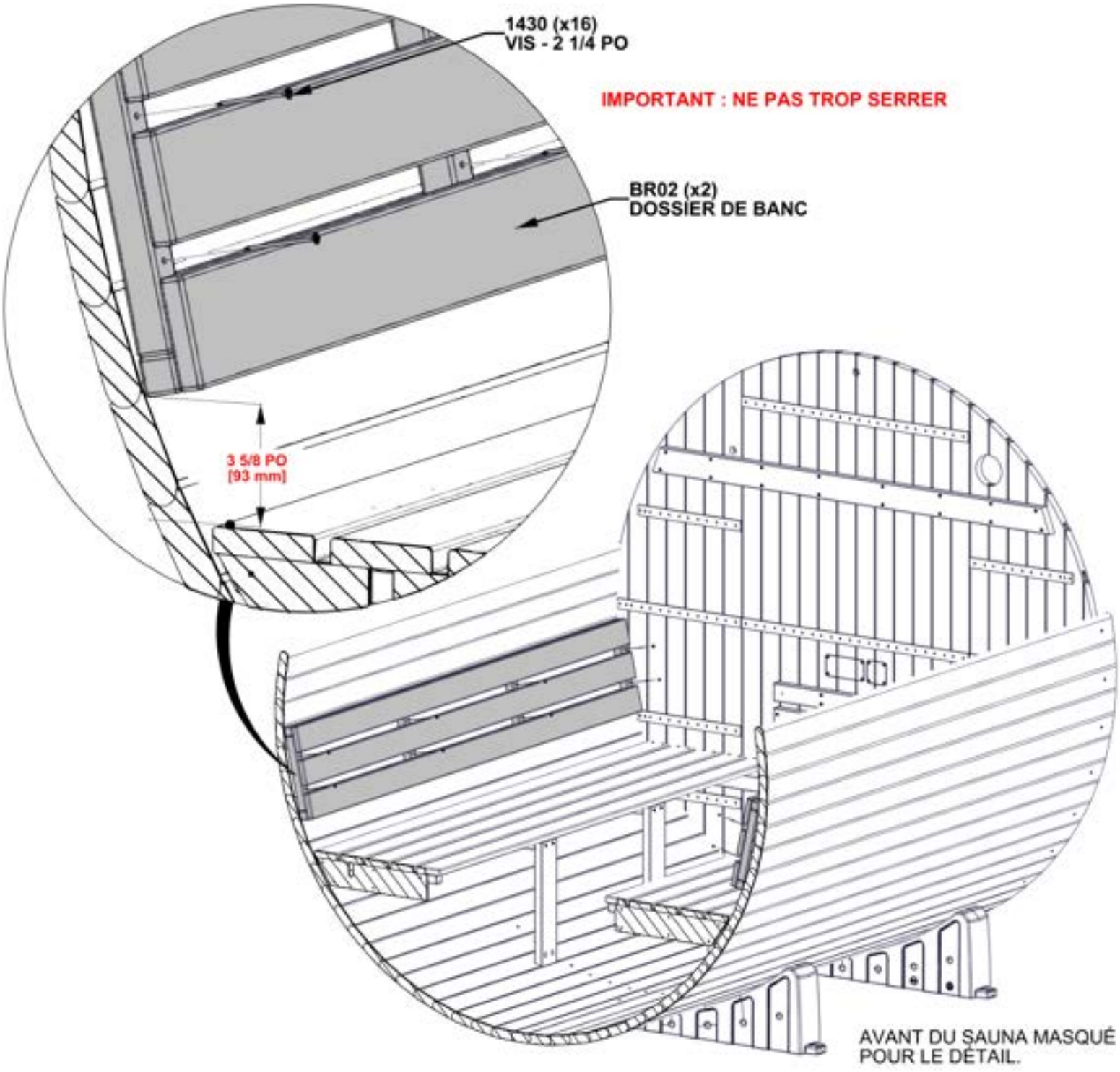

ÉTAPE 18 - INSTALLATION DU TASSEAU DE PLANCHER

QTÉ	N° DE PIÈCE	DESCRIPTION
4	H101429	VIS TFH 8 X 2 PO SS-BLK



OO05 (x1) SUPPORT DE PLANCHER - W4L21963
1 3/16"x1 3/16"x20 7/8" (30x30x530)

- CENTRER LA PLANCHE DE SUPPORT DE PLANCHER DANS LE SAUNA.
- UTILISER LA DIMENSION INDIQUÉE À PARTIR DE L'OUVERTURE DE LA PORTE POUR MARQUER LE CENTRE DE LA PLANCHE OO05.

- S'ASSURER QUE LA PLANCHE EST DE NIVEAU ET FIXER COMME ILLUSTRÉ.

LA PLANCHE DE SUPPORT REPOSERA SUR LE SOL.

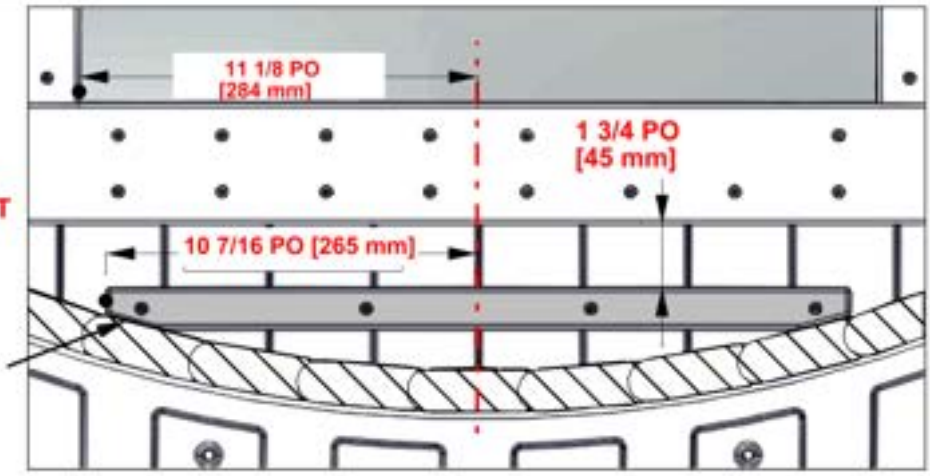

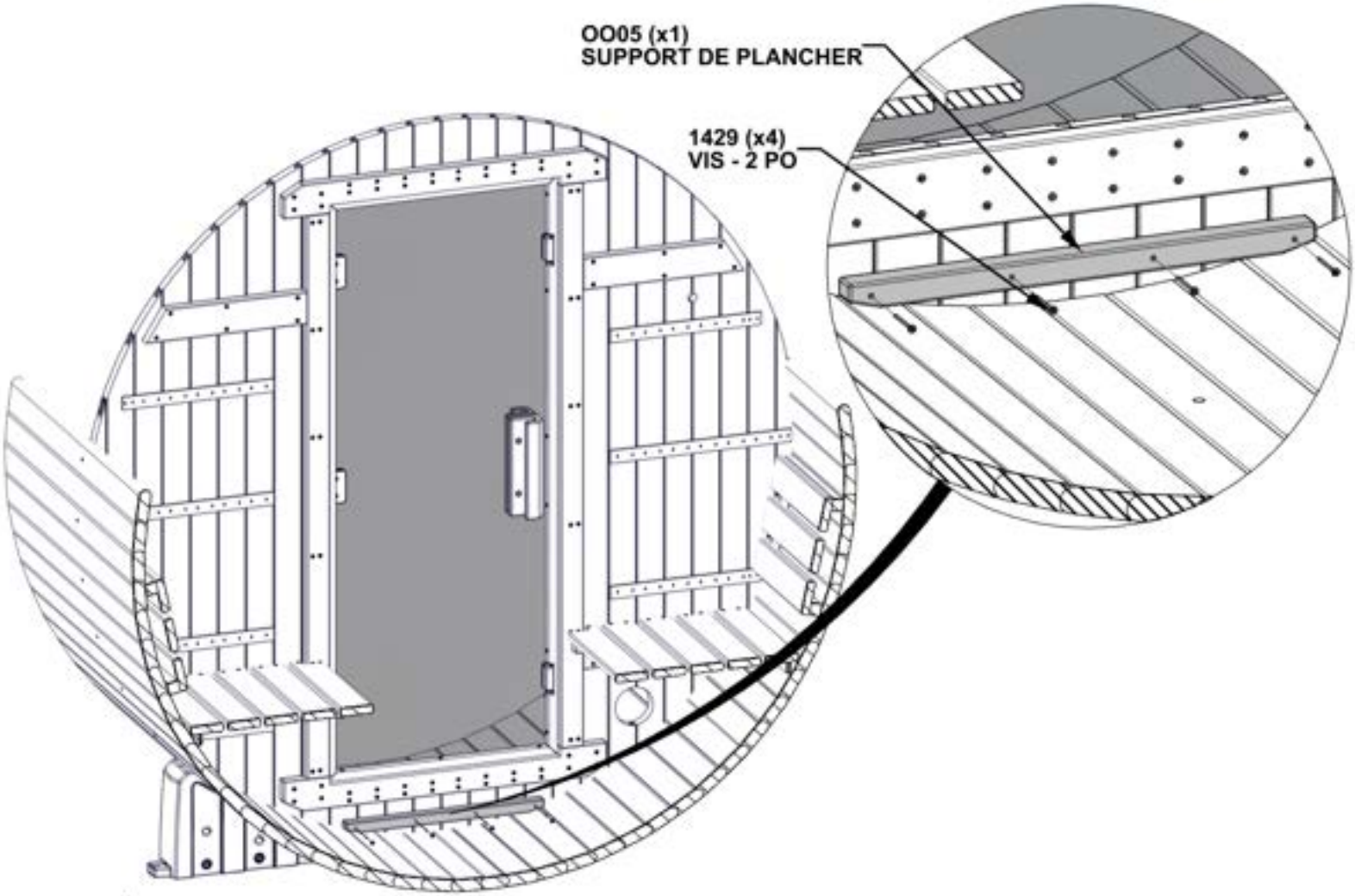

ARRIÈRE DU SAUNA
MASQUÉ POUR LE DÉTAIL.

ÉTAPE 19 - INSTALLATION DU TASSEAU DE PLANCHER

QTÉ	N° DE PIÈCE	DESCRIPTION
4	H101429	VIS TFH 8 X 2 PO SS-BLK



OO05 (x1) SUPPORT DE PLANCHER - W4L21963
1 3/16"x1 3/16"x20 7/8" (30x30x530)

- CENTRER LA PLANCHE DE SUPPORT DE PLANCHER DANS LE SAUNA.
- UTILISER LA DIMENSION INDIQUÉE À PARTIR DE L'OUVERTURE DE LA PORTE POUR MARQUER LE CENTRE DE LA PLANCHE OO05.

- S'ASSURER QUE LA PLANCHE EST DE NIVEAU ET FIXER COMME ILLUSTRÉ.

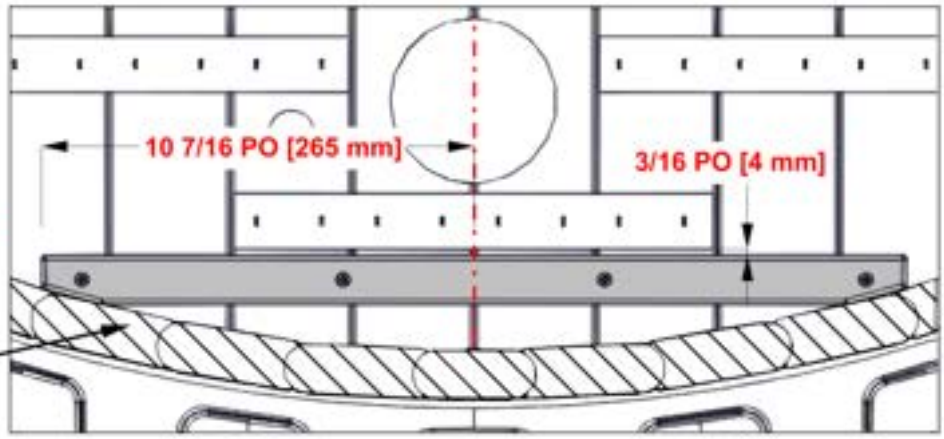

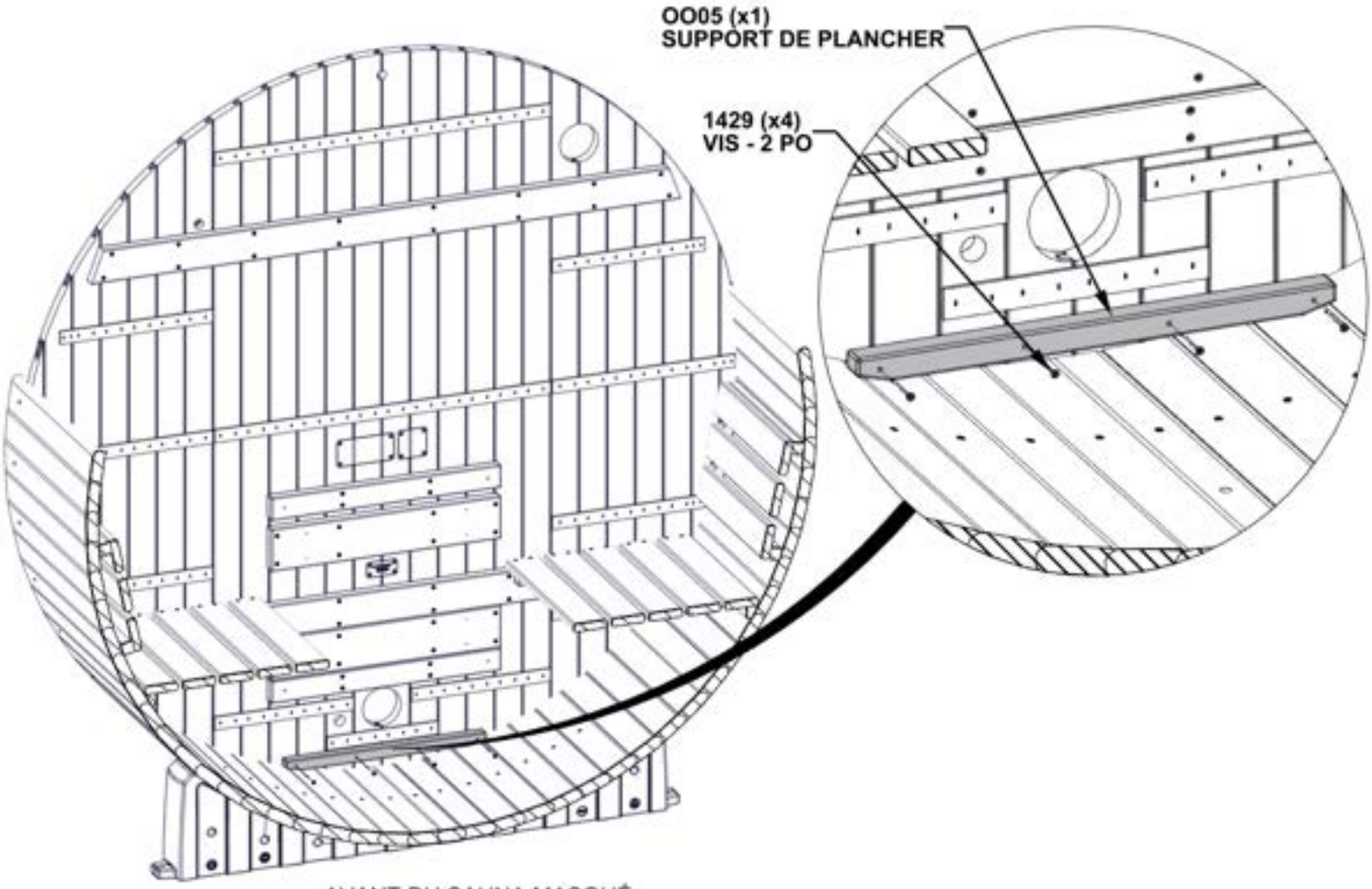

AVANT DU SAUNA MASQUÉ POUR LE DÉTAIL.

ÉTAPE 20 - INSTALLATION DU TASSEAU DE PLANCHER

QTÉ	N° DE PIÈCE	DESCRIPTION
2	H101429	VIS TFH 8 X 2 PO SS-BLK



OO03 TASSEAU DE PLANCHER - W4L21964
(x1) 1 3/16"x1 3/16"x20 7/8" (30x30x530)

- REPÉRER LA PLANCHE OO03 À L'AIDE DE LA DIMENSION INDIQUÉE.
- LES EXTRÉMITÉS DOIVENT ÊTRE ALIGNÉES AVEC LE TASSEAU INSTALLÉ PRÉCÉDEMMENT.

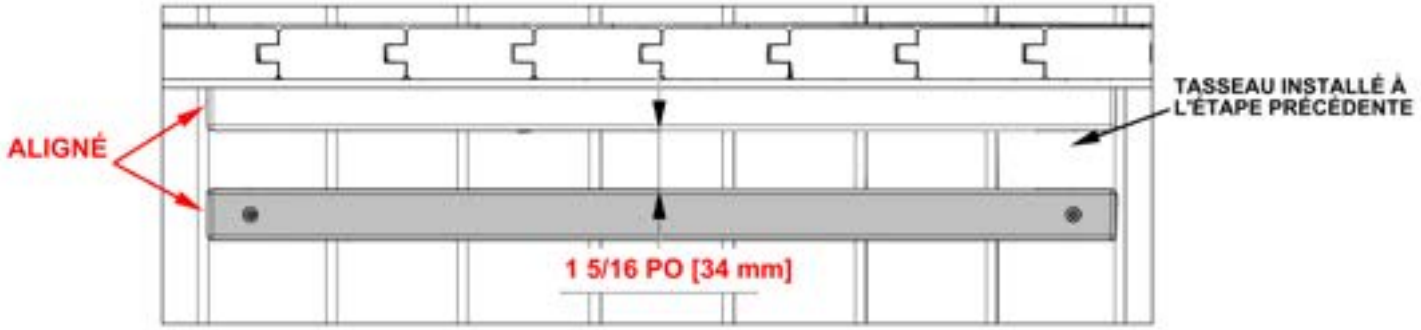

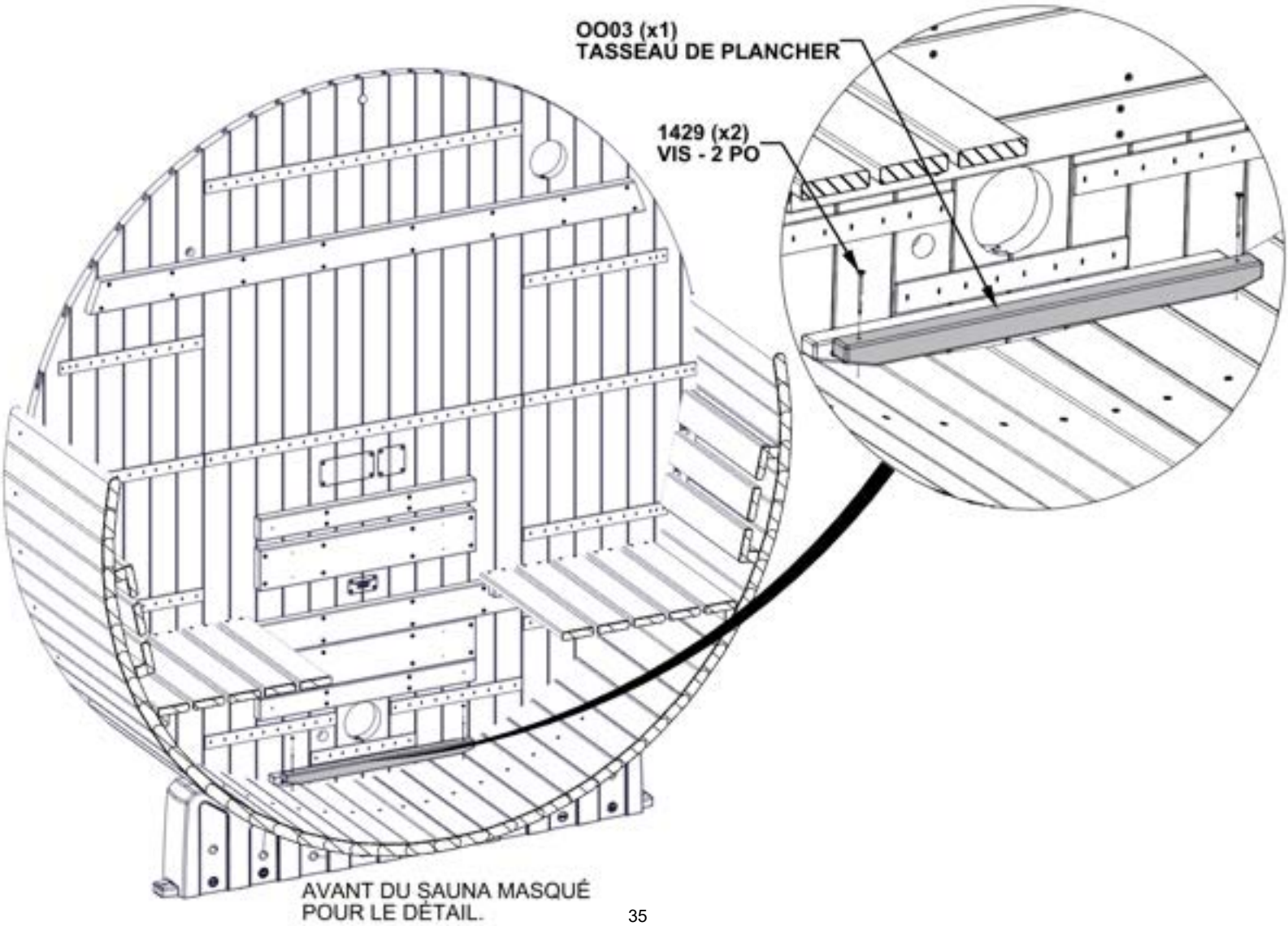

ÉTAPE 21 - INSTALLATION DU PLANCHER

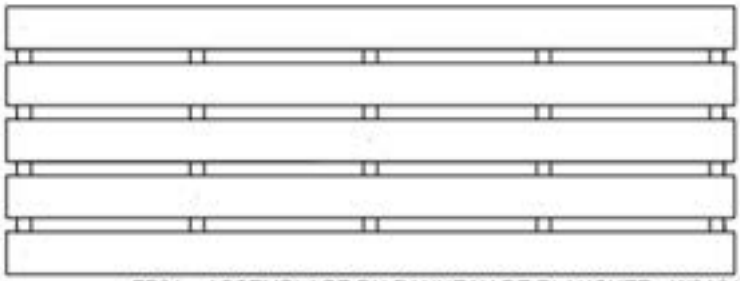

FP01 (x1) ASSEMBLAGE DU PANNEAU DE PLANCHER - W2A04829
1 15/16"x20 11/16"x73 7/8" (50x525x1876)

- GLISSER L'ASSEMBLAGE DU PANNEAU DE PLANCHER ET LE CENTRER DANS LE SAUNA.
- LE PANNEAU DE PLANCHER DOIT S'INSTALLER ENTRE DEUX TASSEAUX INSTALLÉS PRÉCÉDEMMENT.
- LE PANNEAU DE PLANCHER NE SERA PAS FIXÉ. IL EST CONÇU POUR ÊTRE AMOVIBLE AFIN DE PERMETTRE LE NETTOYAGE SOUS LE PANNEAU DE PLANCHER.

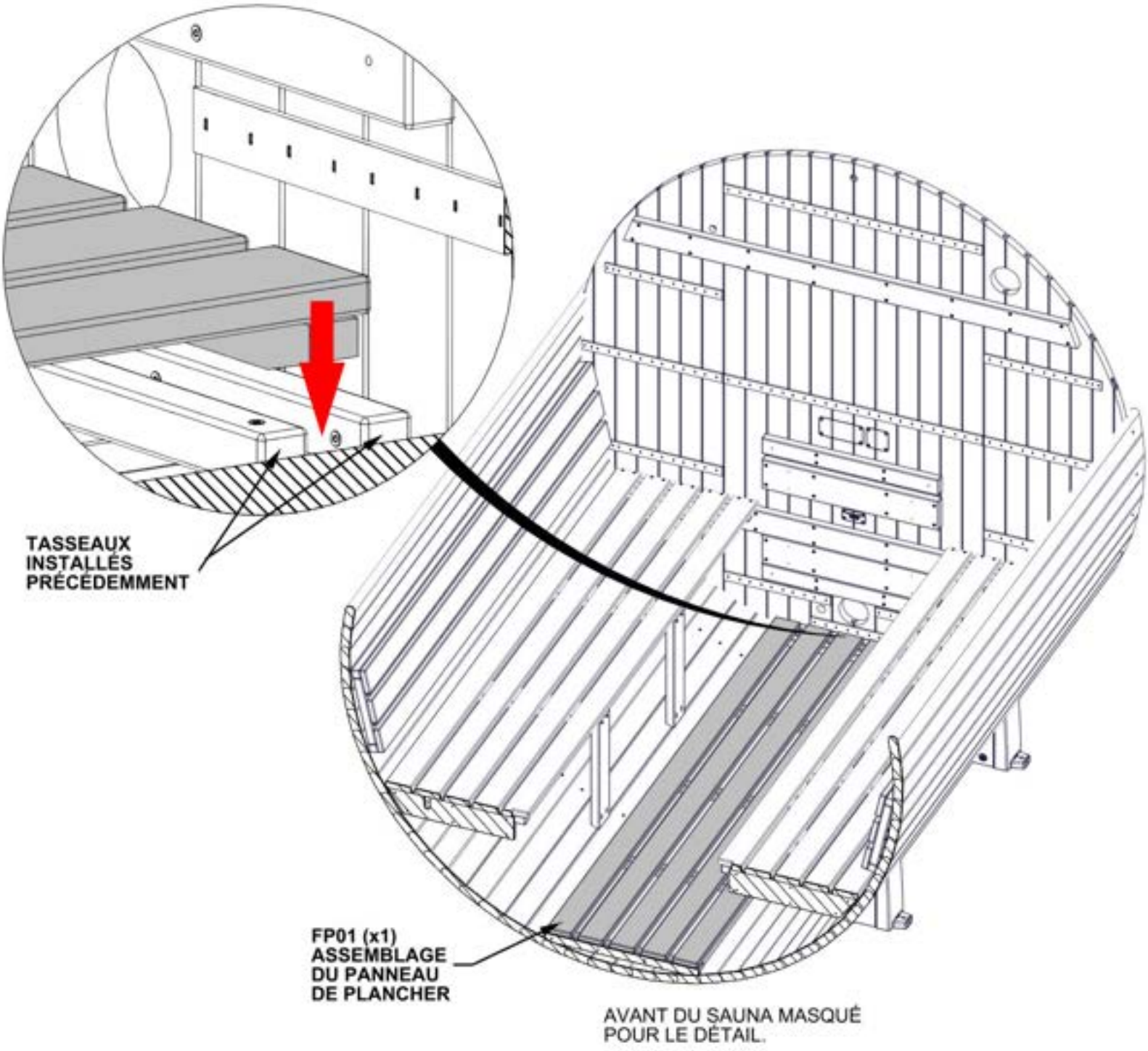

ÉTAPE 22 - INSTALLATION DU CAPTEUR DE TEMPÉRATURE

QTÉ	N° DE PIÈCE	DESCRIPTION
2	H101440	VIS TWH 8 X 1 PO SS-BLK

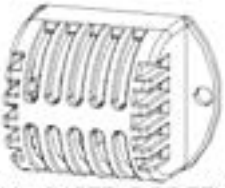

A6P01714 (x1) CAPTEUR DE TEMPÉRATURE



A6P01467 (x1) ŒILLET EN SILICONE DE 25 mm

IMPORTANT : INSTALLER LE CAPTEUR DE TEMPÉRATURE EXACTEMENT COMME INDIQUÉ DANS CES INSTRUCTIONS. L'EMPLACEMENT DU CAPTEUR A ÉTÉ SPÉCIFIQUEMENT CONÇU ET TESTÉ POUR ASSURER UN FONCTIONNEMENT SÉCURITAIRE ET UN CONTRÔLE PRÉCIS DE LA TEMPÉRATURE. DÉPLACER LE CAPTEUR OU L'INSTALLER DANS UNE POSITION INCORRECTE PEUT ENTRAÎNER DES LECTURES DE TEMPÉRATURE INEXACTES, UN RENDEMENT DE CHAUFFAGE MÉDIOCRE, DES ARRÊTS INTEMPESTIFS OU DES CONDITIONS DE SURCHAUFFE.

FIXER LE CAPTEUR DE TEMPÉRATURE AU-DESSUS DU TROU DE PASSAGE EN RESPECTANT LA DIMENSION INDIQUÉE.

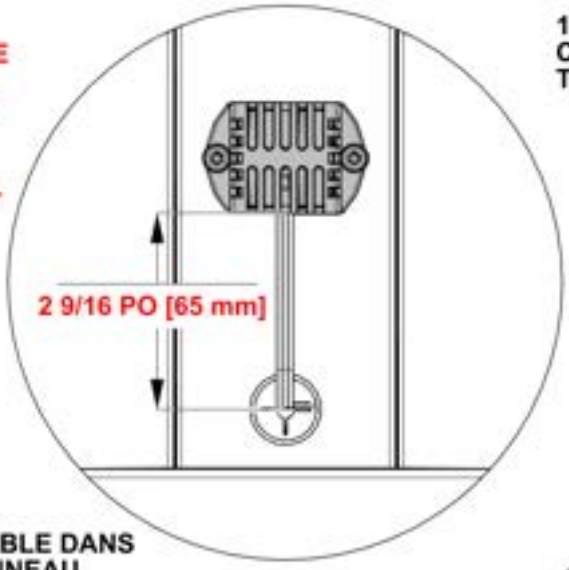

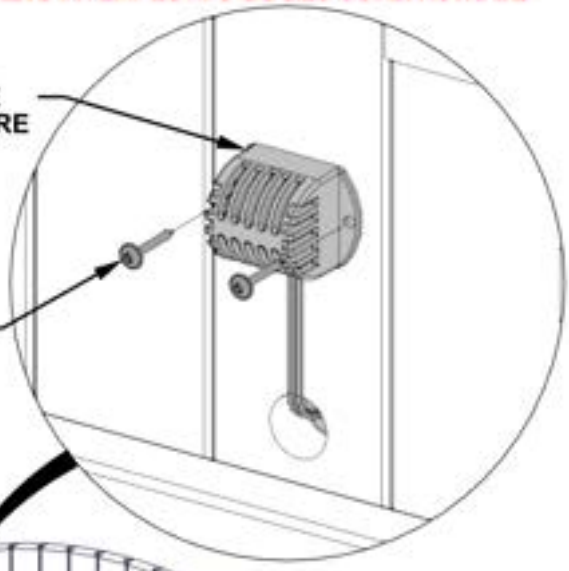

FAIRE PASSER LE CÂBLE DANS LE TROU DU PANNEAU DE MUR ET DANS L'ŒILLET COMME ILLUSTRÉ.

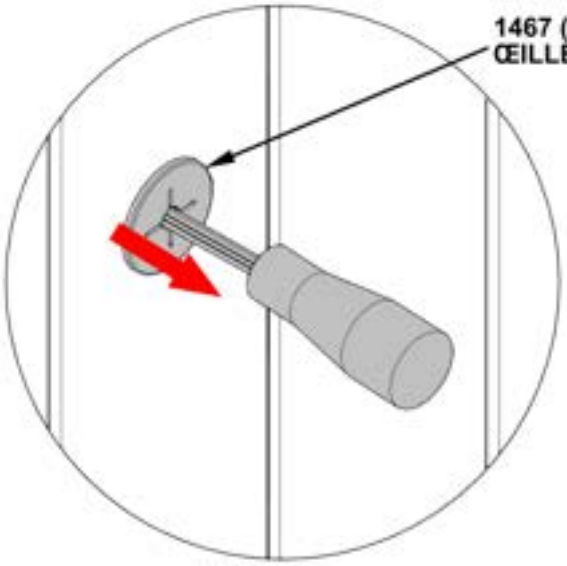

VUE ARRIÈRE

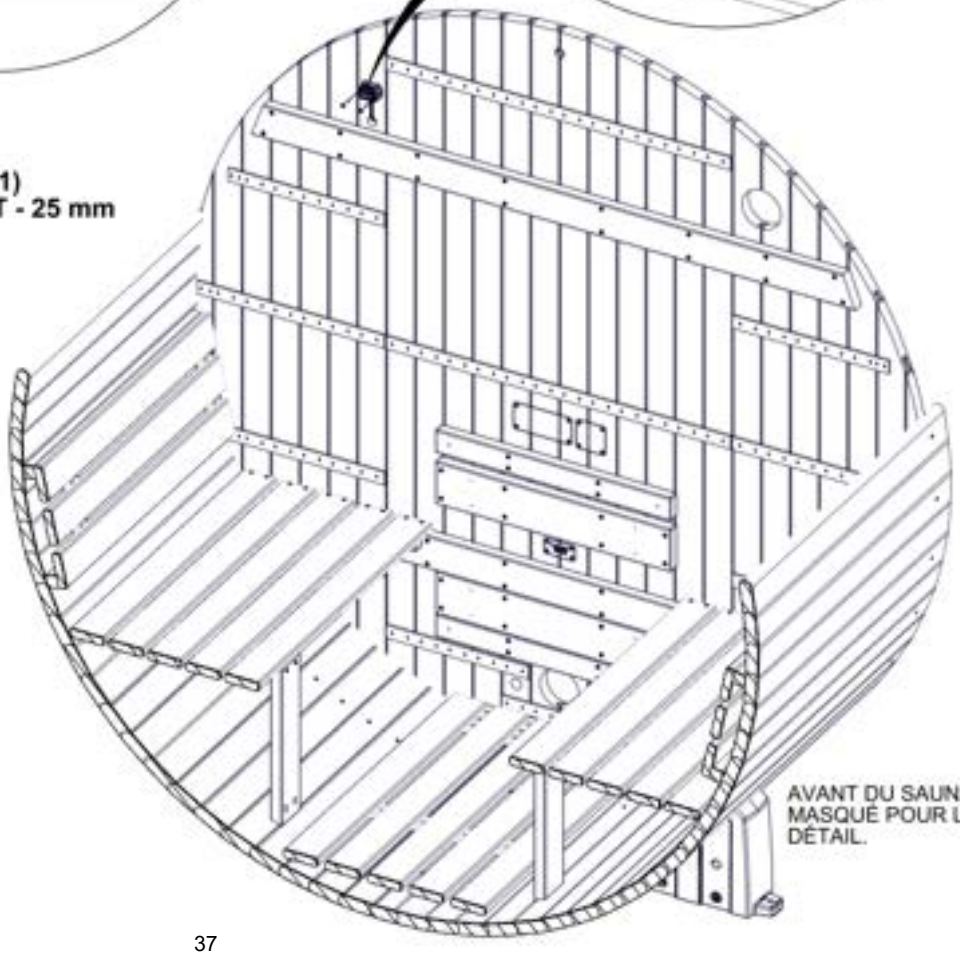

AVANT DU SAUNA MASQUÉ POUR LE DÉTAIL.

ÉTAPE 23 - ASSEMBLAGE DU PANNEAU

QTÉ	N° DE PIÈCE	DESCRIPTION
2	H100627	VIS PFH 6 X 3/4 PO BLK



A4M05590-03 (x1) SUPPORT DE MONTAGE DU PANNEAU DE COMMANDE



A6P01467 (x1) ŒILLET EN SILICONE DE 25 mm

- CENTRER LE SUPPORT DE MONTAGE LÉGÈREMENT AU-DESSUS DE LA DÉCOUPE DU PANNEAU DE MUR ET FIXER COMME ILLUSTRÉ.
- INSÉRER L'ŒILLET.

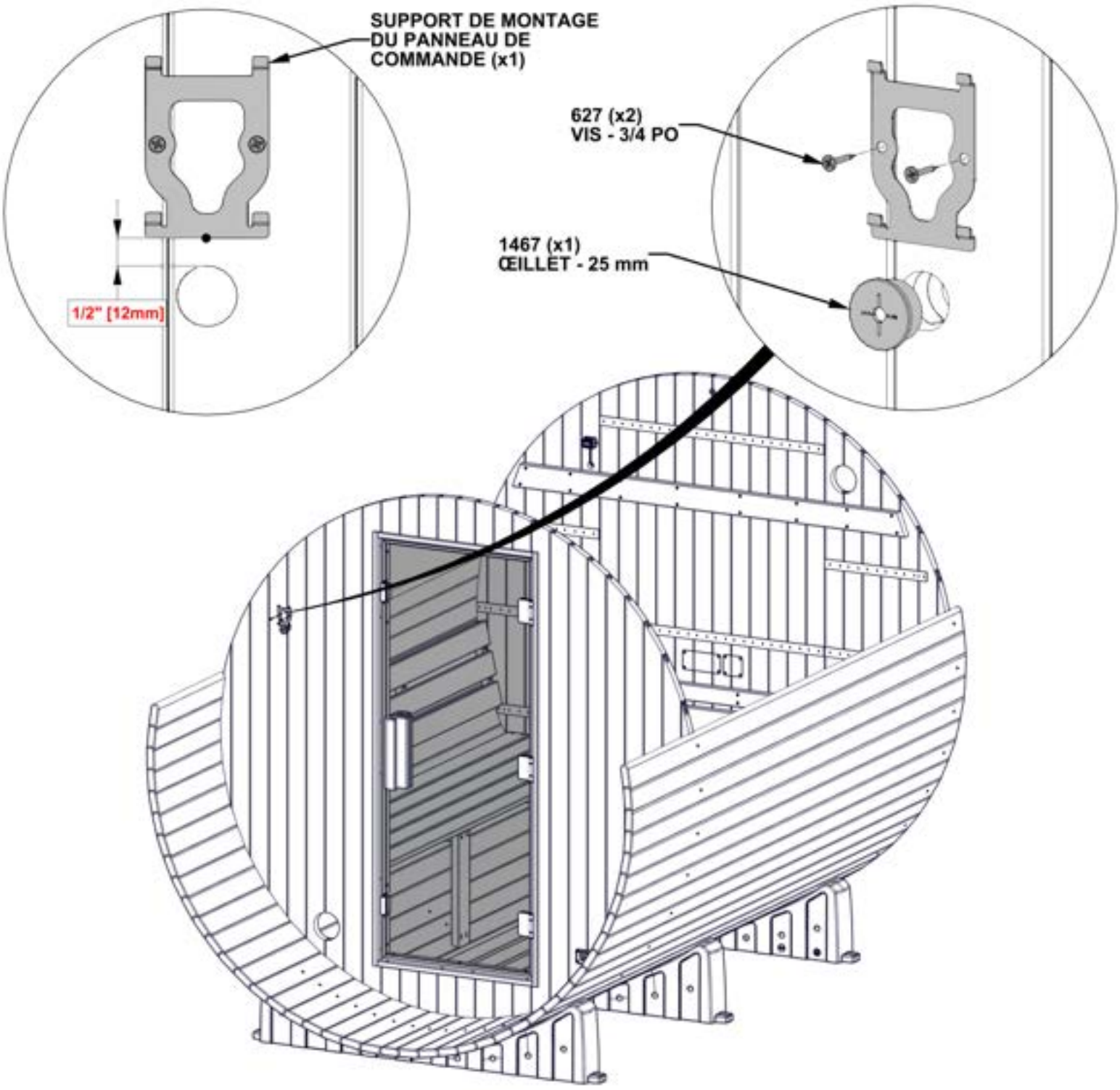

ÉTAPE 24 - ASSEMBLAGE DU PANNEAU DE COMMANDE



A4M07172 (x1) CONTRÔLEUR D'ÉCRAN

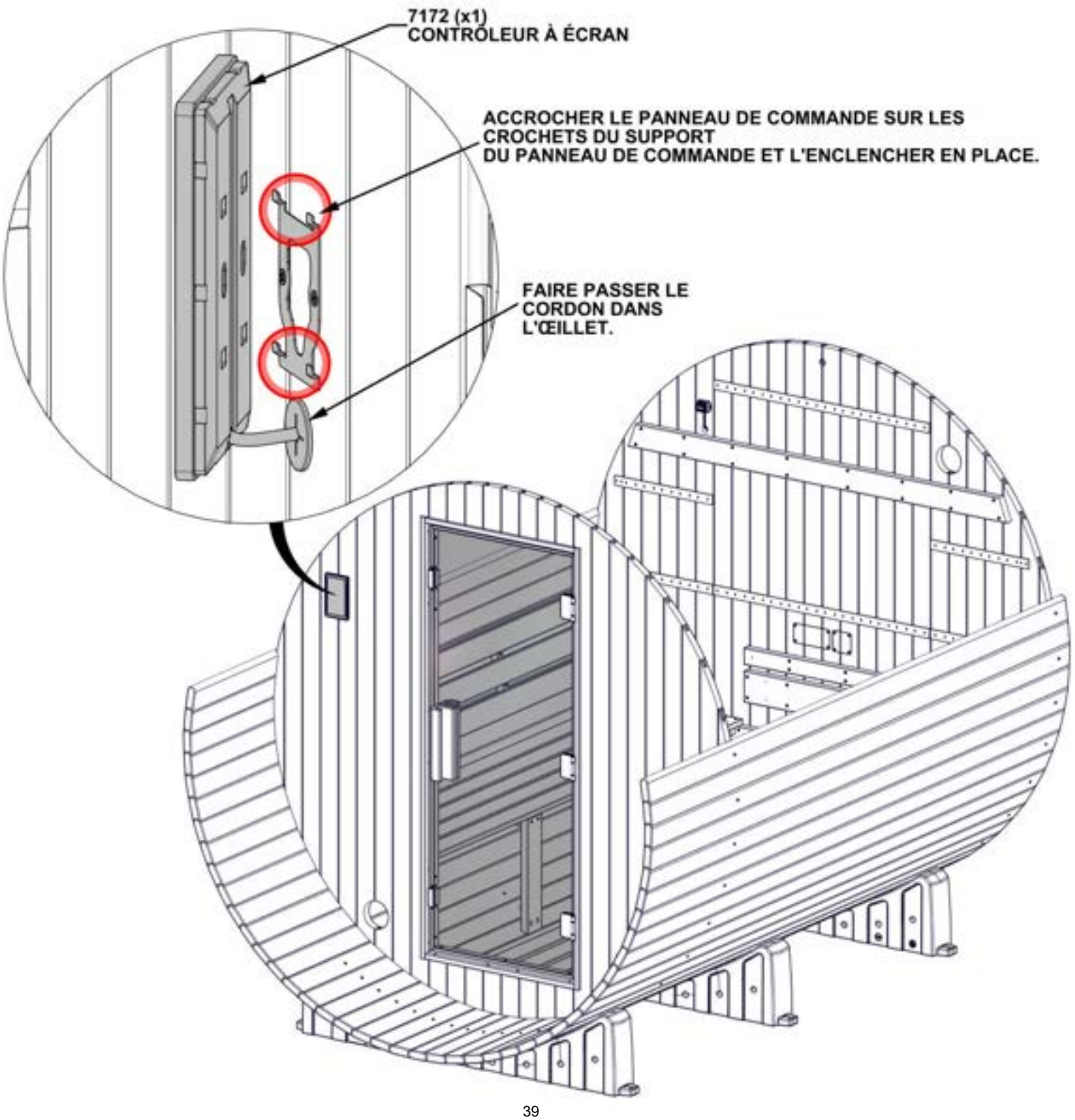

ÉTAPE 25 - ASSEMBLAGE DU CONDUIT DE CÂBLAGE

QTÉ	N° DE PIÈCE	DESCRIPTION
8	H101429	VIS TFH 8 X 2 PO SS-BLK



A4M05590-10 FAISCEAU DE CÂBLAGE
(x1)

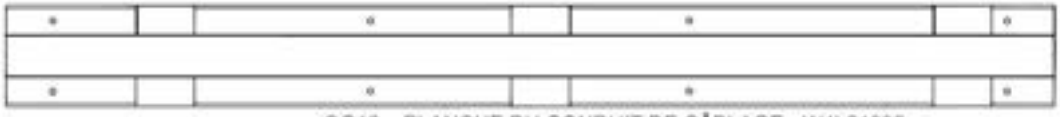

OG12 (x1) PLANCHE DU CONDUIT DE CÂBLAGE - W4L21999
1 3/16"x3 3/8"x35 3/16" (30x86x894)

- RACCORDER LE FAISCEAU DE CÂBLAGE AU CÂBLE DU PANNEAU DE COMMANDE DE L'ÉTAPE PRÉCÉDENTE. (DÉTAIL 'A')
- FAIRE PASSER LE CÂBLE DANS LA DÉCOUPE DE L'ASSEMBLAGE DU BANC COMME ILLUSTRÉ. (DÉTAIL 'B')
- CENTRER LA PLANCHE DU CONDUIT DE CÂBLAGE SUR LE CÂBLE ET LA DÉCOUPE DU BANC, PUIS FIXER COMME ILLUSTRÉ. (DÉTAIL 'C')
- FAIRE ATTENTION LORS DE L'INSERTION DES VIS POUR ÉVITER DE PINCER OU DE PERCER LES CORDONS.

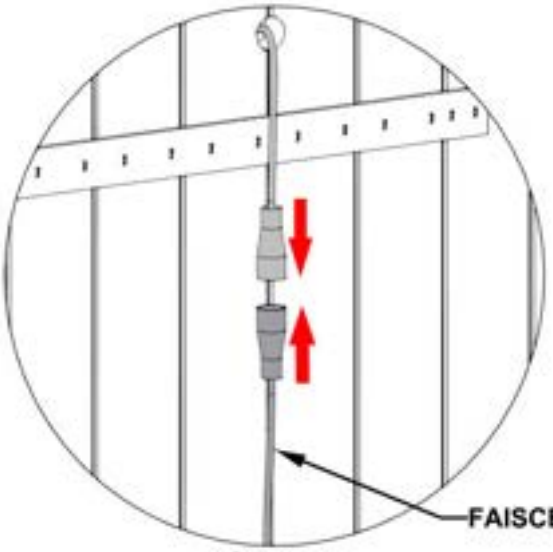

DÉTAIL 'A'

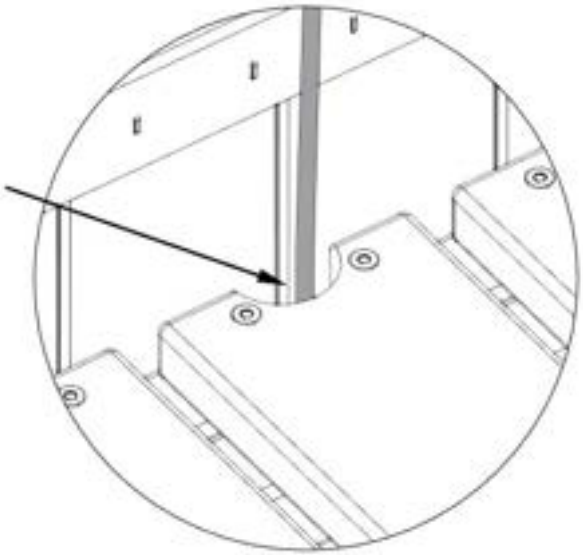

DÉTAIL 'B'

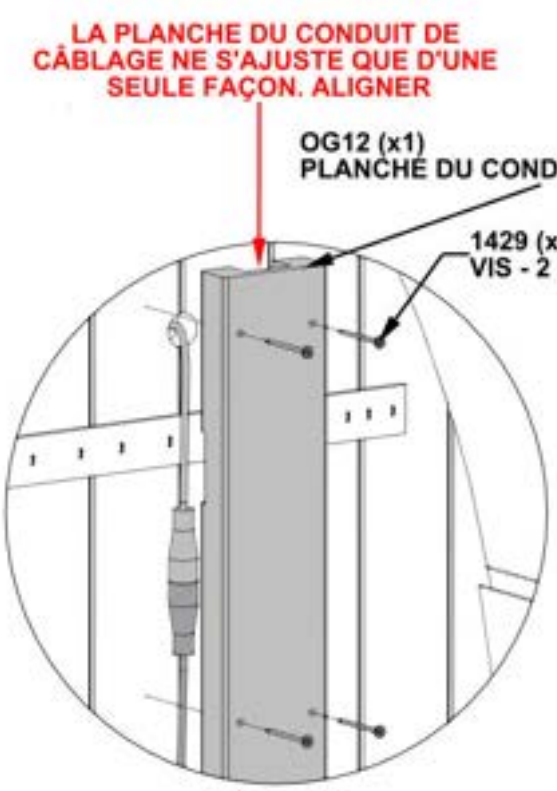

DÉTAIL 'C'

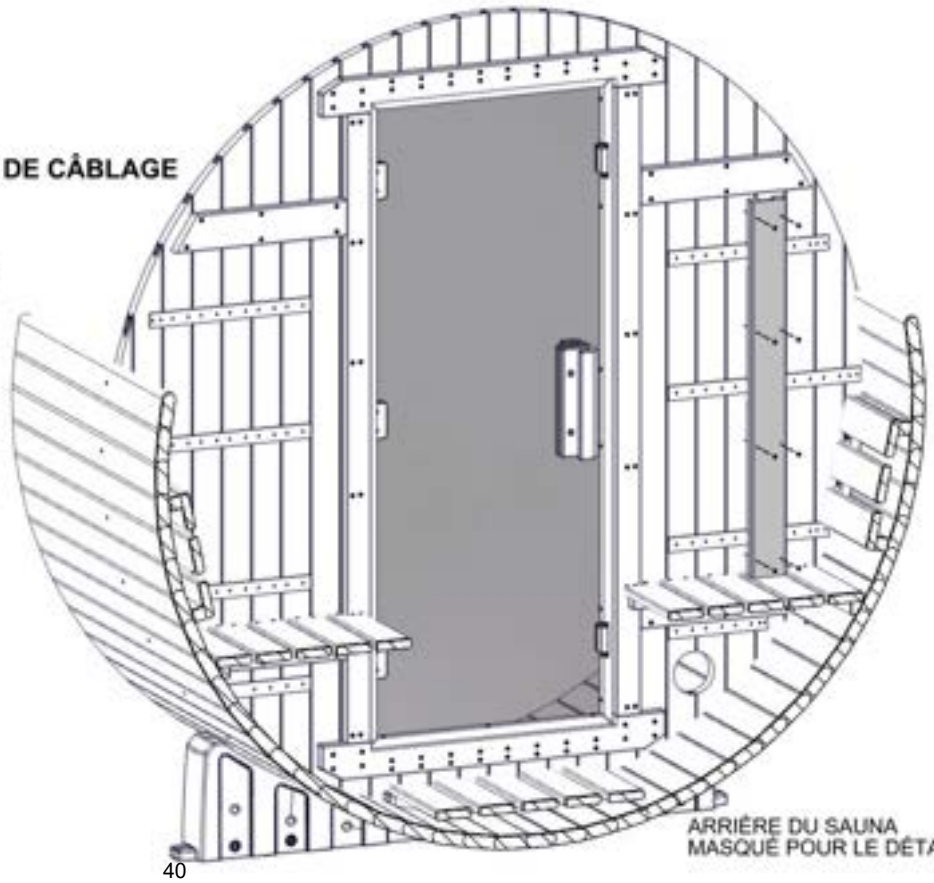

ÉTAPE 26 - ASSEMBLAGE DU DOSSIER

QTÉ	N° DE PIÈCE	DESCRIPTION
12	H101429	VIS TFH 8 X 2 PO SS-BLK

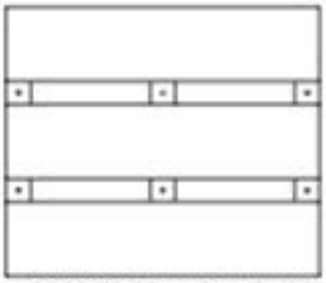

BR01 (x2) DOSSIER DE MUR - W2A04790
1 15/16"X12 1/16"X14" (50x306x356)

- UTILISER LES DIMENSIONS INDIQUÉES COMME GUIDE GÉNÉRAL ET AJUSTER SELON VOTRE PRÉFÉRENCE.

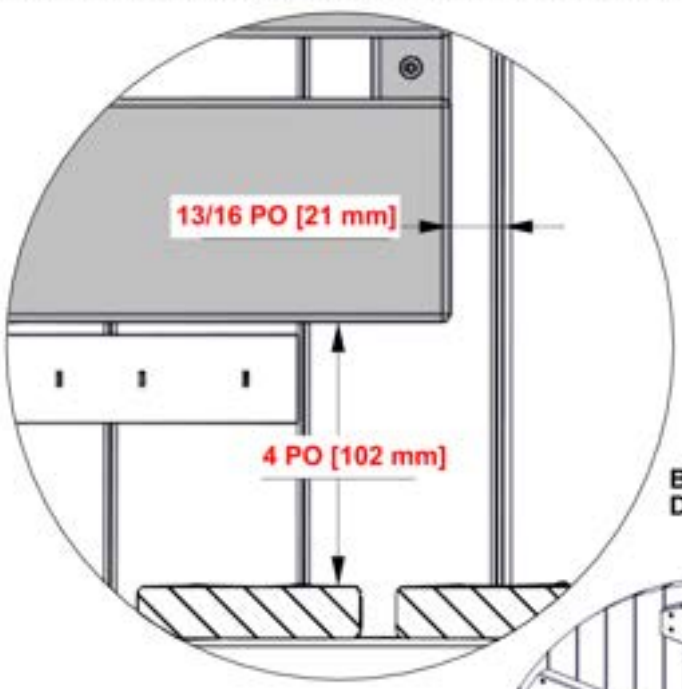

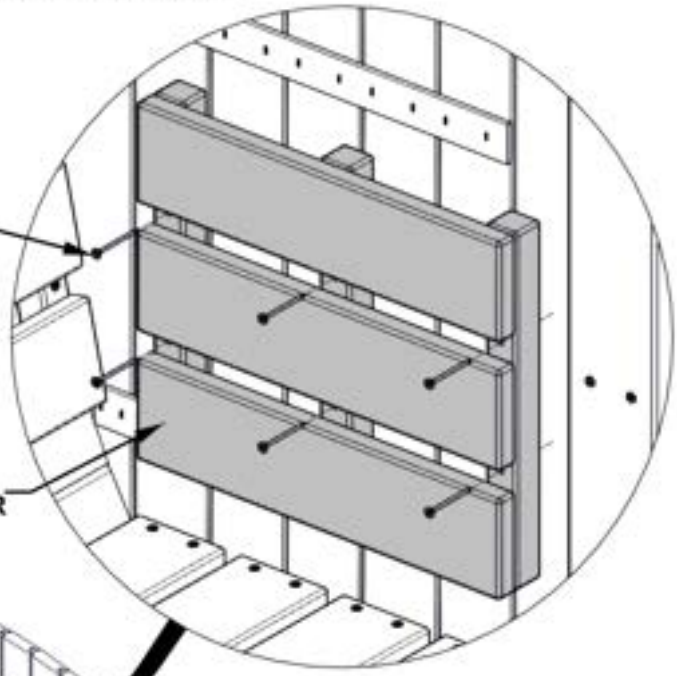

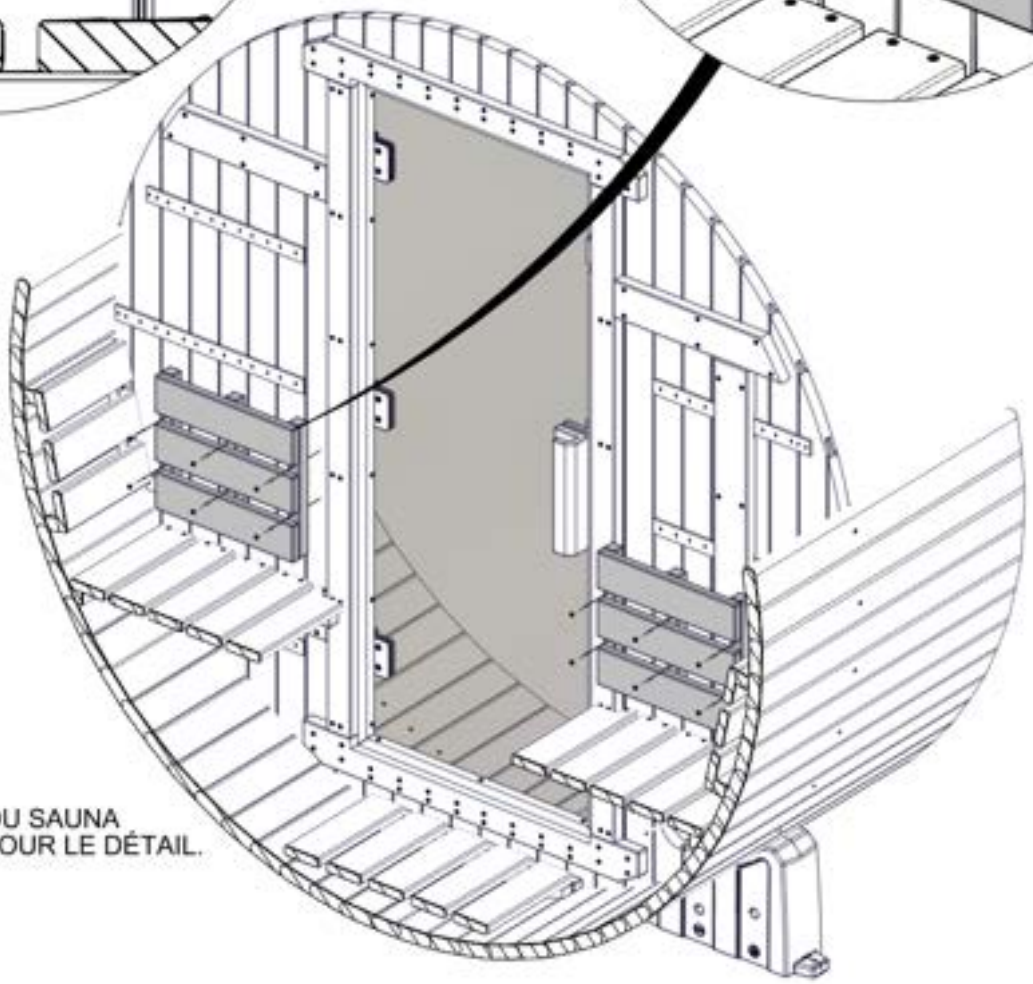

ARRIÈRE DU SAUNA
MASQUÉ POUR LE DÉTAIL.

ÉTAPE 27 - ASSEMBLAGE DU VENTILATEUR

QTÉ	N° DE PIÈCE	DESCRIPTION
4	H101438	VIS TWH 8 X 3/4 PO SS-BLK

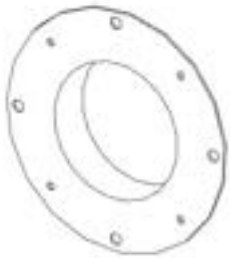

A4M07417 (x1) SUPPORT DU VENTILATEUR DE SAUNA

- CENTRER LE SUPPORT DANS LE TROU DU PANNEAU DE MUR ET FIXER COMME ILLUSTRÉ.
- S'ASSURER QUE LES VIS SONT INSÉRÉES DANS LES PLUS PETITS TROUS DU SUPPORT.

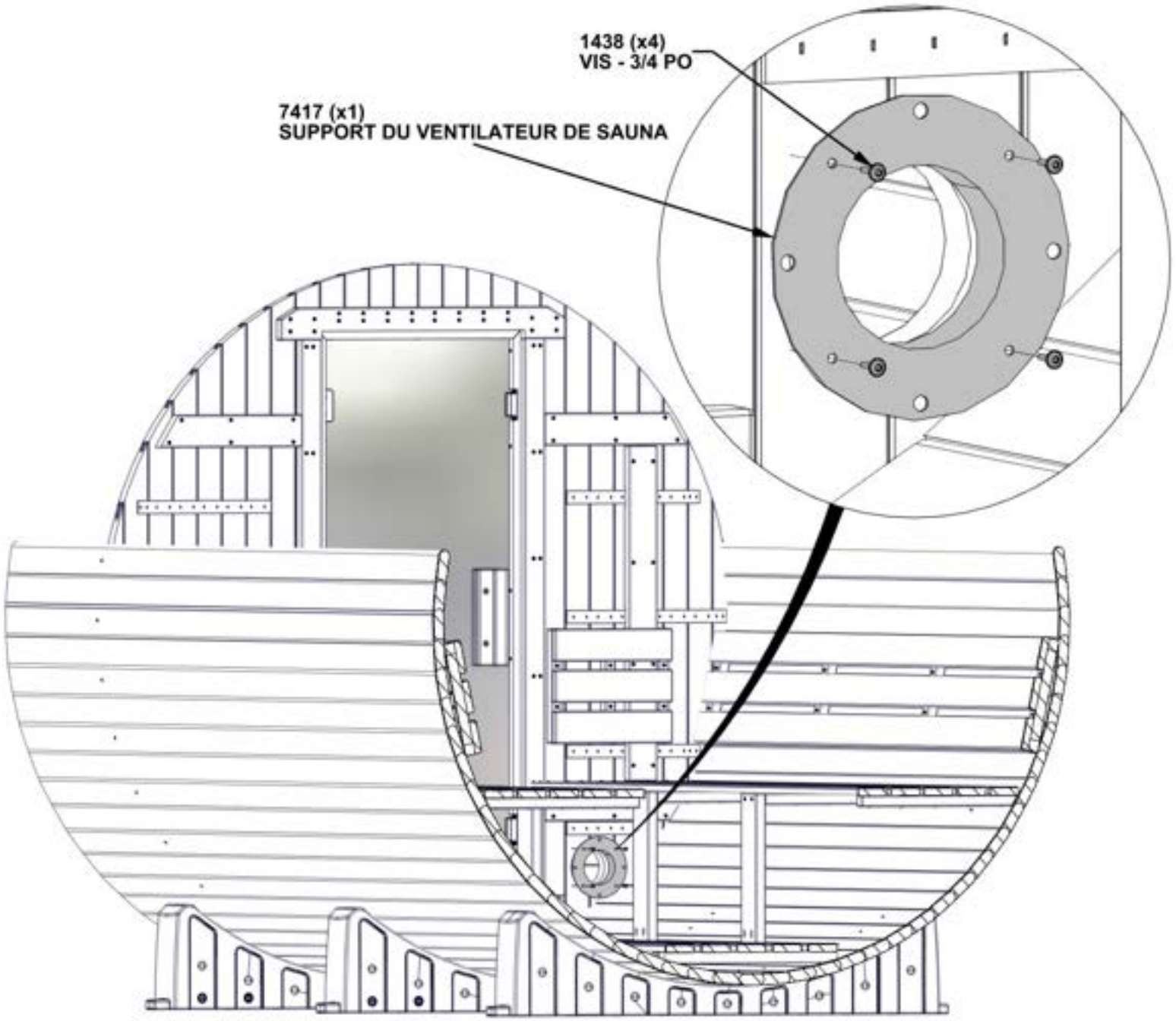

ARRIÈRE DU SAUNA MASQUÉ POUR LE DÉTAIL.

ÉTAPE 28 - ASSEMBLAGE DU VENTILATEUR



A4M07272 VENTILATEUR DE SAUNA
(x1)

QTÉ	N° DE PIÈCE	DESCRIPTION
4	H101446	VIS TWH 8 X 2 1/4 PO SS-BLK

- ALIGNER LES TROUS DU VENTILATEUR DE SAUNA AVEC LES PLUS GRANDS TROUS DU SUPPORT ET FIXER COMME ILLUSTRÉ.
- PAR SÉCURITÉ, FIXER LE PROTECTEUR MÉTALLIQUE COMME ILLUSTRÉ.

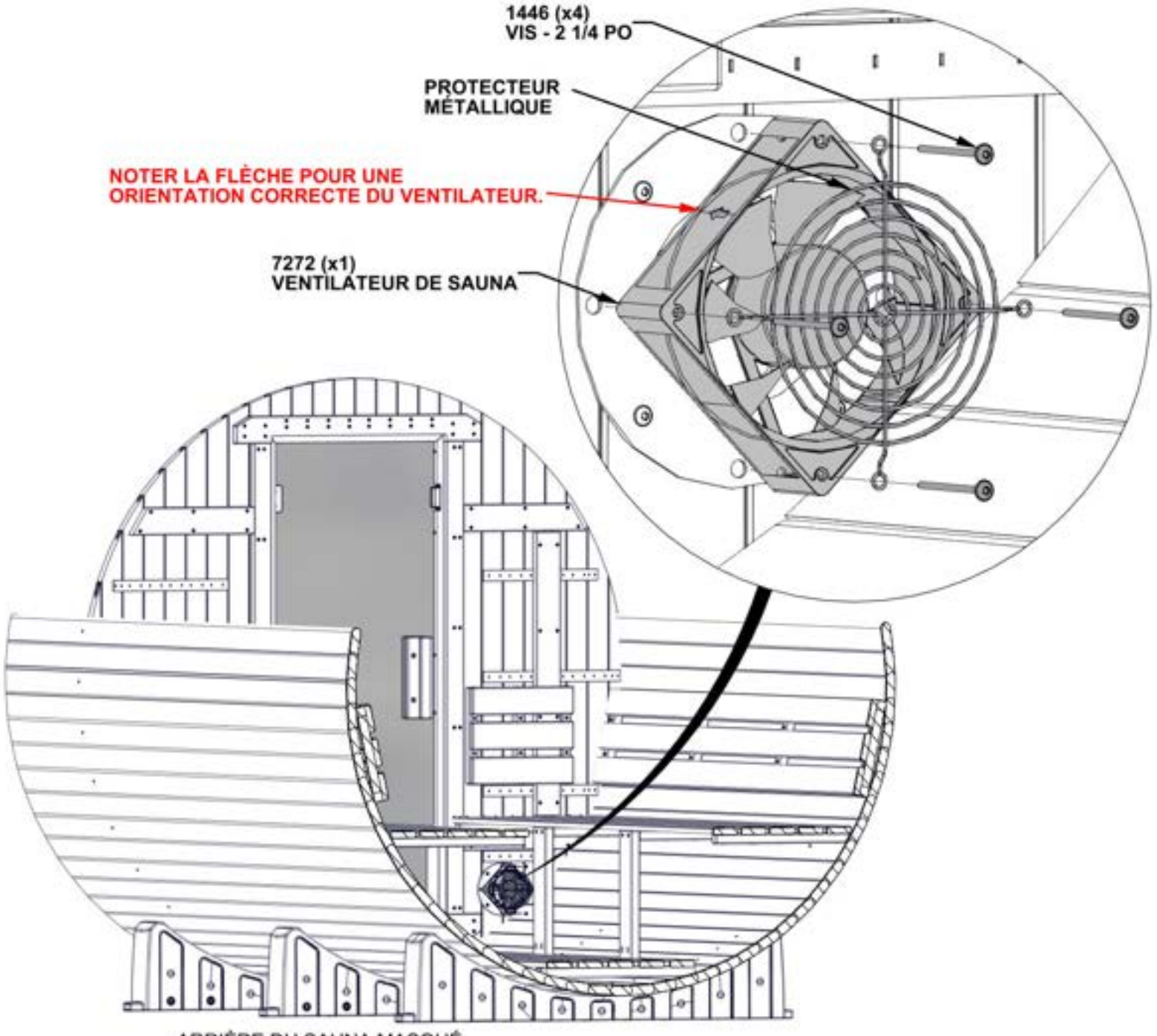

ÉTAPE 29 - ASSEMBLAGE DU CONDUIT DE CÂBLAGE

QTÉ	N° DE PIÈCE	DESCRIPTION
8	H101431	VIS TFH 8 X 2 1/2 PO SS-BLK



AK01 (x1) COUVERCLE DU CONDUIT DE CÂBLAGE - W4L22562
5/16"x3 3/8"x73" (8x86x1854)



OG14 (x1) PLANCHE DU CONDUIT DE CÂBLAGE - W4L23473
1 3/16"x3 3/8"x73" (30x86x1854)

- FAIRE PASSER LE CÂBLE DU FAISCEAU DE CÂBLAGE ENTRE AK01 ET OG14 EN S'ASSURANT QU'IL PASSE DANS LA PARTIE CANNELÉE.
- FAIRE PASSER LE CÂBLAGE DU VENTILATEUR DE SAUNA DANS L'ENCOCHE ET LA PARTIE CANNELÉE DE OG14
- NOTER QUE L'EXCÉDENT DU FAISCEAU DE CÂBLAGE PEUT ÊTRE REGROUPÉ AVEC LES ATTACHES DE CÂBLE FOURNIES.
- UTILISER L'ADAPTATEUR DE PERCEUSE À ANGLE DROIT POUR INSÉRER LES VIS ARRIÈRE.
- FAIRE PASSER TOUT LE CÂBLAGE DANS LE TROU DU MUR ARRIÈRE.

- FAIRE ATTENTION LORS DE L'INSERTION DES VIS POUR ÉVITER DE PINCER OU DE PERCER LES CORDONS.

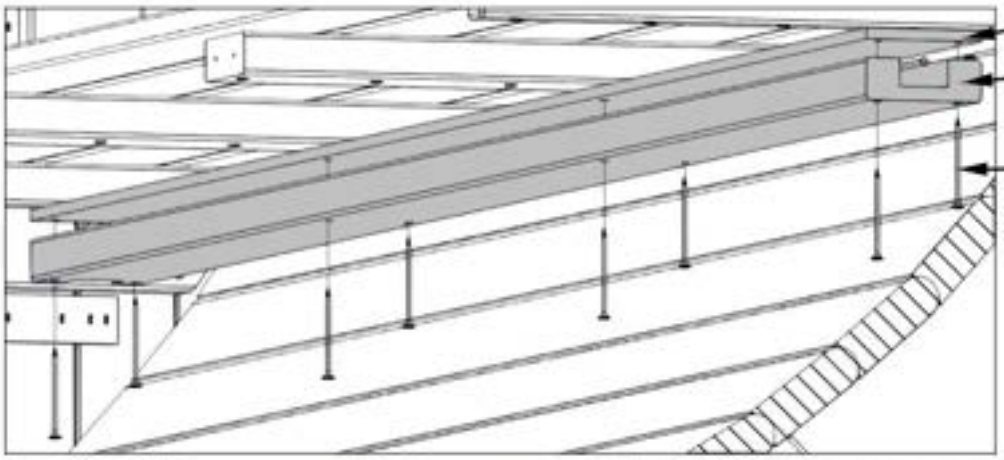

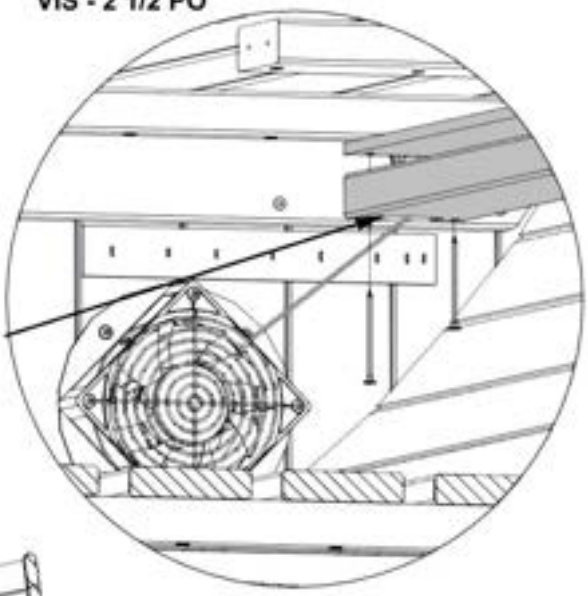

FAIRE PASSER LE CÂBLAGE DU VENTILATEUR DE SAUNA DANS L'ENCOCHE DE OG14.

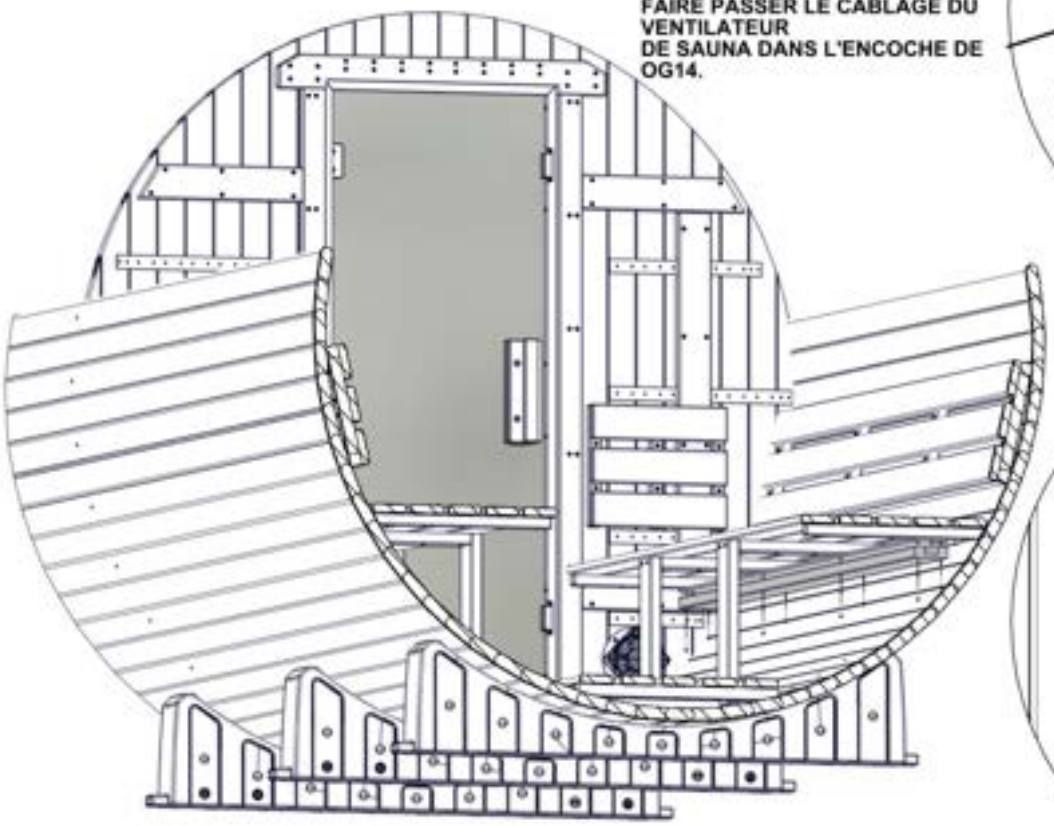

ARRIÈRE DU SAUNA MASQUÉ POUR LE DÉTAIL.

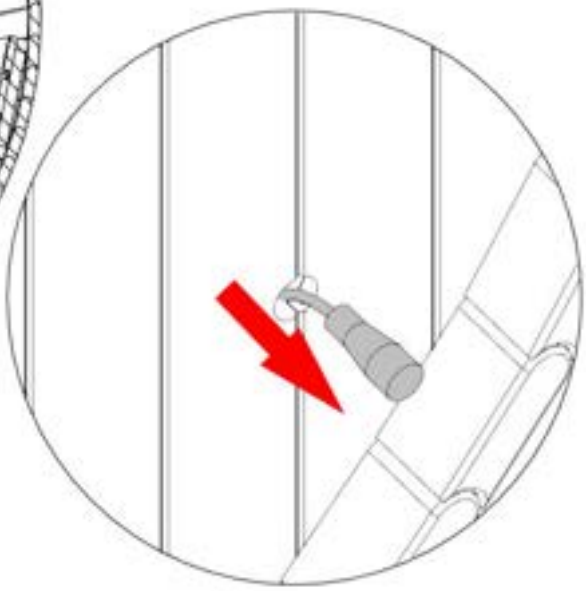

ARRIÈRE

ÉTAPE 30 - INSTALLATION DU PANNEAU DE COMMANDE

QTÉ	N° DE PIÈCE	DESCRIPTION
3	H101440	VIS TWH 8 X 1 PO SS-BLK



A4M07170 BOÎTIER DE COMMANDE
(x1)



A6P01467 ŒILLET EN SILICONE DE 25 mm
(x1)

- RETIRER LA PLAQUE DE RECOUVREMENT DU BOÎTIER DU PANNEAU DE COMMANDE.
- CENTRER LE BOÎTIER DU PANNEAU DE COMMANDE SUR LE MUR ARRIÈRE À ENVIRON 18 7/8 PO DU SOL COMME ILLUSTRÉ.
- REMETTRE LA PLAQUE DE RECOUVREMENT EN PLACE
- GLISSER L'ŒILLET SUR LE CÂBLAGE INSTALLÉ À L'ÉTAPE PRÉCÉDENTE ET L'INSÉRER DANS LE TROU DU MUR ARRIÈRE.

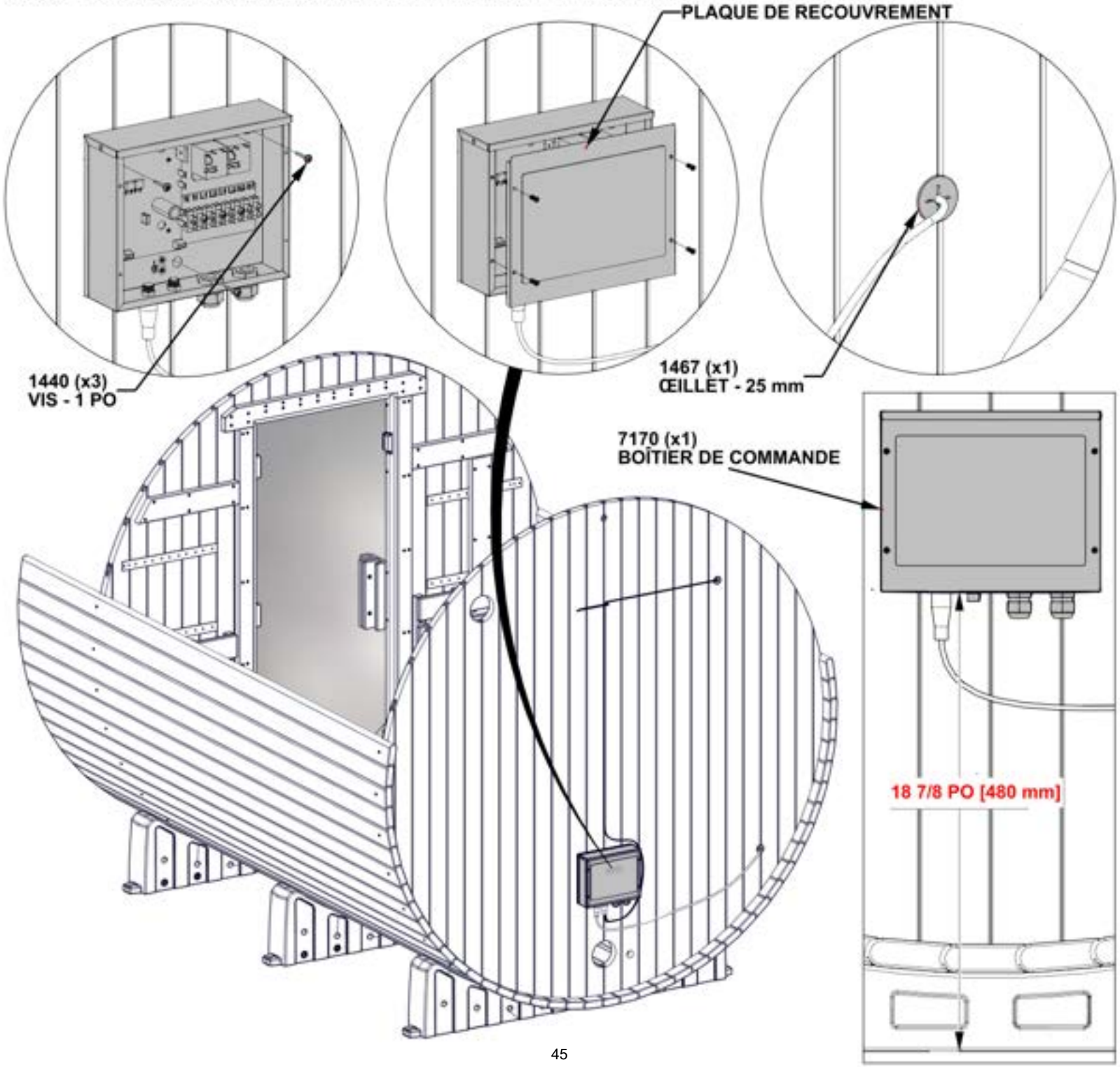

ÉTAPE 31 - ASSEMBLAGE DU PANNEAU DE COMMANDE

QTÉ	N° DE PIÈCE	DESCRIPTION
4	H101428	VIS TFH 8 X 1 3/4 PO SS-BLK

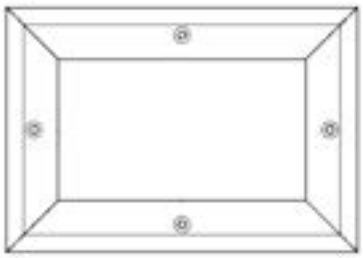

TF01 (x1) CADRE DE GARNITURE - W2A04797
7/8"x5 9/16"x8 1/16" (22x142x204)

- PLACER LE CADRE DE GARNITURE SUR LE PANNEAU DE COMMANDE EN S'ASSURANT QU'IL S'EMBOÎTE BIEN AUTOUR DE CELUI-CI, PUIS FIXER COMME ILLUSTRÉ.

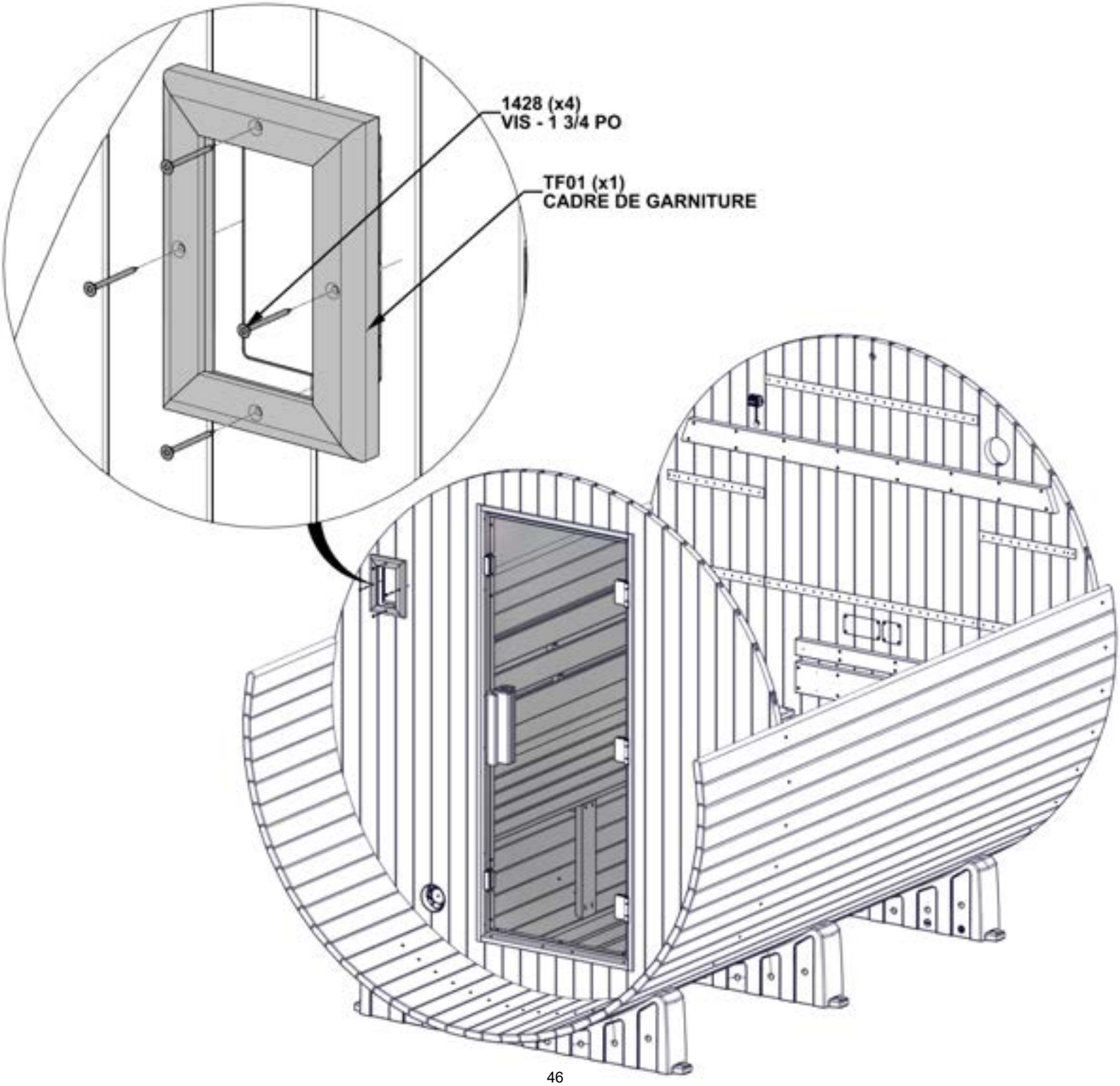

ÉTAPE 32 - INSTALLATION DE LA VENTILATION

QTÉ	N° DE PIÈCE	DESCRIPTION
3	H101426	VIS TFH 8 X 1 1/4 PO SS-BLK



A4M05592 ASSEMBLAGE DE L'ÉVENT
(x1)

- AVANT DE FIXER LE COUVERCLE D'ÉVENT, DÉVISSER LE COUVERCLE D'ÉVENT AJUSTABLE DE L'INSERT DE BASE DE L'ÉVENT.
- UNE FOIS L'INSERT DE BASE DE L'ÉVENT FIXÉ, REVISSER LE COUVERCLE D'ÉVENT AJUSTABLE.

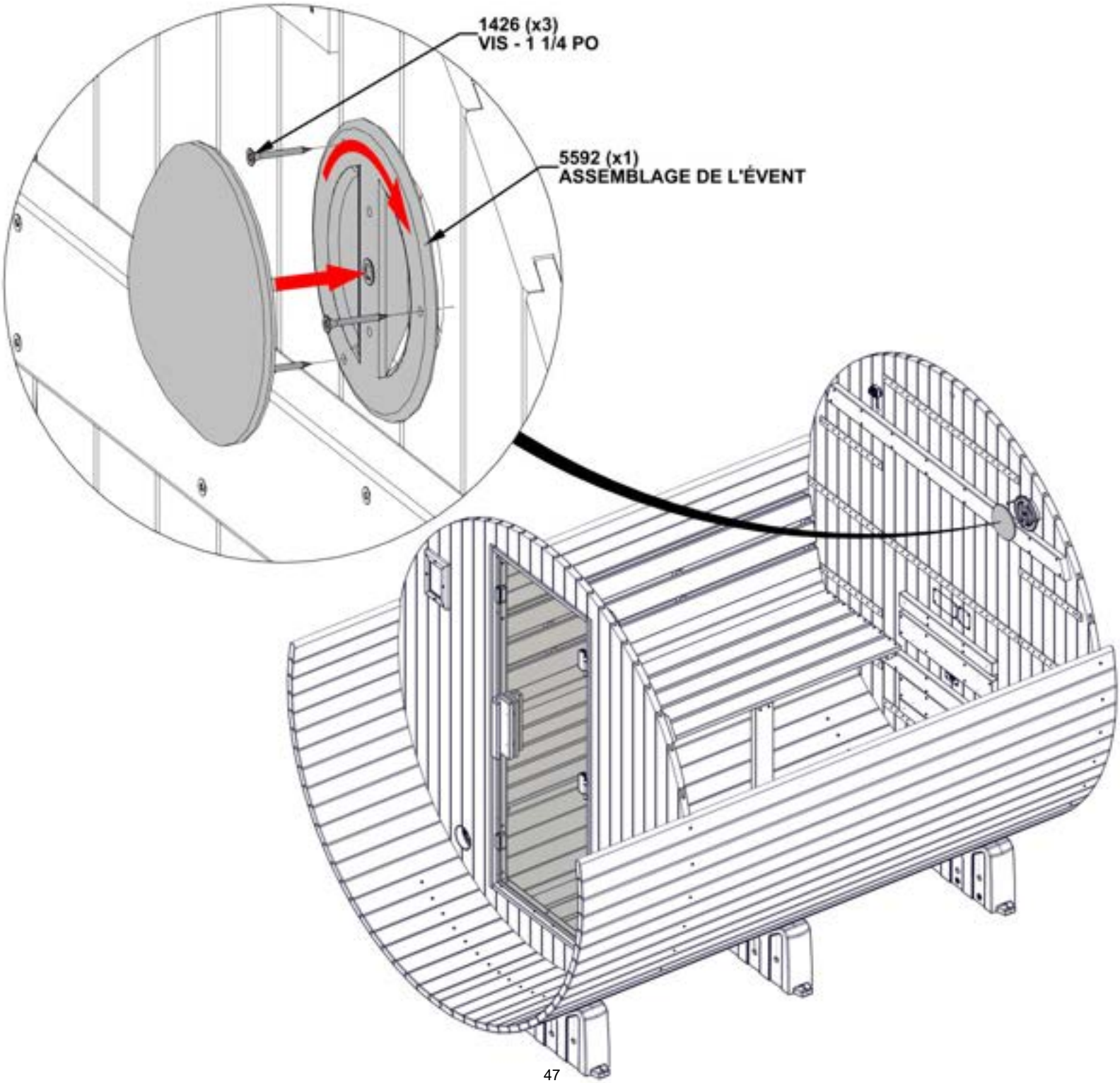

ÉTAPE 33 - INSTALLATION DE LA VENTILATION

QTÉ	N° DE PIÈCE	DESCRIPTION
6	H101438	VIS TWH 8 X 3/4 PO SS-BLK

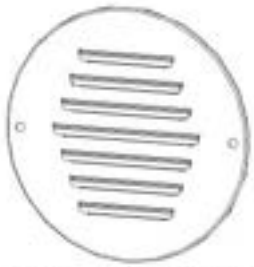

A4M05285 COUVERCLE D'ÉVENT
(x2)

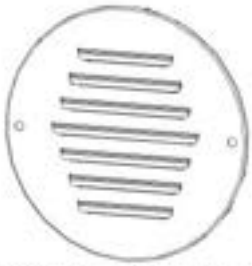

A4M07415 COUVERCLE D'ÉVENT
(x1)

- INSÉRER LES COUVERCLES D'ÉVENT 5285 DANS LES TROUS DU PANNEAU DE MUR ARRIÈRE ET FIXER COMME ILLUSTRÉ.
- CENTRER LE COUVERCLE D'ÉVENT 7415 SUR LE TROU DU PANNEAU DE MUR AVANT ET FIXER COMME ILLUSTRÉ.

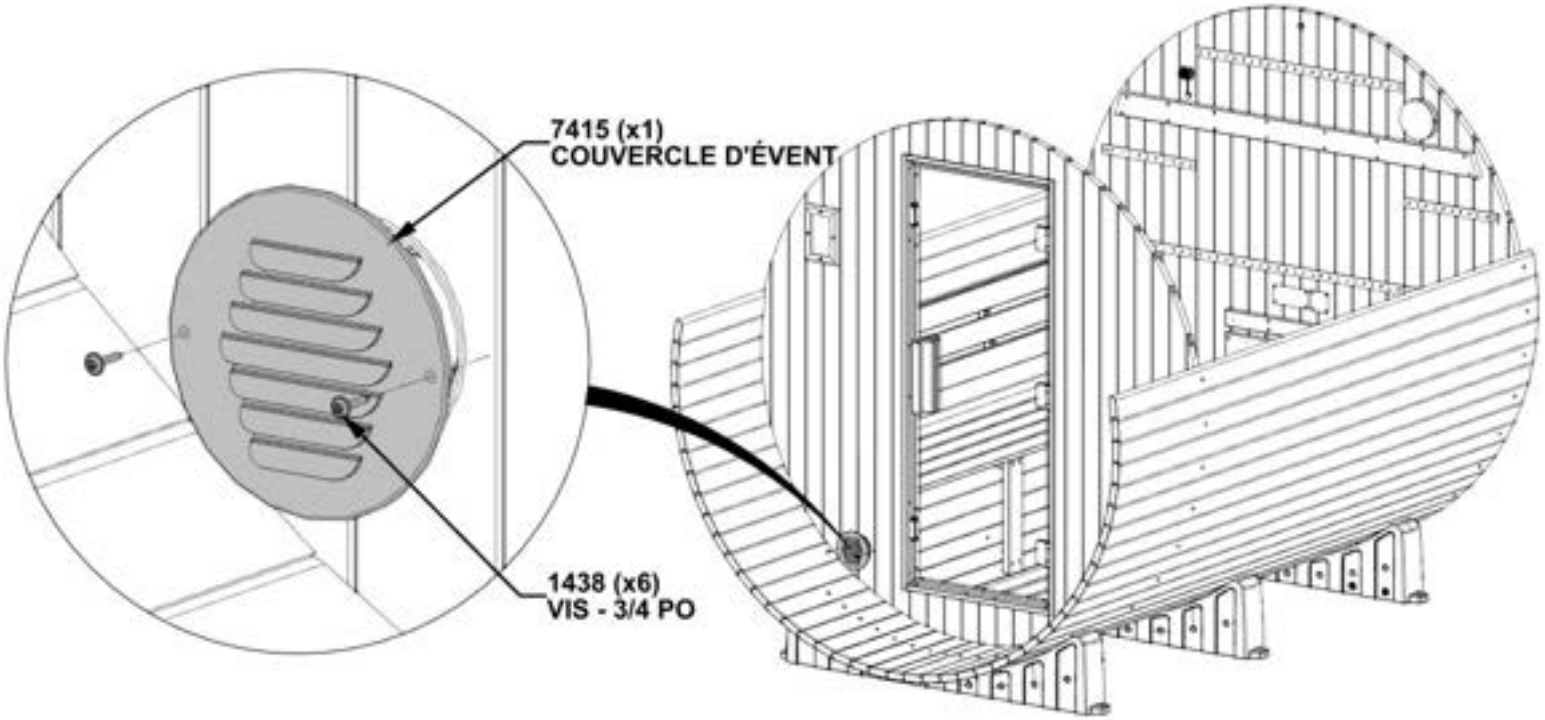

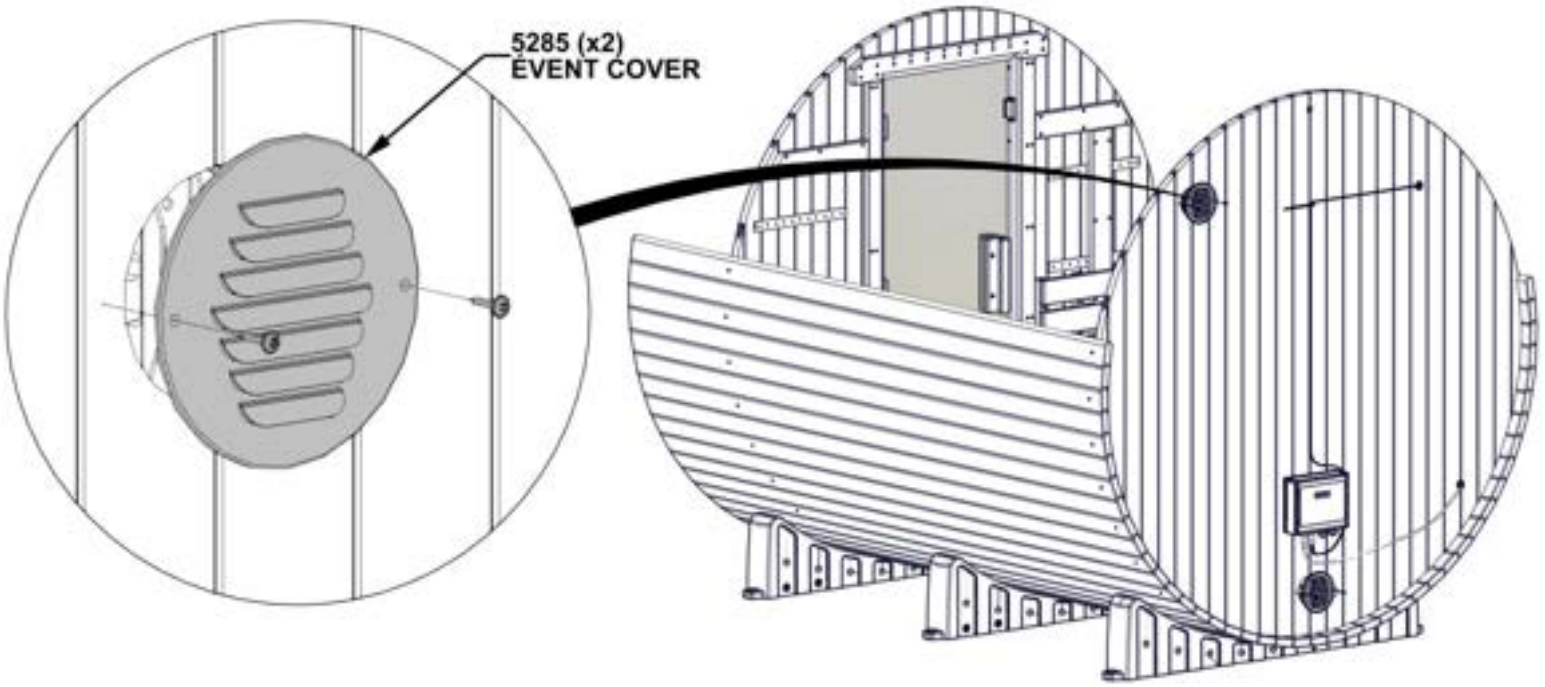

ÉTAPE 34 - ASSEMBLAGE DU SAUNA



OG01 PLANCHE PÉRIMÉTRIQUE - W4L21988
(x16) 1 3/16"x3 3/8"x99 15/16" (30x86x2538)



OG15 PLANCHE PÉRIMÉTRIQUE - W4L23468
(x16) 1 3/16"x3 3/8"x99 15/16" (30x86x2538)

- IL EST SUGGÉRÉ D'ATTACHER UNE CORDE OU UNE SANGLE LÂCHEMENT AUTOUR DU SAUNA POUR AIDER À MAINTENIR LES PLANCHES EN PLACE.
- ALIGNER LA RAINURE DES PLANCHES PÉRIMÉTRIQUES AVEC LES ASSEMBLAGES DU MUR AVANT ET DU MUR ARRIÉRE.
- EN TRAVAILLANT VERS LE HAUT, EMPILER LES PLANCHES PÉRIMÉTRIQUES SUR LES DEUX CÔTÉS.
- FIXER UNE OU DEUX PLANCHES PÉRIMÉTRIQUES AUX MURS AVEC UN PETIT CLOU POUR LES MAINTENIR EN PLACE.

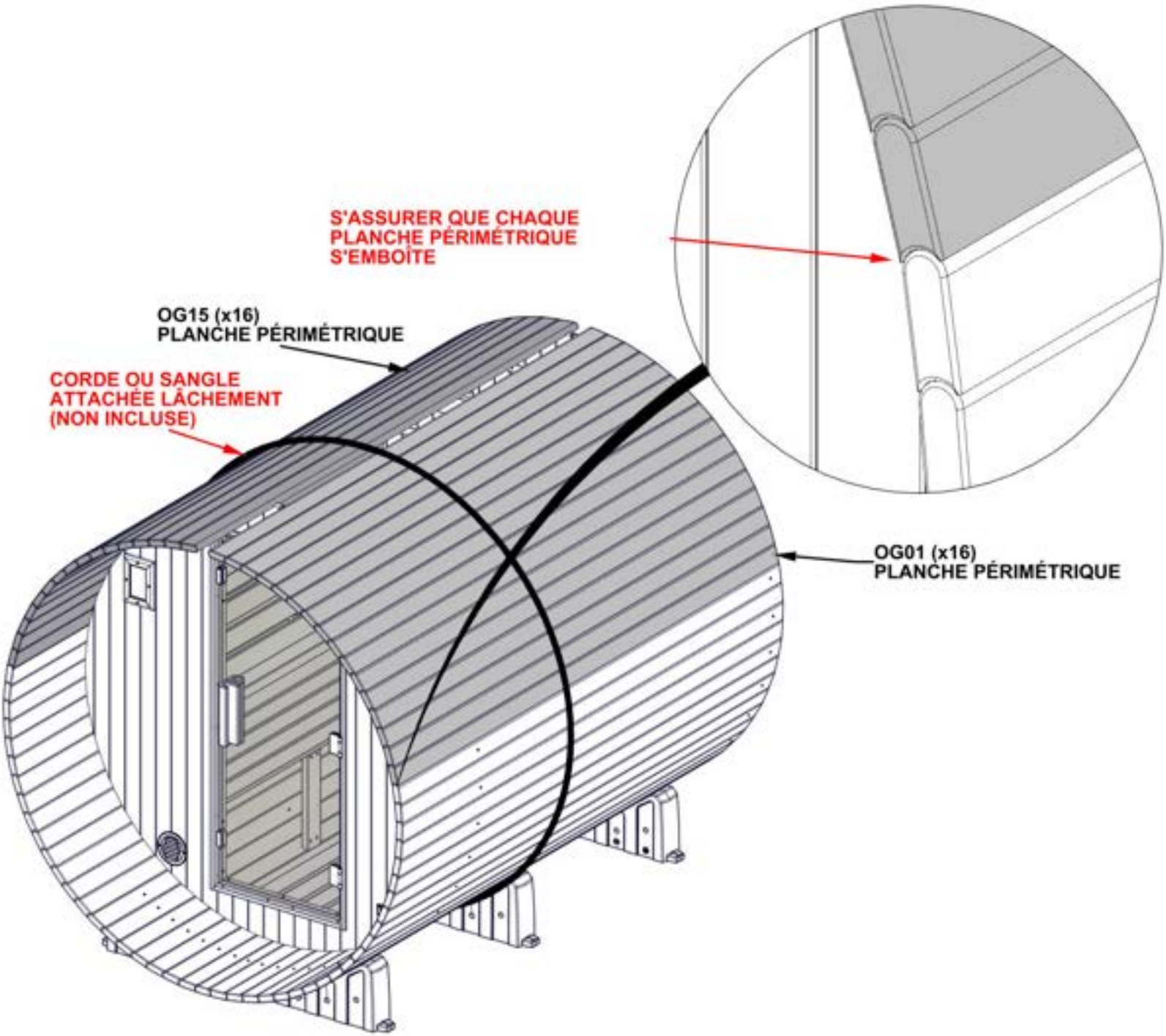

ÉTAPE 35 - ASSEMBLAGE DU SAUNA

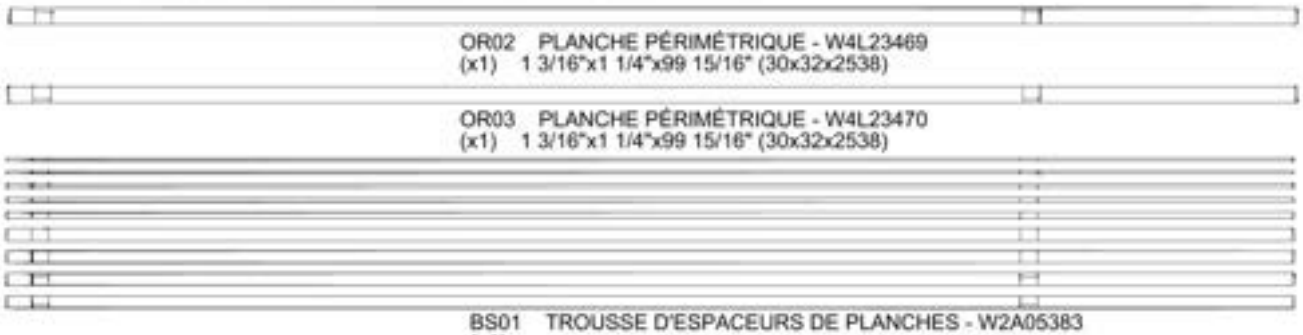

OR02 PLANCHE PÉRIMÉTRIQUE - W4L23469
(x1) 1 3/16"x1 1/4"x99 15/16" (30x32x2538)

OR03 PLANCHE PÉRIMÉTRIQUE - W4L23470
(x1) 1 3/16"x1 1/4"x99 15/16" (30x32x2538)

BS01 TROUSSE D'ESPACEURS DE PLANCHES - W2A05383
(x1)

- INSTALLER OR02 ET OR03 COMME ILLUSTRÉ EN S'ASSURANT QU'ILS S'EMBOÎTENT FERMEMENT AVEC LES PLANCHES INSTALLÉES PRÉCÉDEMMENT.
- IL EST ESSENTIEL QUE LES PLANCHES S'EMBOÎTENT ÉTROITEMENT.
- UTILISER LA TROUSSE D'ESPACEURS DE PLANCHES AU BESOIN POUR OBTENIR UN AJUSTEMENT ÉTROIT.
- COMBLER TOUT ESPACE RESTANT ENTRE OR02 ET OR03 AVEC UNE PLANCHE D'ESPACEMENT DE TAILLE APPROPRIÉE DE LA TROUSSE D'ESPACEURS.
- SI L'ESPACE N'EST PAS SUFFISANT POUR OR02 ET OR03, UTILISER LES PLANCHES PÉRIMÉTRIQUES PLUS ÉTROITES DE LA TROUSSE D'ESPACEURS.

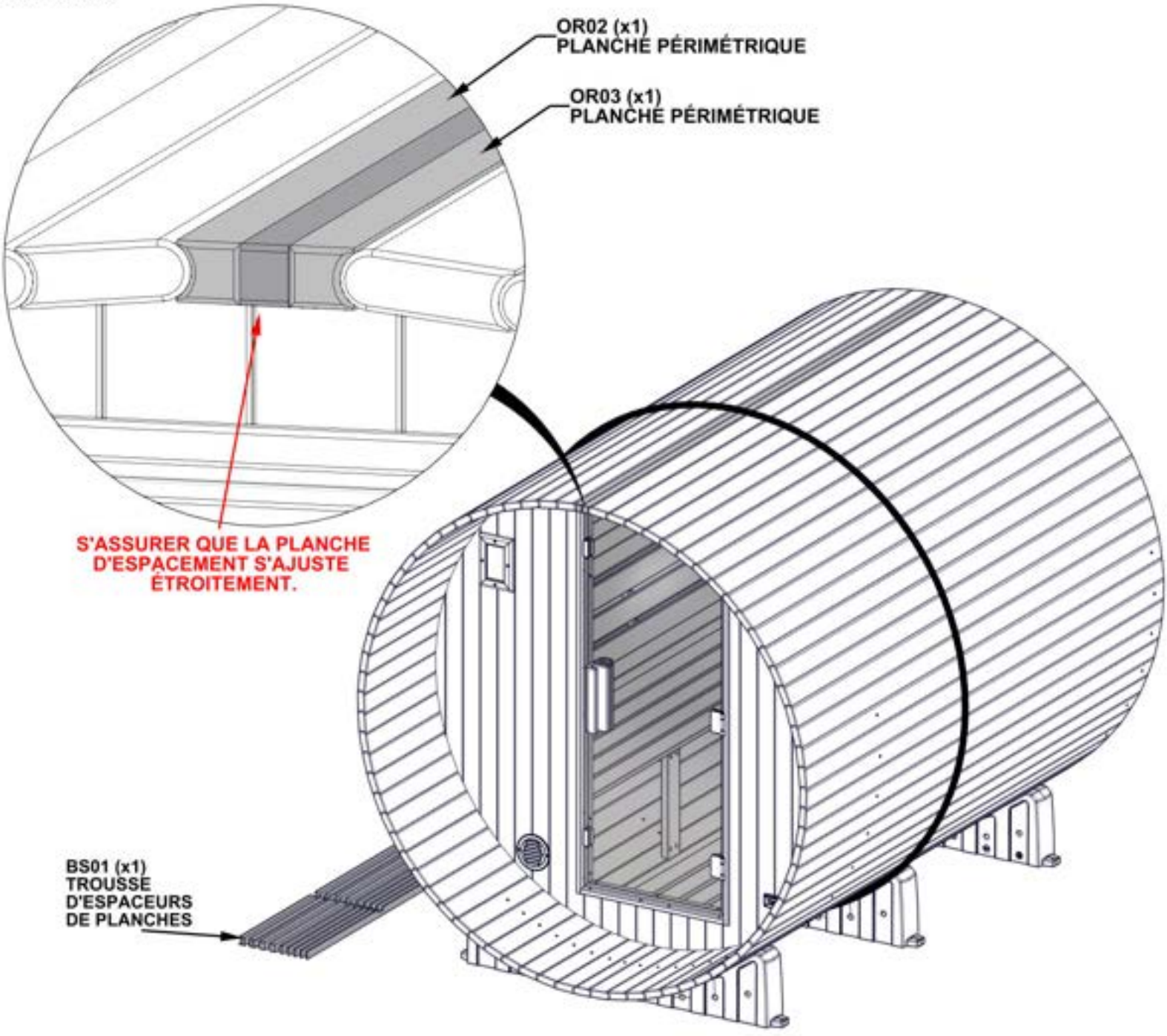

ÉTAPE 36 - ASSEMBLAGE DU TONNEAU



A4M05671 TENDEUR DE SANGLAGE
(x4)



A4M05277 SANGLAGE
(x4)

- ENROULER LE SANGLAGE AUTOUR DU SAUNA COMME ILLUSTRÉ.
- POSITIONNER DEUX SANGLES POUR COUVRIR LES VIS INSTALLÉES AUX ÉTAPES 11 ET 12.
- LA TROISIÈME SANGLE SERA SITUÉE À 2 PO [50 mm] DU BORD AVANT DU SAUNA, ET LA QUATRIÈME SERA SITUÉE À 54 3/4 PO [1390 mm] DE CETTE SANGLE COMME ILLUSTRÉ. AUTREMENT, LE SANGLAGE POURRAIT NUIRE AUX VIS DES FEUILLES DE TOIT.
- INSÉRER LES INSERTS DU TENDEUR DE SANGLAGE DANS LES ŒILLETS DU SANGLAGE.
- INSÉRER LA TIGE FILETÉE DANS LES INSERTS ET RACCORDER LA QUINCAILLERIE COMME ILLUSTRÉ.
- AVANT DE SERRER, VÉRIFIER QUE LE SANGLAGE EST BIEN POSITIONNÉ ET DROIT.
- LES TENDEURS DE SANGLAGE PEUVENT ÊTRE ALIGNÉS OU DÉCALÉS SELON LA PRÉFÉRENCE PERSONNELLE.
- SERRER TOUS LES ÉCROUS UNIFORMÉMENT.
- RETIRER LA CORDE/SANGLE SI UTILISÉE À L'ÉTAPE PRÉCÉDENTE.

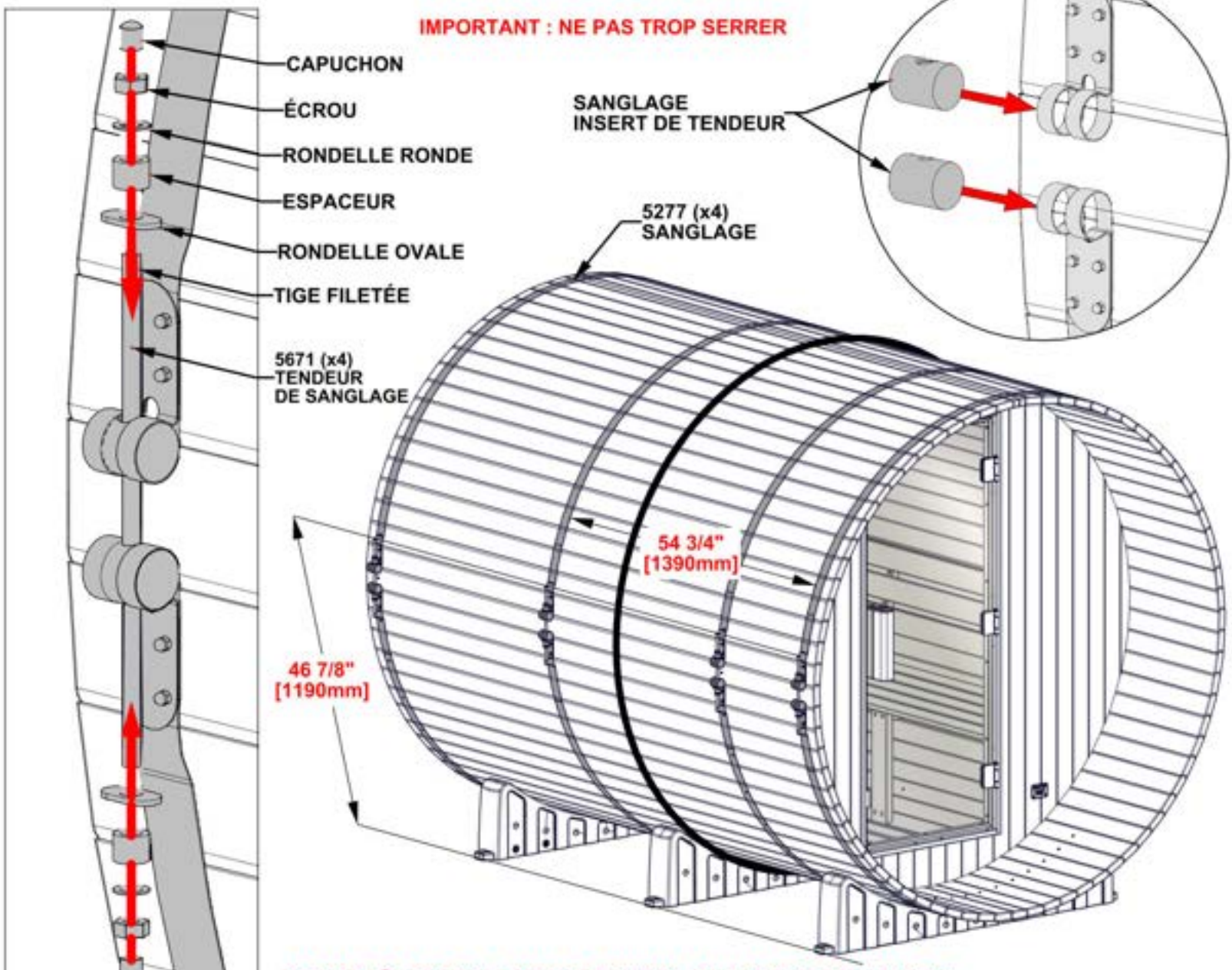

NE PAS DÉPASSER LA MESURE DU SOL AU HAUT DU TENDEUR DE SANGLAGE POUR ÉVITER TOUTE INTERFÉRENCE AUX ÉTAPES SUIVANTES.

ÉTAPE 37 - ASSEMBLAGE DE L'ÉCLAIRAGE

QTÉ	N° DE PIÈCE	DESCRIPTION
2	H101437	VIS TWH 8 X 5/8 PO SS-BLK



A6P01493-04 (x2) ATTACHE DE LUMIÈRE



A6P01691 (x1) LUMIÈRE DEL



A6P01467 (x1) ŒILLET EN SILICONE DE 25 mm

- INSTALLER L'ŒILLET DANS LE HAUT DE L'ASSEMBLAGE DU PANNEAU DE MUR ARRIÈRE COMME ILLUSTRÉ.
- INSTALLER LES ATTACHES SUR LA PLANCHE CENTRALE SUPÉRIEURE COMME ILLUSTRÉ, EN UTILISANT LES DIMENSIONS APPROXIMATIVES. (DÉTAIL 'A')
- FAIRE PASSER LE CORDON DANS LA DÉCOUPE ET L'ŒILLET. (DÉTAIL 'B')
- ENCLENCHER LA LUMIÈRE DEL DANS LES ATTACHES DE LUMIÈRE. (DÉTAIL 'C')

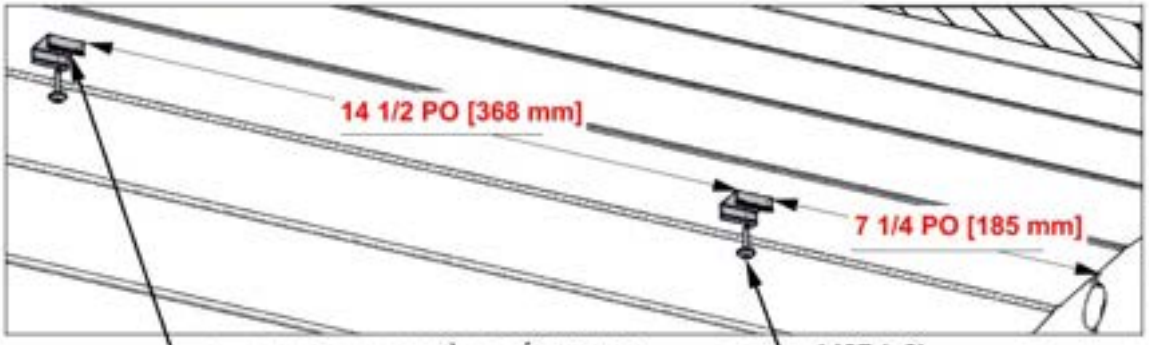

DÉTAIL 'A'

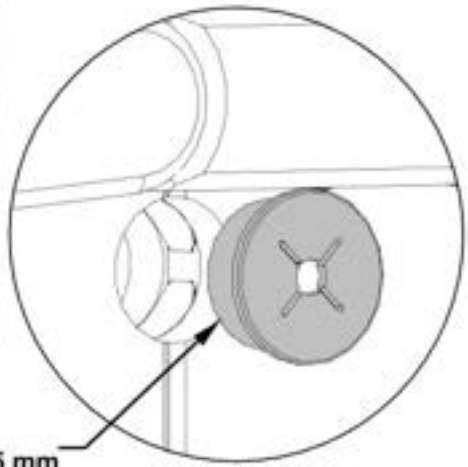

VUE ARRIÈRE

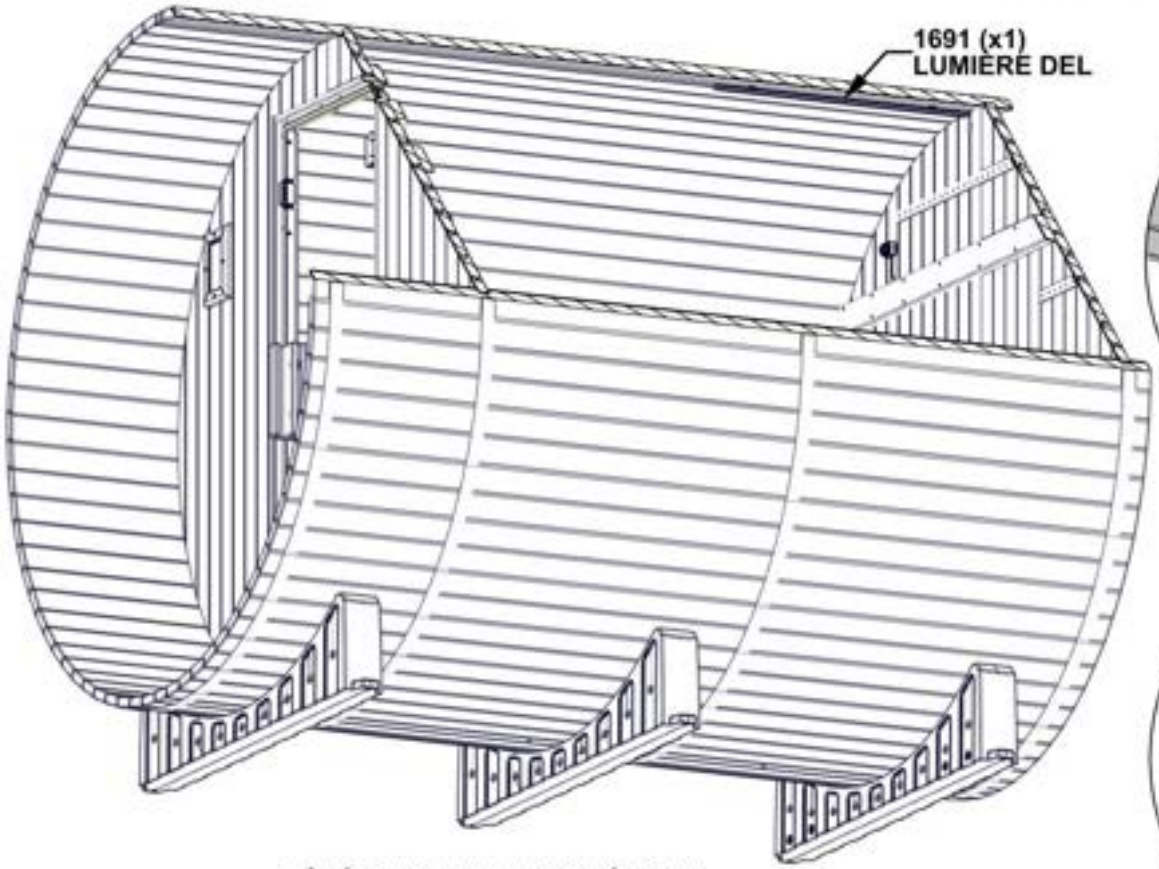

CÔTÉ DU SAUNA MASQUÉ POUR LE DÉTAIL.

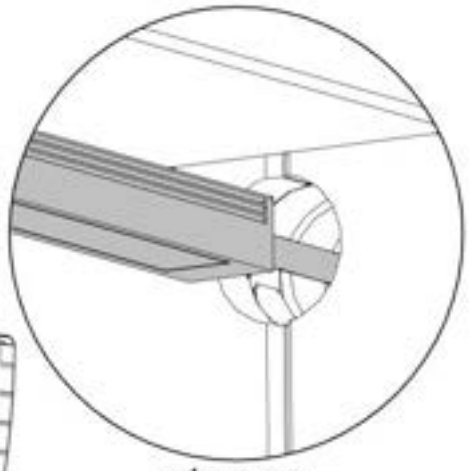

DÉTAIL 'B'

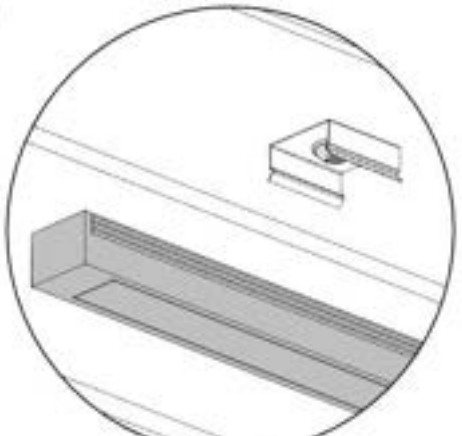

DÉTAIL 'C'

ÉTAPE 38 - CÂBLAGE

QTÉ	N° DE PIÈCE	DESCRIPTION
5	H101409	VIS PPH 4 X 1/2 PO BLK



A6P01712 CÂBLE DE RALLONGE DE LUMIÈRE DEL
(x1)



A6P01448 ATTACHE DE CÂBLE
(x5)

- FIXER LE CORDON DE LUMIÈRE À 1712 ET BRANCHER DANS LE BOÎTIER DE COMMANDE.
- UTILISER DES ATTACHES DE CÂBLE POUR ORGANISER TOUT LE CÂBLAGE À L'ARRIÈRE DU SAUNA.

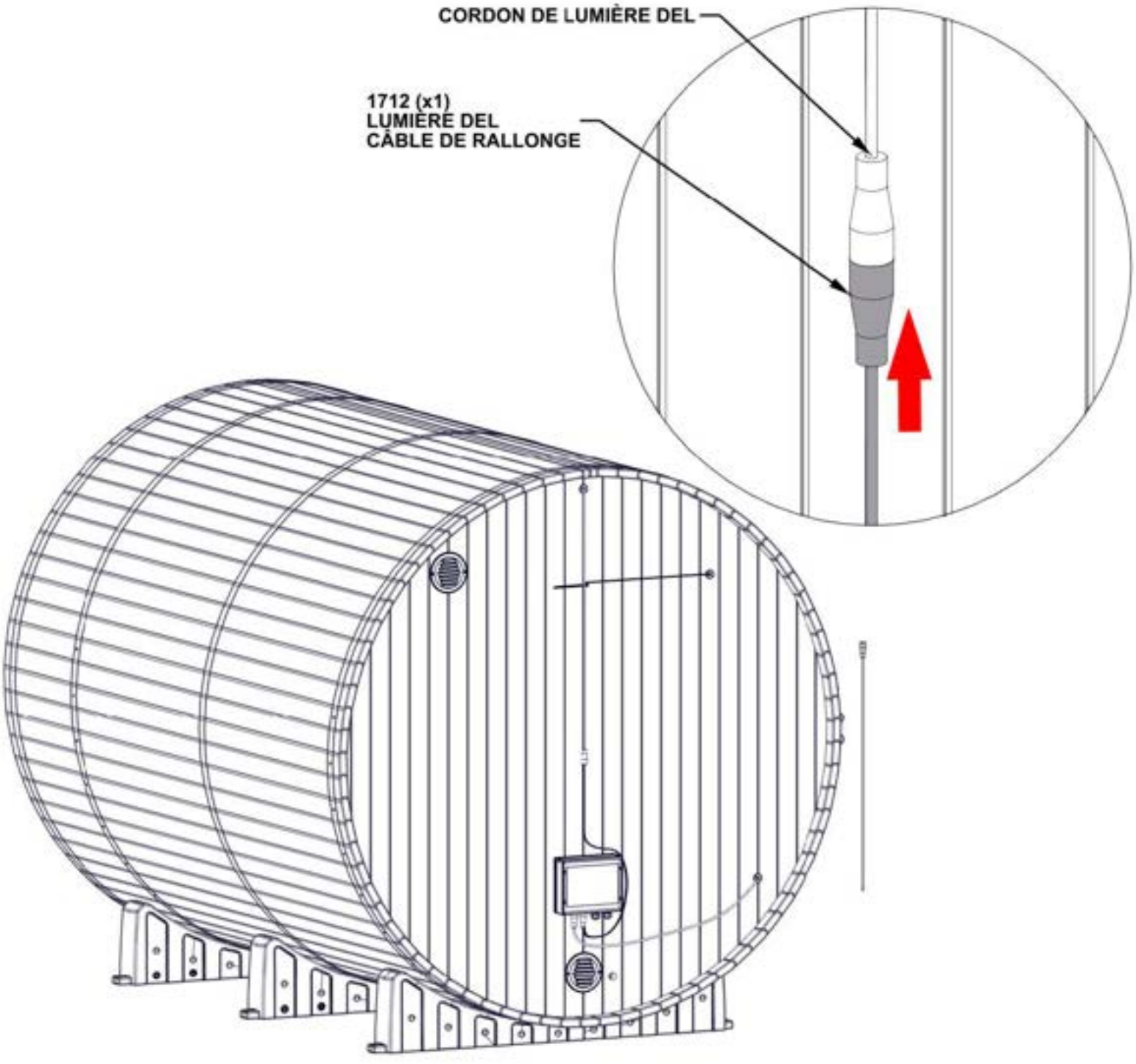

ÉTAPE 39 - ASSEMBLAGE DES GARNITURES

QTÉ	N° DE PIÈCE	DESCRIPTION
30	H101429	VIS TFH 8 X 2 PO SS-BLK



NR02 (x10) GARNITURE - W4L21866
13/16"x2 3/8"x10 15/16" (20x60x278)

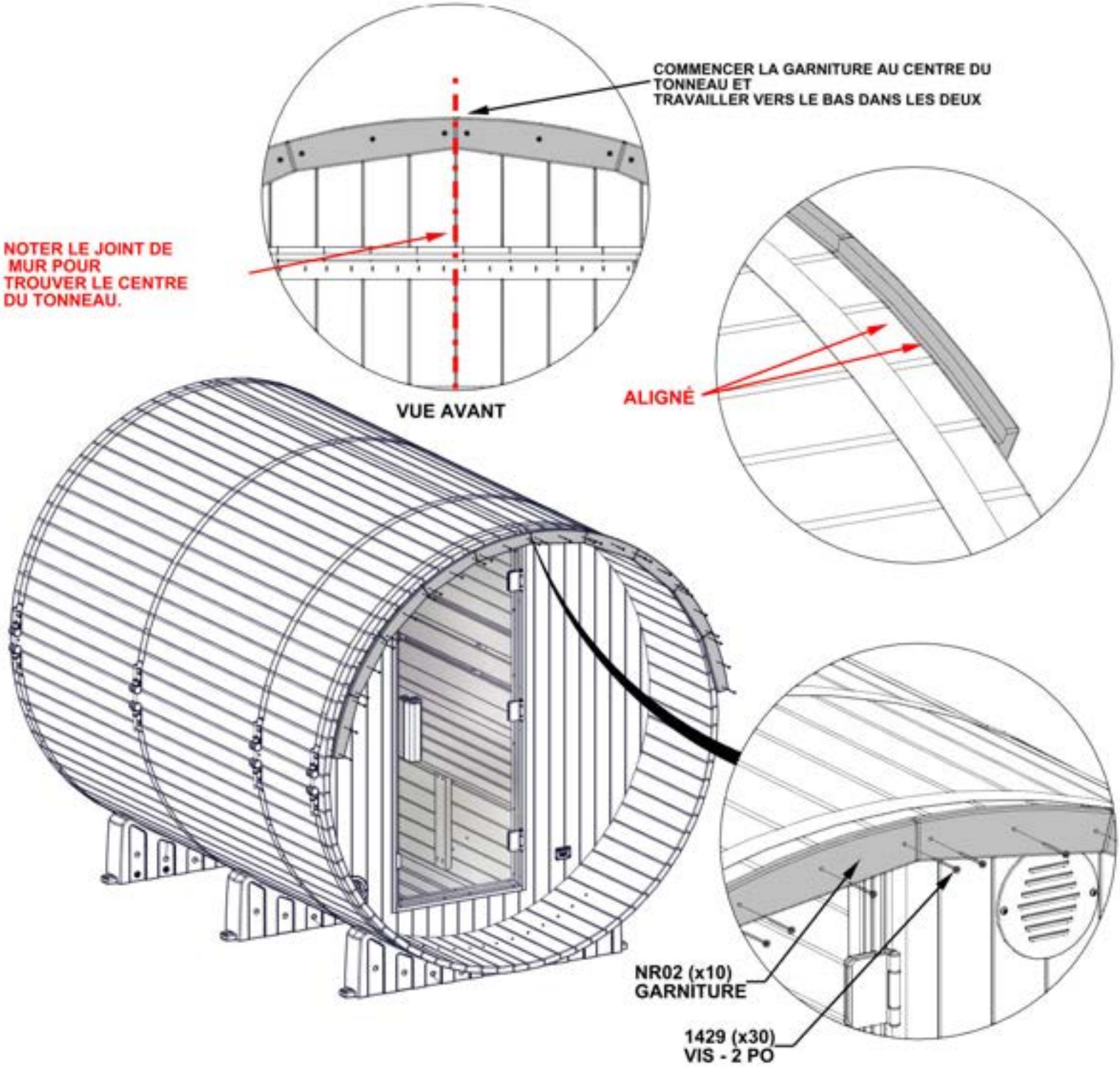

ÉTAPE 40 - ASSEMBLAGE DU TOIT

QTÉ	N° DE PIÈCE	DESCRIPTION
48	H101480	VIS AUTOTARAUDEUSE NO 9 X 1 PO BLK



A4M05670 REVÊTEMENT DE TÔLE 29 GA
(x6)

- AVERTISSEMENT : PORTER DES GANTS LORS DE LA MANIPULATION DU REVÊTEMENT EN ACIER.
- IMPORTANT : RETIRER LE FILM BLEU AVANT L'INSTALLATION.

- INSTALLER LES FEUILLES EN COMMENÇANT PAR LA FEUILLE SUPÉRIEURE DROITE COMME ILLUSTRÉ.
- S'ASSURER QUE LA PREMIÈRE NERVURE EST CENTRÉE SUR LE DESSUS DU SAUNA.
- CONTINUER D'INSTALLER LES FEUILLES DU CÔTÉ DROIT DU SAUNA EN S'ASSURANT DU CHEVAUCHEMENT CORRECT.
- UNE FOIS LES 3 FEUILLES DE DROITE INSTALLÉES, INSTALLER LES TROIS FEUILLES DE GAUCHE.

- IMPORTANT : CHAQUE FEUILLE SUPÉRIEURE DOIT CHEVAUCHER LA FEUILLE INFÉRIEURE. CECI EST ESSENTIEL POUR ÉVITER LES FUITES.

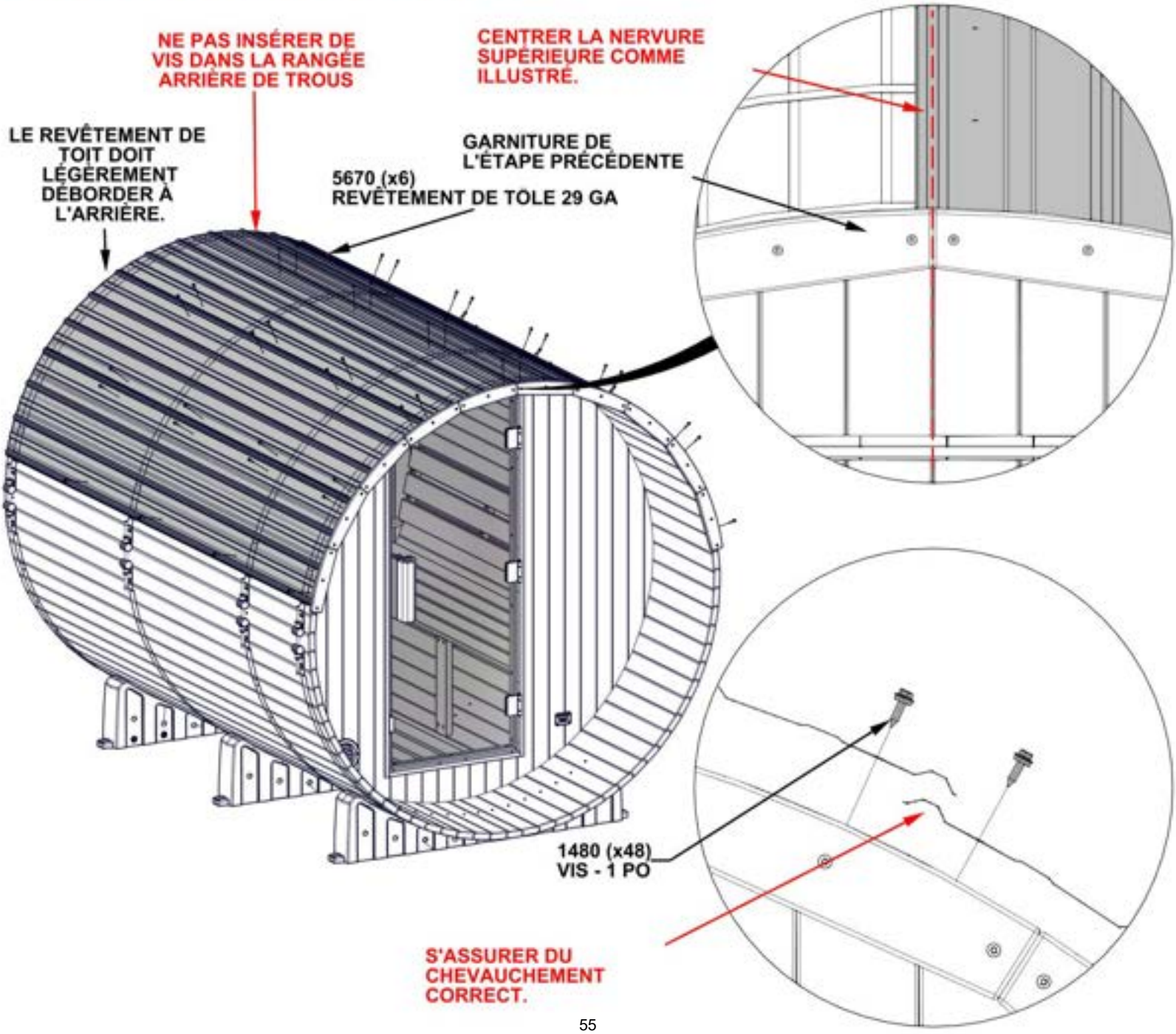

ÉTAPE 41 - ASSEMBLAGE DU LARMIER

QTÉ	N° DE PIÈCE	DESCRIPTION
12	H101480	VIS AUTOTARAUDEUSE NO 9 X 1 PO BLK



7398 LARMIER - A4M07398
(x1) 1 9/16"x9 15/16"x49 1/4" (40x253x1251)



7399 LARMIER - A4M07399
(x1) 1 9/16"x9 15/16"x49 1/4" (40x253x1251)



7400 RACCORD DE LARMIER - A4M07400
(x1) 1 5/16"x1 9/16"x4 5/8" (33x40x118)

- AVERTISSEMENT : PORTER DES GANTS LORS DE LA MANIPULATION DU REVÊTEMENT EN ACIER.
- S'ASSURER QUE 7400 CHEVAUCHE 7398 ET 7399 POUR ÉVACUER CORRECTEMENT L'EAU.

- GLISSER LE LARMIER SOUS LES FEUILLES DE TOIT ET FIXER COMME ILLUSTRÉ.

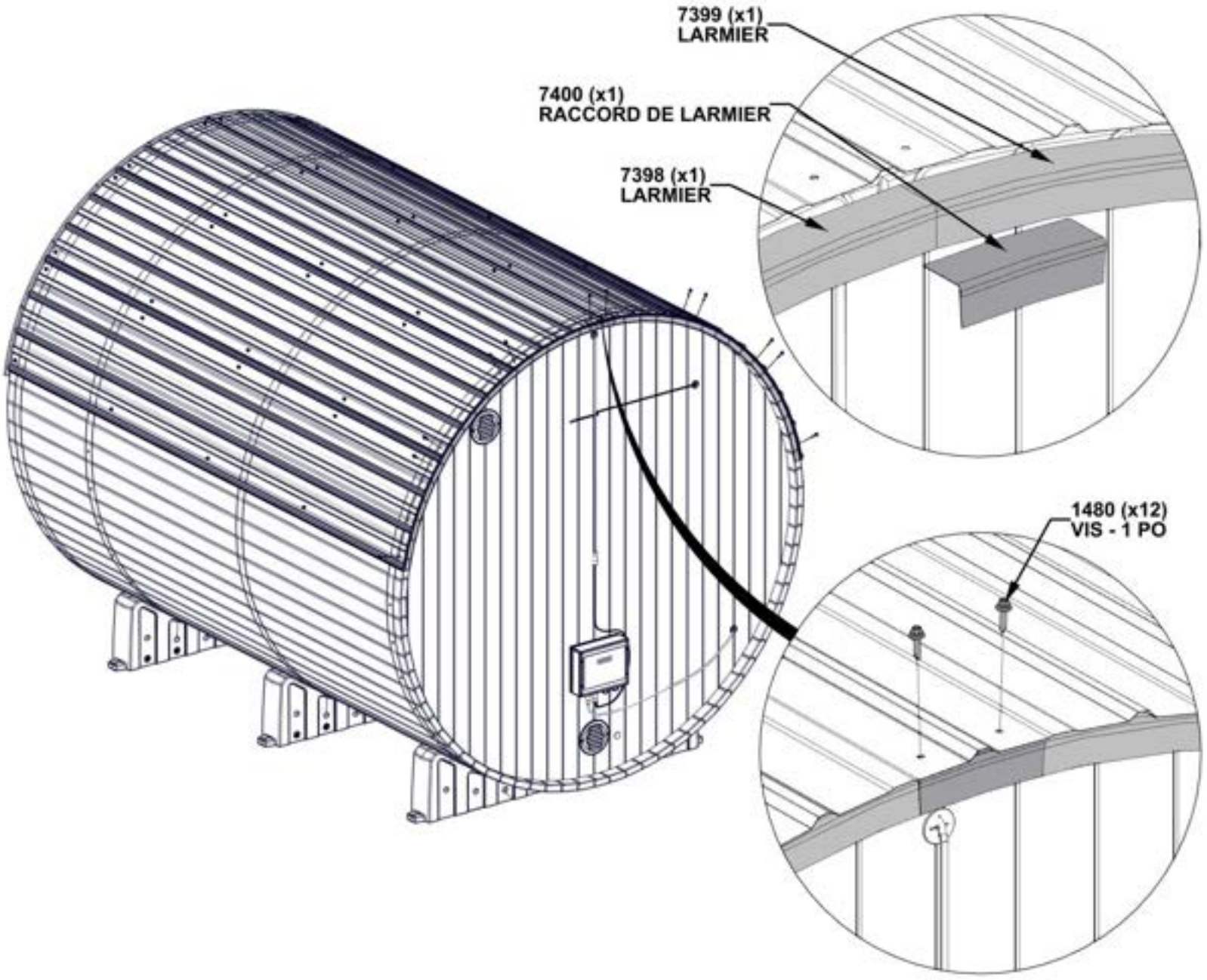

ÉTAPE 42 - ASSEMBLAGE DU PROTECTEUR DE POÊLE

QTÉ	N° DE PIÈCE	DESCRIPTION
20	H101428	VIS TFH 8 X 1 3/4 PO SS-BLK



NR03 (x5) PLANCHE DU PROTECTEUR DE POÊLE - W4L21874
13/16"x2 3/8"x16 9/16" (20x60x420)

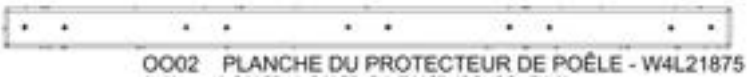

OO02 (x1) PLANCHE DU PROTECTEUR DE POÊLE - W4L21875
1 3/16"x1 3/16"x21 7/16" (30x30x544)

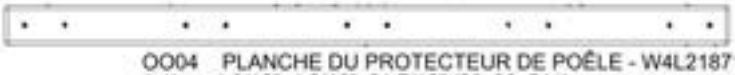

OO04 (x1) PLANCHE DU PROTECTEUR DE POÊLE - W4L21871
1 3/16"x1 3/16"x21 7/16" (30x30x544)

- ALIGNER LES TROUS DE NR03 AVEC LES AVANT-TROUS DE OO02 ET OO04.

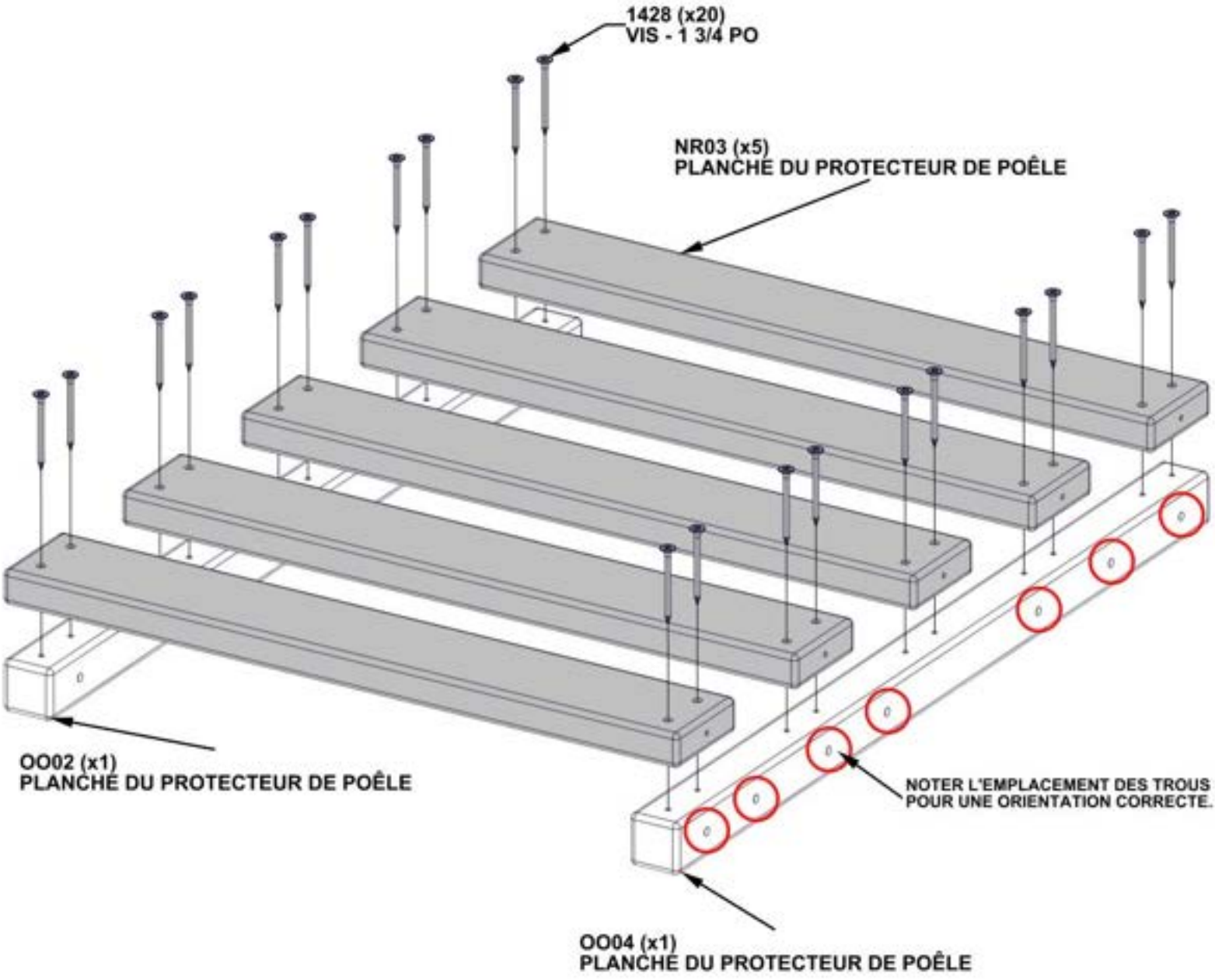

ÉTAPE 43 - ASSEMBLAGE DU PROTECTEUR DE POÊLE

QTÉ	N° DE PIÈCE	DESCRIPTION
20	H101428	VIS TFH 8 X 1 3/4 PO SS-BLK



NR03 (x5) PLANCHE DU PROTECTEUR DE POÊLE - W4L21874
13/16"x2 3/8"x16 9/16" (20x60x420)

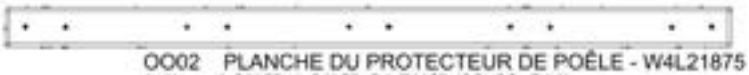

OO02 (x1) PLANCHE DU PROTECTEUR DE POÊLE - W4L21875
1 3/16"x1 3/16"x21 7/16" (30x30x544)

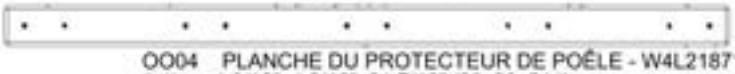

OO04 (x1) PLANCHE DU PROTECTEUR DE POÊLE - W4L21871
1 3/16"x1 3/16"x21 7/16" (30x30x544)

- ALIGNER LES TROUS DE NR03 AVEC LES AVANT-TROUS DE OO02 ET OO04.

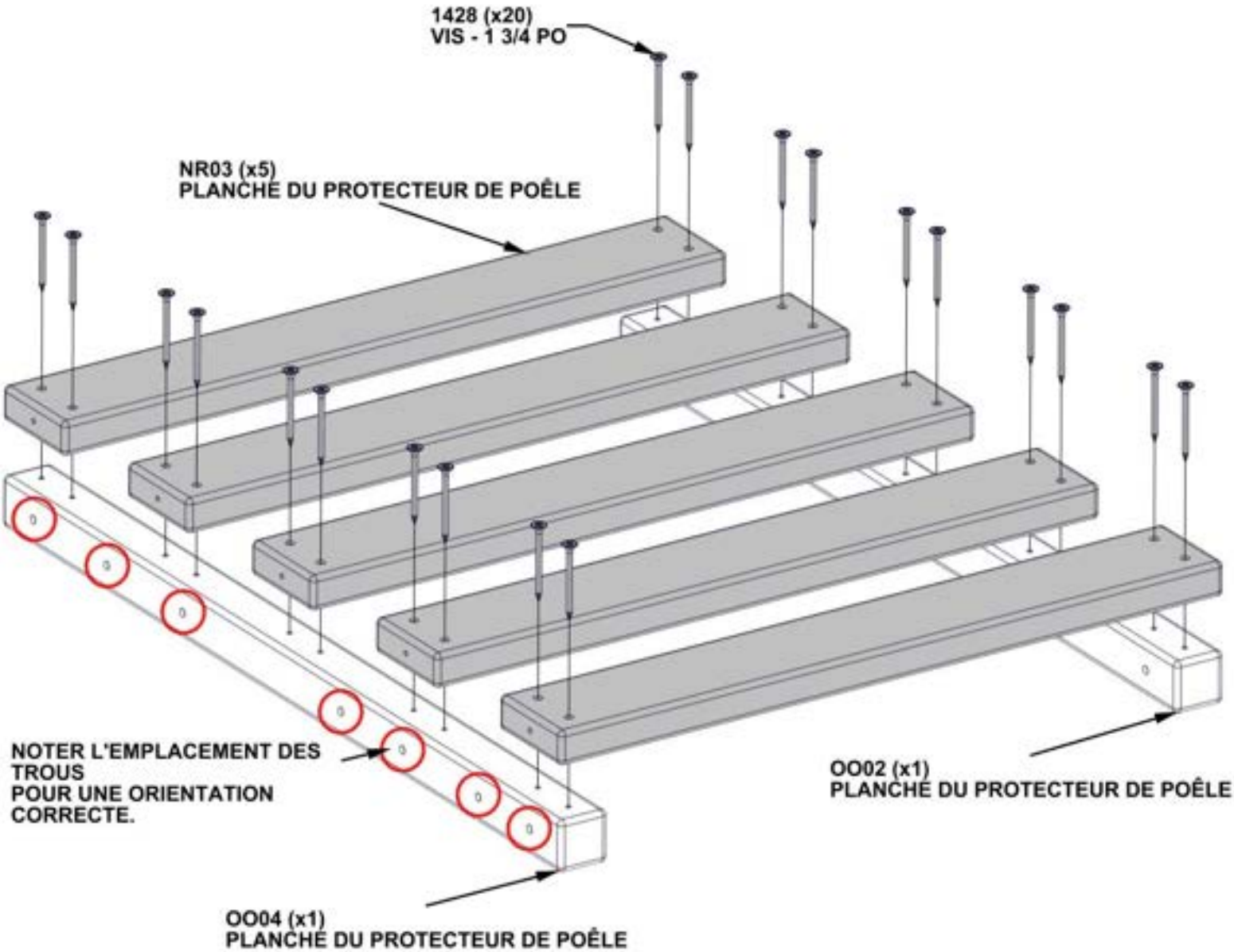

ÉTAPE 44 - ASSEMBLAGE DU PROTECTEUR DE POÊLE

QTÉ	N° DE PIÈCE	DESCRIPTION
20	H101428	VIS TFH 8 X 1 3/4 PO SS-BLK



ASSEMBLAGE DU PROTECTEUR DE POÊLE DE L'ÉTAPE 42



ASSEMBLAGE DU PROTECTEUR DE POÊLE DE L'ÉTAPE 43



NR01 (x5) PLANCHE DU PROTECTEUR DE POÊLE - W4L21872
13/16"x2 3/8"x23 15/16" (20x60x608)

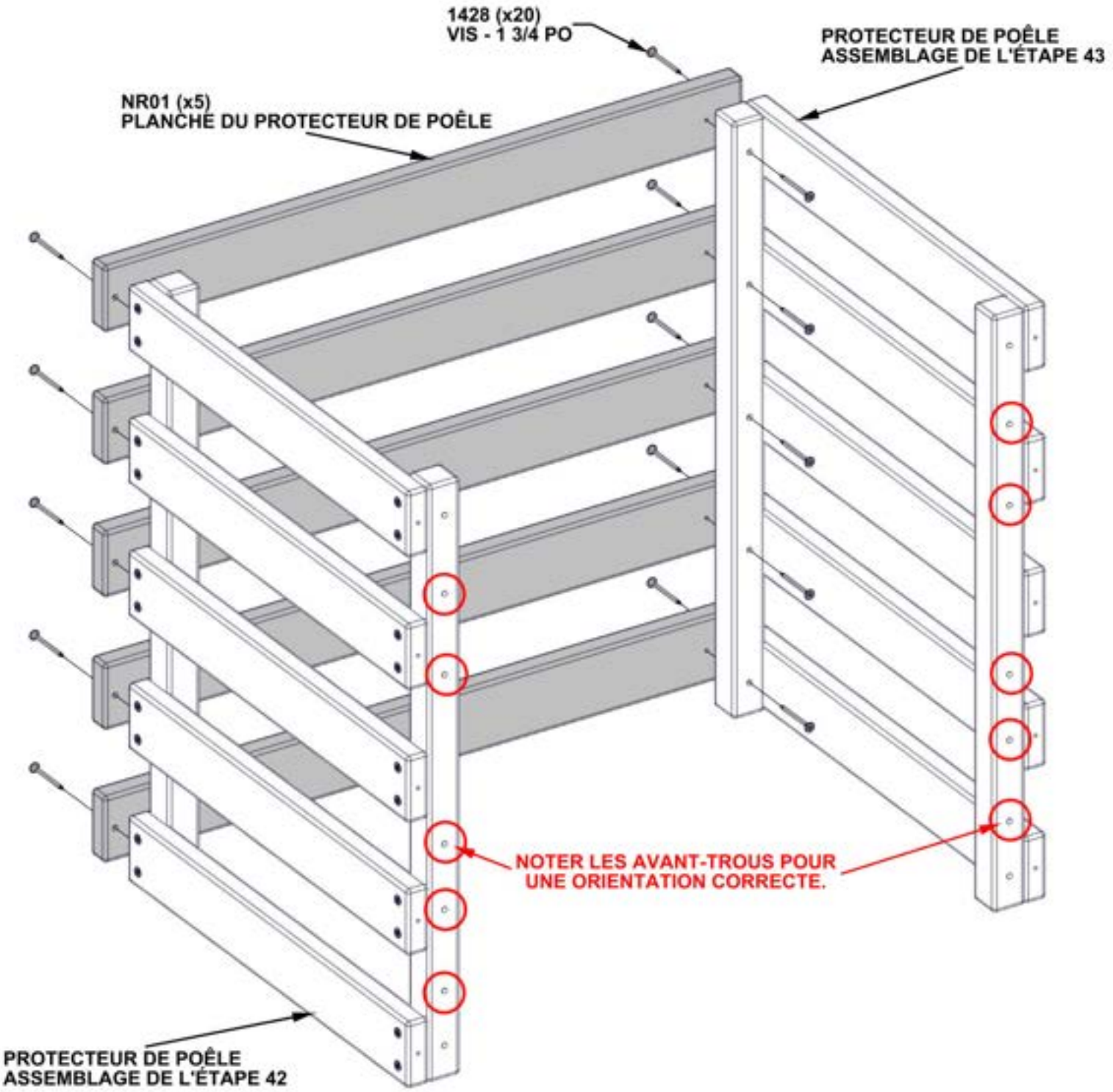

ÉTAPE 45 - ASSEMBLAGE DU PROTECTEUR DE POÊLE

QTÉ	N° DE PIÈCE	DESCRIPTION
14	H101434	VIS TFH 8 X 3 1/4 PO SS-BLK

- POSITIONNER L'ASSEMBLAGE DU PROTECTEUR DE POÊLE COMME ILLUSTRÉ.
- ALIGNER LES TROUS DE PASSAGE SUPÉRIEURS ET INFÉRIEURS AVEC LES TROUS DE PASSAGE DES PLANCHES DE MONTAGE DU PROTECTEUR INSTALLÉES PRÉCÉDEMMENT, PUIS FIXER.
- S'ASSURER QUE LES CÔTÉS DE L'ASSEMBLAGE DU PROTECTEUR DE POÊLE SONT ALIGNÉS AVEC LES EXTRÉMITÉS DES PLANCHES D'ESPACEMENT DU POÊLE INSTALLÉES PRÉCÉDEMMENT.

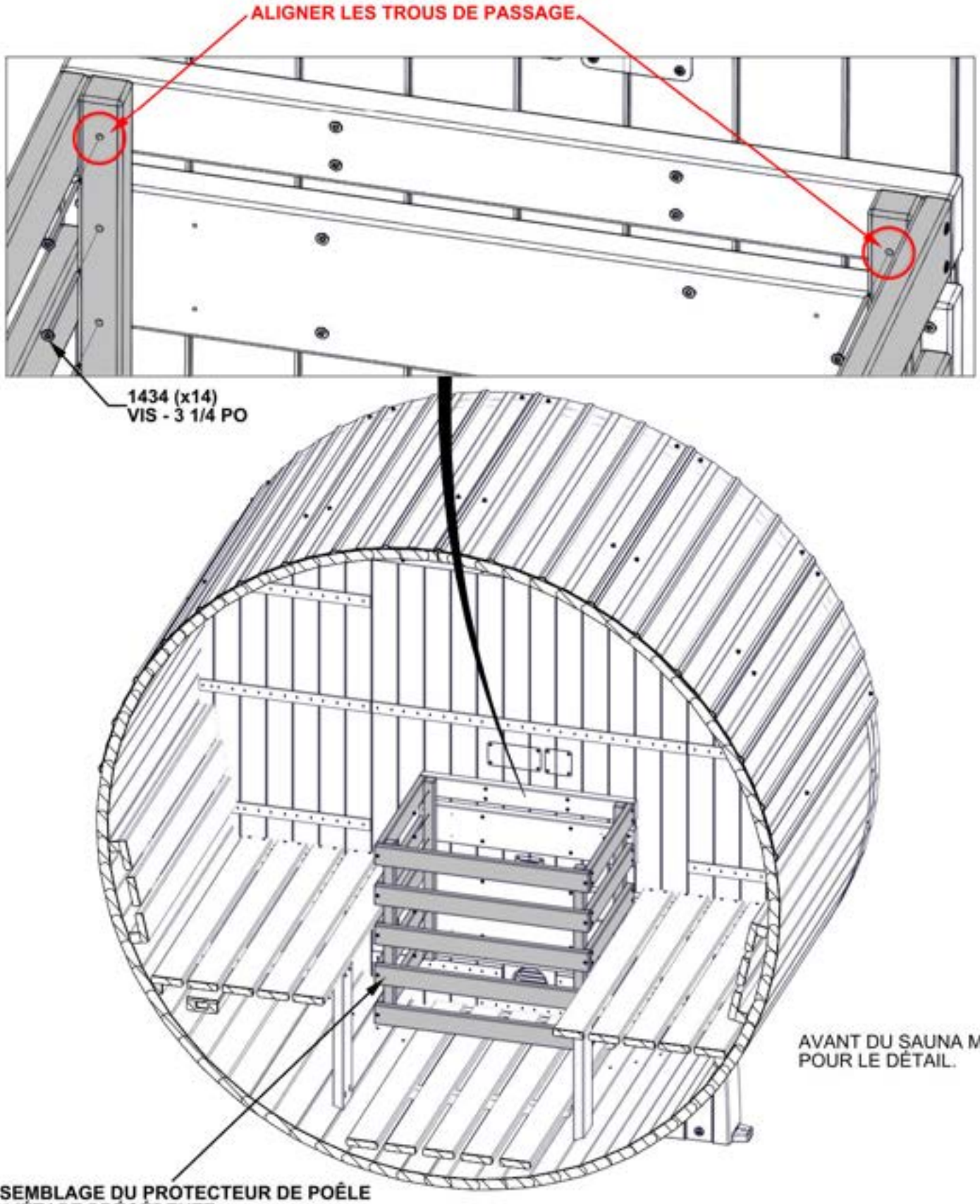

ÉTAPE 46 - INSTALLATION DU SUPPORT DE POÊLE

QTÉ	N° DE PIÈCE	DESCRIPTION
8	H101468	VIS À TÊTE BOMBÉE 8 X 1 PO BLK

- INSÉRER LES VIS DANS LES AVANT-TROUS DES PLANCHES D'ESPACEMENT DU PROTECTEUR DE POÊLE.

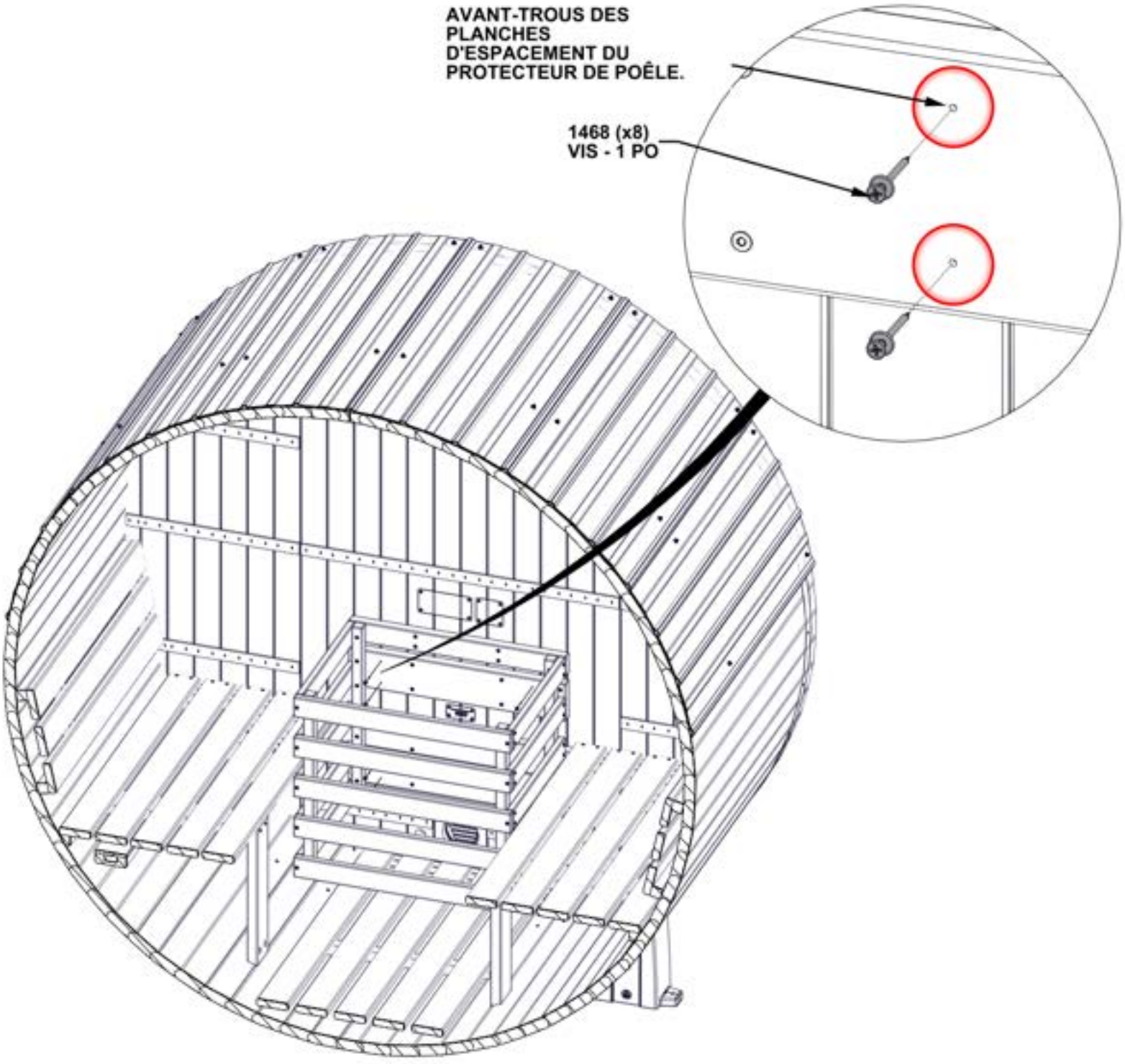

AVANT DU SAUNA MASQUÉ POUR LE DÉTAIL.

ÉTAPE 47 - ASSEMBLAGE DU BANC

QTÉ	N° DE PIÈCE	DESCRIPTION
12	H101429	VIS TFH 8 X 2 PO SS-BLK



OG09 (x2) TASSEAU DE MUR - W4L21909
1 3/16"x3 3/8"x18 7/8" (30x86x480)

- EN UTILISANT LES DIMENSIONS INDIQUÉES, FIXER COMME ILLUSTRÉ.
- S'ASSURER QUE LES MESURES SONT PRISES À PARTIR DE L'EXTÉRIEUR ET DU BAS DE LA GARNITURE DE PORTE COMME ILLUSTRÉ.

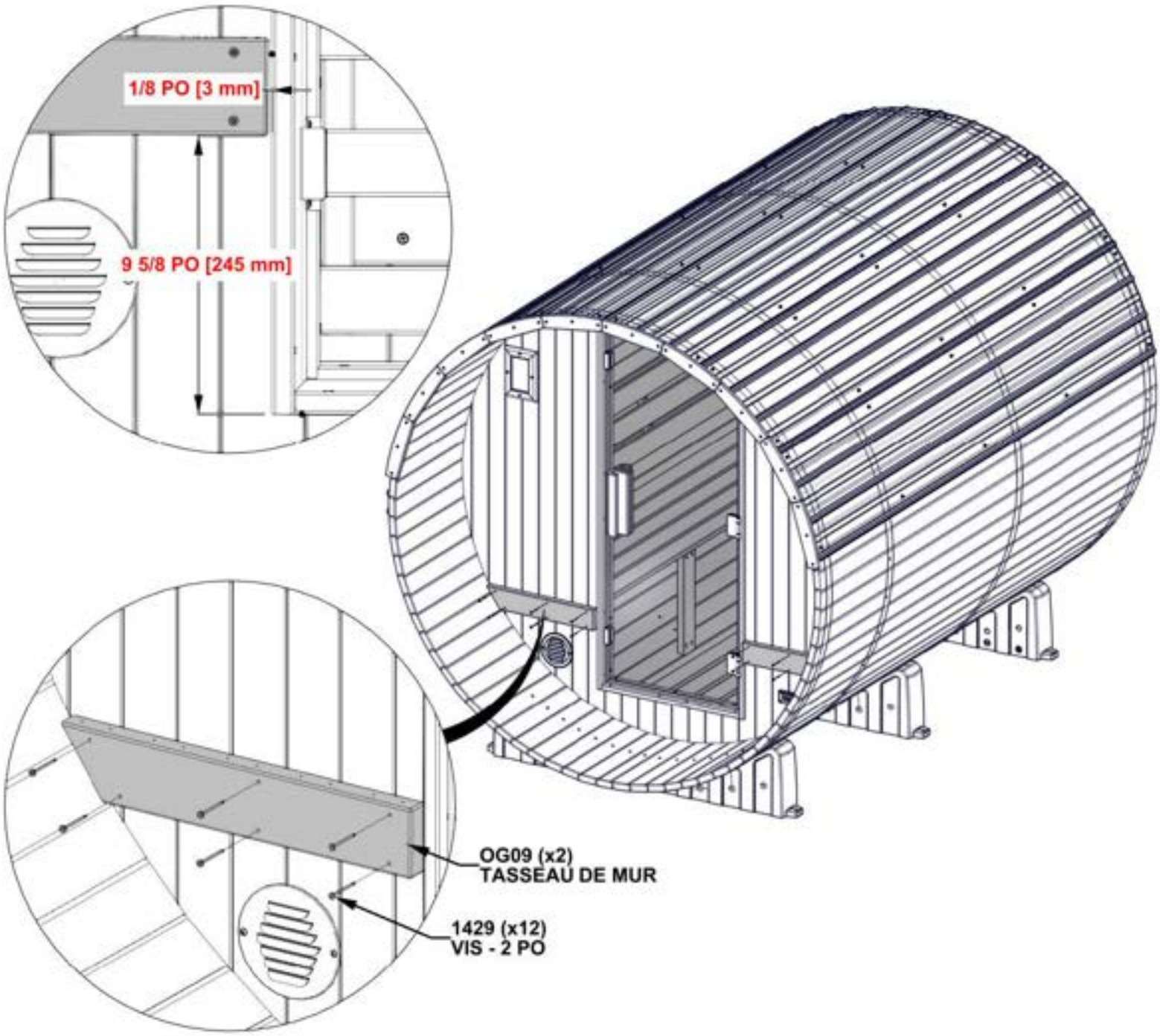

ÉTAPE 48 - ASSEMBLAGE DU BANC

QTÉ	N° DE PIÈCE	DESCRIPTION
3	H101429	VIS TFH 8 X 2 PO SS-BLK
2	H101431	VIS TFH 8 X 2 1/2 PO SS-BLK
2	H101443	VIS TWH 8 X 1 1/2 PO SS-BLK

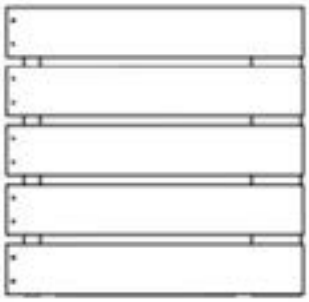

BA04 (x1) ASSEMBLAGE DU BANC EXTÉRIEUR - W2A04808
1 15/16"x19 3/16"x19 3/4" (50x487x502)



OG04 (x1) ENTRETOISE DE BANC - W4L21860
1 3/16"x3 3/8"x16 3/8" (30x86x416)

1) INSTALLER L'ENTRETOISE DE BANC OG04 SUR L'ASSEMBLAGE DU BANC. (DÉTAIL 'A')
2) POUSSER LE BANC AVEC LA PLANCHE D'ENTRETOISE DE BANC CONTRE LE MUR JUSQU'À CE QU'IL TOUCHE LE MUR LATÉRAL.
3) VÉRIFIER L'ALIGNEMENT DES TROUS À L'EXTRÉMITÉ DU BANC AVEC LES AVANT-TROUS DU TASSEAU MONTÉ SUR LE MUR. (DÉTAIL 'B')
4) S'ASSURER QUE L'ENTRETOISE DE BANC EST D'ÉQUERRE AVEC LE BANC ET INSTALLER (2) VIS 1443. (DÉTAIL 'C')
5) METTRE LE BANC DE NIVEAU DANS LES DEUX SENS, AVANT-ARRIÈRE ET CÔTÉ À CÔTÉ; PUIS FIXER AU MUR LATÉRAL COMME ILLUSTRÉ. (DÉTAIL 'D')

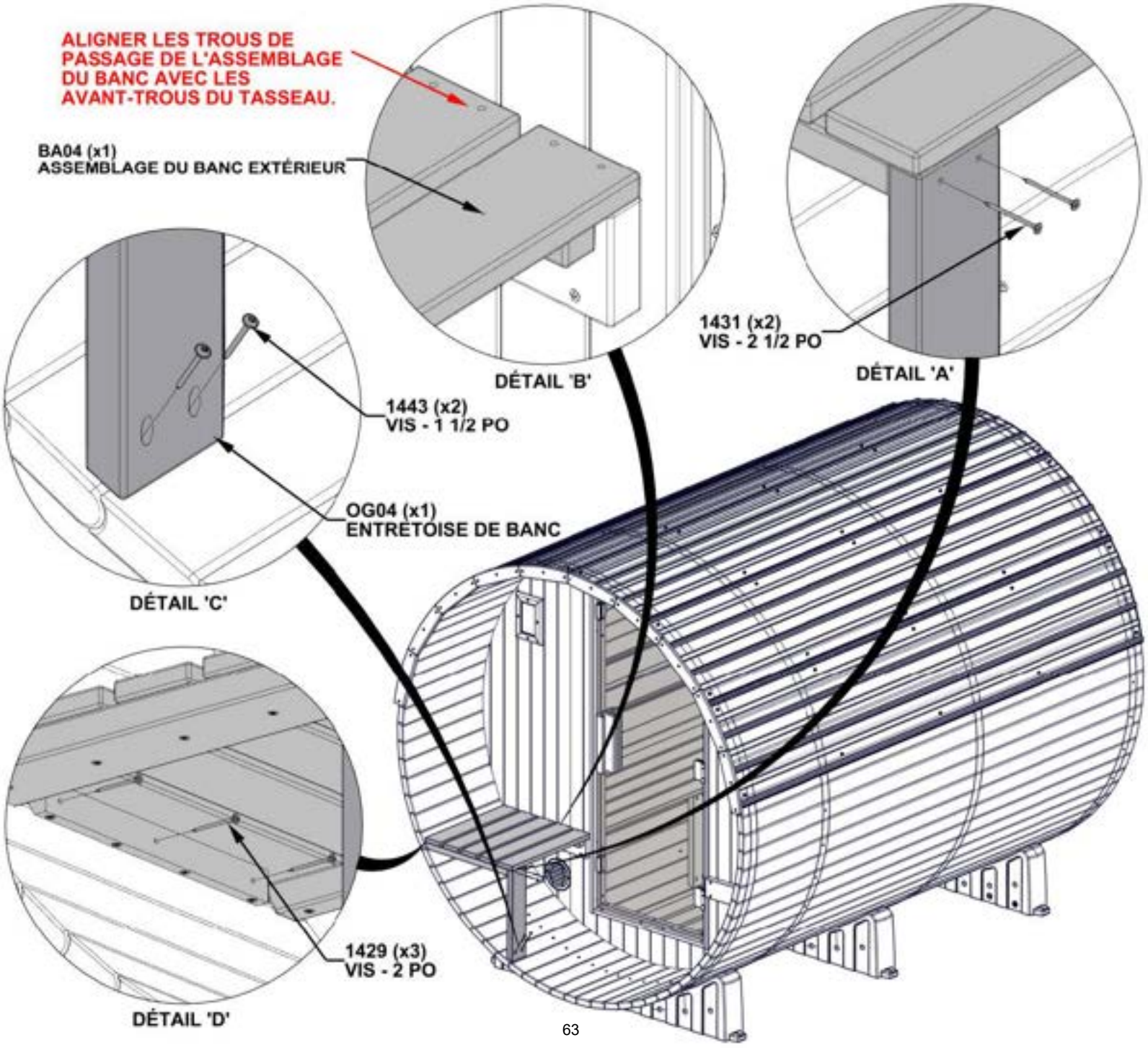

ÉTAPE 49 - ASSEMBLAGE DU BANC

QTÉ	N° DE PIÈCE	DESCRIPTION
3	H101429	VIS TFH 8 X 2 PO SS-BLK
2	H101431	VIS TFH 8 X 2 1/2 PO SS-BLK
2	H101443	VIS TWH 8 X 1 1/2 PO SS-BLK



BA03 (x1) ASSEMBLAGE DU BANC EXTÉRIEUR - W2A04806
1 15/16"x19 1/8"x19 3/4" (50x486x502)



OG04 (x1) ENTRETOISE DE BANC - W4L21860
1 3/16"x3 3/8"x16 3/8" (30x86x416)

1) INSTALLER L'ENTRETOISE DE BANC OG04 SUR L'ASSEMBLAGE DU BANC. (DÉTAIL 'A')
2) POUSSER LE BANC AVEC LA PLANCHE D'ENTRETOISE DE BANC CONTRE LE MUR JUSQU'À CE QU'IL TOUCHE LE MUR LATÉRAL.
3) VÉRIFIER L'ALIGNEMENT DES TROUS À L'EXTRÉMITÉ DU BANC AVEC LES AVANT-TROUS DU TASSEAU MONTÉ SUR LE MUR. (DÉTAIL 'B')
4) S'ASSURER QUE L'ENTRETOISE DE BANC EST D'ÉQUERRE AVEC LE BANC ET INSTALLER (2) VIS 1443. (DÉTAIL 'C')
5) METTRE LE BANC DE NIVEAU DANS LES DEUX SENS, AVANT-ARRIÈRE ET CÔTÉ À CÔTÉ; PUIS FIXER AU MUR LATÉRAL COMME ILLUSTRÉ. (DÉTAIL 'D')

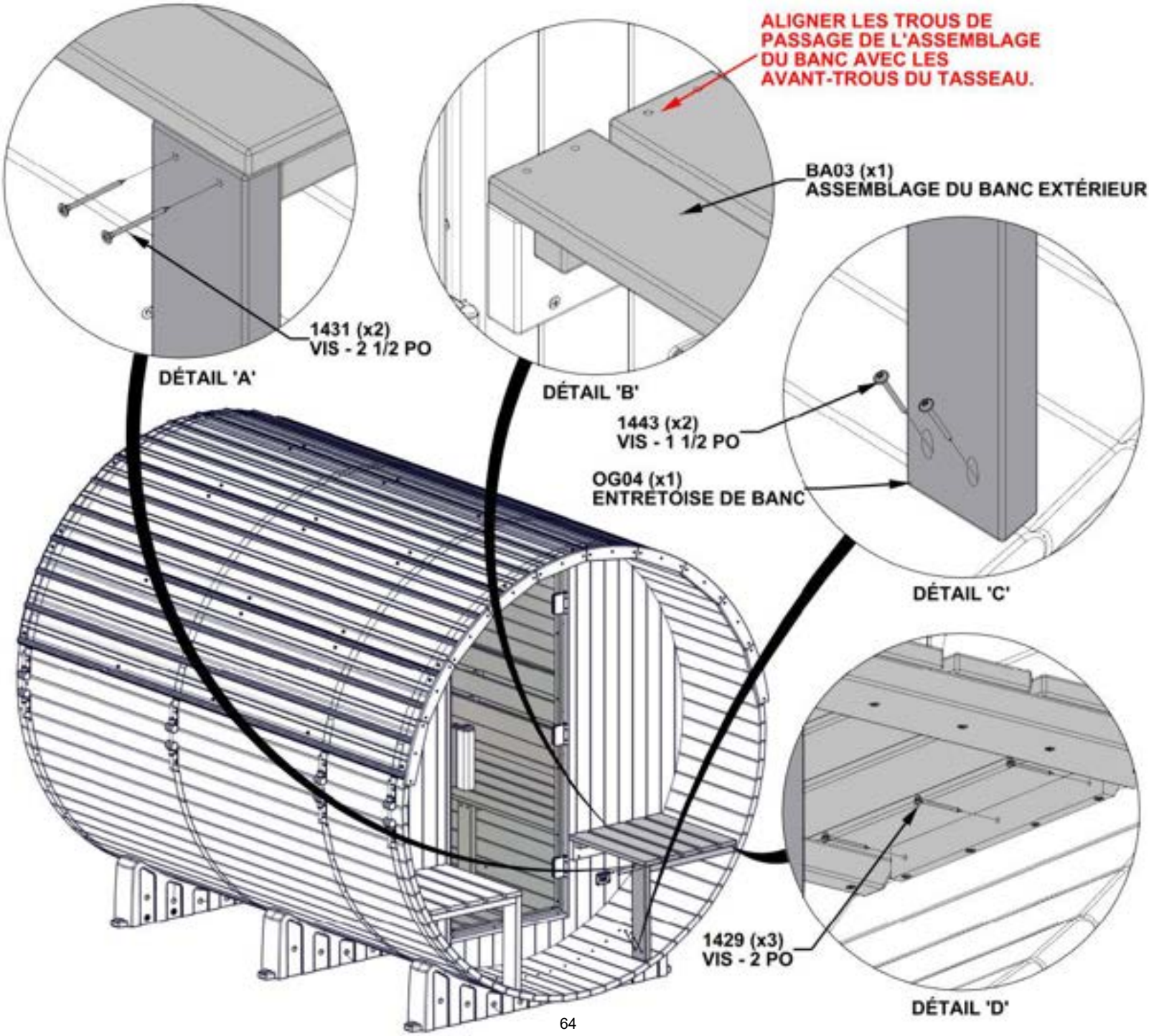

ÉTAPE 50 - ASSEMBLAGE DU BANC

QTÉ	N° DE PIÈCE	DESCRIPTION
20	H101428	VIS TFH 8 X 1 3/4 PO SS-BLK

- S'ASSURER QUE LES TROUS DE PASSAGE SONT ALIGNÉS AVEC LES AVANT-TROUS ET FIXER AVEC DES VIS.

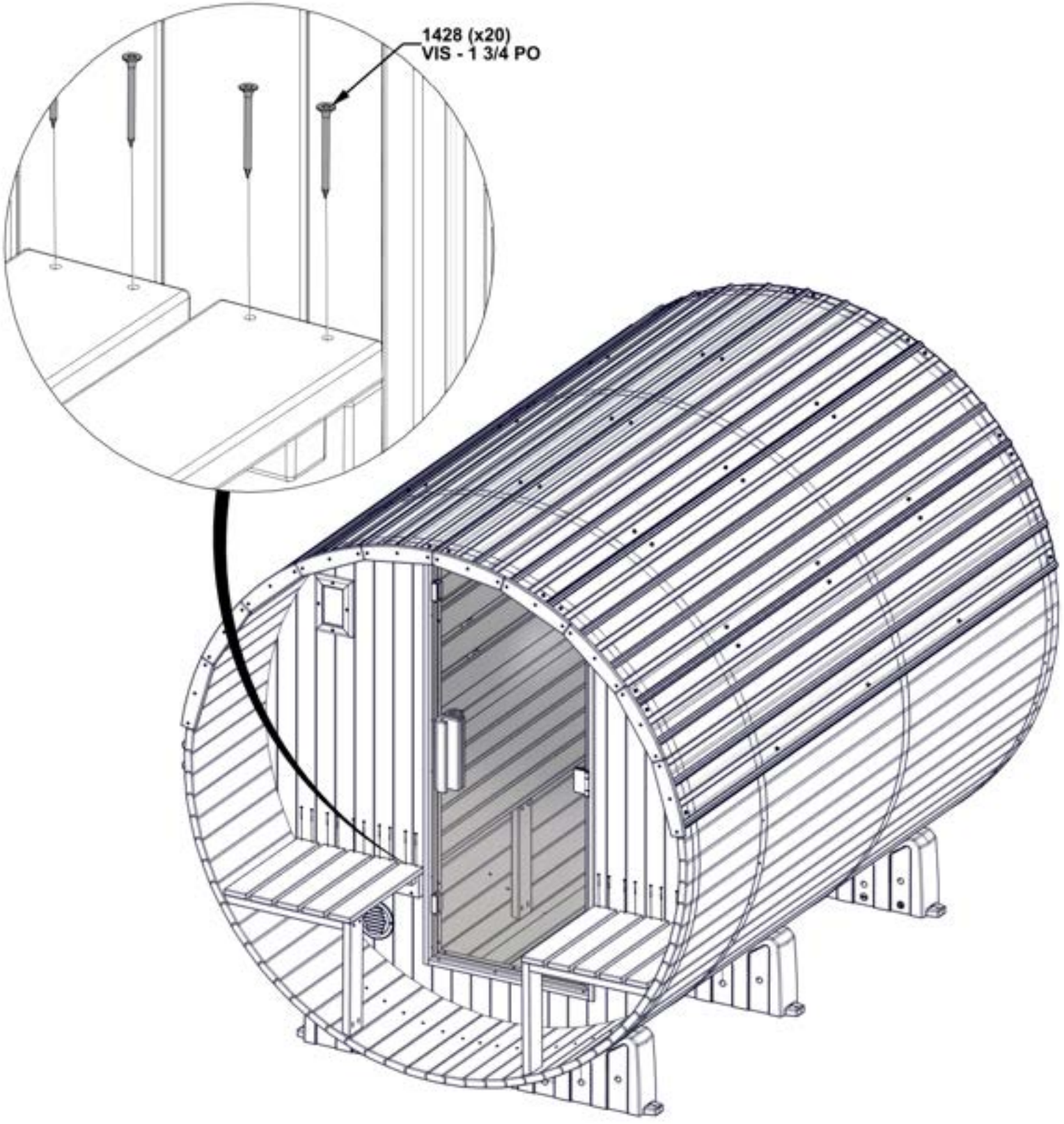

ÉTAPE 51 - ASSEMBLAGE DU BANC

QTÉ	N° DE PIÈCE	DESCRIPTION
12	H101430	VIS TFH 8 X 2 1/4 PO SS-BLK

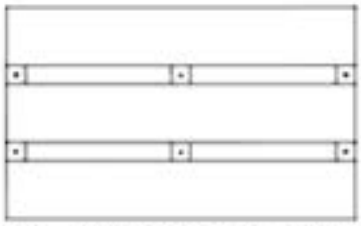

BR03 (x2) DOSSIER DE BANC - W2A04807
1 15/16"x12 1/16"x19 3/4" (50x306x502)

- CENTRER LE DOSSIER ET FIXER COMME ILLUSTRÉ.
- UTILISER LES DIMENSIONS INDIQUÉES COMME GUIDE GÉNÉRAL ET AJUSTER SELON VOTRE PRÉFÉRENCE.

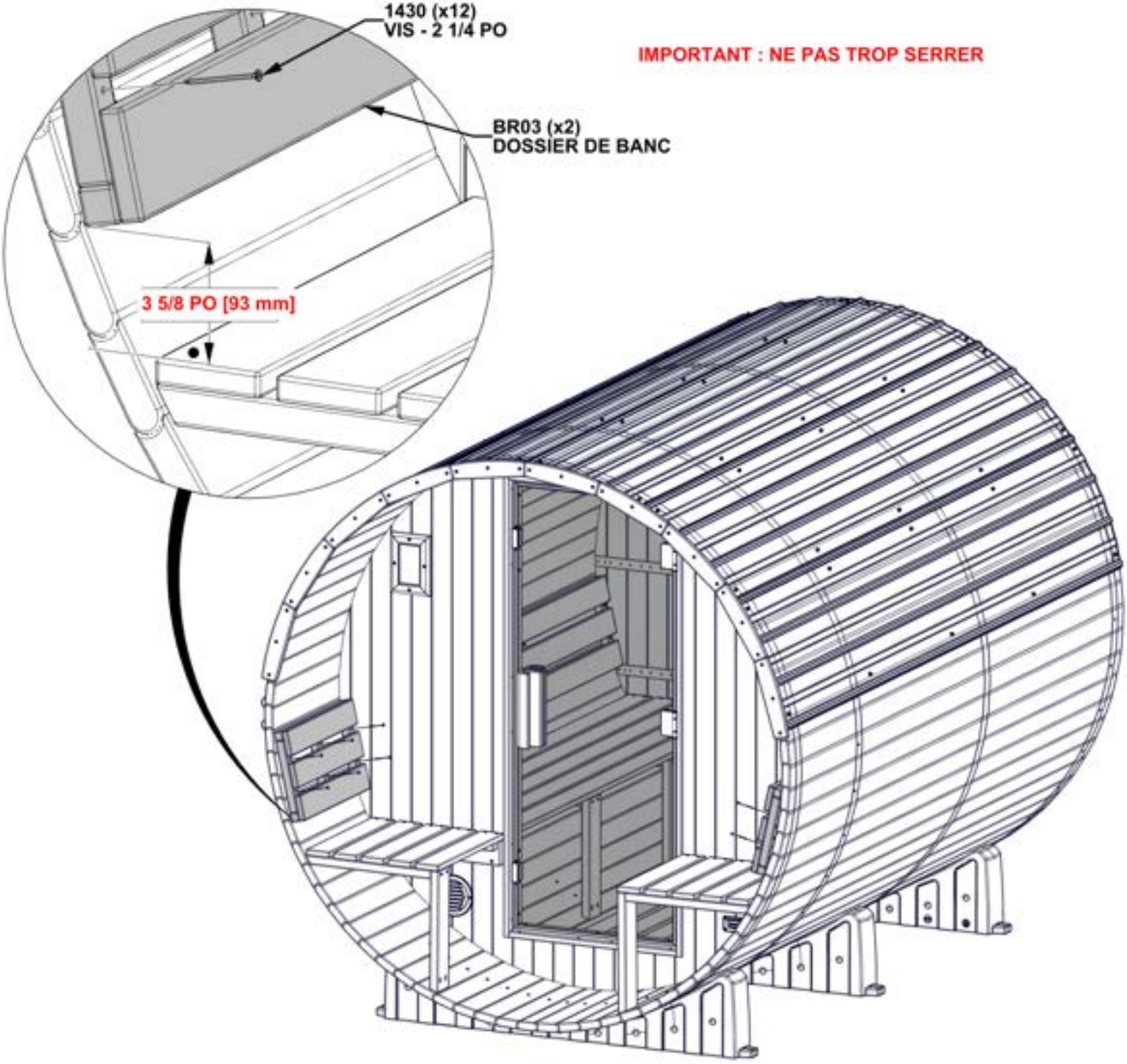

ÉTAPE 52 - INSTALLATION DU PORTE-SERVIETTE

QTÉ	N° DE PIÈCE	DESCRIPTION
4	H101423	VIS TFH 8 X 7/8 PO SS-BLK



A4M05672 PORTE-SERVIETTE
(x2)

- INSTALLER LES PORTE-SERVIETTES À L'EMPLACEMENT SOUHAITÉ DU CÔTÉ DROIT.
- TOUTEFOIS, NE PAS INSTALLER DE VIS AUX JOINTS DES PLANCHES DE PANNEAU.

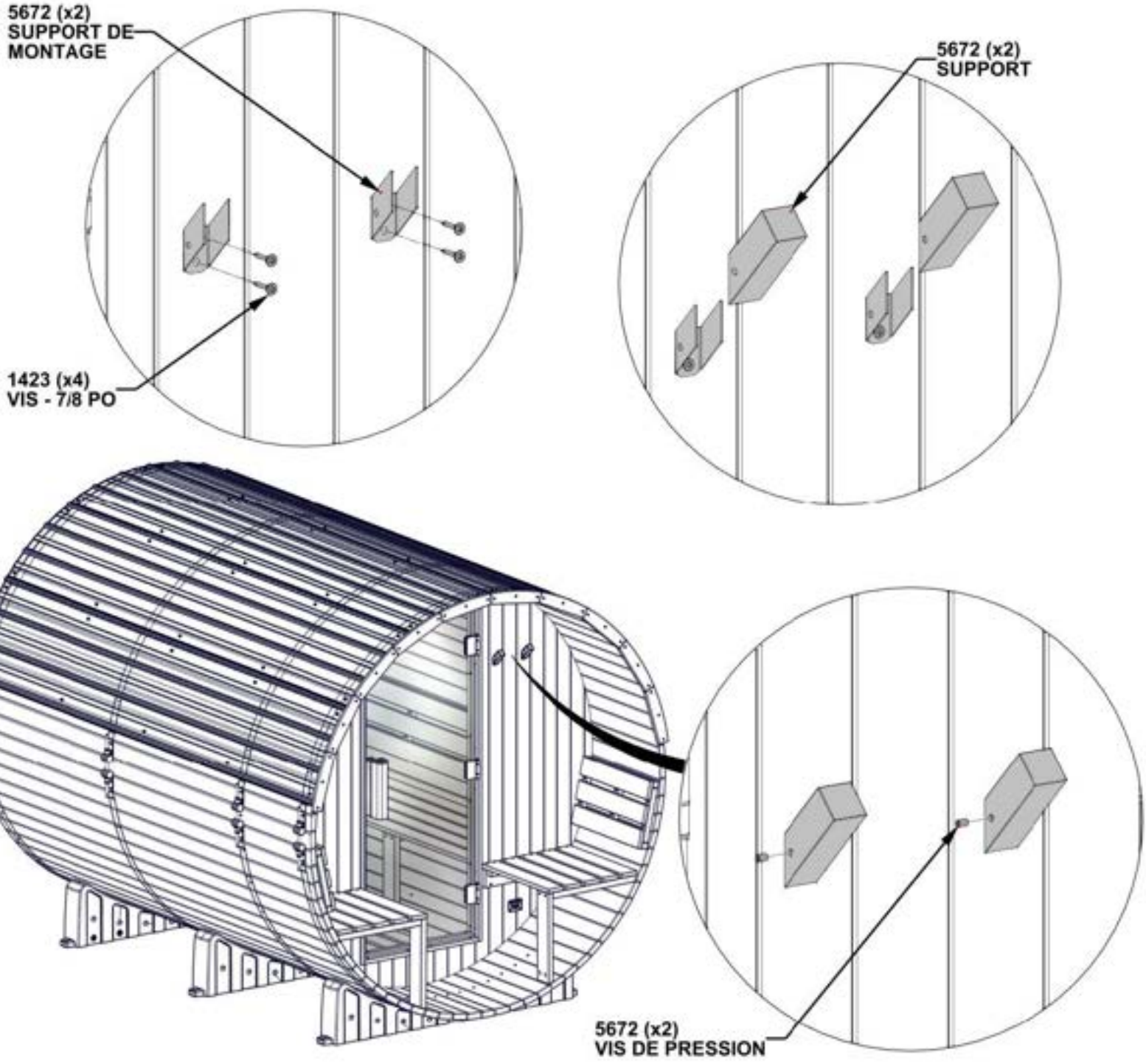

ÉTAPE 53 - INSTALLATION DE L'HYGROMÈTRE

QTÉ	N° DE PIÈCE	DESCRIPTION
1	H101423	VIS TFH 8 X 7/8 PO SS-BLK

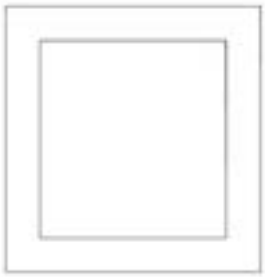

A6P01698 (x1) HYGROMÈTRE

- INSÉRER LA VIS DANS LE MUR ARRIÈRE À L'EMPLACEMENT APPROXIMATIF INDIQUÉ ET Y ACCROCHER L'HYGROMÈTRE.

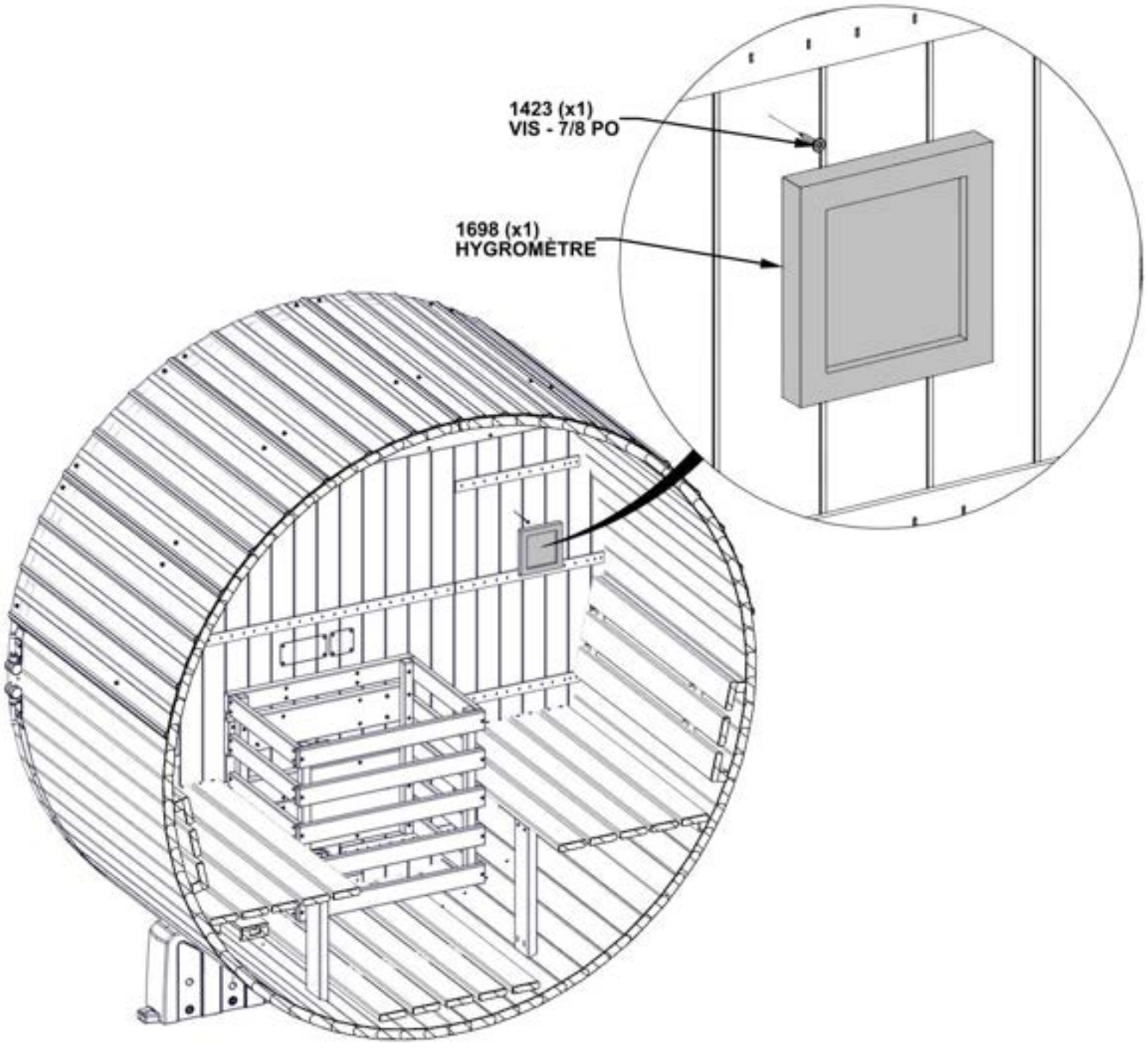

AVANT DU SAUNA MASQUÉ POUR LE DÉTAIL.

ÉTAPE 54 - INSTALLATION DU POÊLE



A4M07271 POÊLE 9 kW
(x1)

- ATTENTION : UNE INSTALLATION INCORRECTE DU POÊLE POURRAIT LE FAIRE TOMBER ET CAUSER DES BRÛLURES OU D'AUTRES BLESSURES.
- DANGER! COUPER L'ALIMENTATION DU POÊLE AU DISJONCTEUR AVANT DE COMMENCER L'INSTALLATION OU D'EFFECTUER TOUT ENTRETIEN. LE FAIT DE NE PAS COUPER L'ALIMENTATION PEUT ENTRAÎNER UNE ÉLECTROCUTION, VOIRE LA MORT.
- UN ÉLECTRICIEN LICENCIÉ EST REQUIS POUR L'INSTALLATION DU POÊLE - VOIR LES INSTRUCTIONS DU POÊLE.

- ACCROCHER LE POÊLE SUR LES VIS EN VOUS ASSURANT QUE LES 8 VIS SONT BIEN ALIGNÉES DANS LES FENTES DU POÊLE COMME ILLUSTRÉ.

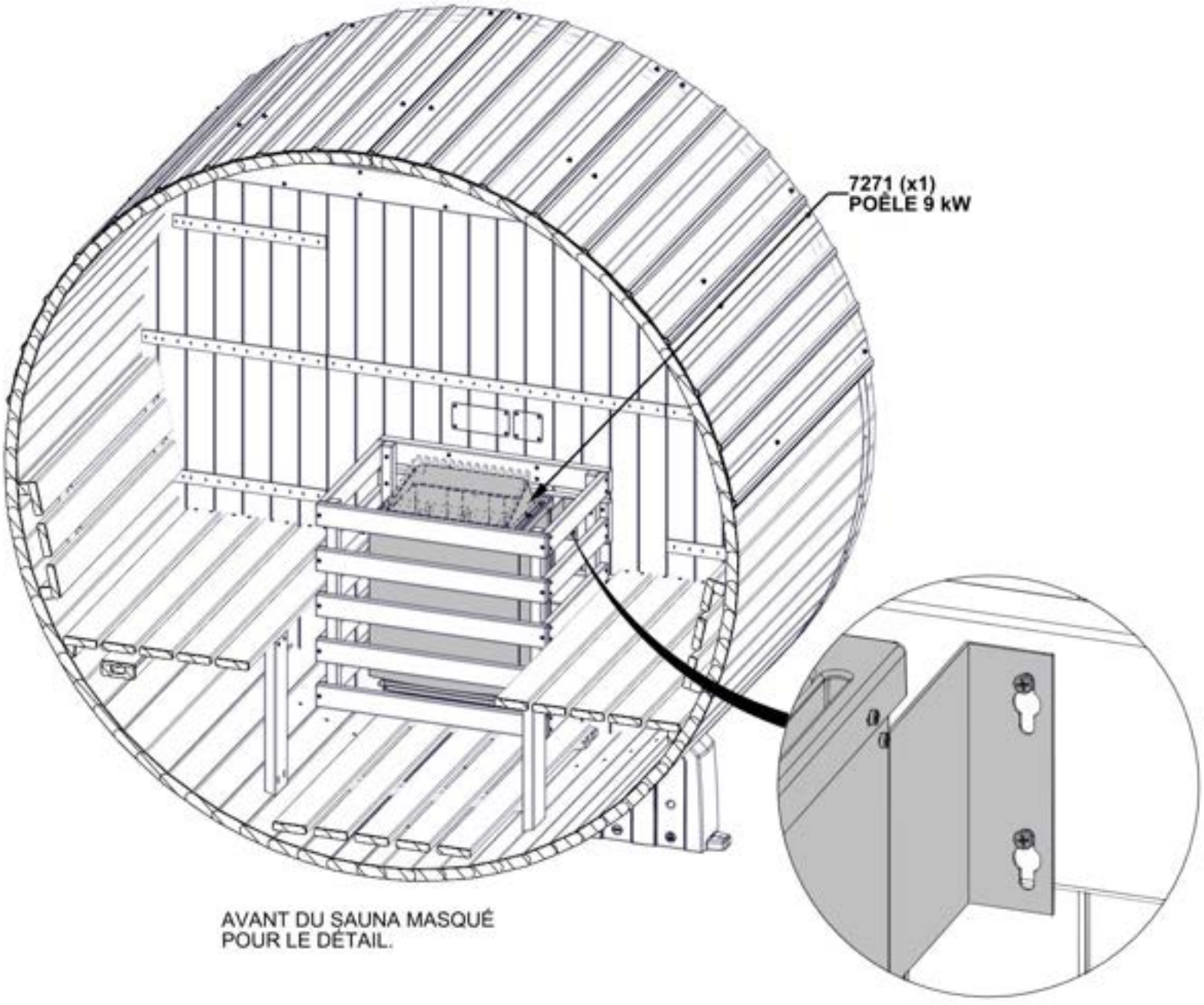

AVANT DU SAUNA MASQUÉ POUR LE DÉTAIL.

ÉTAPE 55 - ÉLECTRICITÉ

QTÉ	N° DE PIÈCE	DESCRIPTION
5	H101409	VIS PPH 4 X 1/2 PO BLK

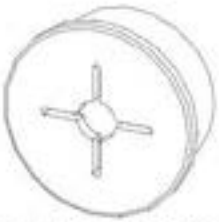

A6P01468 (x1) ŒILLET EN SILICONE DE 30 mm



A6P01732 (x1) FIL D'ALIMENTATION DU SAUNA



A6P01448 (x5) ATTACHE DE CÂBLE

- UTILISER L'ŒILLET FOURNI POUR LE FIL D'ALIMENTATION.
- VOIR LES INSTRUCTIONS DU POÊLE POUR L'INSTALLATION.
- IL SERA NÉCESSAIRE DE RETIRER LE RACCORD DE CONDUIT POUR FAIRE PASSER LE FIL D'ALIMENTATION DU SAUNA DANS L'ŒILLET.

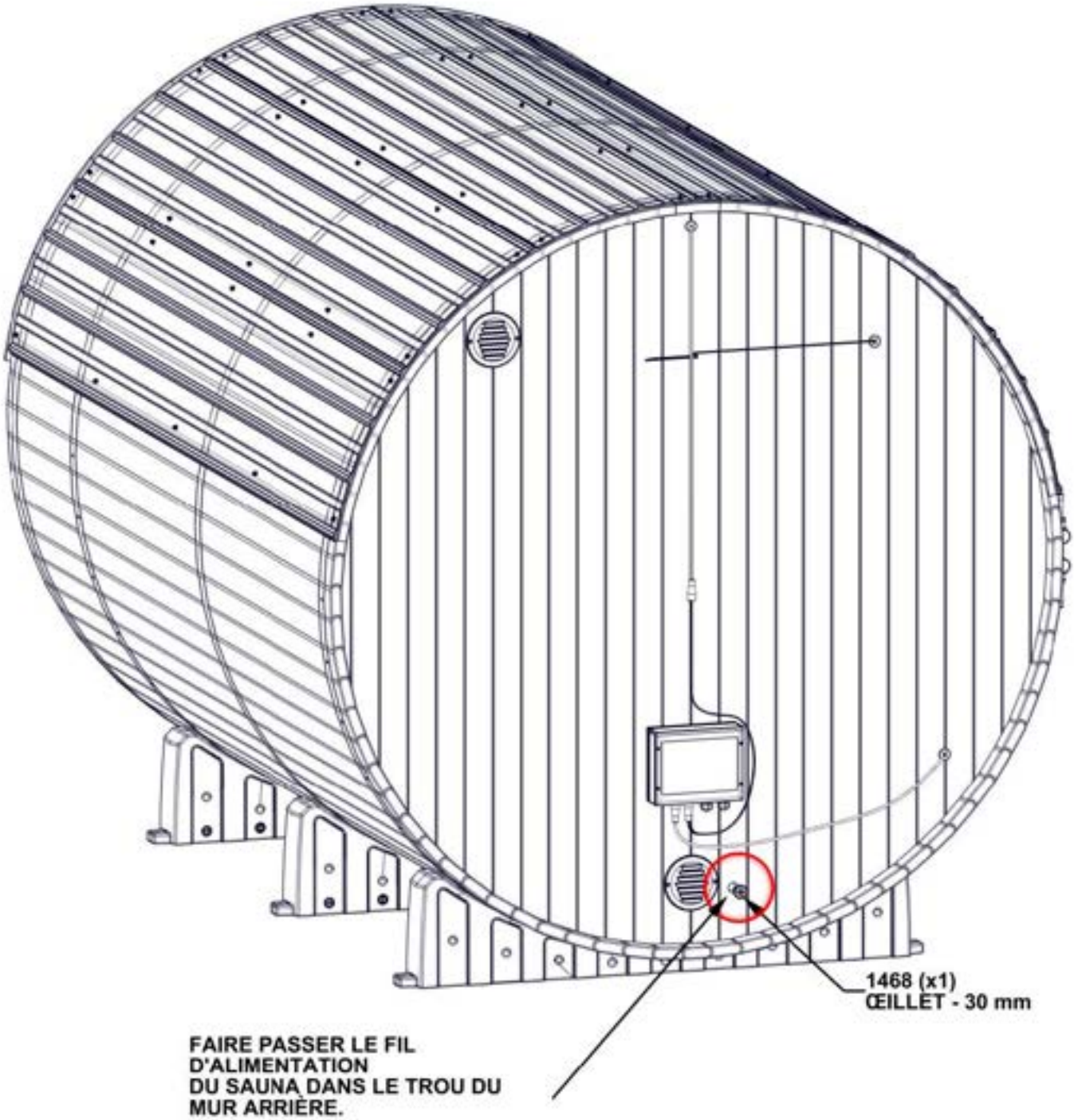

ÉTAPE 56 - INSTALLATION DU SOLIN

QTÉ	N° DE PIÈCE	DESCRIPTION
3	H101480	VIS AUTOTARAUDEUSE NO 9 X 1 PO BLK



A4M06935 SOLIN
(x1)

- CENTRER LE SOLIN AU-DESSUS DU BOÎTIER DE COMMANDE ET FIXER COMME ILLUSTRÉ.

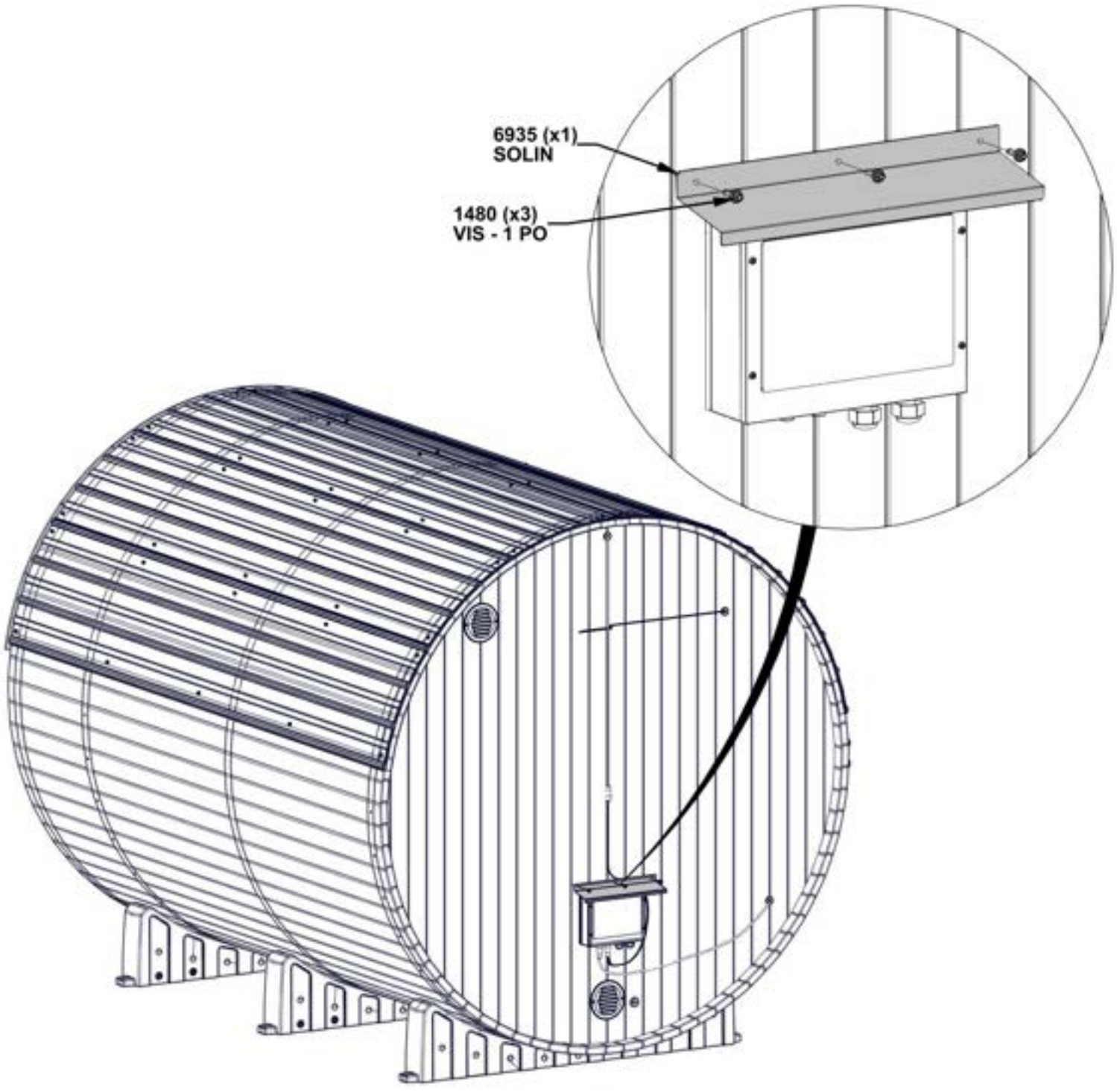

ÉTAPE 57 - FINITION

UNE FOIS L'ASSEMBLAGE TERMINÉ, BALAYER ET PASSER L'ASPIRATEUR À L'INTÉRIEUR DU SAUNA.
ESSUYER TOUT LE SAUNA AVEC UN CHIFFON HUMIDE POUR ENLEVER TOUTE SALETÉ,
POUSSIÈRE ET DÉBRIS RESTANTS. NE PAS UTILISER DE PRODUITS NETTOYANTS CHIMIQUES À L'INTÉRIEUR DU SAUNA.

