Important safety

Please read carefully

FR | Informations de sécurité importantes
Veuillez les lire attentivement

NL | Belangrijk voor de veiligheid
Lees zorgvuldig

DE | Wichtige Sicherheitsinformationen
Bitte sorgfältig lesen

ES | Seguridad importante
Lea con atención

PT | Informações de segurança importantes
Leia atentamente

IT | Importanti istruzioni di sicurezza
Leggere attentamente

PL | Ważna informacja dotycząca bezpieczeństwa
Przeczytaj uważnie

SAFETY INSTRUCTIONS

- When using electrical appliances, basic safety precautions should always be followed.
- Check that the voltage indicated on the rating plate corresponds with that of the local network before connecting the appliance to the mains power supply.
- This appliance can be used by children aged from 8 years and above and persons with reduced physical, sensory or mental capabilities and knowledge, if they have been supervised/instructed and understand the hazards involved.
- Children shall not play with the appliance.
- Children should not perform cleaning or user maintenance, unless they are older than 8 and supervised.
- This appliance is not a toy.
- If the power supply cord, plug or any part of the appliance is malfunctioning or if it has been dropped or damaged, cease using the product immediately to avoid potential injury.
- This appliance contains no user serviceable parts, only a qualified electrician should carry out repairs. Improper repairs may place the user at risk of harm.
- Keep the appliance and its power supply cord out of the reach of children.
- Keep the appliance out of the reach of children when it is switched on or cooling down.
- Keep the appliance and its power supply cord away from heat or sharp edges that could cause damage.
- Keep the power supply cord away from any parts of the appliance that may become hot during use.
- Keep the appliance away from other heat emitting appliances.
- Do not allow the power supply cord to hang over worktops, touch hot surfaces or become twisted.
- Do not immerse the electrical components of the appliance in water or any other liquid.
- Do not operate the appliance with wet hands or if any connections are wet.
- If this appliance falls or accidentally becomes immersed in water, unplug it from the wall outlet immediately. Do not reach into the water.
- Do not leave the appliance unattended whilst connected to the mains power supply.
- Do not remove the appliance from the mains power supply by pulling the cord; switch it off and remove the plug by hand.
- Do not pull or carry the appliance by its power supply cord.
- Do not use the appliance for anything other than its intended use.
- Do not use any accessories other than those supplied.
- Do not use this appliance outdoors.
- Do not store the appliance in direct sunlight or in high humidity conditions.
- Do not move the appliance whilst it is in use.
- Always unplug the appliance after use and allow it to cool fully before any cleaning, user maintenance or storing away.

- Always use the appliance on a stable, heat-resistant surface, at a height that is comfortable for the user.
- This appliance should not be operated by means of an external timer or separate remote control system.
- Use of an extension cord with the appliance is not recommended.
- This appliance is intended for domestic use only. It should not be used for commercial purposes.



CAUTION: Hot surface – do not touch hot sections or heating components of the appliance.



WARNING: Keep the appliance away from flammable materials.

FR | Veuillez conserver ces instructions pour référence ultérieure.

CONSIGNES DE SÉCURITÉ

- Lors de l'utilisation d'appareils électriques, les consignes élémentaires de sécurité doivent toujours être respectées.
- Vérifiez que la tension indiquée sur la plaque signalétique correspond à celle du réseau local avant de brancher l'appareil sur l'alimentation secteur.
- Cet appareil peut être utilisé par des enfants à partir de 8 ans et toute personne aux capacités physiques, sensorielles ou mentales réduites, à la seule condition qu'ils soient surveillés ou informés de l'utilisation appropriée de l'appareil et soient conscients des risques inhérents à son utilisation.
- Les enfants ne doivent pas jouer avec l'appareil.
- Les enfants ne doivent procéder ni au nettoyage ni à la maintenance de l'appareil sauf s'ils ont plus de 8 ans et qu'ils sont sous surveillance.
- Cet appareil n'est pas un jouet.
- Si le cordon d'alimentation, la prise ou toute autre partie de l'appareil ne fonctionne pas correctement, ou si l'appareil est tombé ou endommagé, cessez immédiatement d'utiliser le produit pour éviter tout risque de blessure.
- Cet appareil ne contient aucune pièce réparable par l'utilisateur ; seul un électricien qualifié est autorisé à effectuer des réparations. Des réparations hasardeuses peuvent mettre l'utilisateur en danger.
- Tenez l'appareil et son cordon d'alimentation hors de portée des enfants.
- Tenez l'appareil hors de portée des enfants lorsqu'il est allumé ou qu'il refroidit.
- Tenez l'appareil et son cordon d'alimentation à l'écart de toute source de chaleur ou de tout bord tranchant susceptible de les endommager.
- Tenez le cordon d'alimentation à l'écart de toute pièce de l'appareil qui pourrait devenir chaude pendant son utilisation.
- Tenez l'appareil à l'écart d'autres appareils émettant de la chaleur.
- Veillez à ce que le cordon d'alimentation ne pende pas au-dessus du plan de travail, ne touche pas de surfaces chaudes et ne se torde pas.

- N'immergez pas les composants électriques de l'appareil dans l'eau ni dans tout autre liquide.
- N'utilisez pas l'appareil avec les mains mouillées ou si les connecteurs sont mouillés.
- Si l'appareil tombe dans l'eau accidentellement, débranchez-le immédiatement de l'alimentation secteur. Ne mettez pas les mains dans l'eau.
- Ne laissez pas l'appareil sans surveillance lorsqu'il est branché sur l'alimentation secteur.
- Ne débranchez pas l'appareil de l'alimentation secteur en tirant sur le cordon d'alimentation ; éteignez-le et débranchez-le à la main.
- Ne tirez pas et ne transportez pas l'appareil par son cordon d'alimentation.
- N'utilisez pas l'appareil à d'autres fins que celles pour lesquelles il a été conçu.
- N'utilisez pas d'accessoires autres que ceux fournis.
- N'utilisez pas cet appareil à l'extérieur.
- Ne laissez pas l'appareil à la lumière directe du soleil ou dans des conditions d'humidité élevée.
- Ne déplacez pas l'appareil lorsqu'il est en cours d'utilisation.
- Débranchez toujours l'appareil après utilisation et laissez-le refroidir complètement avant de le nettoyer, de procéder à son entretien ou de le ranger.
- Utilisez toujours l'appareil sur une surface stable et résistante à la chaleur, à une hauteur confortable.
- N'utilisez pas de minuteur externe ni de système de commande à distance avec cet appareil.
- L'utilisation d'une rallonge avec l'appareil est déconseillée.
- Cet appareil est destiné à un usage domestique uniquement. Il ne doit pas être utilisé à des fins commerciales.



ATTENTION : surface chaude. Ne touchez pas les parties chaudes ou les composants chauffants de l'appareil.



AVERTISSEMENT : tenez l'appareil à l'écart des matériaux inflammables.

NL | Bewaar de instructies voor toekomstige raadpleging.

VEILIGHEIDSINSTRUCTIES

- Bij het gebruik van elektrische apparaten moeten altijd de standaard veiligheidsmaatregelen worden opgevolgd.
- Controleer of het voltage aangegeven op het typeplaatje overeenkomt met dat van het lokale netwerk voordat u het apparaat op de netspanning aansluit.
- Kinderen vanaf 8 jaar en mensen met verminderde lichamelijke, zintuiglijke of geestelijke vermogens of met een gebrek aan kennis mogen dit apparaat alleen onder toezicht gebruiken, of nadat ze instructie hebben ontvangen en als ze de gevaren van het gebruik begrijpen.
- Kinderen mogen niet met het apparaat spelen.
- Kinderen mogen dit apparaat alleen schoonmaken of onderhouden als ze ouder zijn dan 8 jaar en er toezicht wordt gehouden.

- Dit apparaat is geen speelgoed.
- Als het netsnoer, de stekker of een onderdeel van het apparaat defect, gevallen of beschadigd is, stop dan onmiddellijk met het gebruik van het product om mogelijk letsel te voorkomen.
- Dit apparaat bevat geen onderdelen die door de gebruiker kunnen worden onderhouden. Alleen een gekwalificeerde elektricien mag reparaties uitvoeren. Bij onjuiste reparaties kan de gebruiker letsel oplopen.
- Houd het apparaat en het netsnoer buiten het bereik van kinderen.
- Houd het apparaat buiten het bereik van kinderen wanneer het is ingeschakeld of aan het afkoelen is.
- Houd het apparaat en het netsnoer uit de buurt van warmtebronnen en scherpe randen die schade kunnen veroorzaken.
- Houd het netsnoer uit de buurt van onderdelen van het apparaat die tijdens gebruik heet kunnen worden.
- Houd het apparaat uit de buurt van andere apparaten die warmte afgeven.
- Laat het netsnoer niet over werkbladen hangen of in aanraking komen met hete oppervlakken, en zorg dat het niet gedraaid zit.
- Dompel de elektrische componenten van het apparaat niet onder in water of een andere vloeistof.
- Gebruik het apparaat niet met natte handen of als de aansluitingen nat zijn.
- Als dit apparaat valt of per ongeluk in water wordt ondergedompeld, haal dan onmiddellijk de stekker uit het stopcontact. Steek uw hand niet in het water.
- Laat het apparaat niet onbeheerd achter terwijl het is aangesloten op het stopcontact.
- Haal de stekker niet uit het stopcontact door aan het snoer te trekken; schakel het apparaat uit en verwijder de stekker met de hand.
- Draag het apparaat niet aan het netsnoer en trek ook niet aan het snoer.
- Gebruik het apparaat niet voor andere doeleinden dan waarvoor het is bedoeld.
- Gebruik geen andere accessoires dan de meegeleverde accessoires.
- Gebruik dit apparaat niet buitenshuis.
- Berg het apparaat niet op in direct zonlicht of in vochtige omstandigheden.
- Verplaats het apparaat niet terwijl het in gebruik is.
- Haal altijd na gebruik de stekker uit het stopcontact en laat het apparaat volledig afkoelen voordat u het schoonmaakt, onderhoudt of opbergt.
- Gebruik het apparaat altijd op een stabiele, hittebestendige ondergrond, op een hoogte die comfortabel is voor de gebruiker.
- Dit apparaat mag niet worden bediend met een externe timer of een afzonderlijk afstandsbedieningssysteem.
- Het gebruik van een verlengsnoer wordt afgeraden.
- Dit apparaat is uitsluitend bedoeld voor huishoudelijk gebruik. Het mag niet worden gebruikt voor commerciële doeleinden.



LET OP: Heet oppervlak – raak het hete gedeelte of de verwarmingsonderdelen van het apparaat niet aan.

WAARSCHUWING: Houd het product uit de buurt van brandbare materialen.

DE | Bitte bewahren Sie die Anweisungen zur späteren Verwendung auf.

SICHERHEITSHINWEISE

- Bei der Verwendung elektrischer Geräte sind stets die grundlegenden Sicherheitsvorkehrungen zu beachten.
- Überprüfen Sie, ob die auf dem Typenschild angegebene Spannung mit der des lokalen Netzwerks übereinstimmt, bevor Sie das Gerät an das Stromnetz anschließen.
- Dieses Gerät kann von Kindern ab 8 Jahren verwendet werden und Personen mit eingeschränkten physischen, sensorischen oder geistigen Fähigkeiten und Wissen, solange sie unter Aufsicht sind oder eine Anleitung erhalten haben und in der Lage sind, die Gefahrenquellen im vollen Umfang zu verstehen.
- Das Gerät ist kein Kinderspielzeug.
- Kinder dürfen Reinigungs- oder Wartungsarbeiten nur durchführen, wenn sie mindestens 8 Jahre alt sind und beaufsichtigt werden.
- Dieses Gerät ist kein Spielzeug.
- Wenn das Netzkabel, der Stecker oder ein Teil des Geräts defekt sind oder dieses fallen gelassen oder beschädigt wurde, stellen Sie die Benutzung des Produkts umgehend ein, um potenzielle Verletzungen zu vermeiden.
- Dieses Gerät enthält keine Teile, die vom Benutzer gewartet werden können. Reparaturen dürfen nur von einem ausgebildeten Elektriker durchgeführt werden. Durch unsachgemäße Reparaturen kann der Benutzer Risiken ausgesetzt werden.
- Bewahren Sie das Gerät und sein Netzkabel außerhalb der Reichweite von Kindern auf.
- Das Gerät muss sich, wenn es eingeschaltet ist oder abkühlt, außerhalb der Reichweite von Kindern befinden.
- Halten Sie das Gerät und sein Netzkabel von Hitze oder scharfen Kanten fern, die Schäden verursachen könnten.
- Halten Sie das Netzkabel von Teilen des Geräts fern, die während des Betriebs heiß werden könnten.
- Halten Sie das Gerät von anderen Geräten fern, die Wärme ausstrahlen.
- Lassen Sie das Netzkabel nicht über Arbeitsflächen hängen oder mit heißen Oberflächen in Kontakt kommen und verdrehen Sie es nicht.
- Tauchen Sie die elektrischen Komponenten des Geräts nicht in Wasser oder andere Flüssigkeiten.
- Betreiben Sie das Gerät nicht mit nassen Händen oder wenn die Anschlüsse nass sind.
- Wenn das Gerät herunterfällt oder versehentlich in Wasser getaucht wird, ziehen Sie sofort den Netzstecker aus der Steckdose. Greifen Sie nicht in das Wasser.
- Lassen Sie das Gerät nicht unbeaufsichtigt, während es an das Stromnetz angeschlossen ist.
- Ziehen Sie den Netzstecker des Geräts nicht aus der Steckdose, indem Sie am Kabel ziehen. Schalten Sie es aus und ziehen Sie den Stecker von Hand ab.

- Ziehen oder tragen Sie das Gerät nicht am Netzkabel.
- Verwenden Sie das Gerät nur für den vorgesehenen Zweck.
- Verwenden Sie ausschließlich das mitgelieferte Zubehör.
- Verwenden Sie dieses Gerät nicht im Freien.
- Lagern Sie das Gerät nicht in direktem Sonnenlicht oder bei hoher Luftfeuchtigkeit.
- Bewegen Sie das Gerät nicht, während es verwendet wird.
- Trennen Sie das Gerät nach der Verwendung immer vom Stromnetz und vergewissern Sie sich vor jeder Reinigung oder Wartung sowie vor dem Aufbewahren, dass es vollständig abgekühlt ist.
- Verwenden Sie das Gerät immer auf einer stabilen, hitzebeständigen Oberfläche, die sich für den Benutzer in einer angenehmen Höhe befindet.
- Dieses Gerät darf nicht mit einem externen Timer oder einem separaten Fernbedienungssystem betrieben werden.
- Es wird nicht empfohlen, das Gerät zusammen mit einem Verlängerungskabel zu verwenden.
- Dieses Gerät ist nur für den Hausgebrauch vorgesehen. Es sollte nicht für kommerzielle Zwecke verwendet werden.



ACHTUNG: Heiße Oberfläche – Berühren Sie keine heißen Bereiche und Bauteile des Geräts.



WARNUNG: Das Gerät von entflammbaren Materialien fernhalten.

ES | Conserve estas instrucciones para poder consultarlas en el futuro.

INSTRUCCIONES DE SEGURIDAD

- Siga siempre las precauciones básicas de seguridad al usar aparatos eléctricos.
- Compruebe que el voltaje indicado en la placa coincide con el de la red local antes de conectar el dispositivo a la corriente eléctrica.
- Este dispositivo puede ser usado por niños de 8 años en adelante y por personas con capacidades físicas, sensoriales o mentales reducidas o sin conocimientos al respecto, siempre y cuando se les den instrucciones y se los supervise, y solo si comprenden los riesgos que su uso conlleva.
- Los niños no deben jugar con el dispositivo.
- A menos que sean mayores de 8 años y estén bajo supervisión, los niños no deben realizar labores de limpieza ni de mantenimiento del dispositivo.
- Este dispositivo no es un juguete.
- Deje de utilizar el dispositivo inmediatamente si el cable de alimentación, el enchufe o cualquier otra pieza no funcionan correctamente, o si ha sufrido alguna caída o algún otro tipo de daño, para evitar posibles lesiones.
- Este dispositivo contiene piezas que el usuario no puede reparar, por lo que es necesario que un electricista cualificado se ocupe de las reparaciones pertinentes. Una reparación inadecuada puede poner al usuario en riesgo de sufrir daños.
- Mantenga el dispositivo y el cable de alimentación fuera del alcance de los niños.

- Mantenga el dispositivo fuera del alcance de los niños cuando esté encendido o mientras se esté enfriando.
- Mantenga el dispositivo y el cable de alimentación alejados de fuentes de calor o bordes afilados que puedan causar daños.
- Mantenga el cable de alimentación alejado de las partes del dispositivo que puedan calentarse durante el uso.
- Mantenga el dispositivo alejado de otros que emitan calor.
- No deje que el cable de alimentación cuelgue de la encimera, toque superficies calientes ni se retuerza.
- No sumerja los componentes eléctricos del aparato en agua u otros líquidos.
- No manipule el aparato con las manos mojadas ni si alguna de las conexiones está húmeda.
- Si el aparato sufre una caída o se sumerge accidentalmente en agua, desenchúfelo inmediatamente de la toma de corriente. No sumerja las manos en el agua.
- Supervise el dispositivo mientras esté conectado a la corriente eléctrica.
- No desconecte el aparato de la corriente eléctrica tirando del cable. En su lugar, apáguelo y retire el enchufe con la mano.
- No transporte ni mueva el dispositivo agarrándolo por el cable de alimentación.
- No utilice el dispositivo para ningún otro uso que no sea el previsto.
- No utilice accesorios diferentes a los incluidos.
- No utilice el dispositivo al aire libre.
- Guarde el dispositivo alejado de la luz solar directa y de la humedad.
- No mueva el dispositivo mientras esté en uso.
- Desenchufe siempre el aparato después de cada uso y deje que se enfríe por completo antes de almacenarlo o de realizar cualquier labor de limpieza o de mantenimiento.
- Utilice siempre el dispositivo sobre una superficie estable, resistente al calor y a una altura que sea cómoda para el usuario.
- Este dispositivo no debe utilizarse con un temporizador externo ni un sistema de control remoto independiente.
- No se recomienda el uso de un cable alargador con el dispositivo.
- Este dispositivo está diseñado exclusivamente para el uso doméstico. No debe utilizarse para fines comerciales.



PRECAUCIÓN: Superficie caliente: no toque las partes calientes ni los componentes calefactores del aparato.



ADVERTENCIA: Mantenga el dispositivo alejado de materiales inflamables.

PT | Conserve estas instruções para referência futura.

INSTRUÇÕES DE SEGURANÇA

- Quando utilizar aparelhos elétricos, as precauções básicas de segurança devem ser sempre seguidas.

- Verifique se a tensão indicada na placa de classificação corresponde à da rede local antes de ligar o aparelho à tomada elétrica.
- Este aparelho pode ser utilizado por crianças a partir dos 8 anos de idade e por pessoas com limitações físicas, sensoriais ou mentais ou com falta de conhecimento, desde que as mesmas tenham sido supervisionadas/instruídas e compreendam os perigos associados.
- O aparelho não deve servir de brinquedo para crianças.
- As crianças não devem efetuar a limpeza ou a manutenção a realizar pelo utilizador, exceto se tiverem idade superior a 8 anos e sejam supervisionadas.
- Este aparelho não é um brinquedo.
- Em caso de queda ou danos do aparelho ou de avaria no cabo de alimentação, na ficha ou em qualquer peça do aparelho, pare imediatamente de utilizar o produto para evitar potenciais ferimentos.
- Este aparelho não contém peças que possam ser reparadas pelo utilizador; apenas um eletricista qualificado deve efetuar reparações. As reparações incorretas podem colocar o utilizador em risco de ferimentos.
- Mantenha o aparelho e o respetivo cabo de alimentação fora do alcance das crianças.
- Mantenha o aparelho fora do alcance das crianças quando estiver ligado ou a arrefecer.
- Mantenha o aparelho e o cabo de alimentação afastados de fontes de calor ou arestas afiadas que possam causar danos.
- Mantenha o cabo de alimentação afastado de quaisquer peças do aparelho que possam aquecer durante a utilização.
- Mantenha o aparelho afastado de outros aparelhos que irradiem calor.
- Não permita que o cabo de alimentação fique pendurado em bancadas, toque em superfícies quentes ou fique torcido.
- Não mergulhe os componentes elétricos do aparelho dentro de água ou de qualquer outro líquido.
- Não utilize o aparelho com as mãos molhadas ou se alguma ligação estiver molhada.
- Se cair ou ficar acidentalmente submerso em água, desligue o aparelho imediatamente da tomada. Não toque na água.
- Não deixe o aparelho sem vigilância enquanto estiver ligado à tomada elétrica.
- Não desligue o aparelho da tomada elétrica puxando pelo cabo. Desligue e retire a ficha à mão.
- Não puxe nem transporte o aparelho segurando-o pelo cabo de alimentação.
- Não utilize o aparelho para outro fim que não o previsto.
- Não utilize outros acessórios que não os fornecidos.
- Não utilize este aparelho no exterior.
- Não guarde o aparelho sob luz solar direta ou em condições de humidade elevada.
- Não tente mudar o aparelho de local enquanto estiver em funcionamento.
- Desligue sempre a ficha do aparelho após a utilização e deixe-o arrefecer completamente antes de efetuar qualquer operação de limpeza ou manutenção do utilizador ou de o armazenar.

- Utilize sempre o aparelho numa superfície estável e resistente ao calor, a uma altura confortável para o utilizador.
- Este aparelho não deve ser utilizado com um temporizador externo nem um sistema de controlo remoto separado.
- Não se recomenda a utilização de um cabo de extensão com o aparelho.
- Este aparelho destina-se apenas a uso doméstico. Não deve ser utilizado para fins comerciais.



CUIDADO: superfície quente – não toque nas secções quentes nem nos componentes de aquecimento do aparelho.



AVISO: mantenha o aparelho afastado de materiais inflamáveis.

IT | Conservare il manuale di istruzioni per riferimento futuro.

ISTRUZIONI DI SICUREZZA

- Durante l'uso di apparecchiature elettriche, è necessario osservare le precauzioni di sicurezza di base.
- Prima di collegare l'apparecchio all'alimentazione elettrica, verificare che la tensione indicata sull'apposita targhetta corrisponda a quella della rete locale.
- Questo apparecchio può essere usato da bambini a partire da 8 anni e da persone con ridotte capacità fisiche, sensoriali o mentali, o non in possesso della necessaria esperienza e conoscenza, solo in presenza di un supervisore e solo dopo aver ricevuto istruzioni sul suo impiego e sui rischi associati.
- Non lasciare che i bambini giochino con il prodotto.
- La pulizia e la manutenzione non devono essere effettuate da bambini, a meno che non abbiano almeno 8 anni e non siano supervisionati da un adulto.
- Questo apparecchio non è un giocattolo.
- Se il cavo di alimentazione, la spina o una qualsiasi parte dell'apparecchio non funziona correttamente o se ha subito cadute o danni, interrompere immediatamente l'uso del prodotto onde evitare possibili lesioni.
- Questo apparecchio non contiene parti riparabili dall'utente, rivolgersi esclusivamente a un elettricista qualificato per la riparazione. Le riparazioni improprie possono provocare danni agli utenti.
- Tenere l'apparecchio e il cavo di alimentazione fuori dalla portata dei bambini.
- Tenere l'apparecchio fuori dalla portata dei bambini quando è acceso e in fase di raffreddamento.
- Tenere l'apparecchio e il cavo di alimentazione lontano da fonti di calore o bordi affilati per evitare danni.
- Tenere il cavo di alimentazione lontano da qualsiasi parte dell'apparecchio che potrebbe surriscaldarsi durante l'uso.
- Tenere l'apparecchio lontano da altre apparecchiature che producono calore.
- Evitare che il cavo di alimentazione rimanga sospeso su piani di lavoro, entri in contatto con superfici calde o si intrecci.
- Non immergere i componenti elettrici dell'apparecchio in acqua o in altri liquidi.

- Non utilizzare l'apparecchio con le mani bagnate o se i collegamenti sono umidi.
- Se l'apparecchio cade o viene involontariamente immerso nell'acqua, scollegarlo immediatamente dalla presa a muro. Non tentare di afferrarlo in acqua.
- Non lasciare l'apparecchio incustodito quando è collegato all'alimentazione elettrica.
- Non scollegare l'apparecchio dall'alimentazione elettrica tirando il cavo; è consigliabile prima spegnerlo e poi estrarre la spina con cautela.
- Non tirare o trasportare l'apparecchio tramite il cavo di alimentazione.
- Non utilizzare l'apparecchio per scopi diversi dall'uso previsto.
- Non utilizzare accessori diversi da quelli forniti in dotazione.
- Non utilizzare questo apparecchio all'aperto.
- Non conservare l'apparecchio alla luce diretta del sole o in condizioni di umidità elevata.
- Non spostare l'apparecchio mentre è in funzione.
- Scollegare l'apparecchio dall'alimentazione elettrica dopo l'uso e lasciarlo raffreddare completamente prima di eseguire operazioni di pulizia o manutenzione o prima di riporlo.
- Utilizzare sempre l'apparecchio su una superficie stabile e resistente al calore, a un'altezza confortevole.
- L'apparecchio non deve essere azionato mediante timer esterno o telecomando separato.
- Si sconsiglia l'uso di prolunghe.
- Questo apparecchio è destinato esclusivamente all'uso domestico, non a scopi commerciali.



ATTENZIONE: superficie calda! Non toccare le superfici calde o i componenti dell'apparecchio che generano calore.



AVVERTENZA: tenere l'apparecchio lontano da materiali infiammabili.

PL | Prosimy o zachowanie niniejszej instrukcji na przyszłość.

INSTRUKCJE DOTYCZĄCE BEZPIECZEŃSTWA

- Podczas używania urządzeń elektrycznych zawsze należy stosować podstawowe środki ostrożności.
- Przed podłączeniem urządzenia do zasilania sieciowego należy sprawdzić, czy napięcie podane na tabliczce znamionowej jest zgodne z napięciem w sieci lokalnej.
- To urządzenie może być użytkowane przez dzieci w wieku od 8 lat oraz przez osoby o ograniczonej sprawności fizycznej, sensorycznej lub umysłowej, a także przez osoby nieposiadające odpowiedniej wiedzy, o ile znajdują się one pod nadzorem osoby odpowiedzialnej za ich bezpieczeństwo lub otrzymały od niej instrukcje dotyczące bezpiecznego użytkowania urządzenia i o ile są świadome związanych z tym zagrożeń.
- Zabrania się dzieciom zabawy urządzeniem.
- Dzieci nie powinny przeprowadzać czyszczenia ani konserwacji urządzenia, chyba że mają co najmniej 8 lat i są nadzorowane.
- Ten produkt nie jest zabawką.

- Jeśli przewód zasilający, wtyczka lub inna część urządzenia nie działają prawidłowo bądź zostały upuszczone lub zniszczone, należy natychmiast przerwać użytkowanie urządzenia w celu uniknięcia potencjalnych obrażeń.
- To urządzenie nie zawiera części, które mogą być serwisowane przez użytkownika. Naprawy należy powierzyć wyłącznie wykwalifikowanemu elektrykowi. Nieprawidłowo przeprowadzona naprawa może narazić użytkownika na niebezpieczeństwo.
- Urządzenie i jego przewód zasilający należy przechowywać w miejscu niedostępnym dla dzieci.
- Włączone lub stygnące urządzenie należy przechowywać w miejscu niedostępnym dla dzieci.
- Urządzenie i jego kabel zasilania należy przechowywać z dala od źródeł ciepła i ostrych krawędzi, które mogą spowodować uszkodzenia.
- Kabel zasilania należy przechowywać z dala od części urządzenia, które mogą się nagrzewać podczas pracy.
- Urządzenie należy trzymać z dala od urządzeń emitujących ciepło.
- Nie wolno dopuścić, aby przewód zasilający zwisał z blatów roboczych, dotykał gorących powierzchni lub się skręcał.
- Nie należy zanurzać elementów elektrycznych urządzenia w wodzie ani innym płynie.
- Nie należy obsługiwać urządzenia mokrymi rękoma ani jeśli złącza są mokre.
- Jeśli urządzenie wpadnie do wody lub przypadkowo zostanie w niej zanurzone, należy natychmiast wyjąć wtyczkę z gniazdka elektrycznego. Nie należy próbować wyławiać urządzenia.
- Nie należy pozostawiać urządzenia bez nadzoru po podłączeniu do sieci elektrycznej.
- Nie należy odłączać urządzenia od zasilania, ciągnąc za przewód — należy wyłączyć urządzenie i wyjąć wtyczkę ręcznie.
- Nie wolno ciągnąć ani przenosić urządzenia za przewód zasilający.
- Nie wolno używać produktu do celów innych niż jego przeznaczenie.
- Nie należy używać akcesoriów innych niż dołączone do zestawu.
- Nie należy używać urządzenia na zewnątrz.
- Nie należy przechowywać produktu w miejscu narażonym na bezpośrednie działanie promieni słonecznych ani w warunkach wysokiej wilgotności.
- Nie należy przesuwać urządzenia, gdy jest ono używane.
- Zawsze po użyciu należy odłączać urządzenie od zasilania, a przed czyszczeniem, konserwacją lub odłożeniem na dłuższy czas — pozostawiać je do ostygnięcia.
- Zawsze należy używać urządzenia na stabilnej, odpornej na wysoką temperaturę powierzchni, na wysokości zapewniającej komfort użytkownika.
- Urządzenia nie należy obsługiwać za pomocą zewnętrznego zegara ani oddzielnego układu zdalnego sterowania.
- Nie zaleca się używania przedłużacza do zasilania urządzenia.

- To urządzenie jest przeznaczone wyłącznie do użytku domowego. Nie należy go używać do celów komercyjnych.



UWAGA: gorąca powierzchnia — nie należy dotykać gorących części ani elementów grzejnych urządzenia.



OSTRZEŻENIE: urządzenie należy przechowywać z dala od materiałów łatwopalnych.



EN | Disposal of Waste Batteries and Electrical and Electronic Equipment
This product is labelled with this crossed out wheel bin symbol in accordance with European Directive 2012/19/EC to indicate that it must not be disposed of with your other household waste. Due to the presence of hazardous substances, mixtures or components, electrical and electronic devices that are not subject to selective sorting are potentially dangerous to the environment and human health. Please check your local city office or waste disposal service for the return and recycling of this product.

FR | Élimination des piles usagées et des équipements électriques et électroniques
Ce produit est étiqueté avec ce symbole de poubelle barrée conformément à la directive européenne 2012/19/EC pour indiquer qu'il ne doit pas être éliminé avec vos autres déchets ménagers. En raison de la présence de substances, de mélanges ou de composants dangereux, les appareils électriques et électroniques qui ne sont pas soumis à un tri sélectif sont potentiellement dangereux pour l'environnement et la santé humaine. Veuillez consulter votre bureau municipal local ou votre service d'élimination des déchets pour plus de détails sur le retour et le recyclage de ce produit.

NL | Weggooien van afgedankte batterijen en elektrische en elektronische apparatuur
Dit product is gemarkeerd met dit symbool van een doorgekruiste vuilnisbak in overeenstemming met de Europese Richtlijn 2012/19/EC om aan te geven dat het niet weggegooid mag worden met uw andere huishoudelijke afval. Door de aanwezigheid van gevaarlijke stoffen, mengsels en derivaten, elektrische en elektronische apparaten die niet selectief worden gesorteerd, kunnen gevaarlijk zijn voor het milieu en de menselijke gezondheid. Raadpleeg uw gemeente of de afvalverwijderingsdienst voor het inleveren en recyclen van dit product.

DE | Entsorgung von Altbatterien und Elektro- und Elektronikaltgeräten
Das nebenstehende Symbol einer durchgestrichenen Mülltonne auf Rädern zeigt an, dass dieses Gerät der Richtlinie 2012/19/EC unterliegt. Diese Richtlinie besagt, dass Sie dieses Gerät am Ende seiner Nutzungszeit nicht mit dem normalen Haushaltsmüll entsorgen dürfen, sondern in speziell eingerichteten Sammelstellen, Wertstoffhöfen oder Entsorgungsbetrieben abgeben müssen. Aufgrund des Vorhandenseins von gefährlichen Stoffen, Gemischen oder Komponenten können elektrische und elektronische Geräte, die nicht selektiv sortiert werden, eine Gefahr für die Umwelt und die menschliche Gesundheit darstellen. Diese Entsorgung ist für Sie kostenfrei. Schonen Sie die Umwelt und entsorgen Sie fachgerecht.

Sofern Ihr Altgerät personenbezogene Daten enthält, sind Sie selbst für deren Löschung verantwortlich, bevor Sie es zurückgeben. Sofern dies ohne Zerstörung des Altgerätes möglich ist, entnehmen Sie die alten Batterien oder Akkus sowie Lampen bevor Sie das Altgerät zur Entsorgung zurückgeben und führen Sie sie einer separaten Sammlung zu. Bei fest eingebauten Akkus ist bei der Entsorgung darauf hinzuweisen, dass das Gerät einen Akku enthält. Weitere Möglichkeiten zur Entsorgung des ausgedienten Produkts erfahren Sie bei Ihrer Gemeinde- oder Stadtverwaltung.

ES | Eliminación de residuos de baterías y de equipos eléctricos y electrónicos
Este producto está etiquetado con el símbolo de un cubo de basura tachado de acuerdo con la Directiva Europea 2012/19/EC para indicar que no puede desecharse junto con los demás residuos domésticos. Debido a su contenido en sustancias, mezclas o componentes peligrosos, los aparatos eléctricos y electrónicos que no se clasifican de forma selectiva para su reciclado son potencialmente peligrosos para el medio ambiente y la salud humana. Consulte a su Ayuntamiento o a su servicio de recogida de residuos local para la devolución y el reciclaje del producto.

PT | Eliminação de resíduos de equipamentos elétricos e eletrónicos e pilhas/baterias
Este produto é rotulado com este símbolo do contentor do lixo barrado, em conformidade com a Diretiva Europeia 2012/19/EC, para indicar que não deve ser eliminado juntamente com os seus restantes resíduos domésticos. Devido à presença de substâncias, misturas ou componentes nocivos, os dispositivos elétricos e eletrónicos que não estão sujeitos a triagem seletiva são potencialmente perigosos para o ambiente e para a saúde humana. Consulte o seu departamento municipal ou serviço de eliminação de resíduos locais para realizar a devolução e a reciclagem deste produto.

IT | Smaltimento delle batterie e delle apparecchiature elettriche ed elettroniche
Il simbolo del cassonetto barrato riportato sull'apparecchiatura indica che questo prodotto non deve essere smaltito con i normali rifiuti domestici. I dispositivi elettronici ed elettrici non inclusi in un processo di riciclo sono potenzialmente pericolosi per l'ambiente e la salute umana a causa della presenza di sostanze pericolose. Si prega di smaltire l'apparecchiatura in modo responsabile presso centri idonei di raccolta differenziata o di consegnarla al rivenditore seguendo una delle seguenti modalità:

- nel caso di apparecchiature di piccolissime dimensioni (dimensioni esterne inferiori a 25 cm), consegna gratuita senza obbligo di acquisto nei negozi con superficie di vendita di apparecchiature elettriche ed elettroniche superiore ai 400 mq (modalità "uno contro zero"). Per i negozi con superficie inferiore tale modalità è facoltativa.
- nel caso di apparecchiature di dimensioni esterne superiori a 25 cm, consegna gratuita al rivenditore all'atto dell'acquisto di un prodotto equivalente (modalità "uno contro uno").

PL | Utylizacja zużytych akumulatorów oraz urządzeń elektrycznych i elektronicznych
Ten produkt jest oznaczony symbolem przekreślonego pojemnika na śmieci zgodnie z dyrektywą europejską 2012/19/EC, co oznacza, że nie można go wyrzucać wraz z innymi odpadami domowymi. Ze względu na obecność niebezpiecznych substancji, mieszanin lub części składowych, urządzenia elektryczne i elektroniczne, które nie są selektywnie sortowane, stanowią potencjalne zagrożenie dla środowiska i zdrowia ludzi. Informacje na temat zwrotu i recyklingu tego produktu można uzyskać w lokalnym urzędzie miasta lub w firmie zajmującej się utylizacją odpadów.

Manufactured by:
Ultimate Products UK Ltd.,
Victoria Street, Manchester OL9 0DD. **UK**.
Ultimate Products Europe Ltd.,
19 Baggot Street Lower, Dublin D02 X658. **ROI**.

MADE IN CHINA.

CD300125/MD000000/V1

EN | Description of parts
1. Fondue maker base unit
2. Pot
3. Temperature control
4. Indicator light
5. Max. fill line
6. Fork holders
7. Forks

FR | Description des pièces
1. Base de l'appareil à fondue
2. Caquelon
3. Thermostat
4. Témoin lumineux
5. Ligne de remplissage maximal
6. Supports pour fourchettes
7. Fourchettes

NL | Beschrijving van onderdelen
1. Basisunit van de fondueset
2. Pan
3. Temperatuurknop
4. Indicatielampje
5. Max. vulmarkering
6. Vorkhouders
7. Vorken

DE | Beschreibung der Teile
1. Basiseinheit des Fondues
2. Topf
3. Temperaturregelung
4. Kontrollleuchte
5. Maximale Füllhöhe
6. Gabelhalter
7. Gabeln

ES | Descripción de las piezas
1. Unidad de base de la fondue
2. Cacerola
3. Control de temperatura
4. Indicador luminoso
5. Línea de llenado máx.
6. Soportes para tenedores
7. Tenedores

PT | Descrição das peças
1. Unidade de base da máquina de fondue
2. Recipiente
3. Controlo da temperatura
4. Luz indicadora
5. Linha de enchimento máx.
6. Suportes para garfos
7. Garfos

IT | Descrizione dei componenti
1. Unità principale della macchina per fonduta
2. Recipiente
3. Controllo della temperatura
4. Spia
5. Livello di riempimento massimo
6. Supporto per le forchette
7. Forchette

PL | Opis części
1. Podstawa urządzenia do fondue
2. Garnek
3. Regulator temperatury
4. Kontrolka
5. Linia maksymalnego napełnienia
6. Uchwyty na widelce
7. Widelce

EN | Please retain instructions for future reference.

Dos and don'ts

DO:
Switch off the fondue maker and disconnect it from the mains power supply before changing or fitting attachments.
DON'T:
Use attachments if they are loose, damaged or broken.

Care and maintenance

Before attempting any cleaning or maintenance, unplug the fondue maker from the mains power supply and check that it has fully cooled.
Clean the pot thoroughly in warm, soapy water and dry thoroughly.
Wipe the fondue maker housing with a soft, damp cloth and dry thoroughly.
Never use harsh or abrasive cleaning detergents or scourers to clean the fondue maker or its accessories, as this could cause damage.

NOTE: The fondue maker and accessories are not safe for dishwasher use.

Instructions for use

Before first use

Before connecting to the mains power supply, clean the fondue maker following the instructions in the section entitled '**Care and maintenance**'.

NOTE: When using the fondue maker for the first time, a slight smoke or odour may be emitted. This is normal and will soon subside. Allow for sufficient ventilation around the fondue maker. It is advised to run the fondue maker for approx. 10 minutes before first use; this will prevent the initial smoke or odour from affecting the taste of the food.

Using the fondue maker

STEP 1: Place the fondue maker base unit onto a stable, heat-resistant surface, at a height that is comfortable for the user.
STEP 2: Fill the pot with the desired ingredients. Do not exceed the max. fill line.
STEP 3: Place the pot on to the fondue maker base unit.
STEP 4: Plug in and switch on the fondue maker at the mains power supply. The indicator light will illuminate.
STEP 5: Set the temperature control to the desired setting.
STEP 6: Once the desired temperature is reached, use the forks to dip food into the pot for cooking or coating. Rest forks on the fork holder during cooking.
STEP 7: Once the food is cooked or coated, carefully remove the forks.
STEP 8: To turn off the fondue maker, set the temperature control to '**MIN**' and switch off and unplug from the mains power supply.

Troubleshooting

Problem	Possible cause	Solution
The fondue maker will not operate.	The fondue maker is not connected to the mains power supply.	Plug in and switch on the fondue maker at the mains power supply.
	The fuse has blown.	Replace the fuse.
Ingredients will not melt.	The temperature is set too low.	Increase the temperature using the temperature control.
The food is burnt.	The temperature is set too high.	Decrease the temperature using the temperature control.

Storage

Check that the fondue maker is cool, clean and dry before storing in a cool, dry place.
Never wrap the cord tightly around the fondue maker; wrap it loosely to avoid causing damage.

Specifications

Product code: EK6675
Input: 220–240 V ~ 50 Hz
Output: 1500 W
Power output (off mode): 0.35 W

Recipes

Classic cheese fondue

Ingredients
For the fondue:
150 g firm alpine-style cheese (e.g. gruyere)
150 g fontina cheese
150 g gouda cheese
1 clove garlic, finely chopped
240 ml dry white wine (e.g. Sauvignon Blanc)
2 tbsp cornflour
1 tbsp lemon juice
1 tbsp brandy (e.g. Kirsch)
1 tsp Dijon mustard
⅛ tsp nutmeg
Assorted dipping foods:
Boiled new potatoes, halved or quartered
Broccoli or cauliflower florets, lightly steamed
Asparagus tips, lightly steamed
Button mushrooms, stems removed
Cherry tomatoes
Sliced apples (e.g. Granny Smith)
Cooked sausages, sliced
French, sourdough or pumpernickel bread, cubed
Method
Grate the cheeses into a large mixing bowl. Stir in the cornflour until the cheeses are thoroughly coated.
Add the wine, garlic and lemon juice to the fondue pot and heat gently until simmering.
Slowly add the cheese mixture to the fondue pot and stir well until the cheese has melted and the fondue has a smooth consistency.
Stir in the brandy, mustard and nutmeg.
Serve with an assortment of dipping food.

Classic chocolate fondue

Ingredients
For the fondue:
200 g plain chocolate, cubed
100 ml double cream
Assorted dipping foods:
Marshmallows
Fresh fruit (e.g. strawberries, bananas, blackberries, mango)
Dried fruit (e.g. apricots, figs, dates)
Biscuits or cookies
Doughnuts
Pretzels
Method
Add the chocolate to the fondue pot and heat gently until melted.
Slowly add the cream to the fondue pot and stir well until combined and the fondue has a smooth consistency.
Serve with an assortment of dipping food.

FR | Veuillez conserver ces instructions pour référence ultérieure.

À faire et à ne pas faire

À FAIRE :
Éteignez l'appareil à fondue et débranchez-le de l'alimentation secteur avant de changer ou d'installer des accessoires.
À NE PAS FAIRE :
Utiliser les accessoires s'ils sont desserrés, endommagés ou cassés.

Entretien et maintenance

Avant de procéder à toute opération de nettoyage ou de maintenance, débranchez l'appareil à fondue de l'alimentation secteur et vérifiez qu'il a complètement refroidi.
Nettoyez le caquelon soigneusement à l'eau chaude savonneuse et séchez-le.
Essuyez la coque de l'appareil à fondue avec un chiffon doux et humide et séchez-la soigneusement.
N'utilisez jamais de détergents agressifs ou abrasifs ni de tampons à récurer pour nettoyer l'appareil à fondue ou ses accessoires, car cela pourrait les endommager.

REMARQUE : l'appareil à fondue et ses accessoires ne passent pas au lave-vaisselle.

Mode d'emploi

Avant la première utilisation

Avant de brancher l'appareil à fondue sur l'alimentation secteur, nettoyez-le en suivant les instructions de la section intitulée « **Entretien et maintenance** ».

REMARQUE : lors de la première utilisation de l'appareil à fondue, une légère fumée ou une odeur peuvent s'en dégager. Ce phénomène est normal et ne dure pas. Laissez suffisamment d'espace autour de l'appareil à fondue pour une bonne ventilation. Il est conseillé de faire fonctionner l'appareil à fondue pendant environ 10 minutes avant la première utilisation, afin d'éviter que la fumée ou qu'une odeur préalable n'affecte le goût des aliments.

Utilisation de l'appareil à fondue

ÉTAPE 1 : placez la base de l'appareil à fondue sur une surface stable et résistante à la chaleur, à une hauteur confortable pour l'utilisateur.
ÉTAPE 2 : remplissez le caquelon avec les ingrédients souhaités. Ne dépassez pas le repère de remplissage maximal.
ÉTAPE 3 : placez le caquelon sur la base de l'appareil à fondue.
ÉTAPE 4 : branchez l'appareil à fondue sur l'alimentation secteur et allumez-le. Le voyant s'allume.
ÉTAPE 5 : réglez le thermostat sur la température souhaitée.
ÉTAPE 6 : une fois la température souhaitée atteinte, utilisez les fourchettes afin de tremper les aliments dans le caquelon pour les cuire ou les enrober. Posez les fourchettes sur le support pour fourchettes pendant la cuisson.
ÉTAPE 7 : une fois les aliments cuits ou enrobés, retirez soigneusement les fourchettes.
ÉTAPE 8 : pour mettre l'appareil à fondue hors tension, réglez le thermostat sur « **MIN** », puis éteignez l'appareil et débranchez-le de l'alimentation secteur.

Dépannage

Problème	Cause possible	Solution
L'appareil à fondue ne fonctionne pas.	L'appareil à fondue n'est pas branché sur l'alimentation secteur.	Branchez l'appareil à fondue sur l'alimentation secteur et allumez-le.
	Le fusible a grillé.	Remplacez le fusible.
Les ingrédients ne fondent pas.	La température est réglée à un niveau trop bas.	Augmentez la température à l'aide du thermostat.
Les aliments sont brûlés.	La température est réglée à un niveau trop élevé.	Réduisez la température à l'aide du thermostat.

Stockage

Vérifiez que l'appareil à fondue est froid, propre et sec avant de le ranger dans un endroit frais et sec.
N'enroulez jamais le cordon de manière trop serrée autour de l'appareil à fondue ; enroulez-le sans le serrer pour éviter de l'endommager.

Spécifications

Code produit : EK6675
Entrée : 220 – 240 V ~ 50 Hz
Sortie : 1 500 W
Puissance de sortie (mode arrêt) : 0,35 W

Recettes

Fondue au fromage classique

Ingrédients
Pour la fondue :
150 g de fromage ferme de type alpin (par ex. gruyère)
150 g de fontine
150 g de gouda
1 gousse d'ail finement hachée
240 ml de vin blanc sec (par ex. Sauvignon blanc)
2 cuillères à soupe de farine de maïs
1 cuillère à soupe de jus de citron
1 cuillère à soupe de brandy (par ex. Kirsch)
1 cuillère à café de moutarde de Dijon
⅛ cuillère à café de muscade
Assortiment d'aliments à tremper :
Nouvelles patates bouillies, coupées en deux ou en quatre
Bouquets de brocoli ou de chou-fleur, légèrement cuits à la vapeur
Pointes d'asperges légèrement cuites à la vapeur
Champignons de Paris, sans les tiges
Tomates cerises
Pommes en tranches (par ex. Granny Smith)
Saucisses cuites, coupées en tranches
Pain à la française, pain au levain ou Pumpernickel, coupé en dés
Préparation
Râpez les fromages dans un grand saladier. Ajoutez et remuez la farine de maïs jusqu'à ce que les fromages soient bien enrobés.
Ajoutez le vin, l'ail et le jus de citron dans le caquelon à fondue et faites chauffer doucement jusqu'à ce qu'ils mijotent.
Ajoutez lentement le mélange de fromages dans le caquelon à fondue et remuez jusqu'à obtenir un mélange de fromage fondu et homogène.
Incorporez le brandy, la moutarde et la muscade.
Servez avec un assortiment d'ingrédients à tremper.

Fondue au chocolat classique

Ingrédients
Pour la fondue :
200 g de chocolat pâtissier, coupé en morceaux
100 ml de crème fraîche
Assortiment d'aliments à tremper :
Guimauves
Fruits frais (par ex. fraises, bananes, mûres, mangue)
Fruits secs (par ex. abricots, figues, dattes)
Biscuits ou cookies
Beignets
Bretzels
Préparation
Ajoutez le chocolat dans le caquelon à fondue et faites-le chauffer doucement jusqu'à ce qu'il ait fondu.
Ajoutez lentement la crème dans le caquelon à fondue et remuez jusqu'à obtenir un mélange homogène.
Servez avec un assortiment d'ingrédients à tremper.

Progress Guarantee

UK CUSTOMERS ONLY

EN | Subject to the care and use being followed, the Progress guarantee promises to replace, substitute or refund any product that fails due to faulty workmanship or materials. This guarantee does not cover any damage caused by accident or misuse and is in addition to your statutory rights. Should any defects due to faulty workmanship or materials appear within 12 months from the date of purchase, please return the goods with proof of purchase to the retailer. For any further queries, visit **www.progresscookshop.com**. To be eligible for the extended guarantee, go to **guarantee.upplc.com/progress** and register your product within 30 days of purchase.

EU CUSTOMERS ONLY

EN | Should any defects due to faulty workmanship or materials appear within 2 years from the date of purchase, please return the goods with proof of purchase to the retailer. For any further queries, visit **www.progresscookshop.com**. To be eligible for the extended guarantee, go to **guarantee.upplc.com/progress** and register your product within 30 days of purchase.

FR | Si des défauts dus à un problème de fabrication ou aux matériaux apparaissent dans les deux ans suivant la date d'achat, veuillez renvoyer les articles avec la preuve d'achat au détaillant. Pour toute autre question, veuillez nous contacter à l'adresse **customerservice@progresscookshop.com**. Pour bénéficier de l'extension de garantie, rendez-vous sur **guarantee.upplc.com/progress** et enregistrez votre produit dans les 30 jours suivant l'achat.

NL | Indien er binnen 2 jaar na de aankoopdatum defecten optreden als gevolg van een productiefout of gebrekkig materiaal, kunt u het product met het aankoopbewijs retourneren. Neem voor verdere vragen contact met ons op via **customerservice@progresscookshop.com**. Om in aanmerking te komen voor de verlengde garantie, gaat u **guarantee.upplc.com/progress** en registreert u uw product binnen 30 dagen na aankoop.

DE | Sollten in den ersten 2 Jahren nach dem Kauf Verarbeitungs- oder Materialmängel auftreten, senden Sie die Ware bitte samt Kaufbeleg an den Einzelhändler zurück. Wenn Sie weitere Fragen haben, kontaktieren Sie uns unter **customerservice@progresscookshop.com**. Um Anspruch auf die erweiterte Garantie zu haben, gehen Sie zu **guarantee.upplc.com/progress** und registrieren Sie Ihr Produkt innerhalb von 30 Tagen ab dem Kaufdatum.

ES | Si aparece cualquier defecto debido a un acabado o materiales defectuosos en un plazo de 2 años a partir de la fecha de compra, devuelva el producto con el justificante de compra al distribuidor. Para cualquier otra consulta, póngase en contacto con nosotros en **customerservice@progresscookshop.com**. Para acceder a la garantía ampliada, vaya a **guarantee.upplc.com/progress** y registre el producto en un plazo de 30 días a partir de la fecha de compra.

PT | Caso surjam quaisquer avarias devido a defeitos de fabrico ou materiais no prazo de 2 anos após a data de compra, devolva os produtos com um comprovativo de compra ao comerciante. Para outras questões, contacte-nos através do e-mail **customerservice@progresscookshop.com**. Para ser elegível para a garantia prolongada, aceda a **guarantee.upplc.com/progress** e registe o seu produto até 30 dias após a compra.

IT | Se dovessero presentarsi problemi dovuti a difetti di fabbricazione o dei materiali impiegati entro 2 anni dalla data di acquisto, restituire il prodotto con la prova di acquisto al rivenditore. Per ulteriori domande, è possibile contattarci all'indirizzo **customerservice@progresscookshop.com**. Per usufruire della garanzia estesa, accedere alla pagina **guarantee.upplc.com/progress** e registrare il prodotto entro 30 giorno dalla data di acquisto.

PL | W przypadku pojawienia się wad roboczyny lub wad materiałowych w ciągu 2 lat od daty zakupu produktu należy zwrócić go sprzedawcy wraz z dowodem zakupu. W przypadku dalszych pytań prosimy o kontakt pod adresem: **customerservice@progresscookshop.com**. Aby skorzystać z przedłużonej gwarancji, przejdź na stronę **guarantee.upplc.com/progress** i zarejestruj swój produkt w ciągu 30 dni od daty zakupu.

FR
Cet appareil se recycle
À DÉPOSER EN MAGASIN
OU
À DÉPOSER EN DÉCHÈTERIE
Points de collecte sur www.quefairedemesdechets.fr
Privilégiez la réparation ou le don de votre appareil !

Manufactured by:
Ultimate Products UK Ltd.,
Victoria Street, Manchester OL9 0DD. **UK**.
Ultimate Products Europe Ltd.,
19 Baggot Street Lower, Dublin D02 X658. **ROI**.

MADE IN CHINA.

©Progress trademark. All rights reserved.

CD080525/MD000000/V1

UK ONLY
To register for your extended guarantee, scan the QR code or visit **guarantee.upplc.com/progress** and register your product within 30 days of purchase. For any further queries, visit **www.progresscookshop.com**.

User manual

Fondue maker

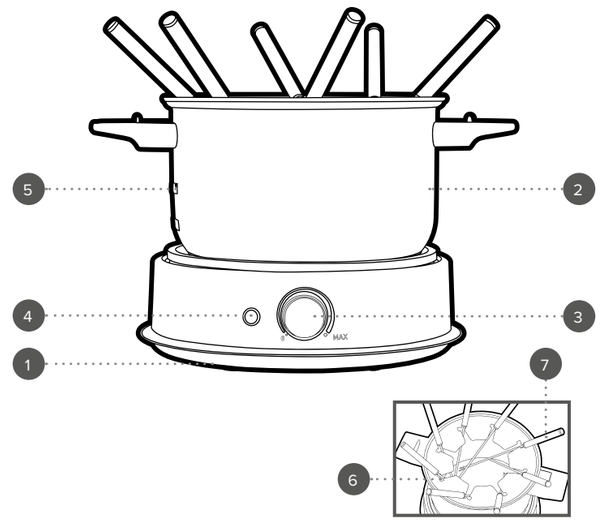

NL | Bewaar de instructies voor toekomstig gebruik.

Wat u wel en niet moet doen

WEL DOEN:
Schakel de fondueset uit en haal de stekker uit het stopcontact voordat u hulpstukken vervangt of monteert.
NIET DOEN:
Gebruik geen hulpstukken als deze loszitten of beschadigd of kapot zijn.

Verzorging en onderhoud

Haal de stekker van de fondueset uit het stopcontact en controleer of het apparaat volledig is afgekoeld voordat u het schoonmaakt of onderhoudt.
Maak de pan grondig schoon in een warm sopje en droog goed af.
Veeg de behuizing van de fondueset schoon met een zachte, vochtige doek en droog grondig na.
Gebruik nooit agressieve of schurende schoonmaakmiddelen of schuursponsjes om de fondueset of bijbehorende accessoires schoon te maken, aangezien dit schade kan veroorzaken.

OPMERKING: De fondueset en de accessoires kunnen niet in de vaatwasser.

Gebruiksaanwijzing

Vóór het eerste gebruik

Maak de fondueset schoon volgens de instructies in het gedeelte '**Verzorging en onderhoud**' voordat u de stekker van het apparaat in het stopcontact steekt.

OPMERKING: Wanneer u de fondueset voor de eerste keer gebruikt, kan er een lichte rook of geur ontstaan. Dit is normaal en zal snel verdwijnen. Zorg voor voldoende ventilatie rond de fondueset. Het is aan te raden de fondueset vóór het eerste gebruik ongeveer 10 minuten aan te zetten. Hierdoor wordt voorkomen dat de rook of geur van het eerste gebruik de smaak van het voedsel beïnvloedt.

De fondueset gebruiken

STAP 1: Plaats de basisunit van de fondueset op een stabiele, hittebestendige ondergrond, op een hoogte die comfortabel is voor de gebruiker.
STAP 2: Vul de pan met de gewenste ingrediënten. Overschrijd de maximale vulmarkering niet.
STAP 3: Plaats de pan op de basisunit van de fondueset.
STAP 4: Steek de stekker in het stopcontact en schakel de fondueset in. Het indicatielampje gaat branden.
STAP 5: Draai de temperatuurknop naar de gewenste stand.
STAP 6: Zodra de gewenste temperatuur is bereikt, gebruikt u de vorkjes om voedsel in de pan te dopen en te garen of van een heerlijk laagje te voorzien. Laat de vorkjes tijdens het koken op de vorkhouders rusten.
STAP 7: Zodra het voedsel gaar of bedekt is, verwijdert u voorzichtig de vorkjes.
STAP 8: Om de fondueset uit te schakelen, zet u de temperatuurknop op '**MIN**', schakelt u het apparaat uit en haalt u de stekker uit het stopcontact.

Problemen oplossen

Probleem	Mogelijke oorzaak	Oplossing
De fondueset werkt niet.	De fondueset is niet aangesloten op het stopcontact.	Steek de stekker in het stopcontact en schakel de fondueset in.
	De zekering is doorgebrand.	Vervang de zekering.
De ingrediënten smelten niet.	De temperatuur is te laag ingesteld.	Verhoog de temperatuur met behulp van de temperatuurknop.
Het voedsel is verbrand.	De temperatuur is te hoog ingesteld.	Verlaag de temperatuur met behulp van de temperatuurknop.

Opbergen

Controleer of de fondueset afgekoeld, schoon en droog is voordat u deze op een koele, droge plaats opbergt.
Wikkel het snoer nooit strak om de fondueset, maar losjes, om schade te voorkomen.

Specificaties

Productcode: EK6675
Invoer: 220–240 V ~ 50 Hz
Uitvoer: 1500 W
Uitgangsvermogen (uit): 0,35 W

Recepten

Klassieke kaasfondue

Ingrediënten
Voor de fondue:
150 g harde Alpenkaas (bijv. gruyère)
150 g fontina
150 g Goudse kaas
1 teentje knoflook, fijngehakt
240 ml droge witte wijn (bijv. sauvignon blanc)
2 eetlepels maïsmeel
1 eetlepel citroensap
1 eetlepel brandewijn (bijv. kirsch)
1 theelepel dijonmosterd
⅛ theelepel nootmuskaat
Diverse soorten dipvoedsel:
Gekookte nieuwe aardappelen, gehalveerd of in vieren gesneden
Broccoli- of bloemkoolroosjes, licht gestoomd
Aspergetips, licht gestoomd
Champignons, zonder steeltje
Kerstomaatjes
Appels, in plakjes (bijv. Granny Smith)
Gekookte worstjes, in plakjes
Stokbrood, zuurdesembrood of roggebrood, in stukjes
Bereiding
Rasp de kazen in een grote mengkom. Roer het maïsmeel erdoor totdat de kazen er goed mee bedekt zijn.
Doe de wijn, de knoflook en het citroensap in de fonduepan en verwarm het geheel rustig totdat het pruttelt.
Voeg het kaasmengsel langzaam toe aan de fonduepan en roer goed totdat de kaas is gesmolten en de fondue een gladde consistentie heeft.
Roer de brandewijn, de mosterd en de nootmuskaat erdoor.
Serveer met diverse soorten dipvoedsel.

Klassieke chocoladefondue

Ingrediënten
Voor de fondue:
200 g pure chocolade, in stukjes
100 ml dikke room
Diverse soorten dipvoedsel:
Marshmallows
Vers fruit (bijv. aardbeien, bananen, bramen, mango)
Gedroogd fruit (bijv. abrikozen, vijgen, dadels)
Biscuitjes of koekjes
Donuts
Pretzels
Bereiding
Doe de chocolade in de fonduepan en verwarm de chocolade rustig totdat deze is gesmolten.
Voeg de room langzaam toe aan de fonduepan en roer goed totdat er een hecht mengsel is ontstaan en de fondue een gladde consistentie heeft.
Serveer met diverse soorten dipvoedsel.

DE | Bitte bewahren Sie die Anweisungen zur späteren Verwendung auf.

Wichtig beim Umgang

WAS SIE TUN SOLLTEN:
Schalten Sie das Fondue aus und trennen Sie es von der Stromversorgung, bevor Sie die Aufsätze austauschen oder anbringen.
WAS SIE VERMEIDEN SOLLTEN:
Verwenden Sie keine Aufsätze, wenn diese lose, beschädigt oder gebrochen sind.

Pflege und Wartung

Bevor Sie eine Reinigung oder Wartung durchführen, trennen Sie das Fondue vom Stromnetz und überprüfen Sie, ob es vollständig abgekühlt ist.
Reinigen Sie den Topf gründlich in warmem Seifenwasser. Anschließend gründlich trocknen.
Wischen Sie das Gehäuse des Fondues mit einem weichen, feuchten Tuch ab und trocknen Sie es gründlich.
Verwenden Sie niemals aggressive oder scheuernde Reinigungsmittel oder Topfkratzer, um das Fondue oder das Zubehör zu reinigen, da dies zu Schäden führen kann.

HINWEIS: Das Fondue und das Zubehör sind nicht für die Spülmaschine geeignet.

Gebrauchsanweisung

Vor dem ersten Gebrauch

Bevor Sie das Fondue an die Stromversorgung anschließen, reinigen Sie es gemäß den Anweisungen im Abschnitt „**Pflege und Wartung**".

HINWEIS: Wenn Sie das Fondue zum ersten Mal verwenden, kann es zu einer leichten Rauch- oder Geruchsentwicklung kommen. Dies ist normal und lässt nach kurzer Zeit nach. Sorgen Sie für eine ausreichende Belüftung in der Umgebung des Fondues. Es wird empfohlen, das Fondue vor dem ersten

Gebrauch ca. 10 Minuten lang zu betreiben. Dadurch wird verhindert, dass der anfängliche Rauch oder Geruch den Geschmack der Lebensmittel beeinträchtigt.

Verwendung des Fondues

SCHRITT 1: Stellen Sie das Fondue in einer für den Benutzer angenehmen Höhe auf eine stabile, hitzebeständige Oberfläche.
SCHRITT 2: Füllen Sie den Topf mit den gewünschten Zutaten. Beachten Sie dabei die maximale Füllhöhe.
SCHRITT 3: Setzen Sie den Topf auf die Basiseinheit des Fondues.
SCHRITT 4: Schließen Sie das Fondue an die Stromversorgung an und schalten Sie es ein. Die Leuchte leuchtet auf.
SCHRITT 5: Drehen Sie den Temperaturregler auf die gewünschte Einstellung.
SCHRITT 6: Sobald die gewünschte Temperatur erreicht ist, verwenden Sie die Gabeln, um Speisen zum Garen oder Überziehen in den Topf zu tauchen. Legen Sie die Gabeln während des Garvorgangs auf den Gabelhalter.
SCHRITT 7: Sobald die Speisen gar oder überzogen sind, entfernen Sie vorsichtig die Gabeln.
SCHRITT 8: Um das Fondue auszuschalten, stellen Sie den Temperaturregler auf **„MIN"**, schalten Sie das Gerät aus, und ziehen Sie den Netzstecker aus der Steckdose.

Fehlerbehebung

Problem	Mögliche Ursache	Lösung
Das Fondue lässt sich nicht einschalten.	Das Fondue ist nicht an das Stromnetz angeschlossen.	Schließen Sie das Fondue an die Stromversorgung an und schalten Sie es ein.
	Die Sicherung ist durchgebrannt.	Ersetzen Sie die Sicherung.
Die Zutaten schmelzen nicht.	Die Temperatur ist zu niedrig eingestellt.	Erhöhen Sie die Temperatur über den Temperaturregler.
Die Lebensmittel sind verbrannt.	Die Temperatur ist zu hoch eingestellt.	Verringern Sie die Temperatur über den Temperaturregler.

Aufbewahrung

Vergewissern Sie sich, dass das Fondue abgekühlt, sauber und trocken ist, bevor Sie das Gerät an einem kühlen, trockenen Ort aufbewahren.
Wickeln Sie das Kabel niemals fest um das Fondue. Wickeln Sie es lose auf, um Schäden zu vermeiden.

Technische Daten

Produktcode: EK6675
Eingangsspannung: 220–240 V ~ 50 Hz
Ausgangsleistung: 1500 W
Leistungsaufnahme (Aus-Modus): 0,35 W

Rezepte
Klassisches Käsefondue

Zutaten
Für das Fondue:
150 g fester Bergkäse (z. B. Gruyère)
150 g Fontina
150 g Gouda
1 Knoblauchzehe, fein gehackt
240 ml trockener Weißwein (z. B. Sauvignon Blanc)
2 EL Speisestärke
1 EL Zitronensaft
1 EL Brandy (z. B. Kirsch)
1 TL Dijon-Senf
⅛ TL Muskatnuss
Lebensmittel zum Spießen:
Gekochte Frühkartoffeln, halbiert oder geviertelt
Brokkoli- oder Blumenkohlröschen, leicht gedämpft
Spargelspitzen, leicht gedämpft
Champignons ohne Stiel
Kirschtomaten
Apfelscheiben (z. B. Granny Smith)
Gekochte Würstchen in Scheiben geschnitten
Baguette, Sauerteig- oder Pumpernickelbrot, in Würfeln
Zubereitung
Reiben Sie den Käse in eine große Rührschüssel. Rühren Sie das Maismehl solange unter, bis der Käse vollständig damit überzogen ist.
Geben Sie Wein, Knoblauch und Zitronensaft in den Fondue-Topf, und erhitzen Sie alles, bis es köchelt.
Geben Sie langsam die Käsemischung in den Fondue-Topf, und rühren Sie weiter, bis der Käse geschmolzen ist und das Fondue eine glatte Konsistenz hat.
Brandy, Senf und Muskat unterrühren.
Servieren Sie das Fondue mit einer Auswahl an mundgerecht zugeschnittenen Lebensmitteln zum Spießen und Dippen.

Klassisches Schokoladenfondue

Zutaten
Für das Fondue:
200 g Zartbitterschokolade, in Würfeln
100 ml Schlagsahne
Lebensmittel zum Spießen:
Marshmallows
Frisches Obst (z. B. Erdbeeren, Bananen, Brombeeren, Mango)
Getrocknete Früchte (z. B. Aprikosen, Feigen, Datteln)
Plätzchen oder Kekse
Donuts
Brezeln
Zubereitung
Geben Sie die Schokolade in den Fondue-Topf und erhitzen Sie sie vorsichtig, bis sie geschmolzen ist.
Geben Sie langsam die Sahne in den Fondue-Topf, und rühren Sie weiter, bis alles gut vermischt ist und das Fondue eine glatte Konsistenz hat.
Servieren Sie das Fondue mit einer Auswahl an mundgerecht zugeschnittenen Lebensmitteln zum Spießen und Dippen.

ES I Conserve estas instrucciones como referencia futura.

Qué hacer y qué no hacer

QUÉ HACER:
Apague la fondue y desenchúfela de la corriente eléctrica antes de cambiar o colocar accesorios.
QUÉ NO HACER:
No utilice los accesorios si están sueltos, dañados o rotos.

Cuidados y mantenimiento

Antes de limpiar la fondue o realizar alguna labor de mantenimiento, desenchufe el aparato de la corriente eléctrica y compruebe que se ha enfriado por completo.
Limpie bien la cacerola con agua caliente y jabón, y séquela completamente.
Limpie la carcasa de la fondue con un paño suave y húmedo, y séquela bien.
No utilice productos de limpieza fuertes o abrasivos ni estropajos para limpiar la fondue o sus accesorios, ya que podrían causar daños.

NOTA: La fondue y sus accesorios no son aptos para el lavavajillas.

Instrucciones de uso
Antes del primer uso

Antes de conectarla a la red eléctrica, limpie la fondue siguiendo las instrucciones de la sección titulada "**Cuidados y mantenimiento**".

NOTA: Es posible que la fondue desprenda un ligero olor cuando se utilice por primera vez. Es algo normal que desaparece pronto. Ventile adecuadamente la ubicación de la fondue. Se recomienda utilizar la fondue sin alimentos durante aproximadamente 10 minutos antes de utilizarla por primera vez; esto evitará que el humo o el olor iniciales afecten al sabor de los alimentos.

Uso de la fondue

PASO 1: Coloque la unidad de base de la fondue sobre una superficie estable, resistente al calor y a una altura que sea cómoda para el usuario.
PASO 2: Llene la cacerola con los ingredientes deseados. No exceda la línea de llenado máximo.
PASO 3: Coloque la cacerola en la unidad de base de la fondue.
PASO 4: Enchufe la fondue a la corriente eléctrica y enciéndala. La luz del indicador se iluminará.
PASO 5: Ajuste el control de temperatura en la posición deseada.
PASO 6: Una vez alcanzada la temperatura deseada, utilice los tenedores para sumergir los alimentos en la cacerola para cocinarlos o recubrirlos. Apoye los tenedores en el soporte para tenedores durante la cocción.
PASO 7: Una vez cocinados o recubiertos los alimentos, retire con cuidado los tenedores.
PASO 8: Para apagar la fondue, ajuste el control de temperatura en **"MIN"**, apague el aparato y desenchúfelo de la red eléctrica.

Solución de problemas

Problema	Causa posible	Solución
La fondue no funciona.	La fondue no está conectada a la corriente eléctrica.	Enchufe la fondue a la corriente eléctrica y enciéndala.
	Es posible que el fusible se haya fundido.	Sustituya el fusible.
Los ingredientes no se derriten.	La temperatura seleccionada es demasiado baja.	Aumente la temperatura utilizando el control de temperatura.
Los alimentos se queman.	La temperatura seleccionada es demasiado alta.	Reduzca la temperatura utilizando el control de temperatura.

Almacenamiento

Antes de guardarla en un lugar fresco y seco, asegúrese de que la fondue esté fría, limpia y seca.
No apriete el cable al enrollarlo alrededor de la fondue; déjelo más suelto para no dañarlo.

Especificaciones

Código de producto: EK6675
Entrada: 220–240 V ~ 50 Hz
Salida: 1500 W
Potencia de salida (modo apagado): 0,35 W

Recetas
Fondue de queso tradicional

Ingredientes
Para la fondue:
150 g de queso de estilo alpino (p. ej., gruyere)
150 g de queso fontina
150 g de queso gouda
1 diente de ajo bien picado
240 ml de vino blanco seco (p. ej., Sauvignon Blanc)
2 cucharadas de harina de maíz
1 cucharada de zumo de limón
1 cucharada de brandy (p. ej., Kirsch)
1 cucharadita de mostaza de Dijon
⅛ de cucharadita de nuez moscada

Alimentos para sumergir variados:

Patatas nuevas, cocidas y cortadas a la mitad o en cuartos
Ramilletes de brócoli o coliflor, ligeramente cocidos al vapor
Puntas de espárragos, ligeramente cocidas al vapor
Champiñones, sin tallo
Tomates cherry
Manzanas en rodajas (p. ej., Granny Smith)
Salchichas, cocinadas y en rodajas
Pan francés, Pumpernickel o de masa madre, cortado en dados

Elaboración

Ralle los quesos en un recipiente grande. Mezcle con la harina de maíz hasta que los quesos estén completamente cubiertos.
Añada el vino, el ajo y el zumo de limón a la olla de la fondue y caliéntelo suavemente hasta que hierva a fuego lento.
Añada lentamente la mezcla de quesos a la olla de la fondue y remueva bien hasta que el queso se haya derretido y la fondue tenga una consistencia suave.
Añada el brandy, la mostaza y la nuez moscada.
Sirva con una variedad de alimentos para sumergir.

Fondue de chocolate tradicional
Ingredientes
Para la fondue:

200 g de chocolate puro, cortado en dados
100 ml de nata para cocinar

Alimentos para sumergir variados:

Malvaviscos
Fruta fresca (p. ej., fresas, plátanos, moras, mango)
Fruta seca (p. ej. albaricoques, higos, dátiles)
Galletas
Donuts
Pretzels

Elaboración

Añada el chocolate a la olla de la fondue y caliente suavemente hasta que se funda.
Añada lentamente la nata a la olla de la fondue y remueva bien hasta que se combine y la fondue tenga una consistencia suave.
Sirva con una variedad de alimentos para sumergir.

PT I Conserve estas instruções para referência futura.

O que fazer e o que não fazer

O QUE FAZER:
Desligar a máquina de fondue e retirar a ficha da tomada elétrica antes de substituir ou instalar acessórios.
O QUE NÃO FAZER:
Utilizar acessórios se estiverem soltos, danificados ou partidos.

Cuidados e manutenção

Antes de tentar qualquer limpeza ou manutenção, desligue a máquina de fondue da tomada elétrica e verifique se arrefeceu o suficiente.
Lave cuidadosamente o recipiente em água quente com detergente e, em seguida, seque cuidadosamente.
Limpe os compartimentos da máquina de fondue com um pano macio e húmido, e seque-a cuidadosamente.
Nunca utilize esfregões nem detergentes de limpeza agressivos ou abrasivos para limpar a máquina de fondue ou os respetivos acessórios, pois pode causar danos.

NOTA: a máquina de fondue e os acessórios não podem ser lavados na máquina de lavar loiça.

Instruções de utilização
Antes da primeira utilização

Antes de ligar à tomada elétrica, limpe a máquina de fondue seguindo as instruções na secção "**Cuidados e manutenção**".

NOTA: ao utilizar a máquina de fondue pela primeira vez, pode ser emitido um ligeiro fumo ou odor. É uma situação normal e irá desaparecer em breve. Mantenha uma ventilação suficiente em redor da máquina de fondue. Recomenda-se que coloque a máquina de fondue a trabalhar durante, aproximadamente, 10 minutos antes da primeira utilização. Isto evitará que o fumo ou o odor inicial afete o sabor dos alimentos.

Utilizar a máquina de fondue

PASSO 1: coloque a unidade de base da máquina de fondue numa superfície estável e resistente ao calor, a uma altura confortável para o utilizador.
PASSO 2: encha o recipiente com os ingredientes pretendidos. Não exceda a linha de enchimento máx.
PASSO 3: coloque o recipiente na unidade de base da máquina de fondue.
PASSO 4: ligue a ficha da máquina de fondue à tomada elétrica e ligue o aparelho. A luz indicadora acende-se.
PASSO 5: regule o controlo da temperatura para a definição pretendida.
PASSO 6: assim que a temperatura pretendida for atingida, utilize os garfos para mergulhar os alimentos no recipiente para os cozinhar ou cobrir. Apoie os garfos no suporte para garfos durante a preparação.
PASSO 7: quando os alimentos estiverem cozinhados ou cobertos, retire cuidadosamente os garfos.
PASSO 8: para desligar a máquina de fondue, regule o controlo da temperatura para **"MIN"** e desligue o aparelho e retire a ficha da tomada elétrica.

Resolução de problemas

Problema	Possível causa	Solução
A máquina de fondue não funciona.	A máquina de fondue não está ligada à tomada elétrica.	Ligue a ficha da máquina de fondue à tomada elétrica e ligue o aparelho.
	O fusível queimou.	Substitua o fusível.
Os ingredientes não derretem.	A temperatura está demasiado baixa.	Aumente a temperatura utilizando o controlo da temperatura.
Os alimentos estão queimados.	A temperatura está demasiado alta.	Diminua a temperatura utilizando o controlo da temperatura.

Armazenamento

Verifique se a máquina de fondue está fria, limpa e seca antes de a guardar num local fresco e seco.
Nunca enrole o cabo muito apertado à volta da máquina de fondue. Enrole-o sem apertar para evitar danos.

Especificações

Código do produto: EK6675
Entrada: 220–240 V ~ 50 Hz
Saída: 1500 W
Potência de saída (modo desligado): 0,35 W

Receitas
Fondue clássico de queijo

Ingredientes
Para o fondue:
150 g de queijo firme de estilo alpino (por exemplo, gruyère)
150 g de queijo fontina
150 g de queijo gouda
1 dente de alho, picado finamente
240 ml de vinho branco seco (por exemplo, Sauvignon Blanc)
2 colheres de sopa de farinha de milho
1 colher de sopa de sumo de limão
1 colher de sopa de brandy (por exemplo, Kirsch)
1 colher de chá de mostarda de Dijon
⅛ colher de chá de noz-moscada
Variedade de alimentos para mergulhar:
Batatas novas fervidas, partidas a meio ou em quartos
Brócolos ou couve-flor, ligeiramente cozidos a vapor
Pontas de espargos, ligeiramente cozidas a vapor
Cogumelos frescos, com os caules removidos
Tomates-cereja
Maçãs fatiadas (por exemplo, Granny Smith)
Salsichas cozidas, fatiadas
Pão francês, de fermentação natural ou de centeio preto, aos cubos
Método
Rale os queijos numa taça de mistura grande. Junte a farinha de milho até os queijos ficarem bem envolvidos.
Adicione o vinho, o alho e o sumo de limão ao recipiente de fondue e aqueça suavemente até ferver lentamente.
Adicione lentamente a mistura de queijo ao recipiente de fondue e mexa bem até o queijo derreter e o fondue ter uma consistência suave.
Misture o brandy, a mostarda e a noz-moscada.
Sirva com uma variedade de alimentos para mergulhar.

Fondue clássico de chocolate

Ingredientes
Para o fondue:
200 g de chocolate simples, aos cubos
100 ml de natas
Variedade de alimentos para mergulhar:
Marshmallows
Fruta fresca (por exemplo, morangos, bananas, amoras, manga)
Frutos secos (por exemplo, damascos, figos, tâmaras)
Biscoitos ou bolachas
Donuts
Pretzels
Método
Adicione o chocolate ao recipiente de fondue e aqueça suavemente até derreter.
Adicione lentamente as natas ao recipiente de fondue e mexa bem até ficar homogéneo e o fondue ter uma consistência suave.
Sirva com uma variedade de alimentos para mergulhar.

IT I Conservare le istruzioni per riferimento futuro.

Cosa fare e cosa non fare

COSA FARE
Spegnere la macchina per fonduta e scollegarla dall'alimentazione elettrica prima di sostituire o montare gli accessori.
COSA NON FARE
Non utilizzare accessori allentati, danneggiati o rotti.

Cura e manutenzione

Prima di eseguire qualsiasi operazione di pulizia o manutenzione, scollegare la macchina per fonduta dall'alimentazione elettrica e assicurarsi che si sia raffreddata completamente.
Pulire il recipiente di cottura con acqua calda e detersivo e asciugarlo accuratamente.
Pulire la superficie esterna della macchina per fonduta con un panno morbido e umido e asciugarla accuratamente.
Non utilizzare spugne e detergenti aggressivi o abrasivi per la pulizia della macchina per fonduta e dei relativi accessori, onde evitare possibili danni.

NOTA: La macchina per fonduta e i suoi accessori non sono lavabili in lavastoviglie.

Istruzioni per l'uso
Prima del primo utilizzo

Prima di collegare la macchina per fonduta all'alimentazione elettrica, pulirla seguendo le istruzioni riportate nella sezione "**Cura e manutenzione**".

NOTA: al primo utilizzo, la macchina per fonduta potrebbe emettere del fumo o un lieve odore. Questo fenomeno è normale e scompare in breve tempo. Mantenere una ventilazione adeguata intorno alla macchina per fonduta. Si consiglia di azionare la macchina per fonduta per circa 10 minuti prima del primo utilizzo; ciò impedirà che il fumo o l'odore emessi compromettano il gusto degli alimenti.

Utilizzo della macchina per fonduta

PASSAGGIO 1: collocare la base della macchina per fonduta su una superficie piana, stabile e resistente al calore posta a un'altezza confortevole per l'utente.
PASSAGGIO 2: riempire il recipiente con gli ingredienti desiderati. Non superare il livello di riempimento massimo.
PASSAGGIO 3: posizionare il recipiente per la cottura sull'unità principale della macchina per fonduta.
PASSAGGIO 4: collegare la macchina per fonduta all'alimentazione elettrica e accenderla. La spia di alimentazione si accende.
PASSAGGIO 5: ruotare il controllo della temperatura nella posizione desiderata.
PASSAGGIO 6: una volta raggiunta la temperatura desiderata, usare le forchette per immergere il cibo nel recipiente per la cottura o il condimento. Appoggiare le forchette sull'apposito supporto durante la cottura.
PASSAGGIO 7: dopo aver cotto o condito il cibo, rimuovere con cautela le forchette.
PASSAGGIO 8: per spegnere la macchina per fonduta, posizionare il controllo della temperatura su **"MIN"**, spegnere la macchina e scollegarla dall'alimentazione elettrica.

Risoluzione dei problemi

Problema	Possibile causa	Soluzione
La macchina per fonduta non funziona.	La macchina per fonduta non è collegata all'alimentazione elettrica.	Collegare la macchina per fonduta all'alimentazione elettrica e accenderla.
	Il fusibile è bruciato.	Sostituire il fusibile.
Gli ingredienti non si sciolgono.	La temperatura è troppo bassa.	Aumentare la temperatura tramite l'apposito controllo.
Il cibo è bruciato.	Il livello della temperatura è troppo alto.	Ridurre la temperatura tramite l'apposito controllo.

Come riporre il prodotto

Controllare che la macchina per fonduta sia fredda, pulita e asciutta prima di riporla in un luogo fresco e privo di umidità.
Avvolgere il cavo attorno alla macchina per fonduta senza stringerlo troppo, onde evitare danni.

Specifiche

Codice prodotto: EK6675
Ingresso: 220–240 V ~ 50 Hz
Uscita: 1500 W
Potenza in uscita (modalità Off): 0,35 W

Ricette
Fonduta di formaggio classica

Ingredienti
Per la fonduta:
150 g di formaggio di montagna a pasta dura (ad es. gruviera)
150 g di fontina
150 g di gouda
1 spicchio d'aglio tritato finemente
240 ml di vino bianco secco (ad es. Sauvignon Blanc)
2 cucchiai di farina di mais
1 cucchiaio di succo di limone
1 cucchiaio di brandy (ad es. Kirsch)
1 cucchiaino di senape di Digione
⅛ di cucchiaino di noce moscata
Alimenti assortiti:
Patate bollite tagliate a metà o in quarti
Cime di broccoli o cavolfiori leggermente cotte a vapore
Punte di asparagi leggermente cotte a vapore
Funghi champignon privati del gambo
Pomodori ciliegini
Mele a fette (ad es. Granny Smith)
Salsicce cotte a fette
Pane francese, di segale o a lievitazione naturale a cubetti
Procedimento
Grattare i formaggi in una terrina grande. Aggiungere la farina di mais fino a coprire completamente i formaggi.
Nel recipiente di cottura, aggiungere il vino, l'aglio e il succo di limone e far sobbollire il composto a bassa temperatura.
Aggiungere lentamente il misto di formaggi e mescolare finché non si scioglie e la fonduta non assume una consistenza liscia.
Aggiungere il brandy, la senape e la noce moscata.
Servire con alimenti assortiti.

Fonduta di cioccolato classica

Ingredienti
Per la fonduta:
200 g di cioccolato fondente a cubetti
100 ml di panna densa
Alimenti assortiti:
Marshmallow
Frutta fresca (ad es. fragole, banane, mirtilli, mango)
Frutta secca (ad es. albicocche, fichi, datteri)
Biscotti o dolcetti
Ciambelle
Brezel
Procedimento
Inserire il cioccolato nel recipiente di cottura e farlo sciogliere a bassa temperatura.
Aggiungere lentamente la panna e mescolare finché gli ingredienti non risultano ben amalgamati e la fonduta non assume una consistenza liscia.
Servire con alimenti assortiti.

PL I Prosimy o zachowanie niniejszej instrukcji na przyszłość.

Zalecenia i ograniczenia

ZALECENIA:
Przed wymianą lub zamontowaniem akcesoriów należy wyłączyć urządzenie do fondue i odłączyć je od zasilania sieciowego.
OGRANICZENIA:
Nie należy używać akcesoriów, jeśli są luźne, uszkodzone lub pęknięte.

Konserwacja

Przed przystąpieniem do czyszczenia lub konserwacji należy odłączyć urządzenie do fondue od źródła zasilania i upewnić się, że urządzenie ostygło.
Dokładnie wyczyść garnek do fondue w ciepłej wodzie z detergentem i osusz.
Wytrzyj obudowę urządzenia miękką, wilgotną szmatką i dokładnie osusz.
Do czyszczenia urządzenia do fondue i jego akcesoriów nie wolno używać silnych lub ściernych detergentów ani drucianych zmywaków, ponieważ może to spowodować uszkodzenie urządzenia.

UWAGA: Urządzenie do fondue i akcesoria nie nadają się do mycia w zmywarce.

Instrukcja obsługi
Przed pierwszym użyciem

Pprzed podłączeniem do sieci elektrycznej wyczyść urządzenie zgodnie z instrukcjami podanymi w części **„Konserwacja"**.

UWAGA: przy pierwszym użyciu urządzeni do fondue może pojawić się nieprzyjemny zapach lub trochę dymu. Jest to zjawisko normalne i wkrótce ustąpi. Należy zapewnić odpowiednią wentylację wokół urządzenia do fondue. Przed pierwszym użyciem urządzenia do fondue należy je uruchomić na około 10 minut bez umieszczania w nim jedzenia. Dzięki temu wydobywający się z urządzenia na początku dym i nieprzyjemny zapach nie wpłyną na smak jedzenia.

Użytkowanie urządzenia do fondue

KROK 1: umieść podstawę urządzenia na stabilnej, odpornej na wysoką temperaturę powierzchni, na wysokości zapewniającej komfort użytkowania.
KROK 2: napełnij garnek żądanymi składnikami. Nie przekraczaj linii maksymalnego napełnienia.
KROK 3: umieść garnek na podstawie urządzenia do fondue.
KROK 4: podłącz urządzenie do źródła zasilania i włącz je. Zapali się kontrolka.
KROK 5: ustaw pokrętło regulacji temperatury na żądaną moc grzania.
KROK 6: po osiągnięciu żądanej temperatury za pomocą widelca zanurz jedzenie w garnku, aby je ugotować lub pokryć polewą. Podczas gotowania należy odłożyć widelce na uchwyt.
KROK 7: po ugotowaniu lub pokryciu polewą ostrożnie wyjmij widelce.
KROK 8: aby wyłączyć urządzenia do fondue, ustaw regulator temperatury w pozycji **„MIN"**, a następnie wyłącz urządzenie i odłącz je od zasilania sieciowego.

Rozwiązywanie problemów

Problem	Możliwa przyczyna	Rozwiązanie
Urządzenie do fondue nie działa.	Urządzenie do fondue nie jest podłączone do zasilania sieciowego.	Podłącz urządzenie do źródła zasilania i włącz je.
	Bezpiecznik jest przepalony.	Wymień bezpiecznik.
Składniki nie topią się.	Ustawiono zbyt niski poziom temperatury.	Zwiększ temperaturę za pomocą pokrętła regulacji temperatury.
Jedzenie jest spalone.	Ustawiono zbyt wysoki poziom temperatury.	Zmniejsz temperaturę za pomocą pokrętła regulacji temperatury.

Przechowywanie

Przed odłożeniem urządzenia do fondue w suche i chłodne miejsce należy upewnić się, że urządzenie jest czyste, chłodne oraz suche.
Nie wolno owijać ściśle przewodu wokół urządzenia do fondue. Należy owinąć go luźno, aby uniknąć uszkodzenia.

Dane techniczne

Kod produktu: EK6675
Wejście: 220–240 V ~ 50 Hz
Wyjście: 1500 W
Moc wyjściowa (tryb wyłączenia): 0,35 W

Przepisy
Klasyczne fondue serowe

Składniki
Na fondue:
150 g twardego sera alpejskiego (np. gruyere)
150 g sera fontina
150 g sera gouda
1 drobno pokrojony ząbek czosnku
240 ml wytrawnego białego wina (np. Sauvignon Blanc)
2 łyżki mąki kukurydzianej
1 łyżka soku z cytryny
1 łyżka brandy (np. Kirsch)
1 łyżeczka musztardy Dijon
⅛ łyżeczki gałki muszkatołowej
Produkty do zanurzania:
Gotowane młode ziemniaki, pokrojone na połówki lub ćwiartki
Różyczki brokułów lub kalafiora podgotowane na parze
Końcówki szparagów podgotowane na parze
Pieczarki, bez łodyg
Pomidorki koktajlowe
Jabłka pokrojone w plastry (np. Granny Smith)
Kiełbaski gotowane w plastrach
Pieczywo francuskie, chleby na zakwasie lub pumpernikiel, pokrojone w kostkę

Metoda
Zetrzeć sery do dużej miski. Wmieszać mąkę kukurydzianą, aż sery zostaną dokładnie pokryte.
Dodać wino, czosnek i sok z cytryny do garnka do fondue i delikatnie podgrzewać, aż zacznie się lekko gotować na wolnym ogniu.
Powoli dodać masę serową do garnka do fondue i dobrze wymieszać do momentu rozpuszczenia sera i uzyskania gładkiej konsystencji.
Wmieszać brandy, musztardę i gałkę muszkatołową.
Podawać z zestawem produktów do zanurzania.

Klasyczne czekoladowe fondue

Składniki
Na fondue:
200 g czekolady, w kostkach
100 ml śmietany kremówki
Produkty do zanurzania:
Pianki
Świeże owoce (np. truskawki, banany, jeżyny, mango)
Owoce suszone (np. morele, figi, daktyle)
Ciasteczka lub herbatniki
Pączki
Precle
Metoda
Dodać czekoladę do garnka fondue i podgrzewać delikatnie, aż się roztopi.
Powoli dodawać śmietanę do garnka do fondue i dokładnie wymieszać, aż do uzyskania gładkiej konsystencji.
Podawać z zestawem produktów do zanurzania.