EN | Description of parts
1. Iron main unit
2. Ceramic soleplate
3. Max. fill mark
4. Steam control/self cleaning lever
4a. No steam
4b. Lowest steam setting
4c. Highest steam setting
4d. Self-cleaning function
5. Water tank
6. Heel rest
7. Temperature select buttons (+/–)
7a. Linen (170–210 °C)
7b. Cotton (140–200 °C)
7c. Wool (100–160 °C)
7d. Nylon (70–120 °C)
7e. OFF
8. Measuring jug
9. Cord guard
10. Easy-grip handle
11. Steam burst button
12. Digital display
13. Water tank cap

FR | Description des pièces
1. Base du fer
2. Semelle en céramique
3. Repère de remplissage maximal
4. Levier d'autonettoyage/de réglage de la vapeur
4a. Pas de vapeur
4b. Réglage de vapeur le plus bas
4c. Réglage de vapeur le plus haut
4d. Fonction d'autonettoyage
5. Réservoir d'eau
6. Socle
7. Boutons de sélection de la température (+/–)
7a. Linen (170–210 °C)
7b. Cotton (140–200 °C)
7c. Wool (100–160 °C)
7d. Nylon (70–120 °C)
7e. ARRÊT
8. Verre doseur
9. Protection du cordon
10. Poignée ergonomique
11. Bouton de jet de vapeur
12. Écran numérique
13. Bouchon du réservoir d'eau

NL | Beschrijving van onderdelen
1. Hoofdunit van het strijkijzer
2. Keramische zoolplaat
3. Max. vulmarkering
4. Stoomregelaar/schakelaar voor zelfreiniging
4a. Geen stoom
4b. Laagste stoomstand
4c. Hoogste stoomstand
4d. Zelfreinigende functie
5. Waterreservoir
6. Hielsteun
7. Temperatuurkeuzeknoppen (+/–)
7a. Linnen (170–210 °C)
7b. Katoen (140–200 °C)
7c. Wol (100–160 °C)
7d. Nylon (70–120 °C)
7e. UIT
8. Maatbeker
9. Snoerbeschermring
10. Gemakkelijk vast te houden handgreep
11. Stoomstootknop
12. Digitaal display
13. Dop van het waterreservoir

DE | Beschreibung der Teile
1. Bügeleisen Haupteinheit
2. Keramikbügelsohle
3. Max. Füllhöhe
4. Dampfhebel/Selbstreinigungshebel
4a. Kein Dampf
4b. Niedrigste Dampfeinstellung
4c. Höchste Dampfeinstellung
4d. Selbstreinigungsfunktion
5. Wassertank
6. Abstellfläche
7. Temperaturauswahltasten (+/–)
7a. Linen (Leinen) (170–210 °C)
7b. Cotton (Baumwolle) (140–200 °C)
7c. Wool (Wolle) (100–160 °C)
7d. Nylon (70–120 °C)
7e. OFF (AUS)
8. Messbecher
9. Kabelschutz
10. Leicht zu fassender Griff
11. Dampfstoßtaste
12. Digitalanzeige
13. Wassertankdeckel

ES | Descripción de las piezas
1. Unidad principal de la plancha
2. Placa de cerámica
3. Marca de llenado máximo
4. Palanca de autolimpieza/control de vapor
4a. Sin vapor
4b. Ajuste de vapor más bajo
4c. Ajuste de vapor más alto
4d. Función de autolimpieza
5. Depósito de agua
6. Soporte para el talón
7. Botones de selección de temperatura (+/–)
7a. Linen (lino, 170–210 °C)
7b. Cotton (algodón, 140–200 °C)
7c. Wool (lana, 100–160 °C)
7d. Nylon (nailon, 70–120 °C)
7e. OFF
8. Jarra medidora
9. Protector de cable
10. Asa de fácil agarre
11. Botón de chorro de vapor
12. Pantalla digital
13. Tapa del depósito de agua

PT | Descrição das peças
1. Unidade principal do ferro
2. Base de cerâmica
3. Marca de enchimento máx.
4. Alavanca de controlo do vapor/limpeza automática
4a. Não emite vapor
4b. Regulação de vapor mais baixa
4c. Regulação de vapor mais elevada
4d. Função de limpeza automática
5. Reservatório de água
6. Base de apoio
7. Botões de seleção da temperatura (+/–)
7d. Linho (170–210 °C)
7c. Algodão (140–200 °C)
7b. Lã (100–160 °C)
7a. Nylon (70–120 °C)
7e. DESLIGAR
8. Copo medidor
9. Proteção do cabo
10. Pega fácil
11. Botão do jato de vapor
12. Visor digital
13. Tampa do reservatório de água

IT | Descrizione dei componenti
1. Unità principale del ferro da stiro
2. Piastra in ceramica
3. Limite di riempimento massimo
4. Leva di controllo vapore/pulizia automatica
4a. Assenza di vapore
4b. Impostazione per vapore al minimo
4c. Impostazione per vapore al massimo
4d. Funzione di pulizia automatica
5. Serbatoio dell'acqua
6. Base di appoggio
7. Pulsanti di selezione della temperatura (+/–)
7a. Lino (170–210 °C)
7b. Cotone (140–200 °C)
7c. Lana (100–160 °C)
7d. Nylon (70–120 °C)
7e. OFF
8. Misurino
9. Manicotto salvacavo
10. Impugnatura ergonomica
11. Pulsante del getto di vapore
12. Display digitale
13. Tappo del serbatoio dell'acqua

PL | Opis części
1. Jednostka główna żelazka
2. Stopa ceramiczna
3. Znacznik maksymalnego napełnienia
4. Regulator pary/przełącznik samoczyszczenia
4a. Brak pary
4b. Najniższe ustawienie pary
4c. Najwyższe ustawienie pary
4d. Funkcja samoczyszczenia
5. Zbiornik na wodę
6. Podparcie
7. Przyciski wyboru temperatury (+/–)
7a. Linen (len; 170–210 °C)
7b. Cotton (bawełna; 140–200 °C)
7c. Wool (wełna; 100–160 °C)
7d. Nylon (nylon; 70–120 °C)
7e. OFF
8. Miarka
9. Osłona przewodu
10. Wygodny uchwyt
11. Przycisk wydmuchu pary
12. Wyświetlacz cyfrowy
13. Korek zbiornika na wodę

EN | Please retain instructions for future reference.

SAFETY INSTRUCTIONS

- When using electrical appliances, basic safety precautions should always be followed.
- This appliance can be used by children aged from 8 years and above and persons with reduced physical, sensory or mental capabilities and knowledge, if they have been supervised/instructed and understand the hazards involved.
- Children shall not play with the appliance.
- Children should not perform cleaning or user maintenance, unless they are older than 8 and supervised.
- This appliance is not a toy.
- If the power supply cord, plug or any part of the appliance is malfunctioning or if it has been dropped or damaged, cease using the product immediately to avoid potential injury.
- This appliance contains no user serviceable parts, only a qualified electrician should carry out repairs. Improper repairs may place the user at risk of harm.
- Do not leave the appliance unattended whilst connected to the mains power supply.
- Do not use the appliance for anything other than its intended use.
- Do not direct steam at people or animals or towards equipment containing electrical components, such as the interior of ovens.
- Never add aromatic, alcoholic or detergent products into the appliance, as this may damage the appliance or make it unsafe for use.
- Always unplug the appliance after use and allow to cool fully before any cleaning or user maintenance.
- This appliance must only be used and rested on a stable surface.
- This appliance should not be operated by means of an external timer or separate remote control system.
- This appliance is intended for domestic use only. It should not be used for commercial purposes.

CAUTION: The appliance emits very hot steam; always exercise extreme caution during use.
Hot surface – do not touch the hot section or heating components of the appliance.

WARNING: Danger of scalding. Keep the appliance away from flammable materials.

Auto shut-off

This iron is fitted with an auto shut-off feature. The iron will automatically switch off if it is left horizontal, leaned left or right and stationary for 30 seconds or left upright on its heel for 8 minutes.
When the auto-shut off activates, the iron will beep and the digital display will intermittently flash '0'.

NOTE: To reactivate the iron, gently move the iron across the surface of the fabric. The temperature icons will flash to indicate the iron is getting ready to reach the set temperature. Once the flashing stops, the iron is ready to use.

Care and maintenance

STEP 1: Drain the remaining water from the water tank to prevent it from leaking during cleaning.
STEP 2: Wipe the ceramic soleplate with a soft, damp cloth and dry thoroughly.
STEP 3: If polyester has burnt onto the ceramic soleplate, wipe it with a soft cloth dipped in methylated spirits. Clean off the methylated spirits with a soft, damp cloth and dry thoroughly.
STEP 4: To remove any build-up around the steam holes, use a cotton wool tip dampened with methylated spirits. Wipe off the methylated spirits with a soft, damp cloth and dry thoroughly.

Instructions for use
Before first use

STEP 1: Switch off and unplug the iron from the mains power supply.
STEP 2: Wipe the exterior surface of the iron with a soft, damp cloth and dry thoroughly.
STEP 3: To remove any impurities that may have occurred during the manufacturing process, it is best to use the iron on an old piece of cloth, making sure that it is on the highest temperature setting suitable for the material.

NOTE: When using the iron for the first time, a slight odour and a small amount of smoke may be emitted. This is normal and will soon subside. Allow for sufficient ventilation around the iron when it is in use.

Filling the water tank

CAUTION: Do not fill the water tank past the max. fill mark; it is best to check the water level when the iron is positioned upright. Do not fill the water tank when the iron is switched on or plugged in.

WARNING: Never add descaling, aromatic, alcoholic or detergent products to the water tank, as this could cause damage to the iron or injury to the user.

Using the iron

STEP 1: Switch off and unplug the iron from the mains power supply.
STEP 2: Fill the water tank following the instructions in the section entitled '**Filling the water tank**'.
STEP 3: Plug in and switch on the iron at the mains power supply.
STEP 4: Using the '+' and '–' touch buttons, select the temperature of the iron according to the type of fabric:
- Linen (170–210 °C)
- Cotton (140–200 °C)
- Wool (100–160 °C)
- Nylon (70–120 °C)

STEP 5: Once the desired temperature has been selected, the iron will flash to indicate that the iron is waiting to reach the set temperature. Once the temperature has been reached, the iron will stop flashing.
STEP 6: After use, switch off and unplug the iron from the mains power supply and allow to cool thoroughly on its heel, with the sole plate away from any surrounding objects.

NOTE: It will take longer for the iron to decrease its temperature, than it will to increase it.

Ironing with steam

The steam settings are ideal for removing creases from fabrics such as cotton and linen with ease.
STEP 1: Fill the water tank following the instructions in the section entitled '**Filling the water tank**'.
STEP 2: Plug in and switch on the iron at the mains power supply.
STEP 3: Select the desired steam setting by positioning the steam control lever using the steam icons indicated on the shell of the iron. The steam setting can be switched off at any time by positioning the lever to the position.

NOTE: Allow the iron to come up to temperature before use; not doing so may cause water to drip from the ceramic soleplate.

WARNING: Never leave the iron's ceramic soleplate resting on fabric for any longer than 15 seconds.

Ironing without steam

For removing creases from more sensitive fabrics, try ironing without steam.
STEP 1: To switch off the steam, move the lever to the position.
STEP 2: Plug in and switch on the iron at the mains power supply.
STEP 3: Select the desired temperature setting and test the iron on a small area of the fabric to check that the selected temperature is suitable; adjust if necessary.

Steam burst function

For creases that are stubborn and difficult to remove, use the steam control trigger to select the desired steam setting; if necessary, press the steam burst button for extra steam. Wait approx. 5 seconds in between each burst to prevent any water leaking out from the steam holes.

NOTE: The iron will only produce steam when the temperature is set to '**Wool**', '**Cotton**' or '**Linen**'.

Self-clean function

The self-clean function removes limescale and impurities from within the ceramic soleplate.
It is recommended to use this function on a fortnightly basis or more often if the iron is used in a hard water area.
For further details please see the online instruction manual.

Storage

Check that the iron is cool and dry and that the water tank is empty before storing in a cool, dry place.
Wrap the cord loosely around the iron; never wrap it tightly as this could cause damage.

Specifications

Product code: BEL01982
Input: 220–240 V ~ 50–60 Hz
Output: 3200 W
Water tank capacity: approx. 380 ml
Product dimensions: approx. 29.5 x 14.2 x 12 cm
Length of cord: approx. 300 cm

FR | Veuillez conserver ces instructions pour référence ultérieure.

INSTRUCTIONS DE SÉCURITÉ

- Lors de l'utilisation d'appareils électriques, les consignes élémentaires de sécurité doivent toujours être respectées.
- Cet appareil peut être utilisé par des enfants à partir de 8 ans et toute personne aux capacités physiques, sensorielles ou mentales réduites, à la seule condition qu'ils soient surveillés ou informés de l'utilisation appropriée de l'appareil et soient conscients des risques inhérents à son utilisation.
- Les enfants ne doivent pas jouer avec l'appareil.
- Les enfants ne doivent procéder ni au nettoyage ni à la maintenance à effectuer par l'utilisateur sauf s'ils ont plus de 8 ans et s'ils sont sous surveillance.
- Cet appareil n'est pas un jouet.
- Si le cordon d'alimentation, la prise ou toute autre partie de l'appareil ne fonctionne pas correctement, ou si l'appareil est tombé ou endommagé, cessez immédiatement d'utiliser le produit pour éviter tout risque de blessure.
- Cet appareil ne contient aucune pièce réparable par l'utilisateur. Seul un électricien qualifié est autorisé à effectuer des réparations. Des réparations hasardeuses peuvent mettre l'utilisateur en danger.
- Ne laissez pas l'appareil sans surveillance lorsqu'il est branché sur le secteur.
- N'utilisez pas l'appareil à d'autres fins que celles pour lesquelles il a été conçu.
- Ne dirigez pas directement la vapeur vers des personnes, des animaux, ou des équipements contenant des composants électriques, tels que l'intérieur d'un four.
- N'ajoutez jamais de produits aromatiques, alcoolisés ou détergents dans l'appareil, car cela pourrait l'endommager ou rendre son utilisation dangereuse.
- Débranchez toujours l'appareil après utilisation et laissez-le refroidir complètement avant toute intervention de nettoyage ou de maintenance.
- Posez et utilisez cet appareil uniquement sur une surface stable.
- N'utilisez pas de minuteur externe ni de système de commande à distance avec cet appareil.
- Cet appareil est destiné à un usage domestique uniquement. Il ne doit pas être utilisé à des fins commerciales.

Quick start guide

Iron

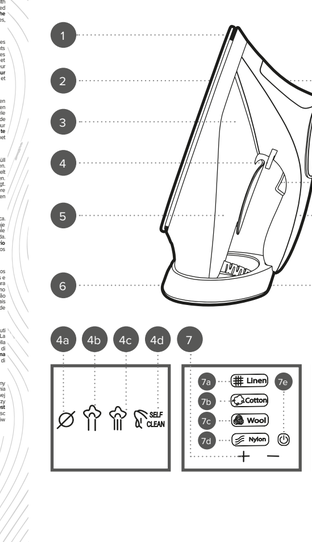

EN / Disposal of Waste Batteries and Electrical and Electronic Equipment
This symbol on the product, its batteries or its packaging means that this product and any batteries it contains must not be disposed of with household waste. Instead, it is the user's responsibility to hand this over to an applicable collection point for the recycling of batteries and electrical and electronic equipment. This separate collection and recycling will help to conserve natural resources and prevent potential negative consequences for human health and the environment due to the possible presence of hazardous substances in batteries and electrical and electronic equipment, which could be caused by inappropriate disposal. Some retailers provide take-back services which allow the user to return exhausted equipment for appropriate disposal. **It is the user's responsibility to delete any data on electrical and electronic equipment prior to disposal.** For more information about where to drop batteries, electrical and electronic waste off, please contact the local city/municipality office, household waste disposal service, or the retailer.

FR | Mise au rebut des piles/batteries usagées et des équipements électriques et électroniques
Ce symbole figurant sur le produit, sur ses piles ou sur son emballage, signifie que ce produit et toutes les piles qu'il contient ne doivent pas être jetés avec les ordures ménagères. Il est de la responsabilité de l'utilisateur de les remettre à un point de collecte approprié destiné au recyclage des piles/batteries et des équipements électriques et électroniques. Cette collecte sélective et ce recyclage contribuent à préserver les ressources naturelles et à prévenir les conséquences négatives potentielles sur la santé et l'environnement, liées à la présence possible de substances dangereuses dans les piles/batteries et les équipements électriques et électroniques, pouvant être causées par une élimination inadéquate des déchets. Certains revendeurs proposent des services de reprise qui permettent à l'utilisateur de déposer des équipements usagés en vue d'une élimination appropriée. **Il est de la responsabilité de l'utilisateur de supprimer toutes les données situées sur les équipements électriques et électroniques avant la mise au rebut.** Pour plus d'informations sur les centres de collectes des piles et des déchets électriques et électroniques usagés, veuillez contacter votre mairie, votre déchetterie locale ou le revendeur du produit.

NL | Weggooien van afgedankte batterijen en elektrische en elektronische apparatuur
Dit symbool op het product, de batterijen of de verpakking betekent dat dit product en de batterijen die het bevat, niet met het huishoudelijk afval mogen worden afgevoerd. In plaats daarvan is het de verantwoordelijkheid van de gebruiker om deze in te leveren bij een geschikt inzamelpunt voor het recyclen van batterijen en elektrische en elektronische apparatuur. Deze gescheiden inzameling en recycling draagt bij aan het behoud van natuurlijke hulpbronnen en voorkomt potentiële schade aan de volksgezondheid en het milieu, aangezien batterijen en elektrische en elektronische apparaten gevaarlijke stoffen kunnen bevatten die bij verkeerde afvalverwerking kunnen vrijkomen. Sommige verkopers bieden terugzendgelegenheden aan waarmee de gebruiker kapotte apparatuur kan retourneren zodat de apparatuur op een juiste manier wordt weggegooid. **Het is de verantwoordelijkheid van de gebruiker om eventuele gegevens op elektrische en elektronische apparatuur te verwijderen voordat deze wordt afgevoerd.** Voor informatie over waar u batterijen en elektrische en elektronische apparatuur kunt inleveren, neemt u contact op met de gemeente, de afvalstoffendienst voor huishoudelijk afval of de verkoper.

DE | Entsorgung von Altbatterien und Elektro- und Elektronikalgeräten
Dieses Symbol auf dem Produkt, den Batterien oder der Verpackung bedeutet, dass dieses Produkt und alle darin enthaltenen Batterien nicht mit dem Hausmüll entsorgt werden dürfen. Die Entsorgung hat über eine geeignete Sammelstelle für das Recycling von Altbatterien und Elektro- und Elektronikalgeräten zu erfolgen. Die separate Sammlung und das Recycling tragen dazu bei, natürliche Ressourcen zu schonen und mögliche negative Folgen für die Gesundheit von Mensch und Umwelt zu vermeiden, die in Batterien sowie Elektro- und Elektronikalgeräten Substanzen enthalten sind, die durch eine unsachgemäße Entsorgung die Umwelt gefährden. Einige Händler bieten Rücknahmedienste an, mit denen der Benutzer verbrauchte Geräte zur ordnungsgemäßen Entsorgung zurückgeben kann. **Der Benutzer ist dafür verantwortlich, dass vor der Entsorgung des Elektro- und Elektronikalgeräten sämtliche Daten auf dem Gerät gelöscht werden.** Weitere Informationen zur sachgemäßen Entsorgung von Altbatterien sowie Elektro- und Elektronikalgeräten erhalten Sie bei der örtlichen Stadtverwaltung, den städtischen Entsorgungsdiensten oder beim Händler.

ES | Eliminación de residuos de baterías y de equipos eléctricos y electrónicos
Este símbolo en el producto, sus baterías o su embalaje significa que este producto y cualquier batería que contenga no se deben desechar junto con la basura doméstica. Es responsabilidad del usuario depositarlo en un punto de recogida adecuado para el reciclaje de baterías y equipos eléctricos y electrónicos. Esta recogida y reciclaje por separado ayudará a conservar los recursos naturales y a evitar posibles consecuencias para la salud humana y el medio ambiente debidas a la posible presencia de sustancias peligrosas en las baterías y los equipos eléctricos y electrónicos, que podrían estar causadas por una eliminación de residuos inadecuada. Algunos distribuidores ofrecen servicios de recogida que permiten al usuario devolver equipos agotados para una eliminación adecuada. **Es responsabilidad del usuario borrar los datos de los equipos eléctricos y electrónicos antes de su eliminación.** Para obtener más información acerca de dónde desechar las baterías y los residuos eléctricos y electrónicos, póngase en contacto con su autoridad local, con el servicio de recogida de residuos domésticos o con el distribuidor.

PT | Eliminação de resíduos de equipamentos elétricos e eletrónicos e pilhas/baterias
Este símbolo no produto, nas pilhas/baterias ou na embalagem significa que este produto e quaisquer pilhas/baterias que contenha não devem ser eliminados juntamente com o lixo doméstico. Em vez disso, é da responsabilidade do utilizador entregá-lo a um ponto de recolha aplicável para a reciclagem de pilhas/baterias e equipamentos elétricos e eletrónicos. Esta recolha e reciclagem separadas ajudam a preservar os recursos naturais e a evitar potenciais consequências negativas para a saúde humana e para o ambiente que resultariam da uma eliminação inadequada das substâncias perigosas que podem estar presentes nas pilhas/baterias e no equipamento elétrico e eletrónico. Alguns revendedores fornecem serviços de recolha que permitem ao utilizador devolver equipamento gasto para uma eliminação adequada. **É da responsabilidade do utilizador apagar quaisquer dados relativos a equipamentos elétricos e eletrónicos antes da eliminação.** Para obter mais informações sobre onde entregar as pilhas/baterias e os resíduos elétricos e eletrónicos, contacte o representante local da cidade/município, o serviço de recolha de resíduos domésticos ou o revendedor.

IT | Smaltimento delle batterie e delle apparecchiature elettriche ed elettroniche
Questo simbolo sul prodotto, sulle batterie o sulla confezione indica che il prodotto e le batterie in esso contenute non devono essere smaltite insieme ai rifiuti domestici. È responsabilità dell'utente consegnarlo a un punto di raccolta proposto al riciclaggio delle batterie e delle apparecchiature elettriche ed elettroniche. La raccolta differenziata e il riciclaggio contribuiranno a preservare le risorse naturali e a prevenire eventuali conseguenze negative per la salute umana e l'ambiente a causa della possibile presenza, nei prodotto, di sostanze pericolose che potrebbero essere rilasciate da uno smaltimento inappropriato. Alcuni rivenditori forniscono un servizio di raccolta e smaltimento delle apparecchiature esaustte. **È responsabilità dell'utente cancellare i dati memorizzati in apparecchiature elettriche ed elettroniche prima dello smaltimento.** Per ulteriori informazioni sui punti di smaltimento di batterie, i rifiuti elettrici ed elettronici, contattare l'ufficio locale della città/comune, il servizio di smaltimento dei rifiuti domestici o il rivenditore.

PL | Utylizacja zużytych akumulatorów oraz urządzeń elektrycznych i elektronicznych
Ten symbol na produkcie, jego bateriach lub opakowaniach oznacza, że nie wolno wyrzucać ich razem z odpadami domowymi. Użytkownik jest natomiast odpowiedzialny za to, aby przekazać je do odpowiedniego punktu zbiórki w celu recyklingu akumulatorów oraz sprzętu elektrycznego i elektronicznego. Ten odrębny proces zbierania i recyklingu pomaga w ochronie naturalnych zasobów i zapobieganiu potencjalnym negatywnym konsekwencjom dla zdrowia ludzi i środowiska naturalnego, które mogą być spowodowane niewłaściwą utylizacją. Niektórzy sprzedawcy oferują usługi odbioru zużytego sprzętu, które umożliwiają użytkownikowi zwrot zużytego sprzętu w celu właściwej utylizacji. **Użytkownik jest odpowiedzialny za usunięcie wszelkich danych na urządzeniach elektrycznych i elektronicznych przed ich utylizacją.** Aby uzyskać więcej informacji na temat miejsc wyrzucania baterii, odpadów elektrycznych i elektronicznych, należy skontaktować się z lokalnym urzędem miasta/gminy, firmą zajmującą się utylizacją odpadów domowych lub sprzedawcą.

UK CA CE

FR Cet appareil se recycle
À DÉPOSER EN MAGASIN ou À DÉPOSER EN DÉCHÈTERIE
Points de collecte sur www.quefairedemesdechets.fr
Privilégiez la réparation ou le don de votre appareil !

Manufactured by:
Ultimate Products UK Ltd.,
Victoria Street, Manchester OL9 0DD. **UK**.
Ultimate Products Europe Ltd.,
19 Baggot Street Lower, Dublin D02 X658. **ROI**.

MADE IN CHINA.

©Beldray trademark. All rights reserved.

CD150424/MD000000/V1

beldray® Est.1872

ATTENTION : l'appareil émet de la vapeur très chaude. Faites toujours preuve de prudence lors de son utilisation.
Surface chaude : ne touchez pas la partie chaude ou les composants chauffants de l'appareil.

AVERTISSEMENT : risque de brûlures. Tenez l'appareil à l'écart des matériaux inflammables.

Arrêt automatique

Ce fer est équipé d'une fonction d'arrêt automatique. Le fer s'éteint automatiquement lorsqu'il reste immobile à l'horizontale ou penché sur la gauche ou sur la droite pendant 30 secondes, ou en position verticale sur son socle pendant 8 minutes.
Lorsque la fonction d'arrêt automatique s'active, le fer émet un signal sonore et le message « 0 » clignote sur l'écran numérique.

REMARQUE : pour réactiver le fer, déplacez-le doucement sur la surface du tissu. Les icônes de température clignotent pour indiquer que le fer chauffe pour atteindre la température définie. Une fois qu'elles cessent de clignoter, le fer est prêt à être utilisé.

Entretien et maintenance

ÉTAPE 1 : videz l'eau restante du réservoir d'eau pour éviter qu'elle ne fuie pendant le nettoyage.
ÉTAPE 2 : essuyez la semelle en céramique avec un chiffon doux et humide, puis séchez-la soigneusement.
ÉTAPE 3 : si du polyester a brûlé sur la semelle en céramique, essuyez cette dernière avec un chiffon doux imbibé d'alcool à brûler. Nettoyez l'alcool à brûler à l'aide d'un chiffon doux et humide, puis séchez soigneusement la semelle.
ÉTAPE 4 : pour éliminer toute accumulation d'impuretés autour des orifices de vapeur, utilisez une pointe en coton hydrophile imbibée d'alcool à brûler. Essuyez l'alcool à brûler à l'aide d'un chiffon doux et humide, puis séchez soigneusement le produit.

Mode d'emploi
Avant la première utilisation

ÉTAPE 1 : éteignez le fer et débranchez-le de l'alimentation secteur.
ÉTAPE 2 : essuyez la surface extérieure du fer avec un chiffon doux et humide, puis séchez soigneusement.
ÉTAPE 3 : pour éliminer les impuretés formées pendant le processus de fabrication, il est préférable d'utiliser le fer sur un vieux morceau de tissu, en veillant à le régler sur la température la plus élevée adaptée au matériau.

REMARQUE : lors de la première utilisation du fer, une légère odeur et un peu de fumée peuvent se dégager. Ce phénomène est normal et ne dure pas. Laissez suffisamment d'espace autour du fer lorsqu'il est en cours d'utilisation.

Remplissage du réservoir d'eau

ATTENTION : ne remplissez pas le réservoir d'eau au-delà du repère maximal. Il est préférable de vérifier le niveau d'eau lorsque le fer est en position verticale. Ne remplissez pas le réservoir d'eau lorsque le fer est allumé ou branché.

AVERTISSEMENT : n'ajoutez jamais de produits de détartrage, aromatiques, détergents ou contenant de l'alcool dans le réservoir d'eau. Cela pourrait endommager le fer ou blesser l'utilisateur.

Utilisation du fer

ÉTAPE 1 : éteignez le fer et débranchez-le de l'alimentation secteur.
ÉTAPE 2 : remplissez le réservoir d'eau conformément aux instructions de la section intitulée « **Remplissage du réservoir d'eau** ».
ÉTAPE 3 : branchez le fer sur l'alimentation secteur et allumez-le.
ÉTAPE 4 : à l'aide des boutons tactiles « + » et « – », sélectionnez la température du fer en fonction du type de tissu :
- Lin (170–210 °C) ;
- Coton (140–200 °C) ;
- Laine (100–160 °C) ;
- Nylon (70 –120 °C).

ÉTAPE 5 : une fois la température souhaitée sélectionnée, l'icône clignote pour indiquer que le fer chauffe pour atteindre la température définie. Lorsqu'il atteint la température, l'icône cesse de clignoter.
ÉTAPE 6 : après utilisation, éteignez le fer, débranchez-le de l'alimentation secteur et laissez-le refroidir complètement sur son socle, en éloignant la semelle des objets environnants.

REMARQUE : le fer met plus de temps à refroidir qu'il ne met à chauffer.

Repassage à la vapeur

Les réglages de vapeur sont parfaits pour éliminer facilement les faux plis sur les tissus tels que le coton et le lin.
ÉTAPE 1 : remplissez le réservoir d'eau conformément aux instructions de la section intitulée « **Remplissage du réservoir d'eau** ».
ÉTAPE 2 : branchez le fer sur l'alimentation secteur et allumez-le.
ÉTAPE 3 : sélectionnez le réglage de vapeur souhaité en positionnant le levier de réglage de la vapeur à l'aide des icônes de vapeur (« » ») indiquées sur la coque du fer. Le réglage de vapeur peut être éteint à tout moment en positionnant le levier sur « ».

REMARQUE : laissez le fer chauffer avant utilisation. Dans le cas contraire, de l'eau pourrait s'écouler de la semelle en céramique.

AVERTISSEMENT : ne laissez jamais la semelle en céramique du fer reposer sur du tissu pendant plus de 15 secondes.

Repassage sans vapeur

Pour éliminer les faux plis sur les tissus plus délicats, repassez sans vapeur.
ÉTAPE 1 : pour désactiver la vapeur, placez le levier sur la position « ».
ÉTAPE 2 : branchez le fer sur l'alimentation secteur et allumez-le.
ÉTAPE 3 : sélectionnez le réglage de température souhaité et testez le fer sur une petite zone du tissu pour vérifier que la température sélectionnée est appropriée. Ajustez-la si nécessaire.

Fonction jet de vapeur

Pour éliminer les faux plis tenaces, utilisez le bouton de réglage de la vapeur pour sélectionner le réglage de vapeur souhaité. Si nécessaire, appuyez sur le bouton de jet de vapeur pour obtenir de la vapeur supplémentaire. Attendez environ 5 secondes entre chaque jet pour éviter toute fuite d'eau des orifices de vapeur.

REMARQUE : le fer produit de la vapeur uniquement lorsque la température est réglée sur « **Wool** », « **Cotton** » ou « **Linen** ».

Fonction d'autonettoyage

La fonction d'autonettoyage élimine le calcaire et les impuretés de la semelle en céramique.
Il est recommandé d'utiliser cette fonction tous les quinze jours ou plus souvent si le fer est utilisé dans une région où l'eau est dure. **Pour plus d'informations, reportez-vous au manuel d'utilisation en ligne**.

Rangement

Vérifiez que le fer est froid et sec et que le réservoir d'eau est vide avant de le ranger dans un endroit frais et sec. Enroulez le cordon autour du fer sans le serrer. Ne l'enroulez jamais de manière trop serrée, car vous risqueriez de l'endommager.

Spécifications

Code produit : BEL01982
Entrée : 220–240 V ~ 50–60 Hz
Sortie : 3200 W
Capacité du réservoir d'eau : environ 380 ml
Dimensions du produit : environ 29,5 x 14,2 x 12 cm
Longueur du cordon : environ 300 cm

NL | Bewaar de instructies voor toekomstige raadpleging.

VEILIGHEIDSINSTRUCTIES

- Bij het gebruik van elektrische apparaten moeten altijd de standaard veiligheidsmaatregelen worden opgevolgd.
- Kinderen vanaf 8 jaar en mensen met verminderde lichamelijke, zintuiglijke of geestelijke vermogens of met een gebrek aan kennis mogen dit apparaat onder toezicht gebruiken, of nadat ze instructie hebben ontvangen en als ze de gevaren van het gebruik begrijpen.
- Kinderen mogen niet met het apparaat spelen.
- Kinderen mogen dit apparaat alleen schoonmaken of onderhouden als ze ouder zijn dan 8 jaar en er toezicht wordt gehouden.
- Dit apparaat is geen speelgoed.
- Als het netsnoer, de stekker of een onderdeel van het apparaat defect, gevallen of beschadigd is, stop dan onmiddellijk met het gebruik van het product om mogelijk letsel te voorkomen.
- Dit apparaat bevat geen onderdelen die door de gebruiker kunnen worden onderhouden. Alleen een gekwalificeerde elektricien mag reparaties uitvoeren. Bij onjuiste reparaties kan de gebruiker letsel oplopen.
- Laat het apparaat niet onbeheerd achter als het is aangesloten op het stopcontact.
- Gebruik het apparaat niet voor andere doeleinden dan waarvoor het is bedoeld.
- Richt stoom nooit op mensen of dieren of op apparatuur die elektrische componenten bevat, zoals de binnenkant van ovens.
- Gebruik nooit aromatische, alcoholische of reinigingsproducten in het apparaat, omdat het apparaat hierdoor beschadigd kan raken of onveilig kan worden.
- Haal altijd de stekker uit het stopcontact na gebruik en laat het apparaat volledig afkoelen voordat u het gaat schoonmaken of onderhouden.
- Dit apparaat mag alleen worden gebruikt en neergezet op een stabiele ondergrond.
- Dit apparaat mag niet worden bediend met een externe timer of een afzonderlijk afstandsbedieningssysteem.
- Dit apparaat is uitsluitend bedoeld voor huishoudelijk gebruik. Het mag niet worden gebruikt voor commerciële doeleinden.

LET OP: Het apparaat geeft zeer hete stoom af; wees altijd uiterst voorzichtig tijdens gebruik.
Heet oppervlak: raak het hete gedeelte of de verwarmingsonderdelen van het apparaat niet aan.

WAARSCHUWING: Verbrandingsgevaar. Houd het apparaat uit de buurt van brandbare materialen.

Automatische uitschakeling

Dit strijkijzer is voorzien van een automatische uitschakelfunctie. Dit strijkijzer schakelt automatisch uit als het 30 seconden horizontaal, op zijn linker- of rechterkant staat en stilstaat of 8 minuten rechtop op de hielsteun staat.
Wanneer de automatische uitschakeling wordt geactiveerd, piept het strijkijzer en knippert '0' op het digitale display.

OPMERKING: U kunt het strijkijzer weer activeren door het rustig over de stof te bewegen. De temperatuurpictogrammen knipperen om aan te geven dat het strijkijzer bijna de ingesteldе temperatuur bereikt. Zodra het knipperen stopt, is het strijkijzer klaar voor gebruik.

Verzorging en onderhoud

STAP 1: Laat het resterende water uit het waterreservoir lopen om lekkage tijdens het schoonmaken te voorkomen.
STAP 2: Veeg de keramische zoolplaat schoon met een zachte, vochtige doek en droog goed af.
STAP 3: Polyester dat op de keramische zoolplaat is vastgebrand, kunt u verwijderen met een zachte doek die is gedompeld in brandspiritus. Veeg de brandspiritus weg met een zachte, vochtige doek en droog goed af.
STAP 4: Om eventuele ophoping van vuil rond de stoomgaten te verwijderen, kunt u een wattenstaafje bevochtigd met brandspiritus gebruiken. Veeg de brandspiritus weg met een zachte, vochtige doek en droog grondig af.

Gebruiksaanwijzing
Vóór het eerste gebruik

STAP 1: Schakel het strijkijzer uit en haal de stekker uit het stopcontact.
STAP 2: Veeg de buitenkant van het strijkijzer schoon met een zachte, vochtige doek en droog grondig af.
STAP 3: Om onzuiverheden te verwijderen die mogelijk tijdens het productieproces zijn ontstaan, kunt u het strijkijzer het best op een oud stuk stof testen. Controleer of het strijkijzer op de hoogst mogelijke temperatuurstand staat die geschikt is voor het materiaal.

OPMERKING: Wanneer u het strijkijzer voor de eerste keer gebruikt, kan dit een lichte geur en een klein beetje rook verspreiden. Dit is normaal en zal snel verdwijnen. Zorg voor voldoende ventilatie rond het strijkijzer wanneer dit in gebruik is.

Het waterreservoir vullen

LET OP: Vul het waterreservoir niet verder dan tot de maximale vulmarkering. U kunt het waterniveau het beste controleren wanneer het strijkijzer rechtop staat. Vul het waterreservoir niet wanneer het strijkijzer is ingeschakeld of aangesloten.

WAARSCHUWING: Voeg nooit ontkalkings-, aromatische of alcoholische producten of wasmiddelen toe aan het waterreservoir, omdat dit schade aan het strijkijzer of letsel bij de gebruiker kan veroorzaken.

Het strijkijzer gebruiken

STAP 1: Schakel het strijkijzer uit en haal de stekker uit het stopcontact.
STAP 2: Vul het waterreservoir volgens de instructies in het gedeelte '**Het waterreservoir vullen**'.
STAP 3: Steek de stekker van het strijkijzer in het stopcontact en schakel het stopcontact in.
STAP 4: Gebruik de aanraakknoppen '+' en '–' om de temperatuur van het strijkijzer te selecteren op basis van het type stof:
- Linnen (170–210 °C)
- Katoen (140–200 °C)
- Wol (100–160 °C)
- Nylon (70–120 °C)

STAP 5: Zodra u de gewenste temperatuur hebt geselecteerd, knippert het pictogram om aan te geven dat het strijkijzer bezig is om de ingesteldе temperatuur te bereiken. Zodra de temperatuur is bereikt, stopt het pictogram met knipperen.
STAP 6: Schakel het strijkijzer na gebruik uit en haal de stekker uit het stopcontact. Laat het strijkijzer goed afkoelen op de hiel, met de zoolplaat uit de buurt van omliggende voorwerpen.

OPMERKING: Het duurt langer voordat de temperatuur van het strijkijzer is gedaald, dan dat het duurt om op te warmen.

Strijken met st

HINWEIS: Das Bügeleisen braucht zum Abkühlen länger als zum Aufheizen.

Bügeln mit Dampf

Die Dampfeinstellungen sind ideal, um Stoffe wie Baumwolle und Leinen problemlos glatt zu bügeln.
SCHRITT 1: Füllen Sie den Wassertank gemäß den Anweisungen im Abschnitt „**Befüllen des Wassertanks**".
SCHRITT 2: Stecken Sie den Netzstecker des Bügeleisens in die Steckdose und schalten Sie es ein.
SCHRITT 3: Wählen Sie die gewünschte Dampfeinstellung aus, indem Sie den Dampfhebel anhand der Dampfsymbole (,) einstellen, die auf dem Gehäuse des Bügeleisens abgebildet sind. Die Dampfeinstellung kann jederzeit abgeschaltet werden, indem Sie den Hebel auf die Position „" stellen.

HINWEIS: Lassen Sie das Bügeleisen vor dem Gebrauch aufheizen. Andernfalls kann Wasser aus der Keramikbügelsohle austreten.

WARNUNG: Lassen Sie die Keramikbügelsohle des Bügeleisens nie länger als 15 Sekunden auf dem Stoff ruhen.

Bügeln ohne Dampf

Empfindlichere Stoffe bügeln Sie besser ohne Dampf.
SCHRITT 1: Um den Dampf abzuschalten, bewegen Sie den Hebel in die Position „".
SCHRITT 2: Stecken Sie den Netzstecker des Bügeleisens in die Steckdose und schalten Sie es ein.
SCHRITT 3: Wählen sie die gewünschte Temperatureinstellung aus und testen Sie das Bügeleisen an einer kleinen Stelle des Stoffs, um zu prüfen, ob die ausgewählte Temperatur geeignet ist. Passen Sie diese gegebenenfalls an.

Dampfstoßfunktion

Wählen Sie bei hartnäckigen Falten, die sich nur schwer glatt bügeln lassen, die gewünschte Dampfeinstellung mit dem Dampfauslöser. Drücken Sie bei Bedarf die Dampfstoßtaste, um zusätzlichen Dampf zu erhalten. Warten Sie nach jedem Dampfstoß ca. 5 Sekunden, um zu verhindern, dass Wasser aus den Dampflöchern austritt.

HINWEIS: Das Bügeleisen erzeugt nur Dampf, wenn die Temperatur auf „**Wool**", „**Cotton**" oder „**Linen**" eingestellt ist.

Selbstreinigungsfunktion

Die Selbstreinigungsfunktion entfernt Kalk und Verunreinigungen aus der Keramikbügelsohle.
Es wird empfohlen, diese Funktion alle 14 Tage oder häufiger zu verwenden, wenn das Bügeleisen in einer Region mit hartem Wasser verwendet wird. **Weitere Informationen finden Sie in der Online-Bedienungsanleitung.**

Aufbewahrung

Vergewissern Sie sich, dass das Bügeleisen abgekühlt und trocken und der Wassertank leer ist, bevor Sie es an einem kühlen, trockenen Ort lagern.
Wickeln Sie das Kabel lose um das Bügeleisen; wickeln Sie es niemals fest auf, da dies zu Schäden führen kann.

Technische Daten

Produktcode: BEL01982
Eingangsspannung: 220–240 V ~ 50–60 Hz
Ausgangsleistung: 3200 W
Wassertankvolumen: ca. 380 ml
Produktabmessungen: ca. 29,5 x 14,2 x 12 cm
Kabellänge: ca. 300 cm

ES | Conserve estas instrucciones para poder consultarlas en el futuro.

INSTRUCCIONES DE SEGURIDAD

- Siga siempre las precauciones básicas de seguridad al usar aparatos eléctricos.
- Este dispositivo pueden usarlo los niños a partir de 8 años y las personas con capacidades físicas, sensoriales o mentales reducidas, o sin conocimientos al respecto, siempre y cuando se les den instrucciones y se los supervise, y solo si comprenden los riesgos que su uso conlleva.
- Los niños no deben jugar con el dispositivo.
- A menos que sean mayores de 8 años y estén bajo supervisión, los niños no deben realizar labores de limpieza ni de mantenimiento del dispositivo.
- Este dispositivo no es un juguete.
- Deje de utilizar el dispositivo inmediatamente si el cable de alimentación, el enchufe o cualquier otra pieza no funcionan correctamente, o si ha sufrido alguna caída o algún otro tipo de daño, para evitar posibles lesiones.
- Este dispositivo contiene piezas que el usuario no puede reparar, por lo que es necesario que un electricista cualificado se ocupe de las reparaciones pertinentes. Una reparación inadecuada puede poner al usuario en riesgo de sufrir daños.
- Supervise el dispositivo mientras esté conectado a la corriente eléctrica.
- No utilice el dispositivo para ningún otro uso que no sea el previsto.
- No dirija el vapor hacia personas, animales ni ningún equipo que contenga componentes eléctricos, como el interior de un horno.
- No añada nunca productos aromáticos, con alcohol o detergentes al dispositivo, ya que podrían dañarlo o hacer que no sea seguro para su uso.
- Desenchufe siempre el dispositivo después de cada uso y deje que se enfríe por completo antes de limpiarlo o realizar labores de mantenimiento.
- Este dispositivo solo debe utilizarse y colocarse sobre superficies estables.
- Este dispositivo no debe utilizarse con un temporizador externo ni un sistema de control remoto independiente.
- Este dispositivo está diseñado exclusivamente para el uso doméstico. No debe utilizarse para fines comerciales.

PRECAUCIÓN: El dispositivo emite vapor muy caliente, por lo que debe extremar las precauciones durante su uso.
Superficie caliente: no toque las partes calientes ni los componentes calefactores del dispositivo.

ADVERTENCIA: Peligro de quemaduras. Mantenga el dispositivo alejado de materiales inflamables.

Apagado automático

Ésta plancha está equipada con una función de desconexión automática. La plancha se apagará automáticamente si se deja en posición horizontal, inclinada hacia la izquierda o la derecha y fija durante 30 segundos o en posición vertical durante 8 minutos.
Cuando se active la desconexión automática, la plancha emitirá un pitido y "" parpadeará de forma intermitente en la pantalla digital.

NOTA: Para reactivar la plancha, deslícela suavemente sobre la superficie de la tela. Los iconos de temperatura parpadearán para indicar que la plancha se está preparando para alcanzar la temperatura establecida. Una vez que dejen de parpadear, la plancha estará lista para usarse.

Cuidados y mantenimiento

PASO 1: Vacíe el agua que quede en el depósito para evitar fugas de agua durante la limpieza.
PASO 2: Limpie la suela de cerámica con un paño suave y húmedo, y séquela bien.
PASO 3: Si se ha quemado poliéster en la suela de cerámica, limpiela con un paño suave humedecido en alcohol metílico. Retire el alcohol metílico restante con un paño suave y húmedo, y seque bien la suela de cerámica.
PASO 4: Para eliminar cualquier acumulación alrededor de los orificios de vapor, utilice una punta de lana de algodón humedecida en alcohol metílico. Limpie el alcohol metílico con un paño suave y húmedo, y séquelo bien.

Instrucciones de uso
Antes del primer uso

PASO 1: Apague y desenchufe la plancha de la corriente eléctrica.
PASO 2: Limpie la superficie exterior de la plancha con un paño suave y húmedo, y séquela bien.
PASO 3: Para eliminar las impurezas que puedan haber surgido durante el proceso de fabricación, le recomendamos que pruebe la plancha en un trozo de tela viejo con el ajuste de temperatura más alto adecuado para el material en cuestión.

NOTA: Es posible que la plancha desprenda un ligero olor y un poco de humo cuando se utilice por primera vez. Es algo normal que desaparece pronto. Utilice la plancha en una zona bien ventilada.

Llenado del depósito de agua

PRECAUCIÓN: No llene el depósito de agua por encima de la marca de llenado máximo. Es más fácil comprobar el nivel de agua cuando la plancha está en la posición superior. No llene el depósito de agua cuando la plancha esté encendida o enchufada.

ADVERTENCIA: No añada nunca productos descalcificantes, aromáticos, alcohólicos ni detergentes al depósito de agua, ya que podrían dañar la plancha o causar lesiones al usuario.

Uso de la plancha

PASO 1: Apague y desenchufe la plancha de la corriente eléctrica.
PASO 2: Llene el depósito de agua según las instrucciones de la sección "**Llenado del depósito de agua**".
PASO 3: Conecte la plancha a la corriente eléctrica y enciéndala.
PASO 4: Con los botones táctiles "**+**" y "**—**", seleccione la temperatura de la plancha según el tipo de tejido:
- Lino (170–210 °C)
- Algodón (140–200 °C)
- Lana (100–160 °C)
- Nailon (70–120 °C)

PASO 5: Tras seleccionar la temperatura deseada, el icono parpadeará para indicar que la plancha está esperando a alcanzar la temperatura establecida. Una vez alcanzada la temperatura, el icono dejará de parpadear.
PASO 6: Al terminar de usarla, apague y desenchufe la plancha de la corriente eléctrica y deje que se enfríe por completo en posición vertical, con la suela alejada de cualquier objeto.

NOTA: La plancha tardará más tiempo en enfriarse que en calentarse.

Planchado con vapor

Los ajustes de vapor son ideales para eliminar fácilmente las arrugas de tejidos como el algodón y el lino.
PASO 1: Llene el depósito de agua según las instrucciones de la sección "**Llenado del depósito de agua**".
PASO 2: Conecte la plancha a la corriente eléctrica y enciéndala.
PASO 3: Seleccione el ajuste de vapor deseado colocando la palanca de control de vapor según los iconos de vapor (,) indicados en la carcasa de la plancha. El ajuste de vapor se puede desactivar en cualquier momento colocando la palanca en la posición "".

NOTA: No utilice la plancha hasta que alcance la temperatura deseada; de lo contrario, podría gotear agua a través de la suela de cerámica.

ADVERTENCIA: No deje nunca la suela de cerámica de la plancha sobre un tejido durante más de 15 segundos.

Planchado sin vapor

Para eliminar las arrugas de tejidos más sensibles, pruebe a planchar sin vapor.
PASO 1: Para desactivar el vapor, mueva la palanca a la posición "".
PASO 2: Conecte la plancha a la corriente eléctrica y enciéndala.
PASO 3: Seleccione el ajuste de temperatura deseado y pruebe la plancha en un pequeño trozo de tela para comprobar que la temperatura seleccionada es la adecuada; ajústela si fuera necesario.

Función de chorro de vapor

Para las arrugas rebeldes y difíciles de eliminar, utilice el activador de control de vapor para seleccionar el ajuste de vapor deseado. Si fuera necesario obtener más vapor, pulse el botón de chorro de vapor. Espere unos 5 segundos entre pulsaciones para evitar que salga agua por los orificios de vapor.

NOTA: La plancha solo producirá vapor cuando la temperatura esté ajustada en "**Wool**", "**Cotton**" o "**Linen**".

Función de autolimpieza

La función de autolimpieza elimina los depósitos de cal y las impurezas de la suela de cerámica.
Se recomienda utilizar esta función cada dos semanas o incluso con más frecuencia si la plancha se utiliza en una zona de agua calcárea. **Para obtener más información, consulte el manual de instrucciones en línea.**

Almacenamiento

Compruebe que la plancha esté fría y seca, y que el depósito de agua esté vacío antes de guardarla en un lugar fresco y seco.
Enrolle el cable sin apretarlo alrededor de la plancha; no lo apriete, ya que, de este modo, podría dañarse.

Especificaciones

Código de producto: BEL01982
Entrada: 220–240 V ~ 50–60 Hz
Salida: 3200 W
Capacidad del depósito de agua: aproximadamente 380 ml
Dimensiones del producto: aproximadamente 29,5 x 14,2 x 12 cm
Longitud del cable: aproximadamente 300 cm

PT | Conserve estas instruções para referência futura.

INSTRUÇÕES DE SEGURANÇA

- Quando utilizar aparelhos elétricos, as precauções básicas de segurança devem ser sempre seguidas.
- Este aparelho pode ser utilizado por crianças a partir dos 8 anos de idade e por pessoas com limitações físicas, sensoriais ou mentais ou com falta de conhecimento, desde que as mesmas tenham sido supervisionadas/instruídas e compreendam os perigos associados.
- O aparelho não deve servir de brinquedo para crianças.
- As crianças não devem efetuar a limpeza ou a manutenção a realizar pelo utilizador, exceto se tiverem idade superior a 8 anos e forem supervisionadas.
- Este aparelho não é um brinquedo.
- Em caso de queda ou danos do aparelho ou de avaria no cabo de alimentação, na ficha ou em qualquer peça do aparelho, pare imediatamente de utilizar o produto para evitar potenciais ferimentos.
- Este aparelho não contém peças que possam ser reparadas pelo utilizador; apenas um eletricista qualificado deve efetuar reparações. As reparações incorretas podem colocar o utilizador em risco de ferimentos.
- Não deixe o aparelho sem vigilância enquanto estiver ligado à tomada elétrica.
- Não utilize o aparelho para outro fim que não o previsto.
- Não direcione o vapor para pessoas ou animais, ou equipamentos que contenham componentes elétricos, como o interior de fornos.
- Nunca adicione produtos que contenham aromas, álcool ou detergentes ao aparelho, pois podem danificar o aparelho ou torná-lo inseguro para utilização.
- Desligue sempre a ficha do aparelho da tomada após a utilização e deixe arrefecer antes de qualquer limpeza ou manutenção a realizar pelo utilizador.
- Este aparelho só deve ser utilizado e apoiado sobre uma superfície estável.
- Este aparelho não deve ser utilizado com um temporizador externo nem um sistema de controlo remoto separado.
- Este aparelho destina-se apenas a uso doméstico. Não deve ser utilizado para fins comerciais.

CUIDADO: o aparelho emite vapor muito quente. Tenha sempre muito cuidado durante a utilização.

Superfície quente: não toque na secção quente nem nos componentes de aquecimento do produto.

AVISO: perigo de queimadura. Mantenha o aparelho afastado de materiais inflamáveis.

Desativação automática

Este ferro está equipado com uma função de desativação automática. O ferro desliga-se automaticamente se permanecer imóvel na horizontal ou inclinado para a esquerda ou para a direita durante 30 segundos ou na vertical durante 8 minutos.
Quando a desativação automática é acionada, o ferro emite um sinal sonoro e o símbolo "" pisca no visor digital.

NOTA: para reativar o ferro, mova suavemente o ferro pela superfície do tecido. Os ícones de temperatura piscam para indicar que o ferro está quase a atingir a temperatura definida. Quando parar de piscar, o ferro está pronto a utilizar.

Cuidados e manutenção

PASSO 1: drene a água restante do reservatório de água para evitar fugas durante a limpeza.
PASSO 2: limpe a base de cerâmica com um pano macio e húmido e seque-a cuidadosamente.
PASSO 3: se houver poliéster queimado na base de cerâmica, limpe-a com um pano macio embebido em álcool desnaturado. Limpe o álcool desnaturado com um pano macio e húmido e seque bem.
PASSO 4: para remover resíduos acumulados à volta dos orifícios de vapor, utilize uma ponta de algodão embebida em álcool desnaturado. Limpe o álcool desnaturado com um pano macio e húmido e seque bem.

Instruções de utilização
Antes da primeira utilização

PASSO 1: desligue o ferro e retire a ficha da tomada da rede elétrica.
PASSO 2: limpe a superfície exterior do ferro com um pano macio e húmido e seque-a cuidadosamente.
PASSO 3: para remover quaisquer impurezas que possam ter resultado do processo de fabrico, é melhor utilizar o ferro num pano velho, certificando-se de que está na regulação de temperatura mais elevada adequada para o material.

NOTA: ao utilizar o ferro pela primeira vez, pode ser emitido um ligeiro odor e uma pequena quantidade de fumo. É uma situação normal e irá desaparecer em breve. Mantenha uma ventilação suficiente à volta do ferro quando este estiver a ser utilizado.

Encher o reservatório de água

ATENÇÃO: não encha o reservatório de água acima da marca de enchimento máximo; recomenda-se que verifique o nível de água quando o ferro está na vertical. Não encha o reservatório de água quando o ferro estiver ligado ou com a ficha ligada à alimentação.

AVISO: nunca adicione produtos que contenham aromas, álcool, detergentes ou descalcificantes ao reservatório de água, pois isso pode danificar o ferro ou provocar ferimentos no utilizador.

Utilizar o ferro

PASSO 1: desligue o ferro e retire a ficha da tomada da rede elétrica.
PASSO 2: encha o depósito de água de acordo com as instruções na secção "**Filling the water tank**".
PASSO 3: ligue a ficha do ferro à tomada da rede elétrica e ligue o ferro.
PASSO 4: utilizando os botões táteis "**+**" e "**—**" , selecione a temperatura do ferro de acordo com o tipo de tecido:
- Linho (170–210 °C)
- Algodão (140–200 °C)
- Lã (100–160 °C)
- Nylon (70–120 °C)

PASSO 5: assim que a temperatura pretendida for selecionada, o ícone pisca para indicar que o ferro está a aguardar para atingir a temperatura definida. Assim que a temperatura for atingida, o ícone deixa de piscar.
PASSO 6: depois de utilizar, desligue e retire o ferro da fonte de alimentação elétrica e deixe-o arrefecer completamente na vertical, com a base afastada de quaisquer objetos próximos.

NOTA: o ferro demora mais tempo a arrefecer do que a aquecer.

Engomar com vapor

As definições de vapor são ideais para remover com facilidade vincos de tecidos como algodão e linho.
PASSO 1: encha o depósito de água de acordo com as instruções na secção "**Filling the water tank**".
PASSO 2: ligue a ficha do ferro à tomada da rede elétrica e ligue o ferro.
PASSO 3: selecione a regulação de vapor pretendida posicionando a alavanca de controlo do vapor utilizando os ícones de vapor (,) indicados no ferro. A regulação do vapor pode ser desligada a qualquer momento, posicionando a alavanca na posição "".

NOTA: deixe o ferro atingir a temperatura antes de utilizar; se não o fizer, pode pingar água da base de cerâmica.

AVISO: nunca deixe a base de cerâmica do ferro sobre o tecido durante mais de 15 segundos.

Engomar sem vapor

Para remover vincos de tecidos mais sensíveis, experimente engomar sem vapor.
PASSO 1: para desligar o vapor, mova a alavanca para a posição "".
PASSO 2: ligue a ficha do ferro à tomada da rede elétrica e ligue o ferro.
PASSO 3: selecione a temperatura pretendida e teste o ferro numa área pequena do tecido, para verificar se a temperatura selecionada é adequada, e ajuste se necessário.

Função de jato de vapor

Para vincos persistentes e difíceis de remover, utilize o gatilho de controlo do vapor para selecionar a definição de vapor pretendida. Se necessário, prima o botão do jato de vapor para emitir mais vapor. Aguarde aproximadamente 5 segundos entre cada jato, para evitar que seja vertida água pelos orifícios de vapor.

NOTA: o ferro só produz vapor quando a temperatura está definida para "**Wool**", "**Cotton**" ou "**Linen**".

Função de limpeza automática

A função de limpeza automática remove o calcário e as impurezas da base de cerâmica.
Recomenda-se a utilização desta função quinzenalmente ou com maior frequência se o ferro for utilizado numa região onde a água é dura.
Para obter mais informações, consulte o manual de instruções online.

Armazenamento

Verifique se o ferro está frio e seco e se o reservatório de água está vazio antes de o guardar num local fresco e seco.
Enrole o cabo sem apertar à volta do ferro. Nunca enrole o cabo muito apertado, pois pode danificá-lo.

Especificações

Código do produto: BEL01982
Entrada: 220–240 V ~ 50–60 Hz
Potência: 3200 W
Capacidade do reservatório de água: aprox. 380 ml
Dimensões do produto: aprox. 29,5 x 14,2 x 12 cm
Comprimento do cabo: aprox. 300 cm

IT | Conservare le istruzioni per riferimento futuro.

ISTRUZIONI DI SICUREZZA

- Durante l'uso di apparecchiature elettriche, è necessario osservare sempre le precauzioni di sicurezza di base.
- Questo apparecchio può essere usato da bambini di età superiore a 8 anni e da persone con ridotte capacità fisiche, sensoriali o mentali, o prive di esperienza, purché beneficino di sorveglianza o di istruzioni e comprendano i rischi associati.
- Non lasciare che i bambini giochino con l'apparecchio.
- I bambini possono effettuare operazioni di pulizia o manutenzione solo se di età superiore a 8 anni e sotto la supervisione di un adulto.
- Questo apparecchio non è un giocattolo.
- Se il cavo di alimentazione, la spina o una qualsiasi parte dell'apparecchio non funziona correttamente o ha subito cadute o danni, interrompere immediatamente l'uso del prodotto, onde evitare possibili lesioni.
- Questo apparecchio non contiene parti riparabili dall'utilizzatore. Rivolgersi esclusivamente a un elettricista qualificato per la riparazione. Le riparazioni improprie potrebbero provocare danni agli utilizzatori.
- Non lasciare l'apparecchio incustodito mentre è collegato all'alimentazione elettrica.
- Non utilizzare l'apparecchio per scopi differenti dall'uso previsto.
- Non indirizzare il vapore verso persone, animali o apparecchiature contenenti componenti elettrici, ad esempio la parte interna dei forni.
- Non aggiungere mai prodotti aromatici, a base alcolica o detergenti nell'apparecchio, in quanto potrebbero danneggiarlo o renderne pericoloso l'uso.
- Scollegare sempre l'apparecchio dopo l'uso e lasciarlo raffreddare completamente prima di effettuare operazioni di pulizia o manutenzione.
- Questo apparecchio deve essere usato e appoggiato solo su superfici stabili.
- L'apparecchio non deve essere azionato mediante timer esterno o telecomando separato.
- Questo apparecchio è destinato esclusivamente all'uso domestico, non a scopi commerciali.

ATTENZIONE: l'apparecchio emette vapore molto caldo; prestare sempre la massima attenzione durante l'uso.
Superficie calda: non toccare la superficie calda o i componenti dell'apparecchio che generano calore.

AVVERTENZA: pericolo di ustioni. Tenere l'apparecchio lontano da materiali infiammabili.

Spegnimento automatico

Questo ferro da stiro è dotato di spegnimento automatico. Il ferro da stiro si spegne automaticamente se viene lasciato in posizione orizzontale, inclinato verso sinistra o verso destra e inutilizzato per 30 secondi oppure in posizione verticale per 8 minuti.
Quando lo spegnimento automatico si attiva, il ferro da stiro emette un segnale acustico e il display digitale lampeggia a intermittenza "".

NOTA: per riattivare il ferro da stiro, muoverlo delicatamente sulla superficie del tessuto. Le icone della temperatura lampeggiano per indicare che il ferro da stiro si sta preparando a raggiungere la temperatura impostata. Quando le icone smettono di lampeggiare, il ferro da stiro è pronto per l'uso.

Cura e manutenzione

PASSAGGIO 1: eliminare l'acqua residua dal serbatoio per evitare eventuali perdite durante la pulizia.
PASSAGGIO 2: pulire la piastra in ceramica con un panno morbido e umido, quindi asciugarla accuratamente.
PASSAGGIO 3: per eliminare eventuali residui di poliestere bruciato dalla piastra in ceramica, utilizzare un panno morbido imbevuto di alcol denaturato. Rimuovere i residui di alcol denaturato con un panno morbido e umido, quindi asciugare accuratamente la superficie.
PASSAGGIO 4: per rimuovere eventuali accumuli intorno ai fori di uscita del vapore, utilizzare un bastoncino di ovatta inumidito con alcol denaturato. Eliminare i residui di alcol denaturato con un panno morbido e umido, quindi asciugare accuratamente la superficie.

Istruzioni per l'uso
Prima del primo uso

PASSAGGIO 1: spegnere il ferro da stiro e scollegarlo dall'alimentazione elettrica.
PASSAGGIO 2: pulire la superficie esterna del ferro da stiro con un panno morbido e umido, quindi asciugarla accuratamente.
PASSAGGIO 3: per rimuovere eventuali impurità introdotte durante il processo di fabbricazione, si consiglia di utilizzare il ferro da stiro su un panno vecchio, impostando la temperatura più alta per il tipo di tessuto.

NOTA: al primo uso, il ferro da stiro potrebbe emettere del fumo o un lieve odore. Si tratta di un fenomeno normale destinato a scomparire in breve tempo. Mantenere una ventilazione adeguata durante l'uso del ferro da stiro.

Riempimento del serbatoio dell'acqua

ATTENZIONE: non superare il segno di riempimento massimo; si consiglia di controllare il livello dell'acqua quando il ferro da stiro è posizionato verticalmente. Non riempire il serbatoio dell'acqua quando il ferro da stiro è acceso o collegato alla presa di corrente.

AVVERTENZA: non inserire mai prodotti anticalcare, aromatici, alcolici o detergenti nel serbatoio dell'acqua, in quanto potrebbero danneggiare il ferro da stiro o causare lesioni all'utilizzatore.

Uso del ferro da stiro

PASSAGGIO 1: spegnere il ferro da stiro e scollegarlo dall'alimentazione elettrica.
PASSAGGIO 2: riempire il serbatoio dell'acqua seguendo le istruzioni riportate nella sezione "**Riempimento del serbatoio dell'acqua**".
PASSAGGIO 3: collegare il ferro da stiro all'alimentazione elettrica e accenderlo.
PASSAGGIO 4: utilizzando i pulsanti a sfioramento "**+**" e "**–**", selezionare la temperatura del ferro da stiro in base al tipo di tessuto:
- lino (70–210 °C);
- cotone (140–200 °C);
- lana (100–160 °C);
- nylon (70–120 °C).

PASSAGGIO 5: una volta selezionata la temperatura desiderata, l'icona lampeggia per indicare che il ferro da stiro è in attesa di raggiungere la temperatura impostata. Una volta raggiunta la temperatura, l'icona smette di lampeggiare.
PASSAGGIO 6: dopo l'uso, spegnere e scollegare il ferro da stiro dall'alimentazione elettrica e lasciarlo raffreddare completamente in posizione verticale, con la piastra lontana da eventuali oggetti circostanti.

NOTA: il ferro da stiro impiega più tempo per abbassare la temperatura piuttosto che per aumentarla.

Stiratura a vapore

Le impostazioni del vapore sono ideali per rimuovere con facilità le pieghe da tessuti come cotone e lino.
PASSAGGIO 1: riempire il serbatoio dell'acqua seguendo le istruzioni riportate nella sezione "**Riempimento del serbatoio dell'acqua**".
PASSAGGIO 2: collegare il ferro da stiro all'alimentazione elettrica e accenderlo.
PASSAGGIO 3: selezionare l'impostazione di vapore desiderata posizionando la leva di regolazione del vapore utilizzando le icone dedicate (,) indicate sulla scocca del ferro da stiro. L'impostazione del vapore può essere disattivata in qualsiasi momento posizionando la leva nella posizione "".

NOTA: prima dell'uso, lasciare che il ferro da stiro raggiunga la temperatura desiderata; in caso contrario, l'acqua potrebbe fuoriuscire dalla piastra in ceramica.

AVVERTENZA: non lasciare mai la piastra in ceramica su un tessuto per più di 15 secondi.

Stiratura senza vapore

Per rimuovere le pieghe dai tessuti più delicati, provare a escludere il vapore.
PASSAGGIO 1: per spegnere il vapore, spostare la leva in posizione "".
PASSAGGIO 2: collegare il ferro da stiro all'alimentazione elettrica e accenderlo.
PASSAGGIO 3: selezionare l'impostazione della temperatura desiderata e provare il ferro da stiro su una piccola area del tessuto per verificare che la temperatura selezionata sia corretta e, se necessario, regolarla.

Funzione getto di vapore

Per le pieghe più ostinate e difficili da rimuovere, utilizzare il grilletto di controllo del vapore per selezionare il livello desiderato; se necessario, premere il pulsante del getto di vapore per aumentarlo ulteriormente. Attendere circa 5 secondi tra un getto e l'altro per evitare eventuali perdite d'acqua dai fori di uscita del vapore.

NOTA: il ferro da stiro produce vapore solo quando la temperatura è impostata su "**Wool**", "**Cotton**" o "**Linen**".

Funzione di pulizia automatica

La funzione di pulizia automatica rimuove il calcare e le impurità che si accumulano all'interno della piastra in ceramica.
Si consiglia di utilizzare questa funzione almeno ogni due settimane se il ferro da stiro viene impiegato in zone con acqua dura. **Per ulteriori informazioni consultare il manuale di istruzioni online.**

Come riporre il prodotto

Controllare che il ferro da stiro sia freddo e asciutto e che il serbatoio dell'acqua sia vuoto prima di riporlo in un luogo fresco e asciutto.
Avvolgere il cavo intorno al ferro da stiro senza mai stringerlo per evitare eventuali danni.

Specifiche

Codice prodotto: BEL01982
Ingresso: 220–240 V ~ 50–60 Hz
Uscita: 3200 W
Capacità del serbatoio dell'acqua: circa 380 ml
Dimensioni del prodotto: circa 29,5 x 14,2 x 12 cm
Lunghezza del cavo: circa 300 cm

PL | Prosimy o zachowanie niniejszej instrukcji na przyszłość.

INSTRUKCJE BEZPIECZEŃSTWA

- Podczas używania urządzeń elektrycznych zawsze należy stosować podstawowe środki ostrożności.
- To urządzenie może być użytkowane przez dzieci w wieku od 8 lat oraz przez osoby o ograniczonej sprawności fizycznej, sensorycznej lub umysłowej, a także przez osoby nieposiadające odpowiedniej wiedzy, o ile znajdują się one pod nadzorem osoby odpowiedzialnej za ich bezpieczeństwo lub otrzymały od niej instrukcje dotyczące bezpiecznego użytkowania urządzenia i o ile są świadome związanych z tym zagrożeń.
- Zabrania się dzieciom zabawy urządzeniem.
- Dzieci nie powinny przeprowadzać czyszczenia ani konserwacji urządzenia, chyba że mają co najmniej 8 lat i są nadzorowane.
- Ten produkt nie jest zabawką.
- Jeśli przewód zasilający, wtyczka lub inna część urządzenia nie działają prawidłowo bądź zostały upuszczone lub zniszczone, należy natychmiast przerwać użytkowanie urządzenia w celu uniknięcia potencjalnych obrażeń.
- To urządzenie nie zawiera części, które mogą być serwisowane przez użytkownika. Naprawy należy powierzyć wyłącznie wykwalifikowanemu elektrykowi. Nieprawidłowo przeprowadzona naprawa może narazić użytkownika na niebezpieczeństwo.
- Nie należy pozostawiać urządzenia bez nadzoru po podłączeniu do sieci elektrycznej.
- Nie wolno używać produktu do celów innych niż jego przeznaczenie.
- Nie należy kierować strumienia pary na ludzi, zwierzęta ani urządzenia zawierające elementy elektryczne, takie jak wnętrze piekarnika.
- Nigdy nie należy dodawać do urządzenia aromatów, alkoholi ani detergentów, ponieważ mogą one uszkodzić urządzenie lub spowodować, że korzystanie z urządzenia będzie niebezpieczne.
- Zawsze należy odłączać urządzenie od zasilania po użyciu oraz pozostawiać do ostygnięcia przed czyszczeniem lub konserwacją.
- Urządzenia można używać wyłącznie na stabilnej powierzchni. Na taką powierzchnię należy je również odkładać.
- Urządzenia nie należy obsługiwać za pomocą zewnętrznego zegara ani oddzielnego układu zdalnego sterowania.
- To urządzenie jest przeznaczone wyłącznie do użytku domowego. Nie należy go używać do celów komercyjnych.

UWAGA: urządzenie emituje bardzo gorącą parę. Podczas jego użytkowania należy zachować szczególną ostrożność.
Gorąca powierzchnia — nie należy dotykać gorących części ani elementów grzejnych urządzenia.

OSTRZEŻENIE: niebezpieczeństwo oparzenia. urządzenie należy przechowywać z dala od materiałów łatwopalnych.

Automatyczne wyłączanie

To żelazko jest wyposażone w technologię automatycznego wyłączania. Żelazko wyłączy się automatycznie, jeśli pozostanie w pozycji poziomej i nieruchomej lub pochylonej w lewo bądź w prawo przez 30 sekund lub w pozycji pionowej przez 8 minut.
Po włączeniu funkcji automatycznego wyłączania żelazko wyemituje sygnał dźwiękowy, a na wyświetlaczu cyfrowym będzie migać .

UWAGA: aby ponownie włączyć żelazko, delikatnie przesuwaj żelazkiem po powierzchni tkaniny. Ikony temperatury będą migać, sygnalizując, że żelazko jest gotowe do osiągnięcia ustawionej temperatury. Gdy miganie ustanie, żelazko jest gotowe do użycia.

Konserwacja

KROK 1: wylej pozostałą wodę ze zbiornika, aby zapobiec jej wyciekowi podczas czyszczenia.
KROK 2: wytrzyj stopę ceramiczną miękką, wilgotną szmatką i dokładnie osusz.
KROK 3: jeśli do stopy ceramicznej przywarł poliester, należy przetrzeć ją miękką szmatką nasączoną denaturatem. Zetrzyj denaturat miękką, wilgotną szmatką i dokładnie wysusz urządzenie.
KROK 4: aby usunąć osad wokół otworów na parę, należy użyć bawełnianej końcówki patyczka higienicznego zwilżonej denaturatem. Zetrzyj denaturat wilgotną szmatką i dokładnie wysusz urządzenie.

Instrukcja obsługi
Przed pierwszym użyciem

KROK 1: wyłącz żelazko i wyjmij jego wtyczkę z gniazdka elektrycznego.
KROK 2: wytrzyj zewnętrzną część żelazka miękką, wilgotną szmatką i dokładnie osusz.
KROK 3: aby usunąć wszelkie zanieczyszczenia, które mogły powstać podczas procesu produkcji, najlepiej użyć żelazka na starej szmatce, upewniając się, że jest ono ustawione na najwyższą temperaturę odpowiednią dla danego materiału.

UWAGA: podczas pierwszego użycia żelazka może wydobywać się lekki zapach i niewielka ilość dymu. Jest to zjawisko normalne i wkrótce ustąpi. Należy zapewnić odpowiednią wentylację wokół żelazka podczas pracy.

Napełnianie zbiornika na wodę

UWAGA: nie należy napełniać zbiornika na wodę powyżej oznaczenia maksymalnego napełnienia. Najlepiej sprawdzić poziom wody, gdy żelazko jest ustawione pionowo. Nie napełniaj zbiornika wody, gdy żelazko jest włączone lub podłączone do sieci elektrycznej.

OSTRZEŻENIE: nie wolno dodawać do zbiornika wody środków odkamieniających, aromatów, alkoholi ani detergentów, ponieważ może to spowodować uszkodzenie żelazka lub obrażenia użytkownika.

Korzystanie z żelazka

KROK 1: wyłącz żelazko i wyjmij jego wtyczkę z gniazdka elektrycznego.
KROK 2: napełnij zbiornik na wodę zgodnie z instrukcjami w rozdziale „**Napełnianie zbiornika na wodę**".
KROK 3: Podłącz żelazko do źródła zasilania i włącz je.
KROK 4: za pomocą dotykowych przycisków **+** i **—** wybierz temperaturę żelazka dopasowaną do rodzaju tkaniny:
- Len (170–210 °C)
- Bawełna (140–200 °C)
- Wełna (100–160 °C)
- Nylon (70–120 °C)

KROK 5: po wybraniu żądanej temperatury ikona zacznie migać, wskazując, że żelazko nagrzewa się do ustawionej temperatury. Po osiągnięciu temperatury ikona przestanie migać.
KROK 6: po użyciu wyłącz żelazko i wyjmij wtyczkę z gniazdka elektrycznego. Postaw żelazko w pozycji pionowej i poczekaj, aż ostygnie. Zwróć uwagę, żeby stopa żelazka nie dotykała pobliskich przedmiotów.

UWAGA: żelazo dłużej stygnie niż się nagrzewa.

Prasowanie parowe

Dzięki prasowaniu z użyciem pary można łatwo wygładzić zagniecenia i zagięcia na tkaninach takich jak bawełna i len.
KROK 1: napełnij zbiornik na wodę zgodnie z instrukcjami w rozdziale „**Napełnianie zbiornika na wodę**".
KROK 2: podłącz żelazko do źródła zasilania i włącz je.
KROK 3: ustaw żądany poziom pary za pomocą regulatora, kierując się ikonami (,) na obudowie żelazka. Ustawienie można wyłączyć w dowolnym momencie, przekręcając regulator do pozycji .

UWAGA: Przed użyciem poczekaj, aż żelazko osiągnie żądaną moc grzania. Niezastosowanie się do tego zalecenia może spowodować wycieki wody z ceramicznej stopy żelazka.

OSTRZEŻENIE: nie wolno zostawiać ceramicznej stopy żelazka na tkaninie dłużej niż na 15 sekund.

Prasowanie bez pary

Aby wygładzić zagniecenia na bardziej delikatnych tkaninach, spróbuj prasować bez użycia pary.
KROK 1: aby wyłączyć strumień pary, przesuń regulator do pozycji .
KROK 2: podłącz żelazko do źródła zasilania i włącz je.
KROK 3: wybierz odpowiednią temperaturę i sprawdź na niewielkim obszarze tkaniny, czy wybrana temperatura jest odpowiednia. W razie potrzeby dostosuj ją.

Funkcja wydmuchu pary

W przypadku uporczywych i trudnych do usunięcia zagnieceń użyj włącznika regulacji pary, aby wybrać żądane ustawienie wydmuchu pary. W razie potrzeby naciśnij przycisk silnego wydmuchu pary, by uzyskać dodatkową parę. Odczekaj około 5 sekund między kolejnymi wydmuchami, aby zapobiec wyciekaniu wody z otworów pary.

UWAGA: żelazko wytwarza parę tylko wtedy, gdy temperatura jest ustawiona na opcję **Wool**, **Cotton** lub **Lin