Read all instructions BEFORE assembly and USE of product.

KEEP INSTRUCTIONS FOR FUTURE USE.

NURSERY WORKS

SLEEPYTIME ROCKER

Instruction Manual

1085

REVISED 24 June 2020

Nursery Works is a purveyor of cutting-edge juvenile products. Created for the ultra-chic, Nursery Works aims to bring high design into the nursery. Our designers work, whenever possible, in close collaboration with highly skilled American craftspeople to build each piece. Our products are made in low production runs that allow us to employ methods and materials that would be unavailable in typical mass production. We take pride in presenting new materials to the children's industry that raise the bar in design, quality, and functionality for parents and babies around the world.

THE PRODUCT AND MANUFACTURING PROCESS

With each product, Nursery Works strives to explore new materials and processes, including non-toxic, recyclable acrylic, CNC-milled maple, 24K gold-plated aluminum, custom marble/granite and powder-coated stainless steel. In addition, many of our solid wood cribs are bench-made in small local shops in the United States using traditional joinery techniques that cannot be accomplished in mass production. For other cribs, we employ precise CNC milling that allows us to realize designs that were previously unimaginable. This combination of the latest fabrication technology with traditional techniques and our cutting-edge designs is unique to Nursery Works. Low- and no-VOC finishes are used across all our products and our products are tested to governmental standards on an annual basis.

Please note that due to the handcrafted nature of our products and our use of solid woods, each piece is unique and may possess color variations and irregular wood grain or surface texture. These natural characteristics are part of the beauty of real wood, are not considered manufacturing defects and do not merit replacements.

MAINTENANCE AND CLEANING

For our upholstered products, we recommend using a light foam cleaner on the fabric. Avoid placing the furniture in direct sunlight or near a heating or air conditioning vent.

Touch up kits are available upon request by contacting Nursery Works at: 323 728 8988 or (info@nurseryworks.net).

IMPORTANT NOTE

Improper assembly can result in damage to your furniture or cause harm to your child. Proper assembly is critical to ensure a safe and comfortable end result. Please read all instructions before assembly and keep instructions for future use.

Thank you for purchasing Nursery Works. For any questions or assistance, please contact us at 323-688-3678, or via email at info@nurseryworks.net. For additional information on our Purchase Terms and Conditions, please visit www.nurseryworks.net. Your authorized Nursery Works retailer will also be happy to assist you.

⚠ WARNING

- Read all instructions before assembling this product.
- Keep instructions for future use.
- Failure to follow these warnings and the assembly instructions could result in serious injury or death.
- Check this product regularly before using it and do not use if any parts are loose or missing or if there are any signs of damage. Do not substitute parts. Contact **Nursery Works** if replacements or additional instructions are needed.
- Do not throw away packaging material until assembly is complete.
- Properly discard all packaging materials after assembly is complete.
- This product has many moving parts, serious injury can occur if not used properly. Keep hands, fingers and body parts away from the mechanism. To reduce the risk of head entrapment and other injuries, keep children and pets away from openings and moving parts in and around furniture.
- This product contains small parts. Keep small parts out of children's reach during assembly.
- If refinishing, use a non-toxic finish specified for children's products.
- Proper assembly of this item requires 2 people.
- Maximum weight capacity: 300 pounds.

ONE YEAR LIMITED WARRANTY

We will replace any missing parts at the time of purchase or any defective item within a one year period from the date of original purchase. Please keep your receipt so that we may process your warranty request. This warranty only covers new units with original packaging and ownership, and is not transferable. It does not cover any used, secondhand or demo models.

This warranty does not cover any damaged or defective parts that result from installation and assembly, normal wear and tear, abuse, negligence, improper use or alteration to the finish, design, and hardware of the rocker. The specific legal rights of this warranty may vary from state to state. Some states do not allow any exclusion or limitation of incidental damages. Some states do not allow limitation on how long an implied warranty lasts.

Registering your product is even easier than before! You can register your product on our website at: www.nurseryworks.net.

IF YOU WOULD LIKE TO ORDER REPLACEMENT OR MISSING PARTS, PLEASE VISIT US AT:
WWW.NURSERYWORKS.NET/PARTS

OR CONTACT US BY MAIL:
8700 Rex Rd. Pico Rivera, CA 90660
Tel: 323-688-3678

SLEEPYTIME ROCKER

Hardware and Tools List

- Be sure you follow the instructions in the order that they appear.
- To avoid possible scratching, assemble furniture on a soft surface (ex. carpet or blanket).
- Be aware that you can use both ends of the Allen wrench (ex. use it lengthwise for tighter corners).
- Be careful not to overtighten screws

Hardware & Tools	Ref. No	Description
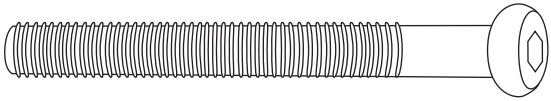	A x 8	Screw (7 cm/2.75")
	C x 8	Washer
	D x 8	Spring Washer
	H x 1	Allen Wrench

SLEEPYTIME ROCKER

Parts List

Parts	Ref. No	Description
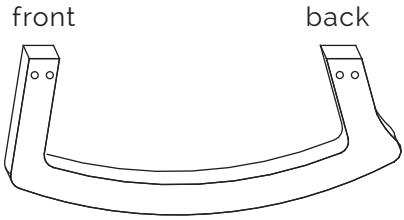	3B x 2	Leg
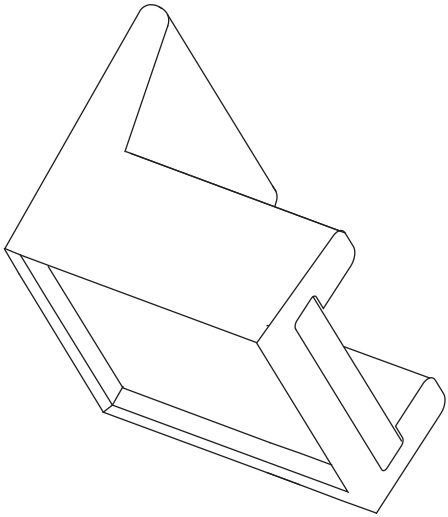	4A x 1	Chair
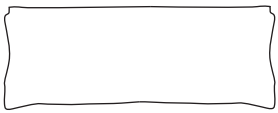	5 x 1	Cushion

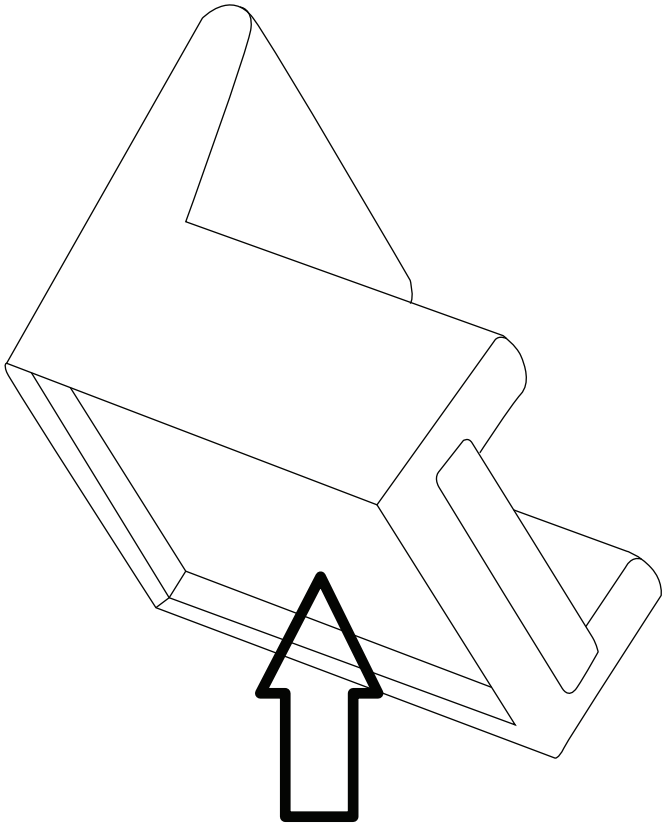

Rocker legs are stored under the seat cushion.

SLEEPYTIME ROCKER

Assembly Instructions

You will need two people to assemble this product.

Step 1

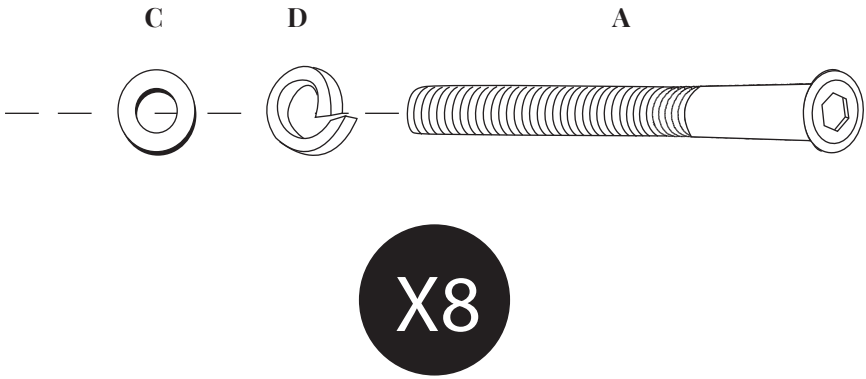

Put the Spring Washer **D** into Screw **A** and then followed by Washer **C**. Repeat the same procedures for all 8 Screws **A**.

Step 2

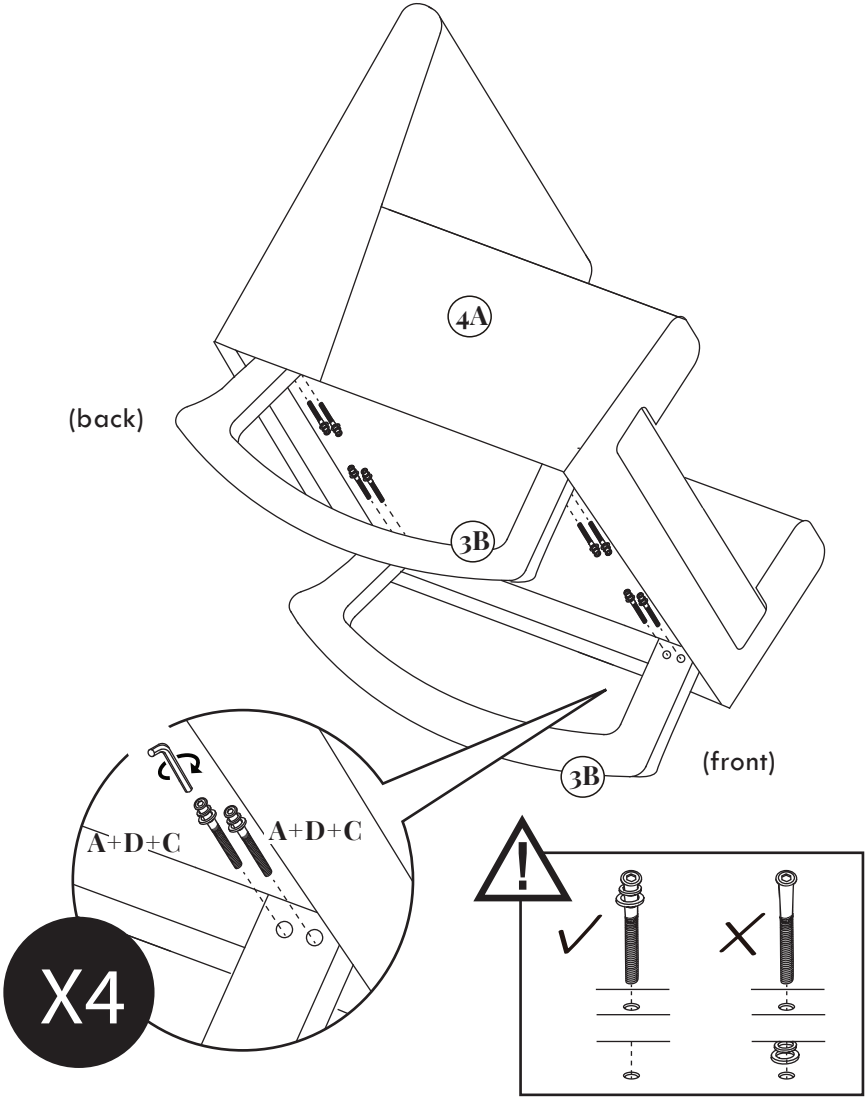

Connect the Legs 3B to the wooden frame of the rocker by inserting Screws **A**, Spring Washer **D** and Washer **C** into the pre-inserted nuts of the wooden frame and screw them tightly using the Allen Wrench **H**.

Repeat the same procedures for 4 corners.

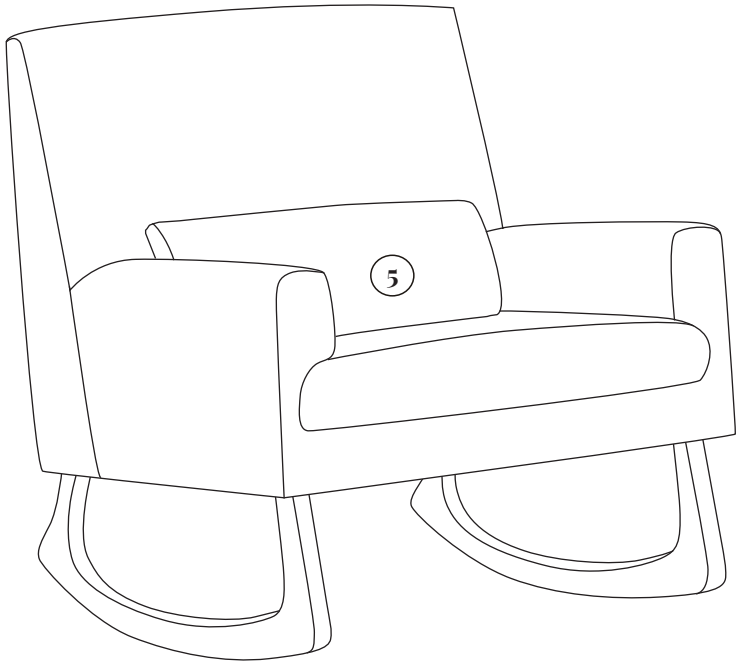

Assembly is complete.

NURSERY
WORKS

WWW.NURSERYWORKS.NET

Lire toutes les instructions AVANT l'assemblage et l'UTILISATION du produit.

CONSERVER CES INSTRUCTIONS POUR UN USAGE ULTÉRIEUR.

NURSERY WORKS

FAUTEUIL BERÇANT SLEEPYTIME

Manuel d'instruction

1085

RÉVISION 24 Juin 2020

Nursery Works est un fournisseur de produits pour enfants à la fine pointe de l'art. Consacrée au chic du chic, Nursery Works vise à apporter tous les raffinements du design dans le mobilier pour enfants. Nos concepteurs travaillent le plus possible en étroite collaboration avec les artisans américains les plus habiles pour fabriquer chaque élément. Nos produits sont faits par petits lots pour nous permettre d'employer des méthodes et des matériaux dont la production de masse nous priverait. Nous sommes fiers de présenter de nouveaux matériaux dans le secteur des produits pour enfants qui relèvent la barre en matière de style, de qualité et de fonctionnalité pour les parents et les bébés à travers le monde.

LE PRODUIT ET SA FABRICATION

Avec chacun de ses produits, Nursery Works s'efforce d'explorer de nouveaux matériaux et de nouveaux procédés, dont de l'acrylique non toxique recyclable, l'érable usiné par une machine-outil commandée par ordinateur, de l'aluminium plaqué or 24K, du marbre/granit personnalisé et de l'acier inoxydable à revêtement en poudre. De plus, bon nombre de nos lits de bébé en bois massif sont fabriqués dans des petits ateliers aux États-Unis à l'aide de techniques de menuiserie traditionnelles qui ne peuvent pas être employées dans une production de masse. Pour d'autres lits de bébé, nous recourons à des machines-outils numériques de haute précision qui nous permettent de réaliser des designs qui seraient autrement inimaginables. Cette combinaison des dernières technologies de fabrication et des techniques traditionnelles alliées à nos styles dernier cri est unique à Nursery Works. Nous utilisons des finis à faible teneur en COV ou sans COV dans toute notre gamme de produits et ceux-ci sont testés chaque année selon les normes gouvernementales.

Puisque nos produits sont fabriqués à la main en bois massif, chaque pièce est unique et peut présenter des variations de couleur et une texture ou un grain de bois irréguliers. Ces caractéristiques naturelles font partie de la beauté du bois véritable. Elles ne sont pas considérées comme des défauts de fabrication et ne peuvent justifier un remplacement.

ENTRETIEN ET NETTOYAGE

Pour les produits rembourrés, nous recommandons d'utiliser un produit nettoyant moussant doux sur le tissu. Évitez de placer votre meuble directement au soleil ou près d'une bouche de chauffage ou de climatisation.

Des trousses de retouches sont disponibles sur demande en contactant Nursery Works au : 323 728-8988 ou info@nurseryworks.net.

AVIS IMPORTANT

Un assemblage inadéquat peut endommager votre meuble ou blesser votre enfant. Un assemblage approprié est indispensable à un résultat sûr et confortable. Veuillez lire toutes les instructions avant l'assemblage et les conserver pour un usage ultérieur.

Merci d'avoir acheté un produit Nursery Works. Pour toute question ou obtenir de l'aide, veuillez communiquer avec nous au 323-688-3678, ou par courriel à info@nurseryworks.net. Pour de plus amples informations sur nos Conditions générales d'achat, veuillez visiter www.nurseryworks.net. Votre détaillant autorisé Nursery Works sera également heureux de vous aider.

⚠ AVERTISSEMENT

- Lire toutes les instructions avant d'assembler ce produit.
- Conserver ces instructions pour un usage ultérieur.
- Le non respect de ces avertissements et directives d'assemblage peut entraîner de graves blessures ou la mort.
- Vérifier ce produit périodiquement avant l'utilisation et ne pas l'utiliser si des pièces sont desserrées ou manquantes ou en présence de signes de dommages. Ne pas remplacer de pièces. Communiquer avec **Nursery Works** si des pièces de remplacement ou des directives supplémentaires sont requises.
- Ne pas jeter le matériel d'emballage avant d'avoir terminé le montage.
- Jeter tous les matériaux d'emballage une fois l'assemblage terminé.
- Ce produit comprend des pièces mobiles qui peuvent causer de graves blessures en cas d'utilisation inappropriée. Garder les mains, les doigts et les parties du corps éloignés du mécanisme. Pour réduire les risques de blessures, garder les enfants et les animaux de compagnie éloignés des ouvertures et des pièces mobiles lorsqu'ils sont sur le mobilier ou à proximité de celui-ci.
- Ce produit contient de petites pièces. Garder ces pièces hors de la portée des enfants lors de l'assemblage.
- Si le meuble a besoin d'une refinition, utiliser un fini non-toxique conçu pour les produits pour enfants.
- Deux personnes sont requises pour assembler correctement cet article.
- Capacité poids maximum : 140 kg (300 lb).

GARANTIE LIMITÉE D'UN AN

Nous remplacerons toute pièce manquant au moment de l'achat ou tout article défectueux au cours de la période de garantie d'un an à compter de la date initiale de l'achat. Veuillez conserver votre reçu de caisse pour le traitement de votre demande de garantie. Cette garantie ne couvre que les produits neufs avec leur emballage original. Elle ne couvre que leur propriétaire initial et n'est pas transférable. Elle ne couvre pas les produits usagés, d'occasion ou de démonstration.

Cette garantie ne couvre pas les pièces endommagées ou défectueuses en raison de leur installation et leur assemblage, l'usure normale, les abus, les négligences, les utilisations incorrectes ni l'altération du fini, du style et des accessoires de quincaillerie du fauteuil berçant. Les droits particuliers rattachés à cette garantie peuvent varier d'une juridiction à une autre. Certaines juridictions interdisent l'exclusion ou la limitation des dommages indirects et ne permettent pas de limiter la durée d'une garantie implicite.

L'enregistrement de votre produit est plus facile que jamais. Veuillez l'enregistrer sur notre site Web à : www.nurseryworks.net

POUR COMMANDER DES PIÈCES DE RECHANGE OU MANQUANTES, VISITEZ-NOUS À :
WWW.NURSERYWORKS.NET/PARTS

OU CONTACTEZ-NOUS PAR LA POSTE :
8700 Rex Rd. Pico Rivera, CA 90660
Tel: 323-688-3678

FAUTEUIL BERÇANT SLEEPYTIME

Liste des accessoires et des outils

- Suivre les instructions dans l'ordre où elles apparaissent.
- Pour éviter d'éventuelles égratignures, assembler le meuble sur une surface douce. (Par exemple un tapis ou une couverture).
- Les deux extrémités de la clé hexagonale sont utilisables. (Par exemple, utiliser le côté long pour atteindre les coins étroits).
- Prendre garde de ne pas trop serrer les vis.

Accessoires et outils	N° de réf.	Description
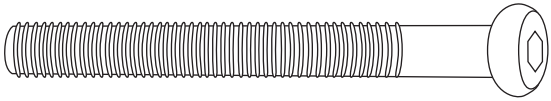	A x 8	Vis (7 cm/2,75 po)
	C x 8	Rondelle
	D x 8	Rondelle de blocage
	H x 1	Clé hexagonale

FAUTEUIL BERÇANT SLEEPYTIME

Liste des pièces

Pièces	N° de réf.	Description
avant arrière	3B x 2	Pied
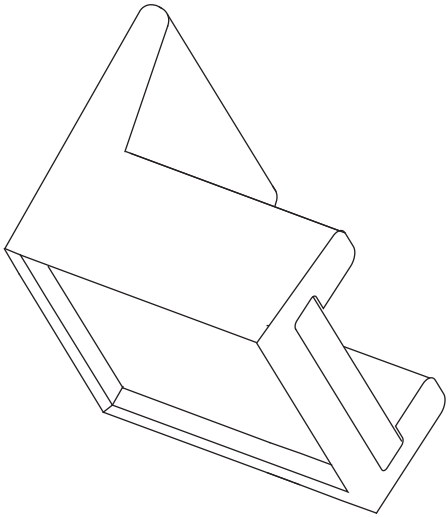	4A x 1	Fauteuil
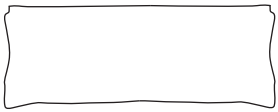	5 x 1	Coussin

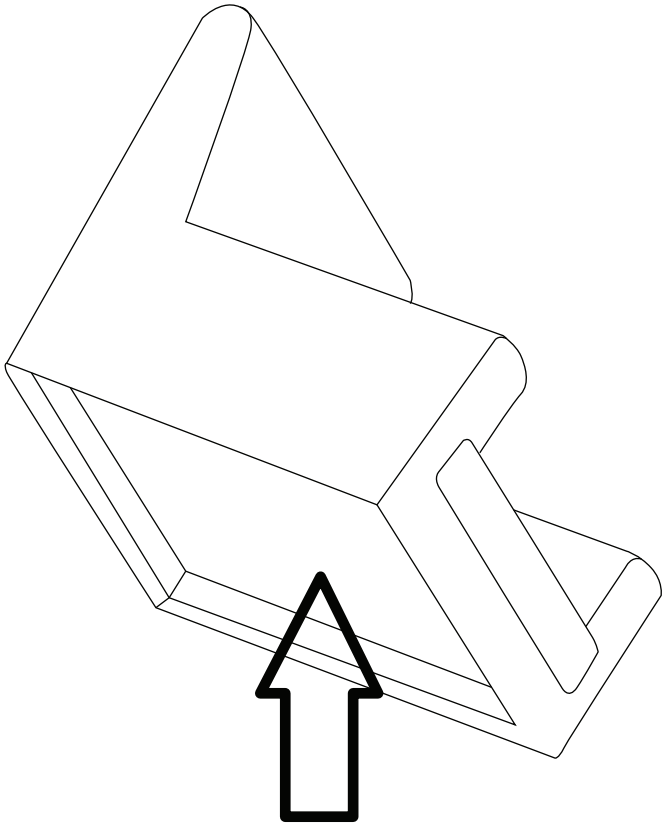

Les pieds du fauteuil berçant sont rangés sous le coussin du siège.

FAUTEUIL BERÇANT SLEEPYTIME

Instructions de montage

Deux personnes sont nécessaires pour assembler ce produit.

Étape 1

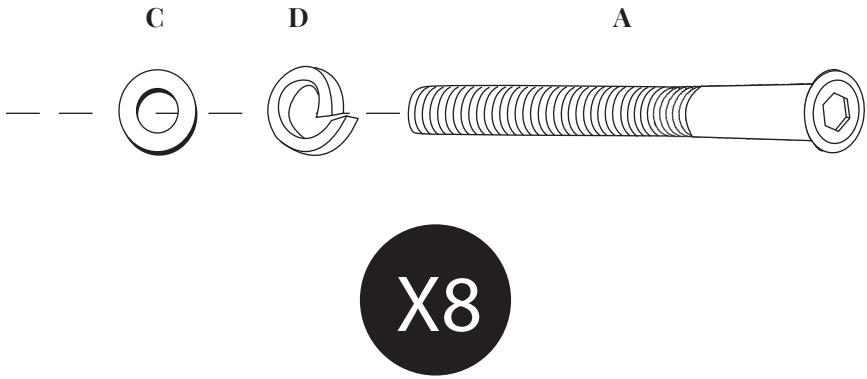

Placer une rondelle de blocage **D** sur une vis **A**, suivie d'une rondelle **C**. Répéter la même procédure pour toutes les 8 vis **A**.

Étape 2

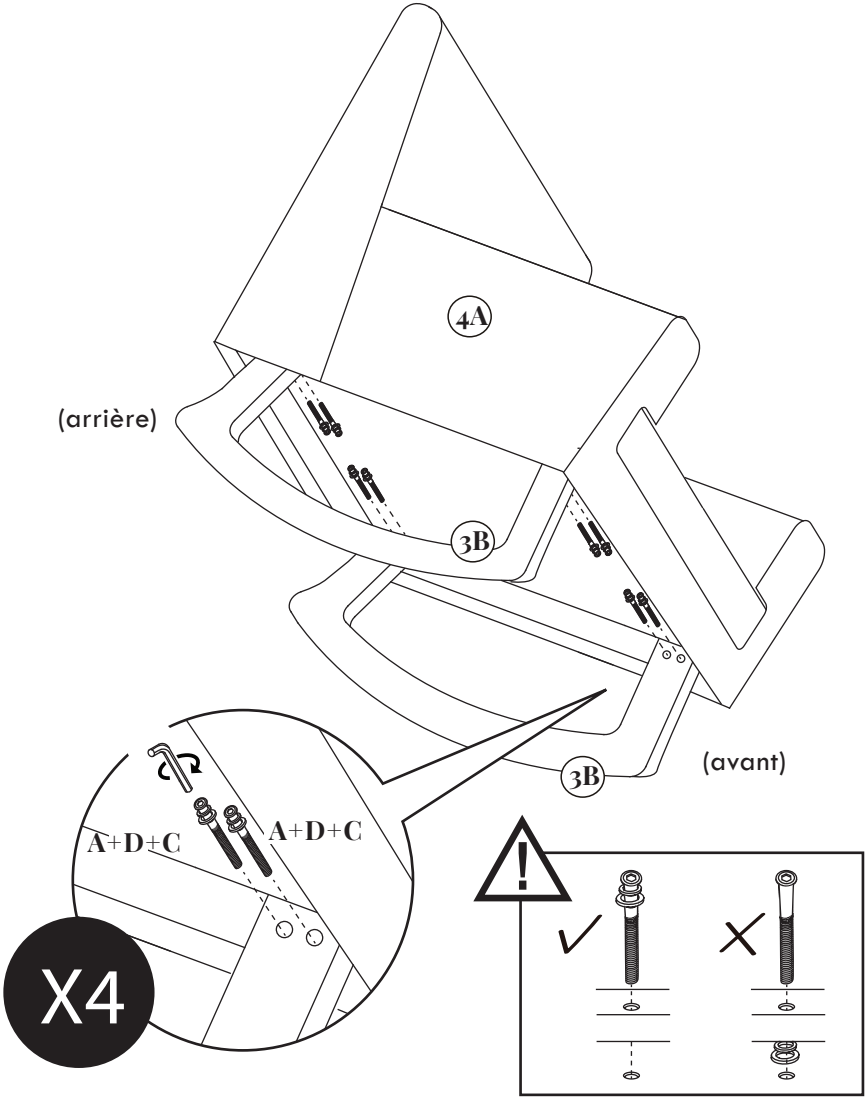

Fixer les pieds 3B au cadre de bois du fauteuil berçant en insérant les vis **A**, rondelle de blocage **D** et rondelle **C** dans les écrous du cadre de bois et en les serrant avec la clé hexagonale **H**.

Répéter la même procédure aux quatre coins.

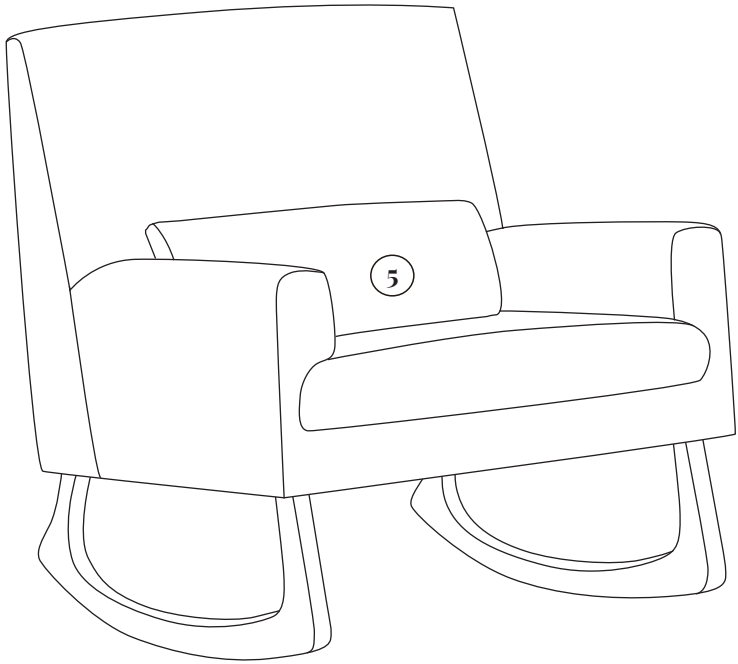

L'assemblage est terminé.

NURSERY
WORKS

WWW.NURSERYWORKS.NET