MILLION DOLLAR BABY CO.

mdb

Twin Size Conversion Kit

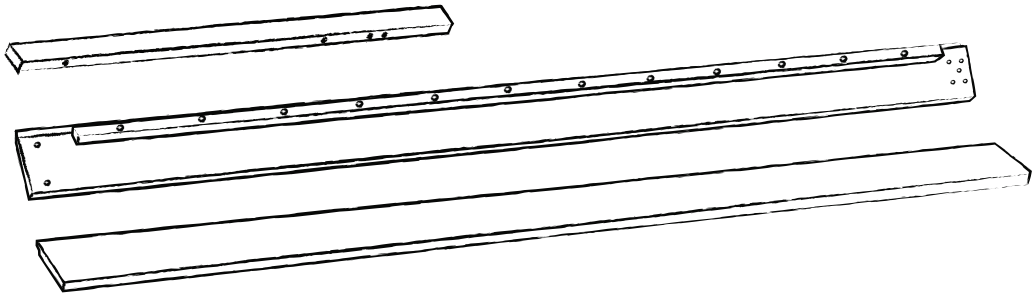

M12899

MILLION DOLLAR BABY CO.

mdb

Hi!

Pregnancy is a wild journey. We get it!

At MDB Co. we're obsessed with your child's safety, so you can focus on welcoming your baby home. Let's get started—it's time to set up the perfect space for your little one.

You've got this!
Million Dollar Baby Co.

¡Hola!

El embarazo es toda una odisea. ¡Lo entendemos!

En MDB Co. estamos obsesionados con la seguridad del bebé, para que usted pueda enfocarse en darle la bienvenida a su hogar. Comencemos—es hora de preparar el espacio perfecto para su pequeño.

¡Eso es!
Million Dollar Baby Co.

Bonjour!

La grossesse est ponctuée de hauts et de bas. Nous en sommes conscients!

Chez MDB Co. nous sommes obnubilés par la sécurité de votre enfant, vous pouvez donc vous concentrer sur l'arrivée de votre bébé à la maison. Mettons-nous au travail — il est temps d'aménager l'environnement idéal pour votre tout-petit.

Voilà!
Million Dollar Baby Co.

GETTING STARTED ◆ PARA COMENZAR ◆ POUR COMMENCER

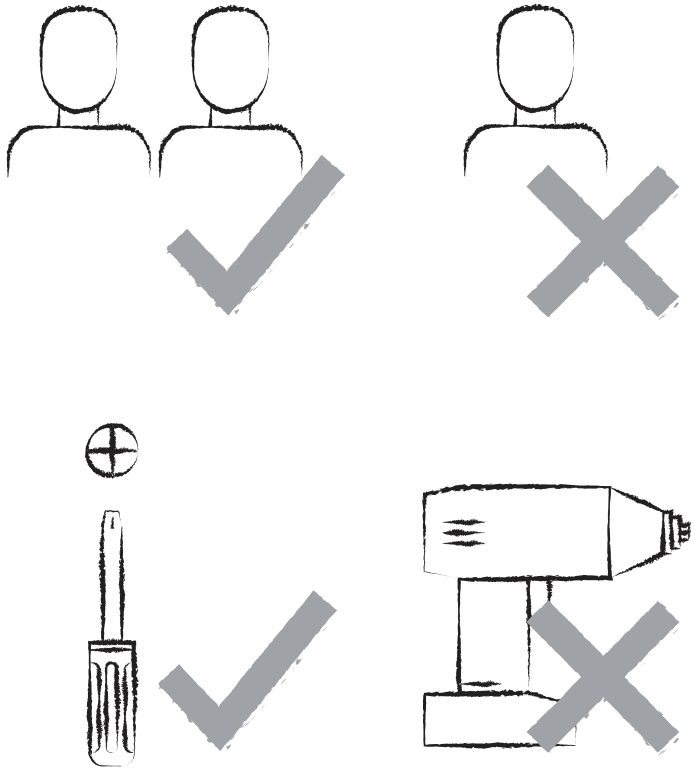

We'd love to chat with you (we're parents ourselves!), so don't hesitate to contact us with whatever questions you have.

◆

Nos encantaría conversar con usted (¡también somos padres!), por eso no deje de contactarnos si tiene alguna pregunta.

◆

Nous adorons discuter avec vous (nous sommes nous-mêmes des parents!), alors n'hésitez pas à nous contacter pour quelque question que ce soit.

MILLIONDOLLARBABYCO.COM/SUPPORT

(323) 728-8988

PARTS ◆ PIEZAS ◆ PIÈCES

not to scale ◆ no a escala ◆ non dessinées à l'échelle

A

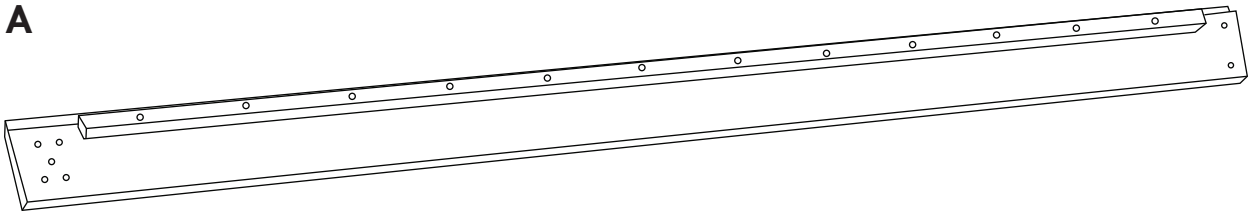

LEFT RAIL
CARRIL IZQUIERDO
TRAVERSE DE GAUCHE

B

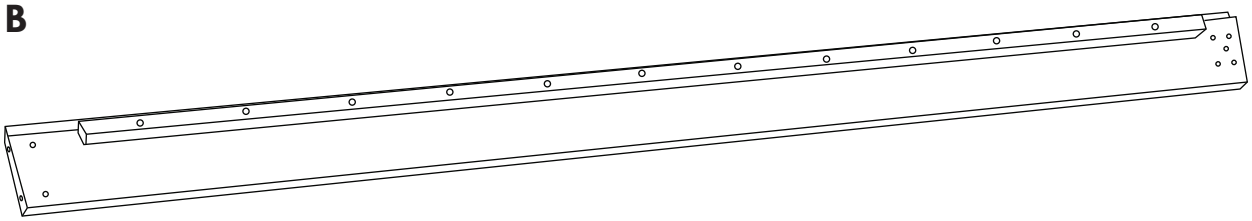

RIGHT RAIL
CARRIL DERECHO
TRAVERSE DE DROITE

D

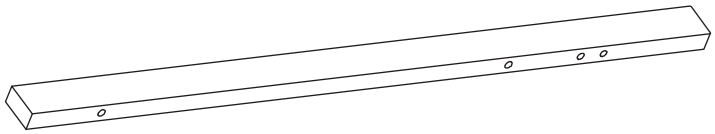

FULL SIZE BED FRONT RIGHT LEG
CAMA TAMAÑO COMPLETO PIERNA DELANTERA DERECHA
PIED AVANT DROIT DU LIT PLEINE DIMENSION

HARDWARE ◆ HERRAJE ◆ MATÉRIEL

actual size ◆ tamaño real ◆ taille actuelle

H1
x10

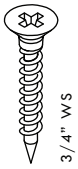

H2
x4

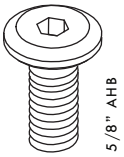

H3
x1

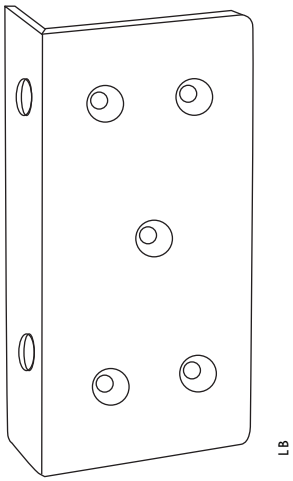

H4
x1

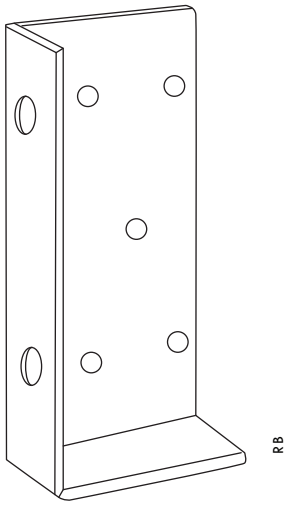

H5
x4

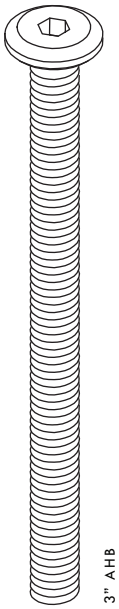

H6
x4

H7
x1

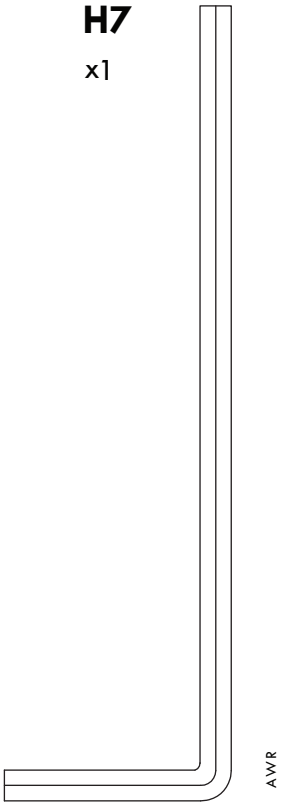

1

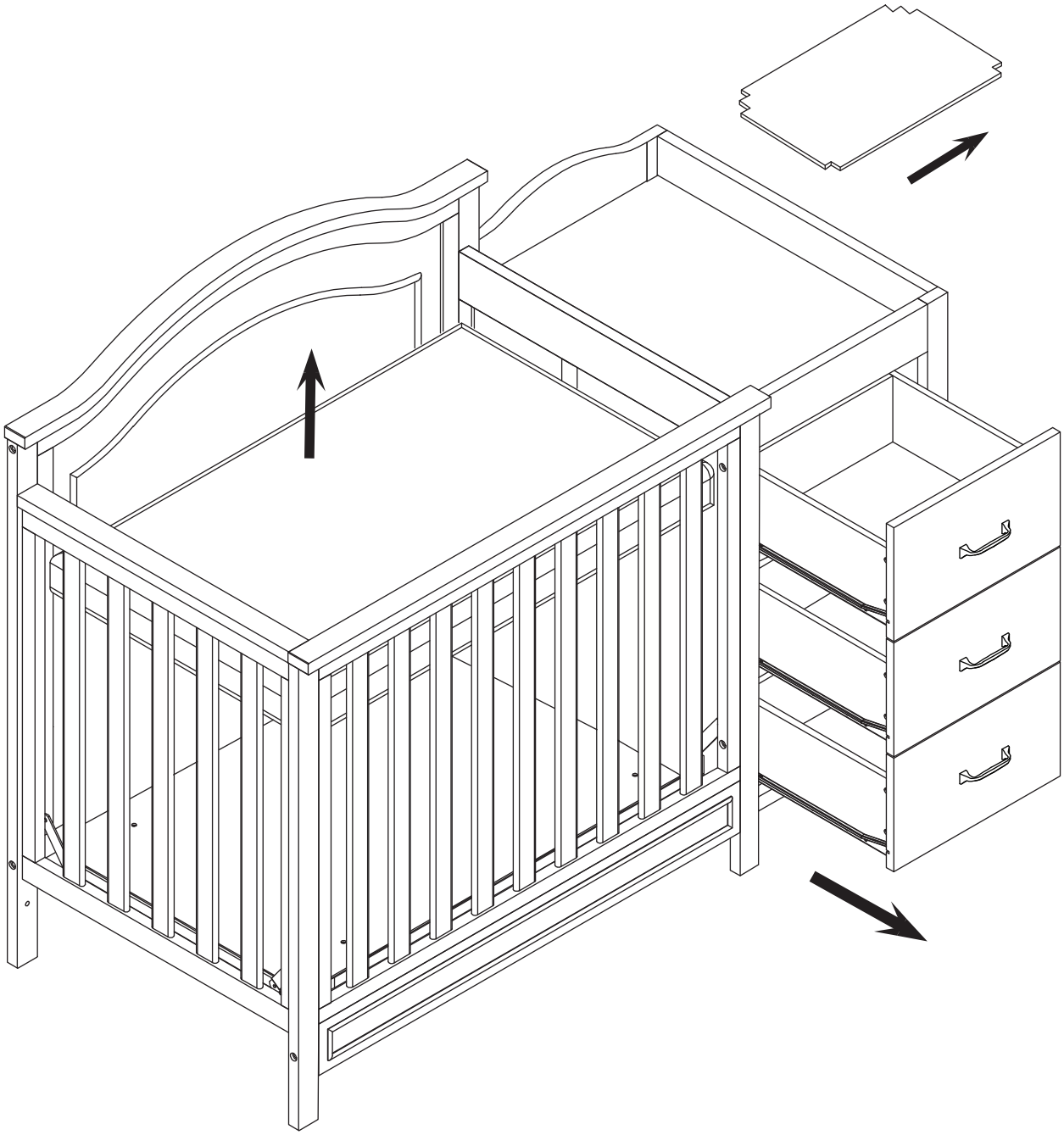

2

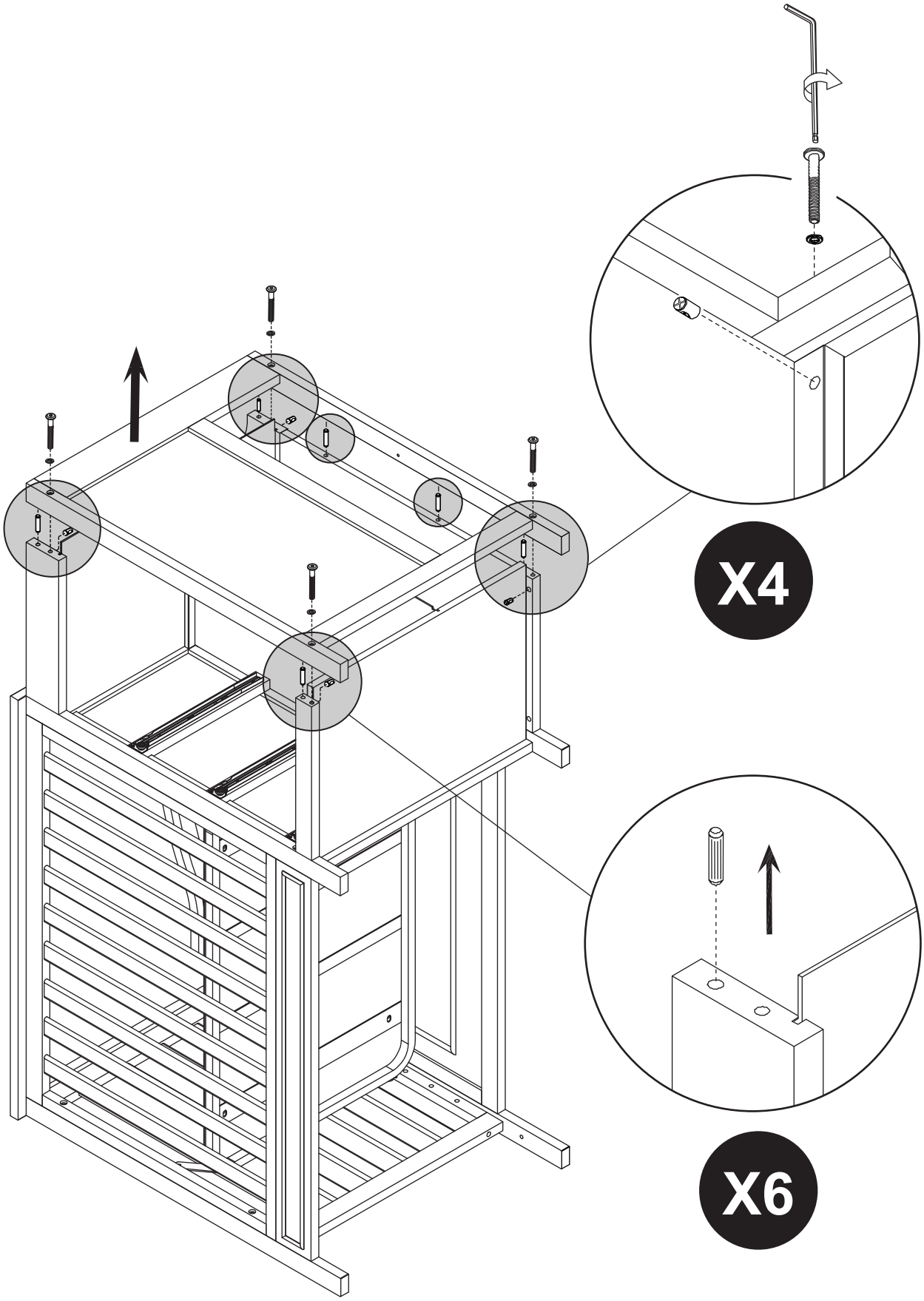

3

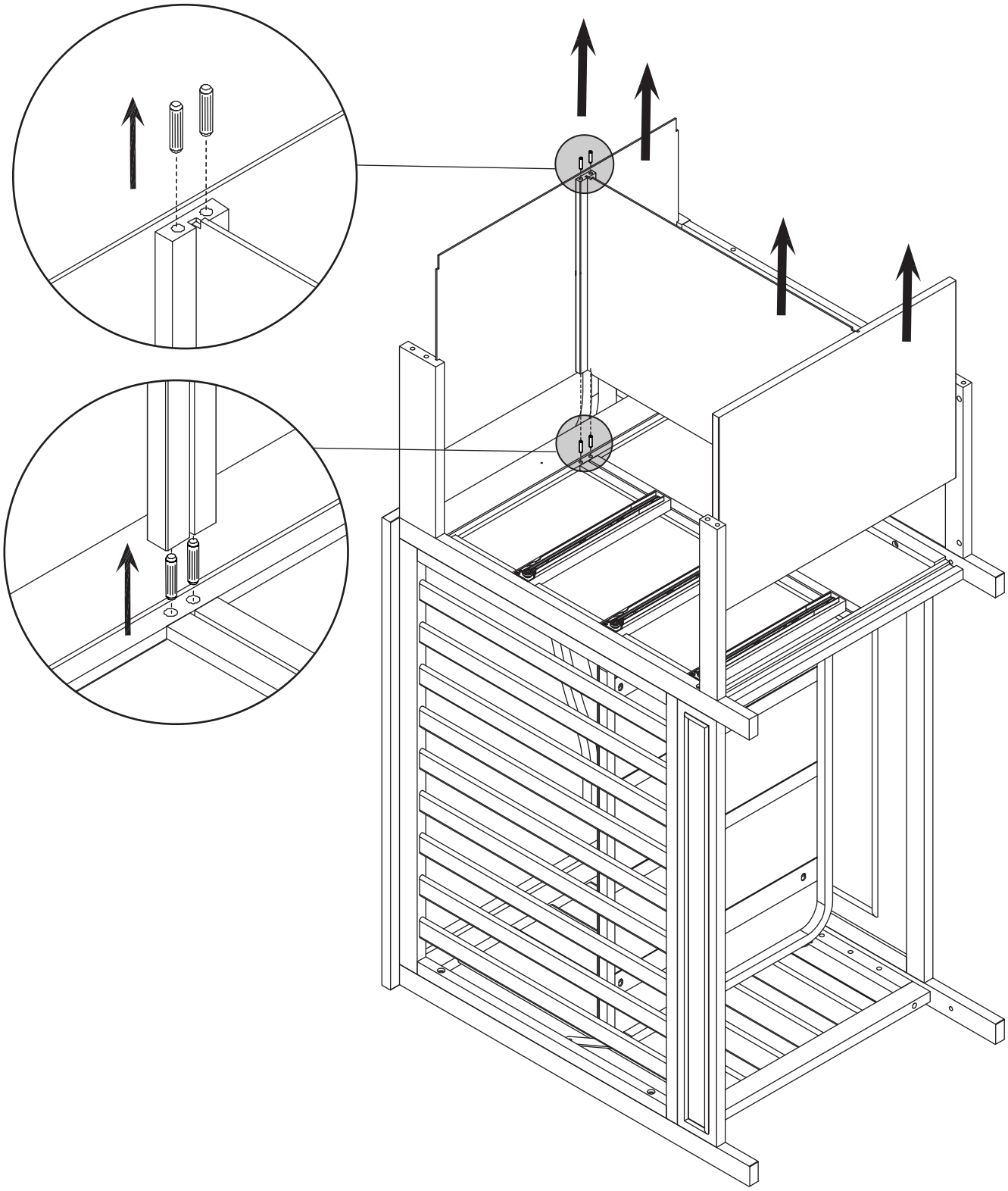

4

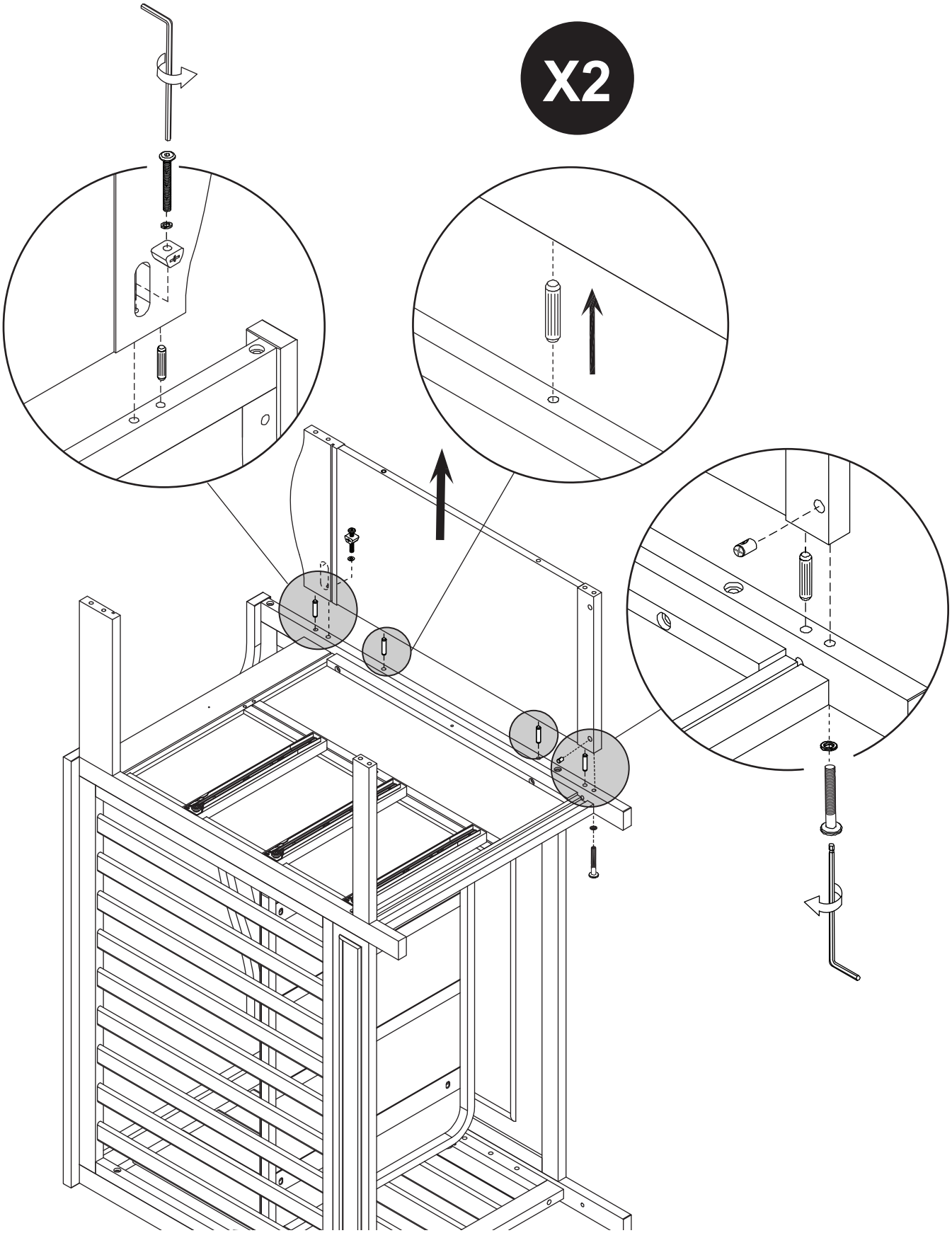

5

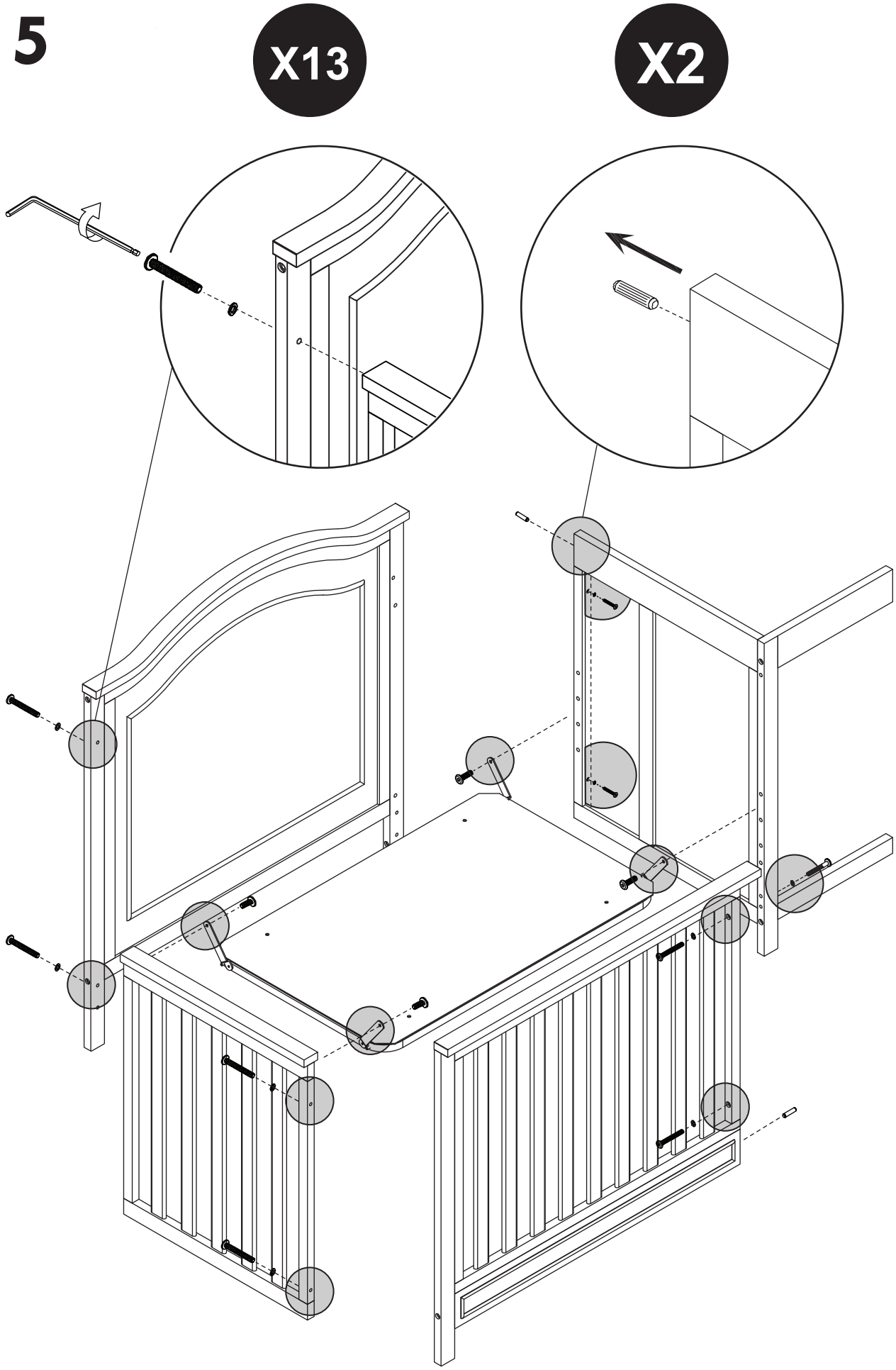

6

* Use the same hardware from Step 5.
* Use el mismo herraje del paso 5.
* Utiliser la même quincaillerie que l'étape 5.

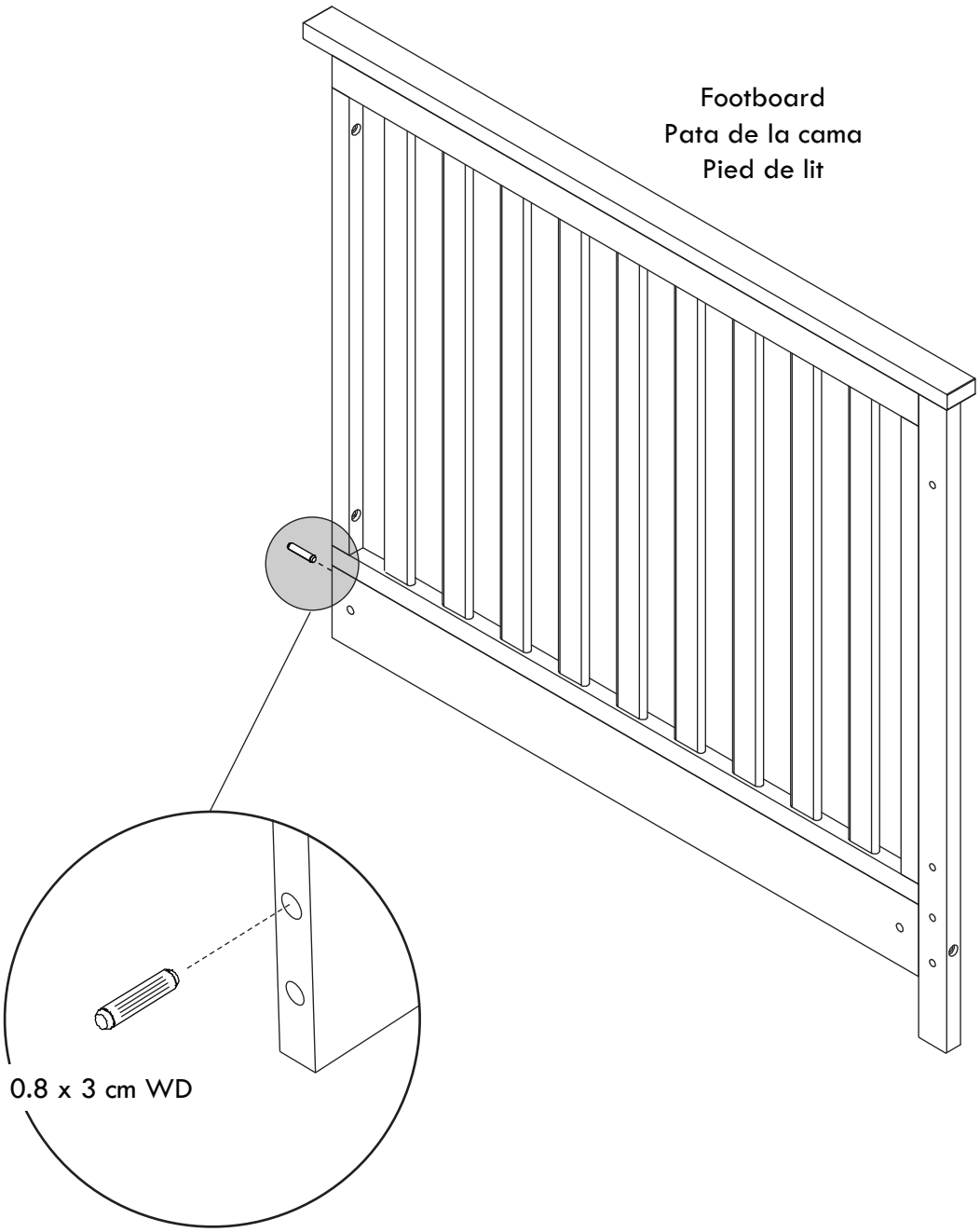

7

* Use the same hardware from Step 5.
* Use el mismo herraje del paso 5.
* Utiliser la même quincaillerie que l'étape 5.

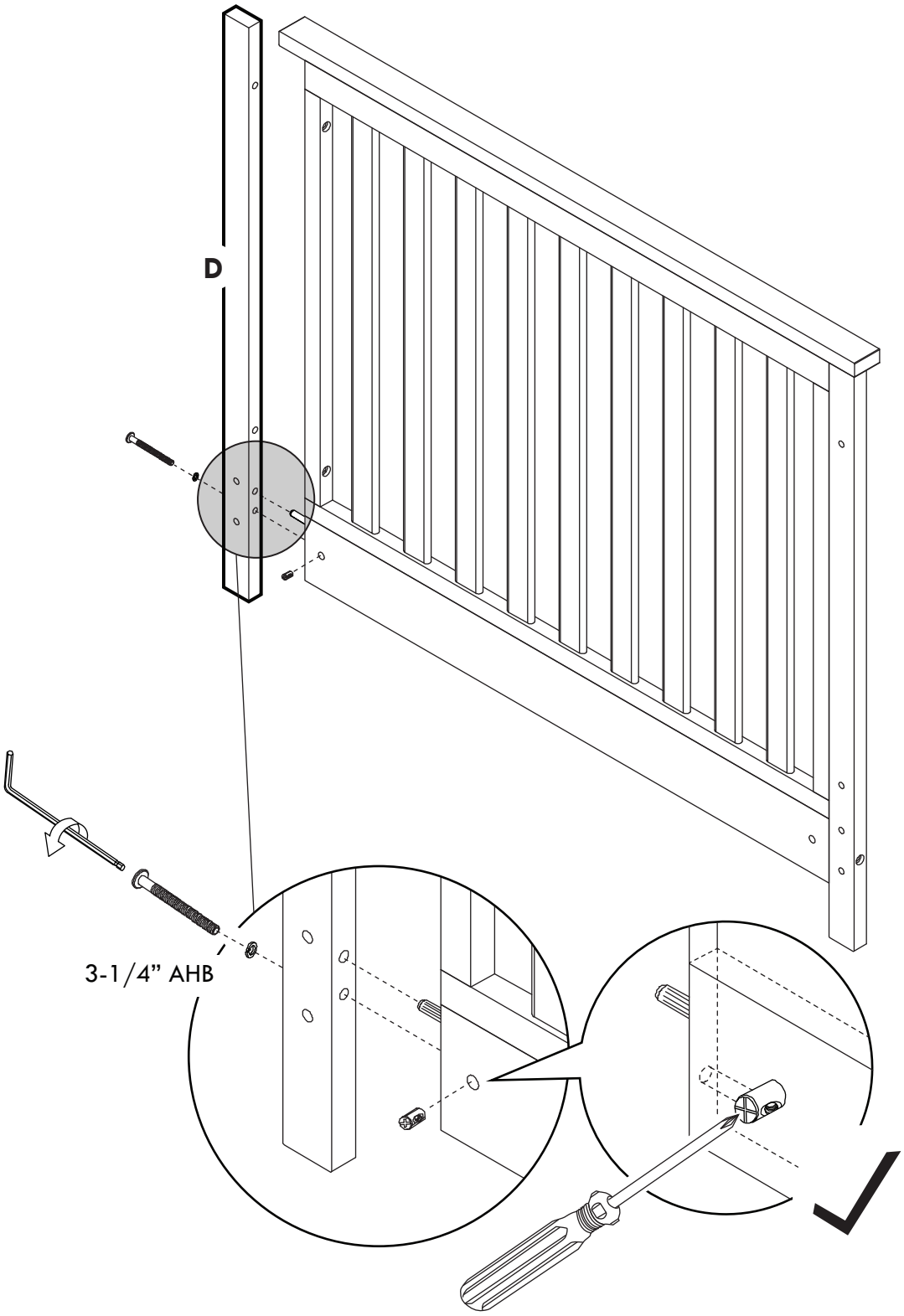

8

* Use the same hardware from Step 5.
* Use el mismo herraje del paso 5.
* Utiliser la même quincaillerie que l'étape 5.

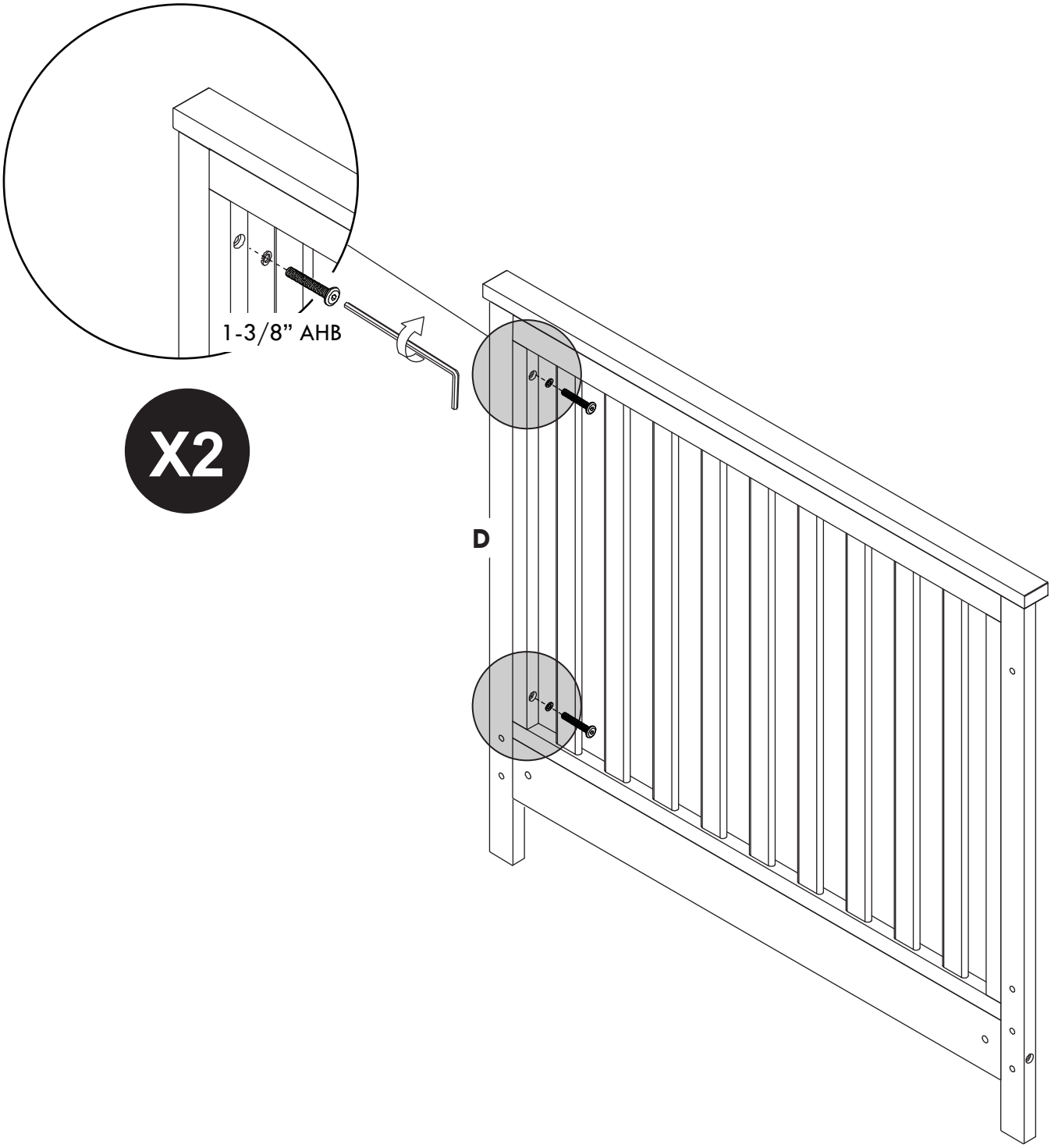

9

H2
X4

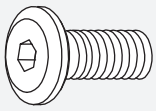

H3
X1

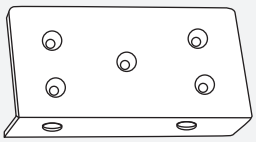

H4
X1

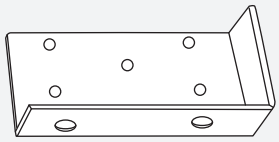

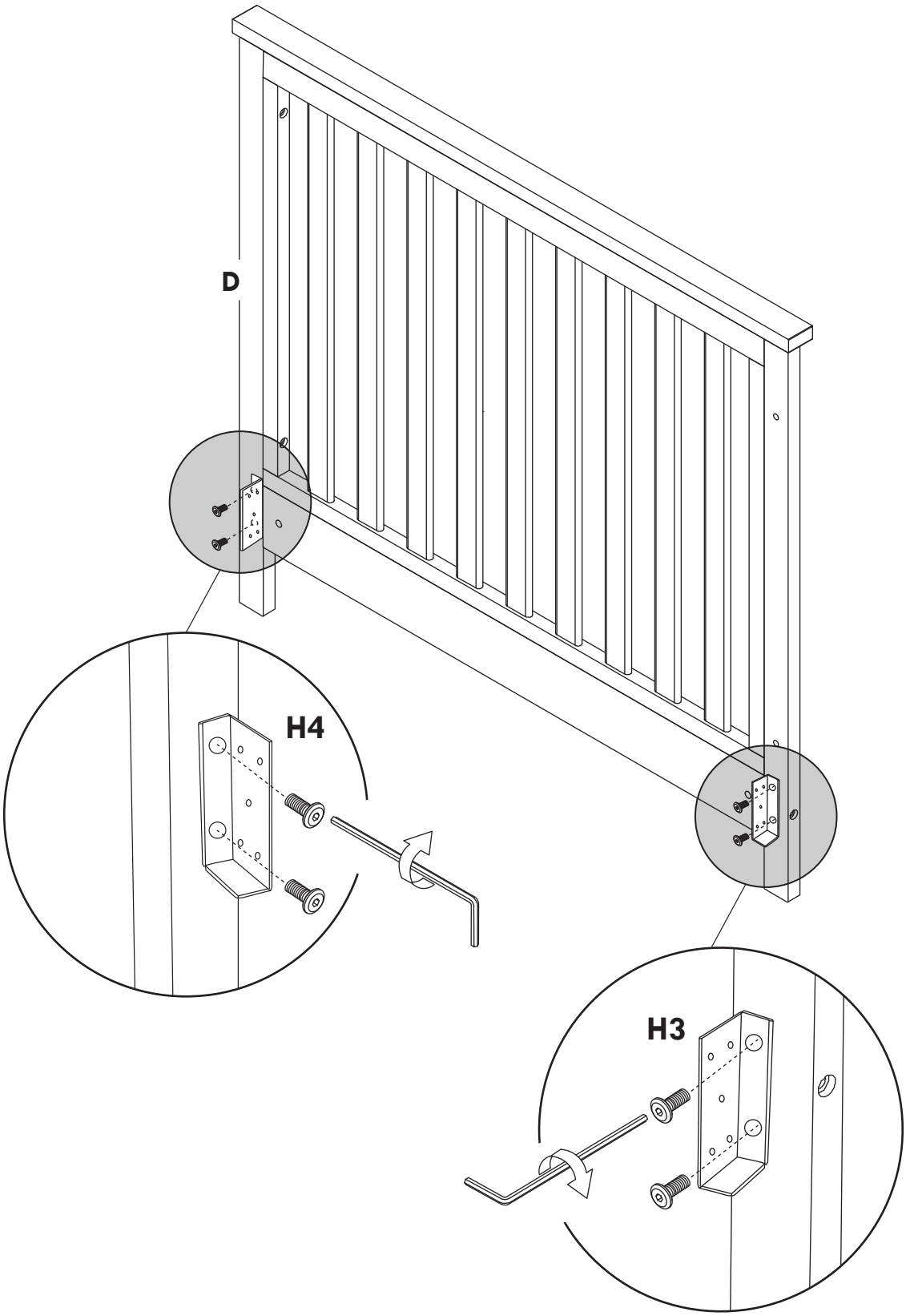

10

H1
X10

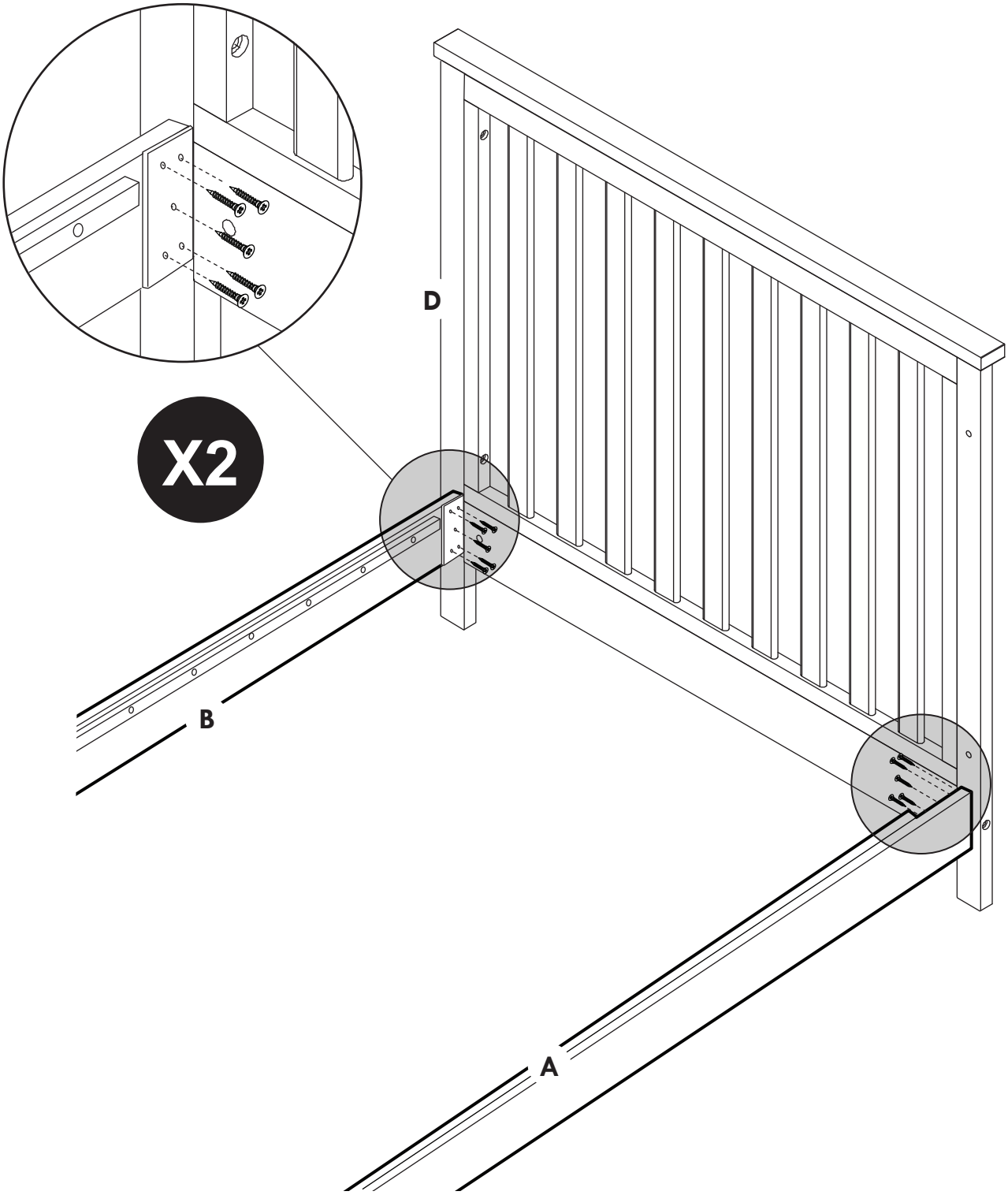

11

H5
X4

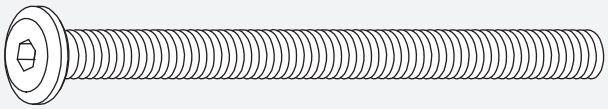

H6
X4

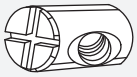

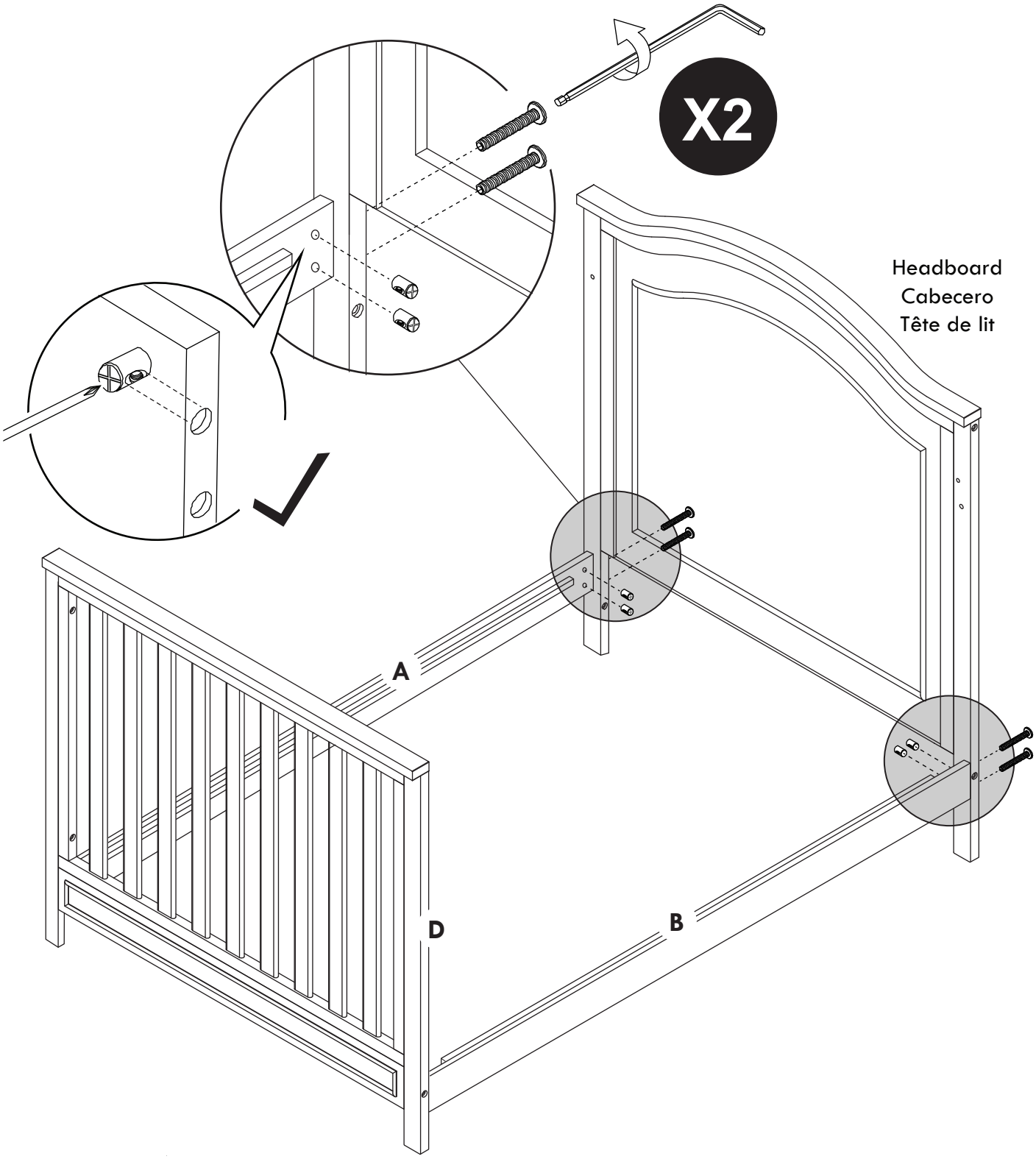

You did it!

¡Lo logró!

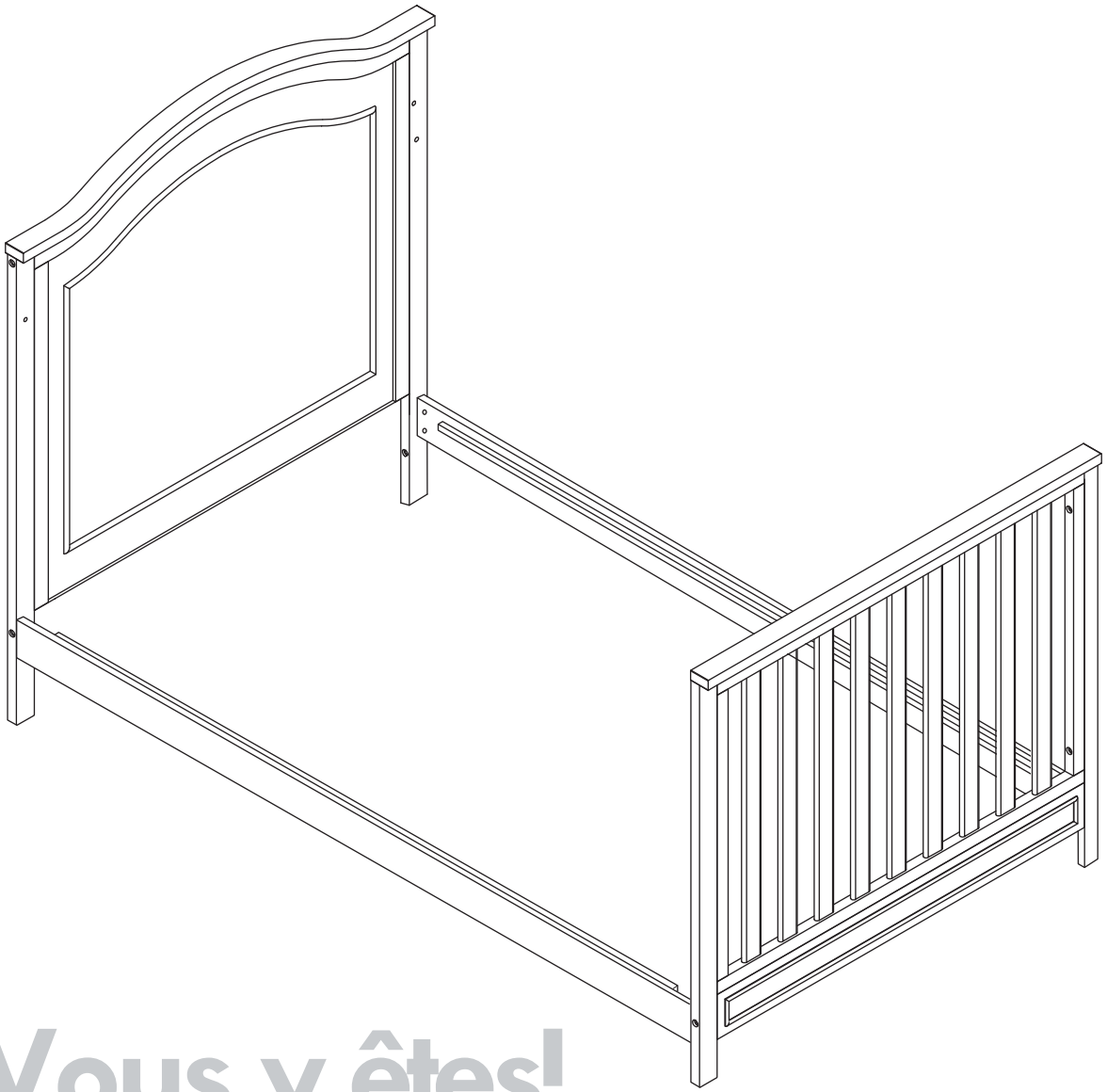

Vous y êtes!

The maximum weight for the conversion rails is 500 lb (227 kg).

El peso máximo para los rieles de conversión es de 500 lb (227 kg).

Le poids maximum pour les traverses de conversion est de 227 kg (500 lb).

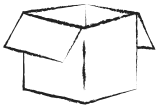

STORAGE

Because materials respond to temperature and humidity, it is important to store furniture in controlled environments. Furniture should not be placed in direct sunlight or near air-conditioning outlets, radiators, heaters, or humidifiers. Any changes such as extreme heat or cold, dampness, or dryness, may cause noticeable shrinkage or swelling of wood. Direct sunlight may affect the coloring of materials over time.

CARE & CLEANING

To clean wood or metal parts, use a lint-free, soft cloth with a non-toxic cleaner. Wipe dry immediately. To avoid scratches or other damages, do not use abrasive chemicals or materials. For fabrics, we recommend using a non-toxic foaming fabric cleaner or leather cleaner where appropriate. Touch up kits are available for purchase by contacting us:

323-728-8988

milliondollarbabyco.com/support

REGISTRATION

Registering your product is simple:

milliondollarbabyco.com/support

PART REPLACEMENT

If you would like to order replacement or missing parts, please visit us:

milliondollarbabyco.com/support

You can contact us by mail at,
8700 Rex Rd. Pico Rivera, CA 90660

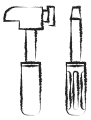

ONE YEAR LIMITED WARRANTY

Have an issue? We're here to help. Your MDB Co. product is covered under warranty for one year after the date of purchase. Visit us for more details on our warranty policy:

milliondollarbabyco.com/support

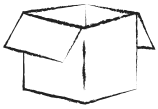

ALMACENAMIENTO

Dado que los materiales responden a la temperatura y la humedad, es importante guardar muebles en ambientes controlados. No deben ponerse los muebles a la luz solar directa ni cerca de salidas de aire acondicionado, radiadores, calefactores ni humidificadores. Cualquier cambio como los extremos de calor o frío, humedad o sequedad, pueden causar notoriamente encogimiento o hinchazón en la madera. La luz solar directa puede afectar la coloración de los materiales con el paso del tiempo.

CUIDADO Y LIMPIEZA

Para limpiar piezas de madera o metal, use un paño suave sin pelusa con un limpiador no tóxico. Seque con un paño inmediatamente. Para evitar rayar o dañar la superficie, no use agentes químicos ni materiales abrasivos. En cuanto a las telas, recomendamos usar una espuma limpiadora no tóxica para telas o un limpiador para cuero según corresponda. Hay kits para retocar disponibles para la venta contactándonos:

323-728-8988

milliondollarbabyco.com/support

REGISTRARSE

Es sencillo registrar su producto:

milliondollarbabyco.com/support

RECAMBIO DE PIEZAS

Si quisiera pedir repuestos o piezas faltantes, visítenos en:

milliondollarbabyco.com/support

o puede contactarnos por correo en:
8700 Rex Rd. Pico Rivera, CA 90660

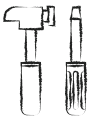

GARANTÍA LIMITADA DE UN AÑO

¿Tiene algún problema? Estamos aquí para ayudar. Su producto MDB Co. está cubierto por una garantía de un año a partir de la fecha de compra. Para conocer más detalles sobre nuestra política de garantía, visite:

milliondollarbabyco.com/support

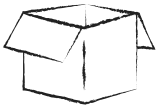

RANGEMENT

Compte tenu que les matériaux réagissent à la température et à l'humidité, il importe de ranger le mobilier dans des environnements contrôlés. Le mobilier ne doit pas être placé en plein soleil ni près des sorties d'air climatisé, des radiateurs, des appareils de chauffage ou des humidificateurs. Tout changement comme un froid ou une chaleur extrême, de l'humidité ou de la sécheresse pourrait causer la contraction ou le gonflement du bois. La lumière directe du soleil peut altérer la couleur des matériaux au fil du temps.

NETTOYAGE ET ENTRETIEN

Pour nettoyer le bois ou les pièces métalliques, utilisez un chiffon doux sans peluche et un produit nettoyant non toxique. Essuyez immédiatement. Pour éviter les égratignures ou autres dommages, veillez à ne pas utiliser des produits chimiques ou des matériaux abrasifs. Pour les tissus, il est recommandé d'utiliser un produit nettoyant pour tissus non toxique ou pour cuir le cas échéant. Il est possible de se procurer des nécessaires de retouches en nous contactant:

323-728-8988

milliondollarbabyco.com/support

ENREGISTREMENT

L'enregistrement du produit est simple à réaliser:

milliondollarbabyco.com/support

PIÈCES DE RECHANGE

Pour commander des pièces de rechange ou manquantes, veuillez visiter:

milliondollarbabyco.com/support

ou communiquer avec nous par courriel à l'adresse:
8700 Rex Rd. Pico Rivera, CA 90660

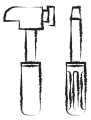

GARANTIE LIMITÉE D'UN AN

Vous avez un problème? Nous sommes là pour vous aider. Votre produit MDB Co. est couvert par une garantie d'un an à compter de la date d'achat. Pour plus de détails sur la politique de garantie, veuillez visiter:

milliondollarbabyco.com/support

MILLION DOLLAR BABY CO.

mdb