ping pong® the original

TABLE TENNIS TABLE
MODEL NO.
T8674

OWNER'S MANUAL

1. **Read this manual carefully before starting assembly.** Read each step completely before beginning each step.
2. **Some smaller parts may be shipped inside larger parts. Check inside all parts and cartons before assembling or ordering parts.**
3. **To make assembly easier, use the Hardware Identifier on page 2 to identify and sort all fasteners. Check all cartons for kits. All hardware may not be located in one kit.**
4. **Do not tighten hardware until instructed to do so.** If hardware is tightened too soon, mounting holes may not align and parts may not easily fit together. Leave locknuts slightly loose until you are instructed to tighten them.
5. **Tools required for assembly:** Phillips Screwdriver, Two 9/16" Wrenches, Two 7/16" Wrenches. Note: Adjustable wrenches can be substituted for wrenches. **An electric screwdriver may be used in assembly. However, please set at low torque and use extreme caution with an electric screwdriver because you could over tighten the hardware and strip the screws**.
6. **Save this instruction manual and your proof of purchase (receipt) in the event that the manufacturer has to be contacted for replacement parts.**

Please Do Not Return This Product To The Store!

Contact Escalade® Sports customer service department at:
Phone: 1-866-873-3528 Toll – Free !
Fax: 1-866-873-3533 Toll – Free !
E-mail: tabletennis@escaladesports.com
Mailing Address (correspondence only):
Escalade Sports
PO Box 889
Evansville, IN 47706

Please visit our World Wide Web site at: www.escaladesports.com

ON-LINE TROUBLE SHOOTING **TECHNICAL ASSISTANCE**

ON-LINE PARTS REQUESTS **FREQUENTLY ASKED QUESTIONS**

ADDITIONAL ESCALADE® SPORTS PRODUCT INFORMATION

2L-4142-01

ESCALADE® SPORTS

Escalade® Sports products may be manufactured and/or licensed under the following patents.
6120397, 5816957, 5769744, 5119741, 4911085, 4717157, D460140, D420563
Additional patents may be pending. One or more of the listed patents and/or pending patents may cover specific product.

©2013 Escalade® Sports

HARDWARE IDENTIFIER

27

3/8-16 x 3 1/2 Hex Head Bolt
(Qty. 4)

34

1/4-20 Nyloc Locknut
(Qty. 12)

23

#10-24 X 1/2 Phillips Pan Head Screw
(Qty. 4)

28

3/8-16 Nyloc Locknut
(Qty. 12)

29

1/4-20 X 2 3/4 Hex Head Bolt
(Qty. 8)

30

1/4-20 X 1 1/2 Phillips Truss Head Screw
(Qty. 4)

31

1/4-20 X 3 1/4 Carriage Bolt
(Qty. 4)

32

1/4-20 Wing Nut
(Qty. 4)

5

#8 X 9/16 SMS
(Qty. 180)

35

#8-32 X 1 1/4 Sheet Metal Screw
(Qty. 4)

36

3/4" Long Spacer
(Qty. 4)

37

3/8" Long Spacer
(Qty. 4)

38

1/4" Plastic Washer
(Qty. 12)

39

3/8" Plastic Washer
(Qty. 8)

13

3/8-16X2 3/4 Hex Head Bolt
(Qty. 8)

11

3/8 Push Nut
(Qty. 4)

44

#10-24 Locknut
(Qty. 4)

1A. Attach Caster Wheels (#9 & #10) to Caster Beam. Slide a Caster Wheel with Lock (#10) through Caster Beam (#8) and secure it with a Push Nut (#11) as shown in **Figure 1**. **Gently** tap the Push Nut (#11) with a hammer to secure it in place. On the other end of the Caster Beam attach a Caster Wheel without Lock (#9). Make sure you have one Caster Wheel with Lock and a Caster Wheel without Lock for each Caster Beam. Repeat step for second Caster Beam.

CAUTION:

READ AND FOLLOW ALL ASSEMBLY, OPERATING, AND SAFETY INSTRUCTIONS CAREFULLY. AT LEAST TWO (2) ADULTS ARE NEEDED TO PUT THIS TABLE TOGETHER!

1B. Attach Tube Plugs (#14) to Caster Beam (#8) as shown in **Figure 1**.

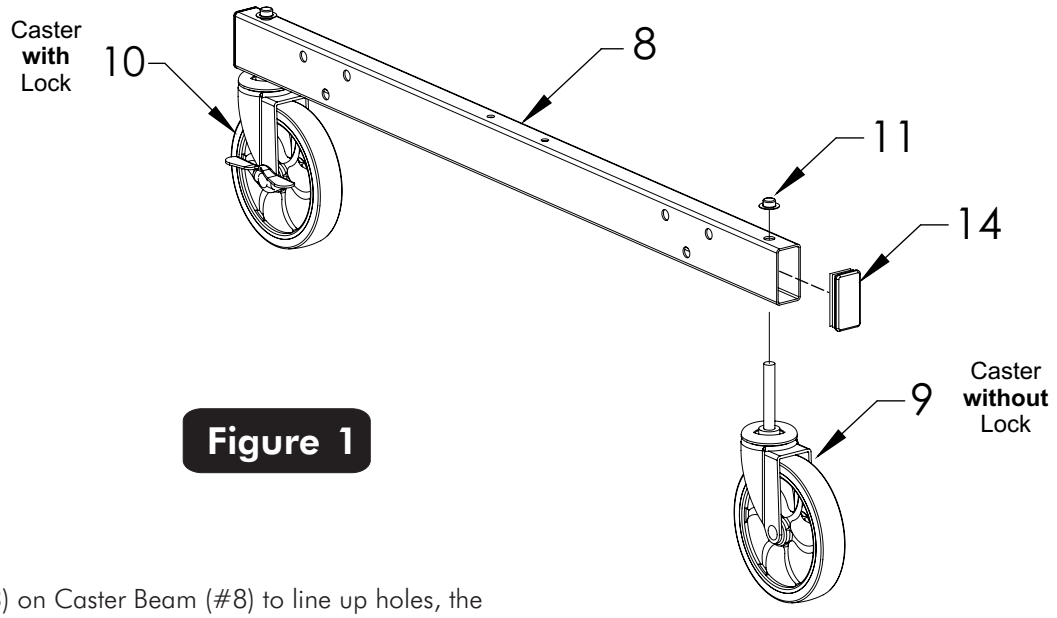

Figure 1

2. Lay Support Plates (#43) on Caster Beam (#8) to line up holes, the distance between middle holes to side holes is different, see **Front View** of **Figure 2**. Attach Stop Spools (#12) and Support Plates (#43) to side of Caster Beam without logo with Bolts (#13) and Nuts (#28) but **do not** tighten completely. See **Figure 2**.
Repeat step for second Caster Beam.

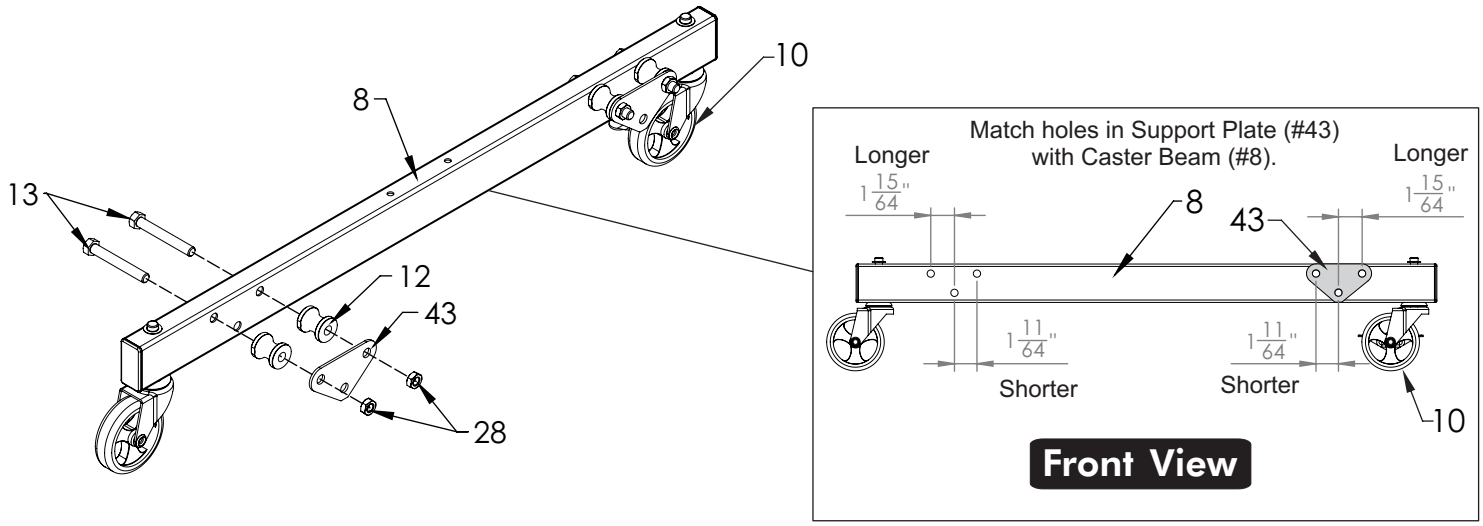

Figure 2

3. Attach Wood Bottom Board (#15) to Caster Beam Assemblies (#8) as shown in **Figure 3**. Turn Caster Beams as shown and attach board with four Carriage Bolts (#31) and four Wing Nuts (#32). Tighten Thumb Screws securely.

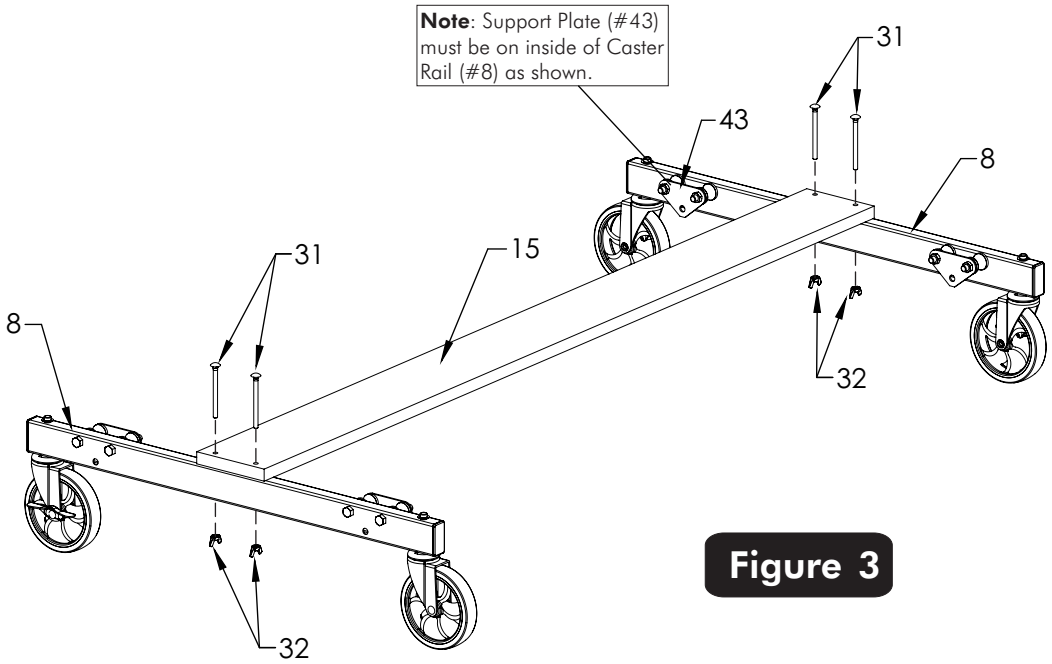

Figure 3

4. Attach Strut Tubes (#17) and Linkages (#16) to Caster Beam Assemblies (#8) as shown in **Figure 4**.

a) Loosen Bolts (#13) and Nuts (#28) so that Strut Tube (#17) can fit between Support Plate (#43) and Caster Beam (#8) as shown in the **Top View** and **Figure 4**.

b) Slide one Hex Bolt (#27) through Caster Beam (#8), one Plastic Washer (#39), Strut Tube (#17), Plastic Washer (#39), Support Plate (#43) Spacer (#36), Linkage (#16) and Locknut (#28) as shown in **Figure 4** and **Top View**.

c) Repeat on other end of Caster Beam (#8) and on second Caster Beam.

d) Tighten Bolts (#13) and Nuts (#28) (installed in **Step 2**) securely.

e) Tighten Nuts (#28) on Bolts (#27) securely but **DO NOT** over tighten, Strut Tube must Pivot Freely.

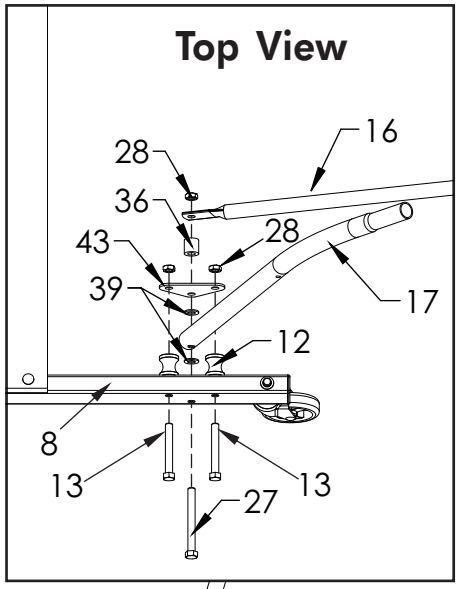

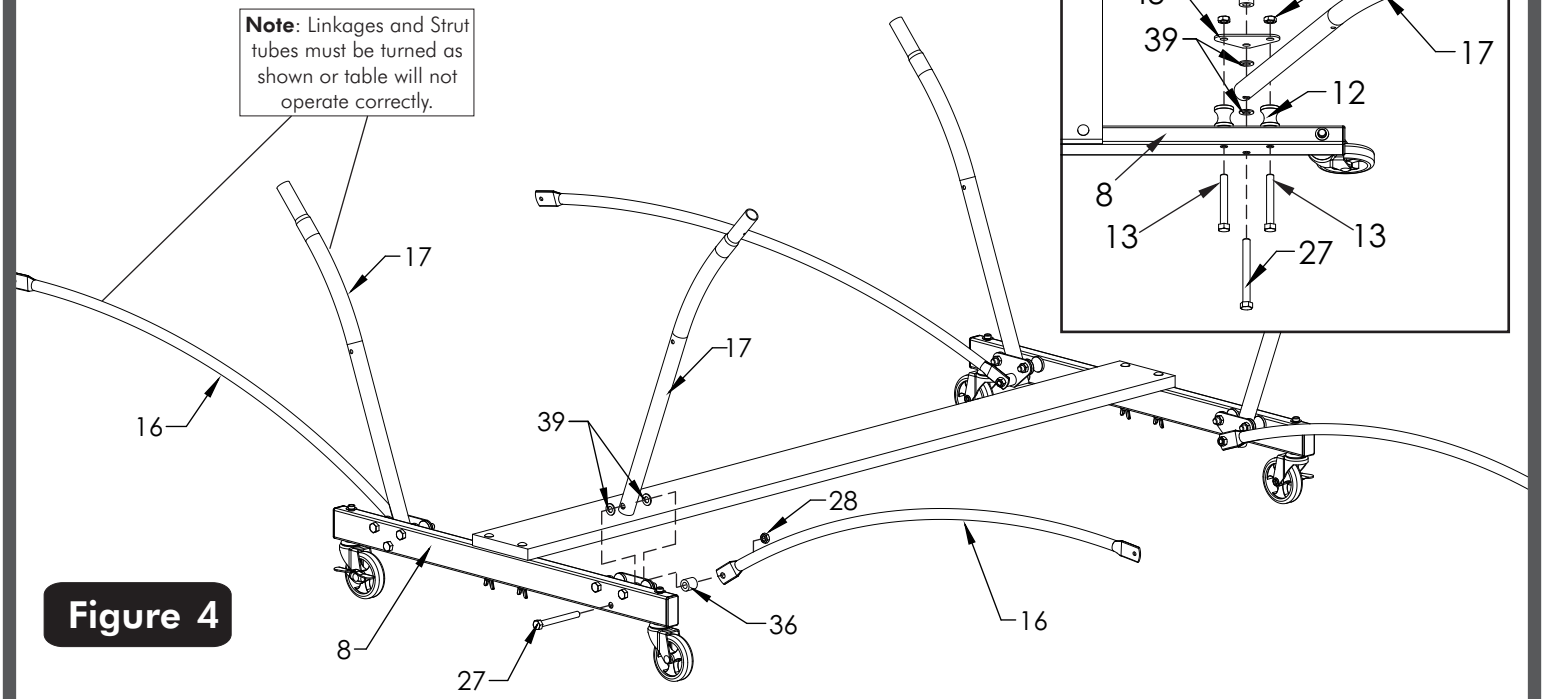

Figure 4

5. Lay Table Top (#1) painted side down, on a smooth, flat surface. Use the shipping container to protect the painted surface of table top.

6. Align the "U" Support (#21) on Table Top (#1) as shown in **Figure 5**.

7. Align all four holes in each U-Clip (#22) with the four Indentations in table top. Be sure that Slot in the Three U-Clips (#22) all face the same direction toward the end of the table with no stripe and no Indentations. Secure U-Clips (#22) with Screws (#5) as shown in **Figure 5** & **Detail A**.

Note: All four holes in the U-Clip (#22) must align with four Indentations in table top. See **Detail A**.

Note: Indentations in table top are small so look closely.

CAUTION:

WHEN ASSEMBLING TABLE, IT IS EXTREMELY IMPORTANT THAT THE U-CLIPS (#22) BE TURNED AS SHOWN HERE. IF U-CLIPS ARE TURNED INCORRECTLY, YOU WILL DO IRREPARABLE DAMAGE TO YOUR TABLE WHEN YOU ATTEMPT TO OPEN IT TO THE PLAYING POSITION.

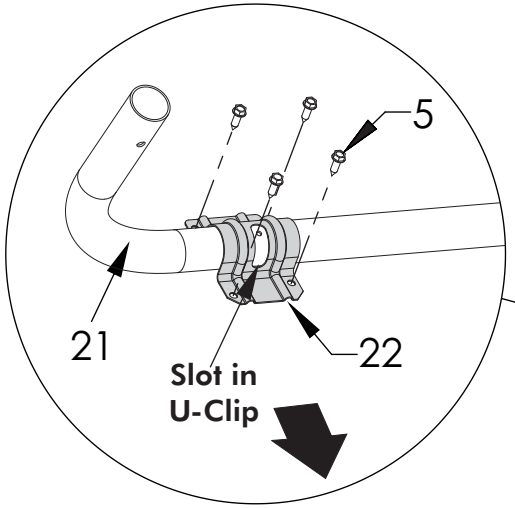

Detail A

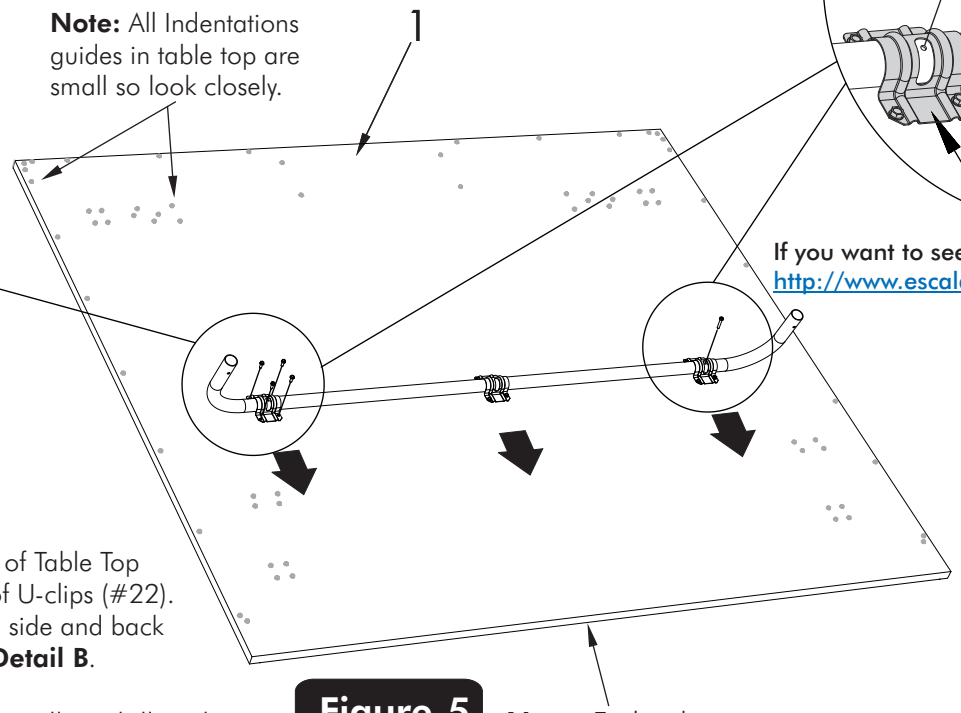

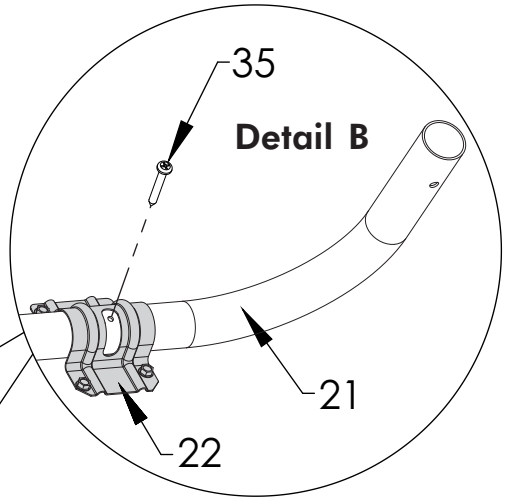

Detail B

If you want to see a video on how to insert Screw (#35) go to:
http://www.escaladesports.com/customer-service/videos.html

Or
Scan with your smartphone:

8. Rotate U-support (#21) that is on bottom of Table Top until you see the screw holes in the slots of U-clips (#22). If necessary Slide U-support (#21) side to side and back and forth to see holes. See **Figure 5** & **Detail B**.

Figure 5

Note: To aid in assembly you can use a cordless drill and Phillips bit. **Wear safety glasses**.

9. Insert Screw (#35) through slot in U-clip (#22) and into U-support (#21). See **Figure 5** & **Detail B**. Thread screw all the way into U-support until it touches the back of the tube. There should be about 3/8" of screw (#35) left sticking out. Repeat for second Screw (#35) and U Clip (#22).

CAUTION:

DO NOT USE A POWER DRIVER TO ATTACH HINGE BRACKET ASSEMBLIES (#18) YOU COULD STRIP SCREW IN WOOD AND DO IRREPARABLE DAMAGE TO THE TABLE. DO NOT OVER TIGHTEN SCREWS CAUSING THEM TO STRIP THE WOOD!

10. Assemble parts to the bottom of the table top with Screws (#5) as shown in **Figure 6**, **Detail C** and **Detail D**.

a) Align the holes in the Mounting Brackets (#25) & (#20) with Indentations in table top assembly and secure with screws (#5) as shown. All holes in each Mounting Bracket **must align** with Indentations in the top. See **Figure 6** and **Detail C**.

b) Align the holes in the two U-Support Clips (#6) with Indentations in table top. Be sure that the two U-Support Clips (#6) are positioned exactly as shown in **Figure 6** & **Detail D**.

DO NOT USE A POWER DRIVER TO ATTACH HINGE BRACKET ASSEMBLIES (#18) YOU COULD STRIP SCREW IN WOOD AND DO IRREPARABLE DAMAGE TO TABLE. DO NOT OVER TIGHTEN SCREWS CAUSING THEM TO STRIP THE WOOD!

c) Align the holes in the Hinge Bracket Assembly (#18) with Indentations in table top. Be sure that Hinge is facing the outside of the table and placed exactly as shown in **Figure 6** & **Detail D**.

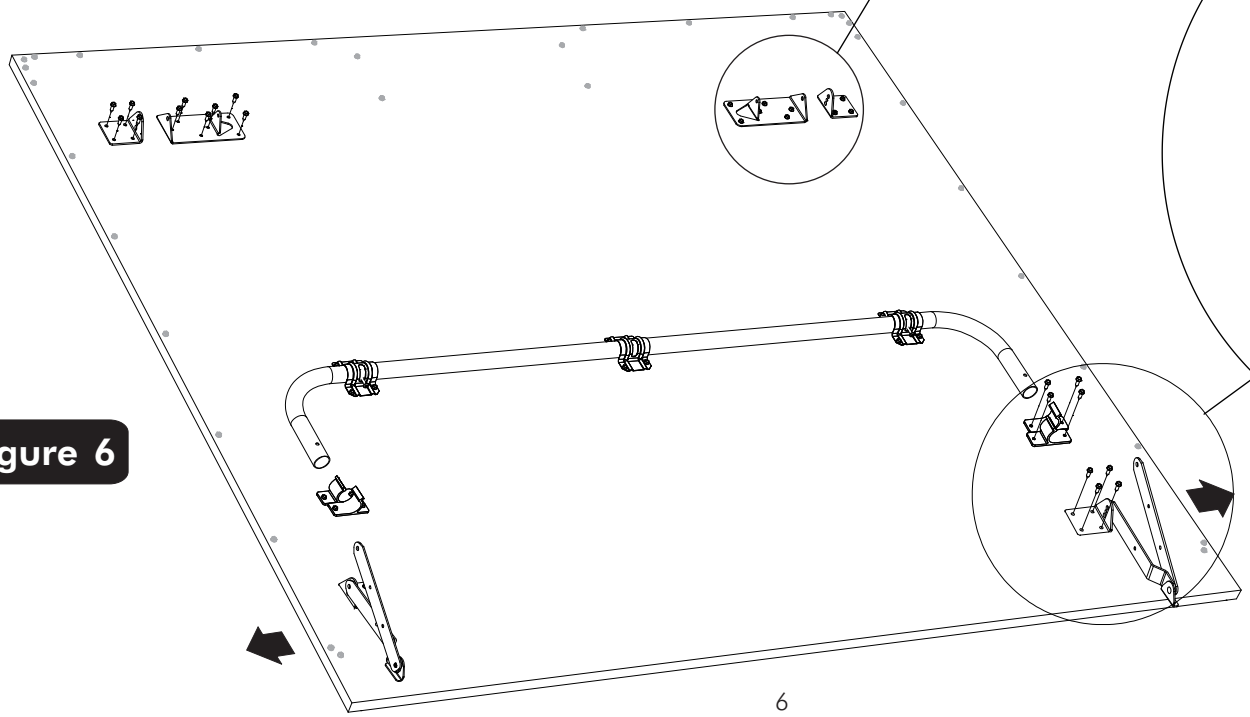

Figure 6

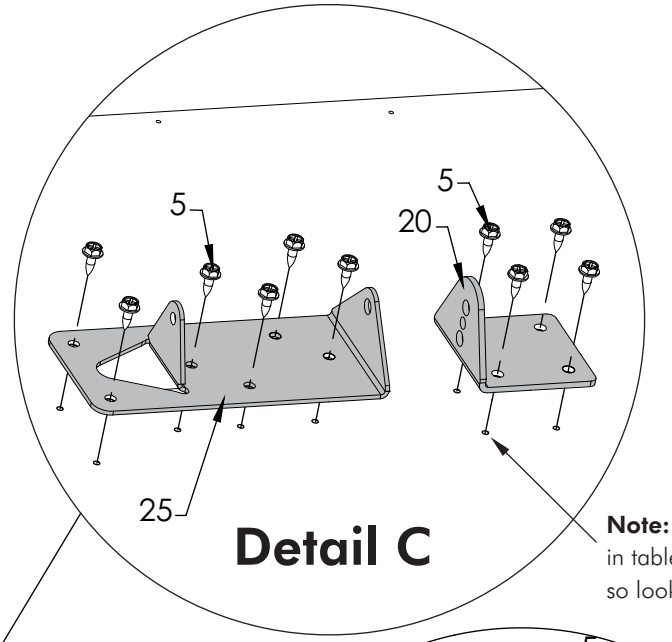

Detail C

Note: Indentations in table top are small so look closely.

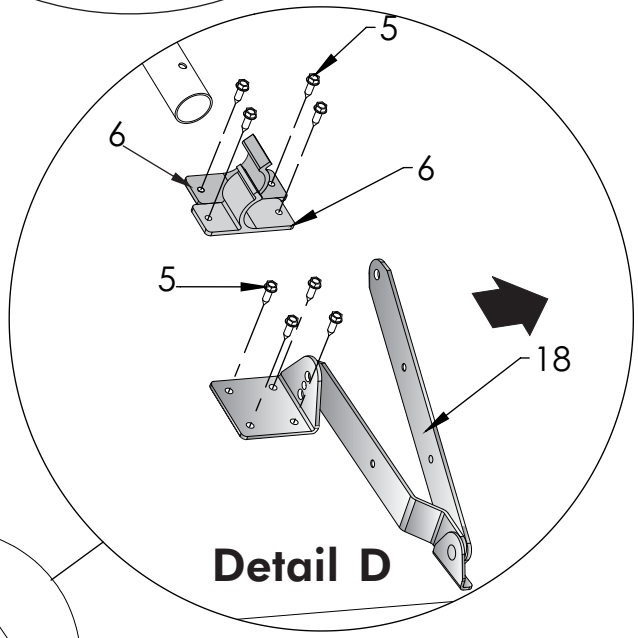

Detail D

NOTE: DO NOT use a power driver to attach hinge bracket assemblies (#18).

11. Attach legs (#19 & 24) to table top with Hex Bolt (#29), two Plastic Washers (#38) and Locknut (#34). Attach leg brace to Leg Mounting Bracket (#25) with Phillips Head Screw (#23) and #10-24 Locknut (#44) as shown in **Detail 1**. Attach leg levelers (#26) to bottom of the legs (#19 & 24) as shown in **Figure 7**.

12. Attach Net Plate (#47) as shown in **Detail 1A** & **Detail 1B**. Make sure the **Nut Plate is flush** with the corner of the table and make sure to **use the top three holes** in the nut plates. **Note: Nut Plates Mount to one Table Top Only.**

Note: There are no Indentations guides for the nut plates on the table top.

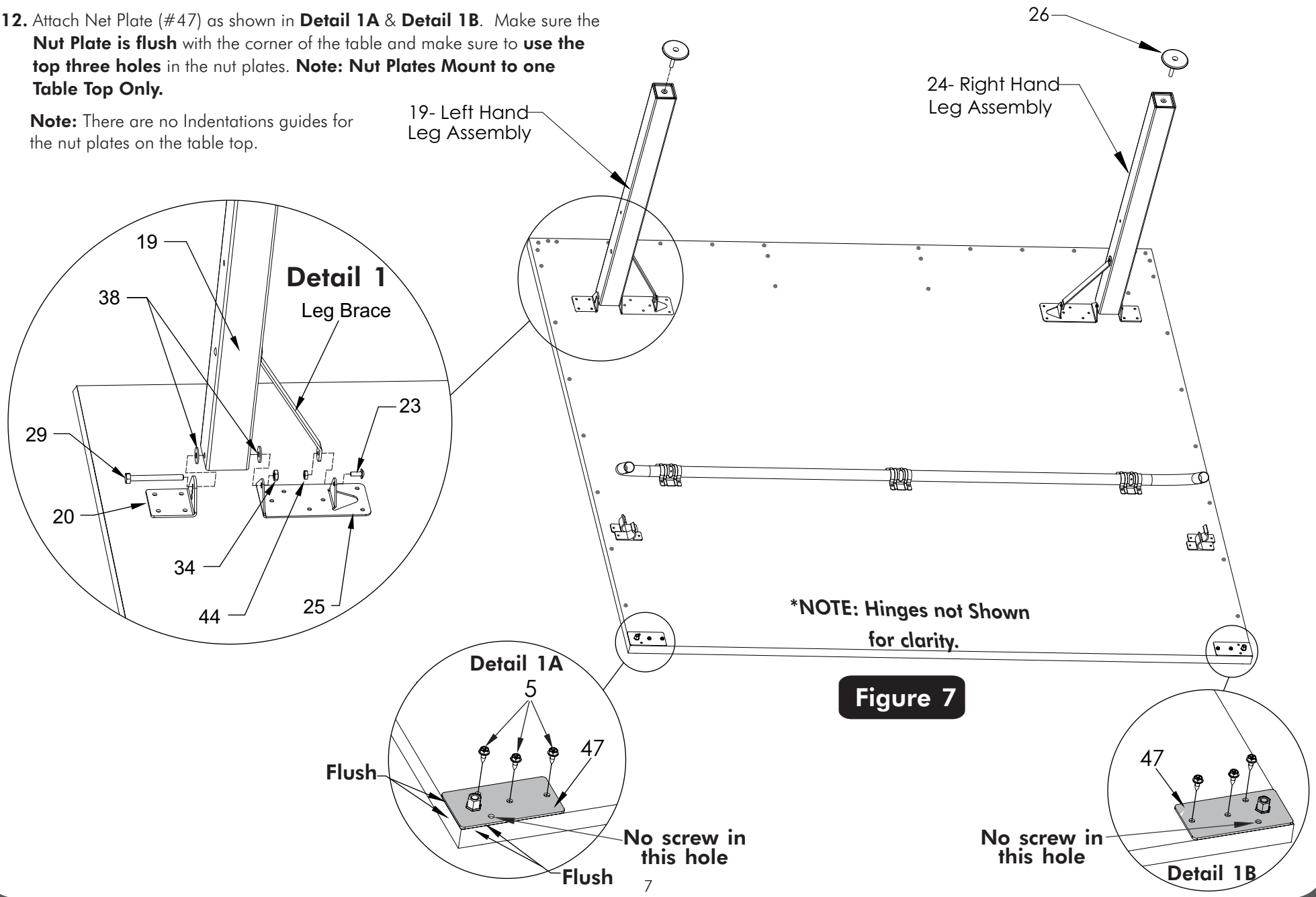

Figure 7

13. Lay out Rails (#2, #3, & #4) around edges of table top and add Vinyl End Caps (#45 & 46) to ends of Left and Right Side rails. See **Figure 8**.

14. Line up holes in rails with Indentations in table top and secure using Screws (#5). See **Figure 8** & **Detail F**.

Note: Right hand Rail (#2) has "Ping Pong" screened on it and Left hand Rail (#3) has "The Original Since 1901".

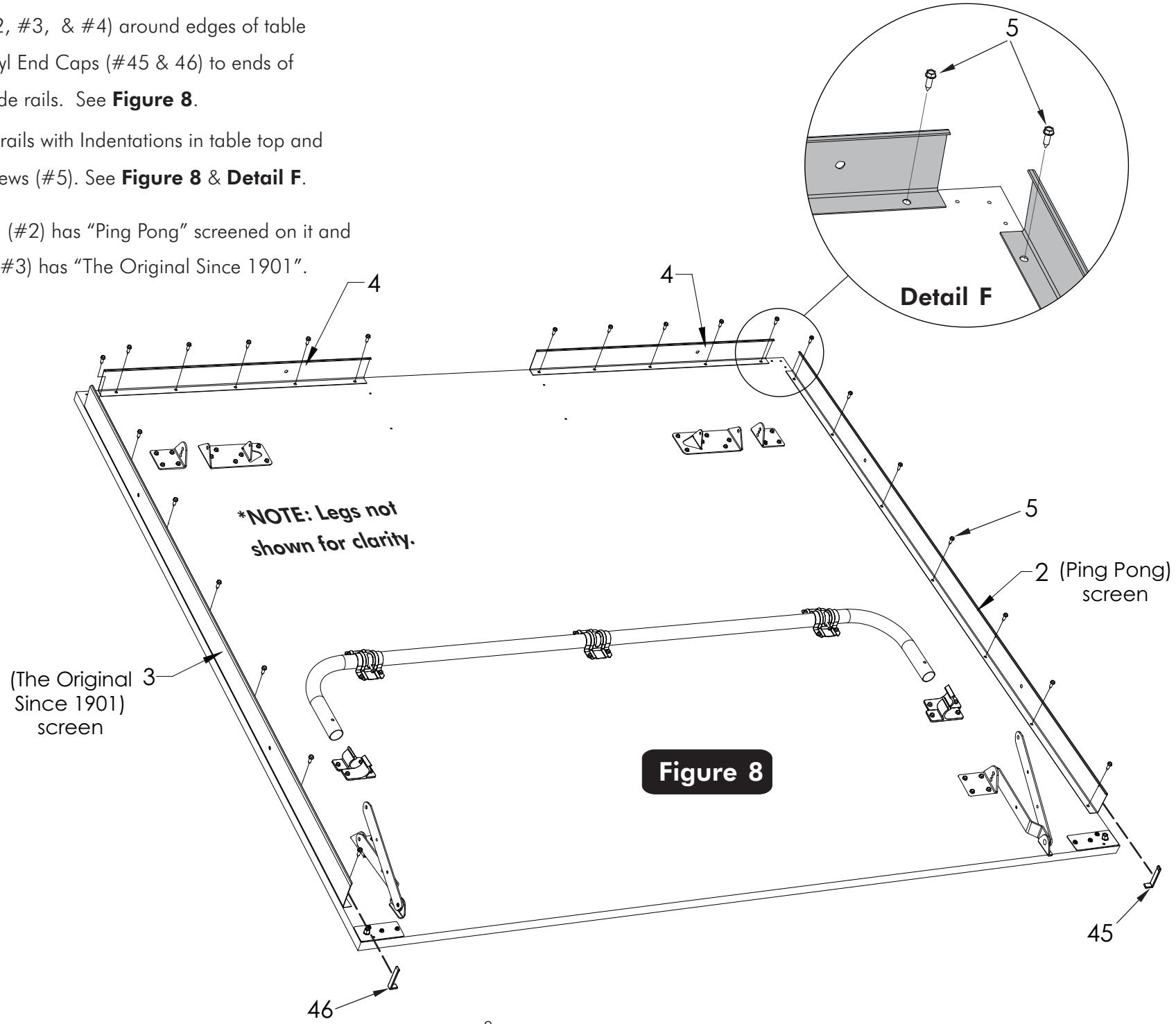

Figure 8

15. Line up holes in Storage Tray with Indentations in table top and attach it to the bottom of the table with four (#5) screws as shown in **Figure 9** and **Detail J**.

16. Lay Corner Caps (#40) on table as shown in **Figure 9**. Secure to bottom of table with three Screws (#5). See **Detail H & Detail G**.

NOTE: Prepare an area for the assembly of the second table top half. If necessary, move the first table top half aside with the aid of a helper. Be sure to place it in a location where it won't be disturbed or damaged. If setting on its side, be sure to place the bottom edge no less than 12 inches away form the wall. Also be sure to place carpet or pieces of the shipping carton down to protect table top edges. If floor is not carpeted, brace table top half with a heavy object to keep it from sliding.

17. Repeat steps 5 through 16 for other table top assembly. Second Table Top Half does not get Nut Plates (#47), skip step 12 on the Second Table Half.

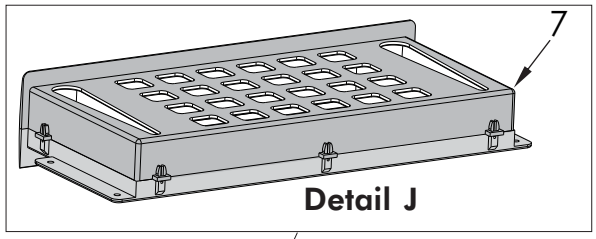

Detail J

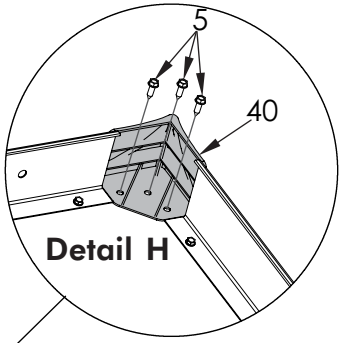

Detail H

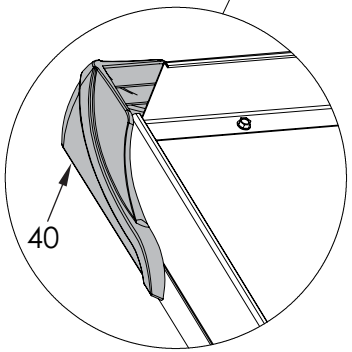

Detail G

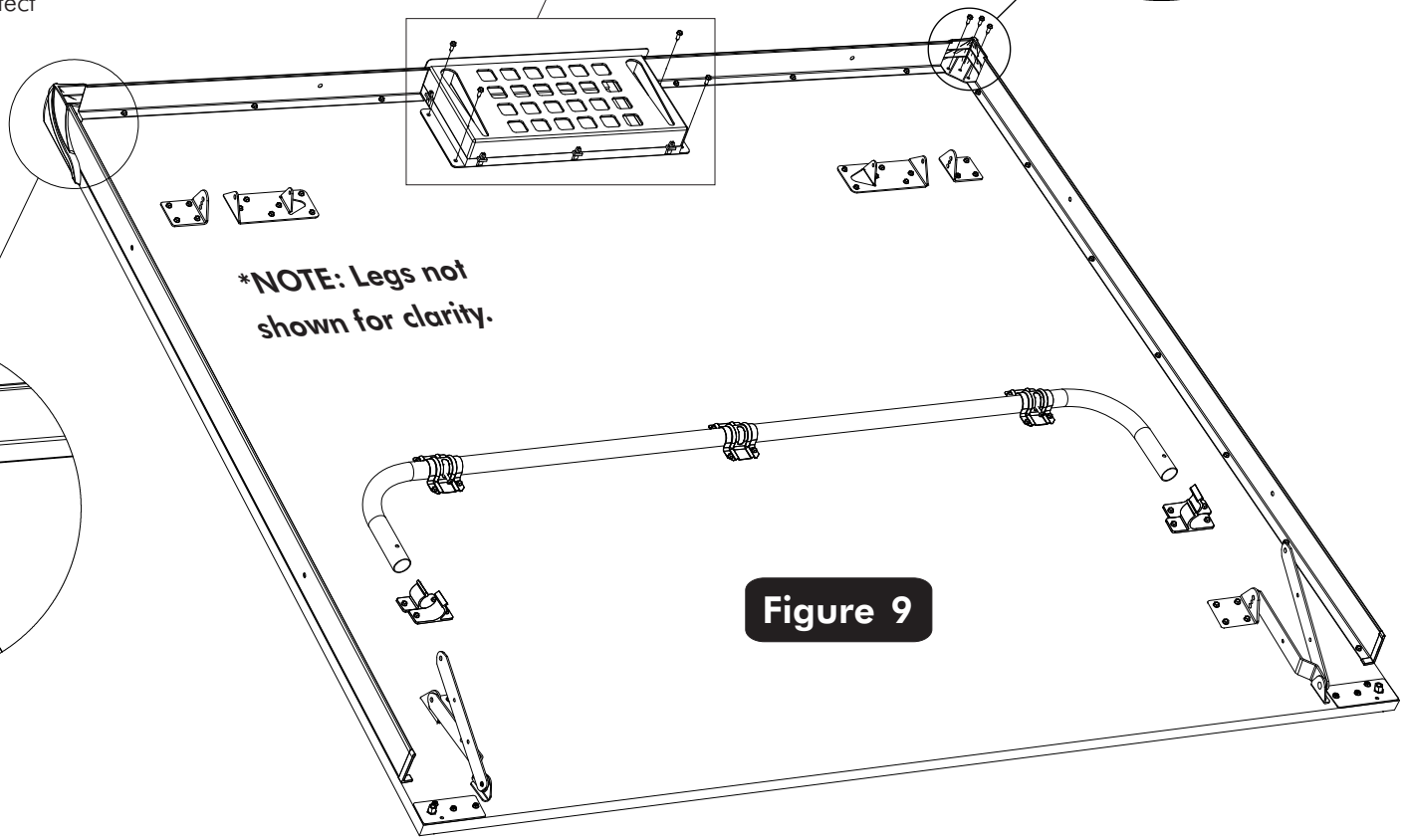

Figure 9

⚠ WARNING:

AT LEAST TWO (2) ADULTS ARE NEEDED TO COMPLETE THE REST OF THIS ASSEMBLY! WHEN ASSEMBLING TOPS TO BASE, HANDLE TOP ASSEMBLIES BY GRASPING ONLY THE TOPS THEMSELVES. DO NOT GRASP METAL LEGS, U-SUPPORT, LINKAGE, OR HINGES. THESE PARTS CAN MOVE AND COULD PINCH FINGERS OR HANDS CAUSING SERIOUS INJURY! ASSEMBLE AS SHOWN WITH LEGS FULLY CLOSED AND TOPS IN A VERTICAL POSITION. DO NOT OPEN LEGS AND TRY TO ASSEMBLE. TABLE TOPS ARE HEAVY - DO NOT ATTEMPT TO ASSEMBLE ALONE!

18. Attach Table Top Assembly to Base Assembly (that you put together in steps 1-4), as shown in **Figure 10**. Pivot Strut Tubes (#17) up as shown; then, with at least one adult on each side of Table Top, lift top and align ends of U-support tube (#21) with tops of Strut Tubes (#17) on Caster Beams (#8) as shown in **Figure 10**. Slide tubes together.

⚠ WARNING:

DO NOT OPEN THE TABLE TO PLAYING POSITION UNTIL BOTH TOPS ARE INSTALLED! DO NOT LEAVE TABLE STANDING UNATTENDED. IT COULD BE KNOCKED OVER CAUSING SERIOUS BODILY INJURY OR PROPERTY DAMAGE.

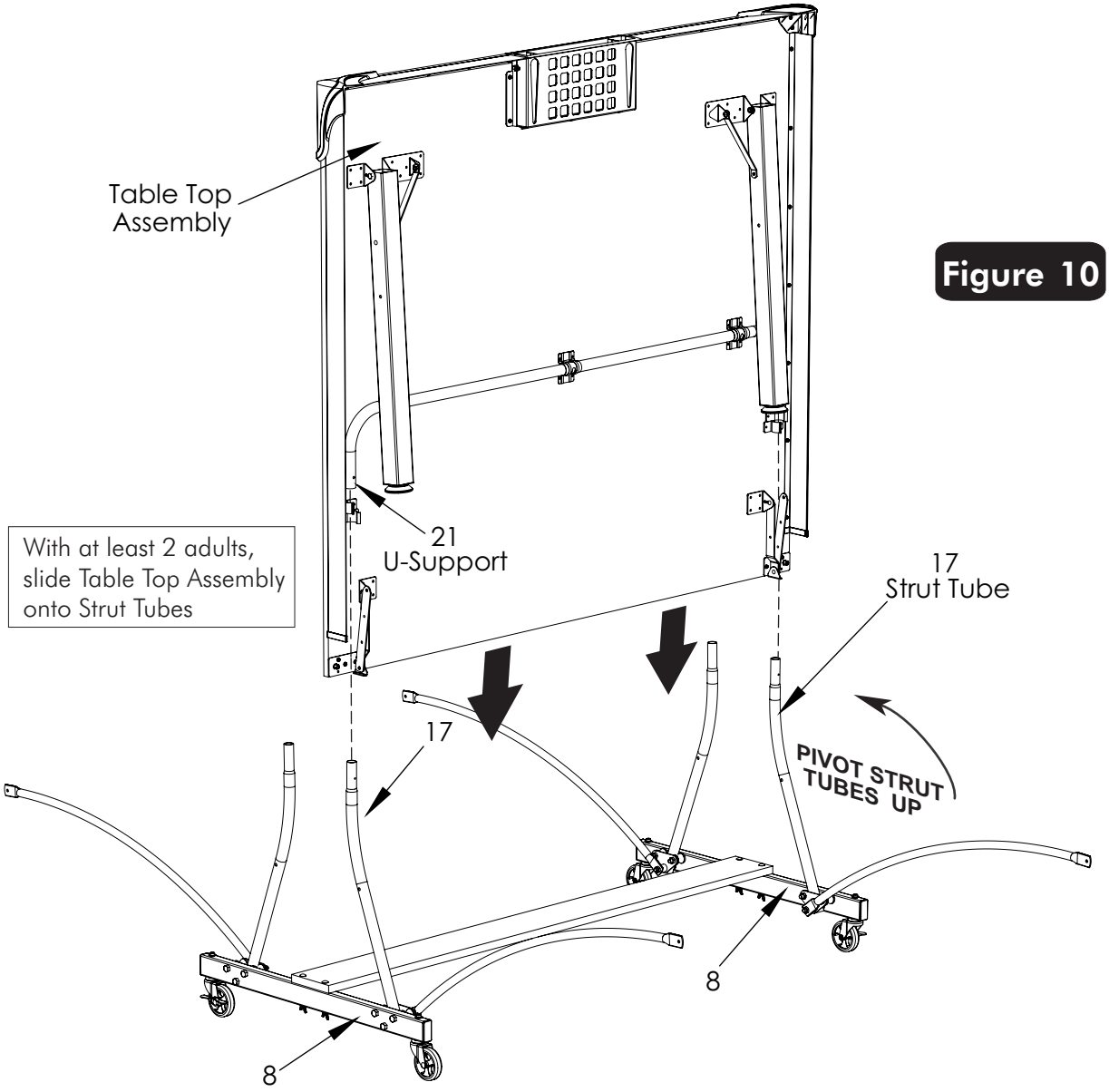

Figure 10

19. Secure U-support tube (#21) to Strut Tubes (#17) with two Screws (#5) as shown in **Figure 11**. Align holes in U-support with holes in Strut Tubes and thread screw (#5) into hole in Strut Tube (#17). Tighten screws all the way but be careful not to over tighten as you could strip threads on screws.

⚠ WARNING:

DO NOT OPEN THE TABLE TO PLAYING POSITION UNTIL BOTH TOPS ARE INSTALLED! DO NOT LEAVE TABLE STANDING UNATTENDED. IT COULD BE KNOCKED OVER CAUSING SERIOUS BODILY INJURY OR PROPERTY DAMAGE.

20. Attach Linkages (#16) to Leg (#19) as shown in **Figure 11**. Pivot Leg (#19) out from the table top and pivot both linkages (#16) up and align hole in Linkage with hole in Leg (#19). Attach Linkage (#16) to Leg (#19) using Hex Head Bolt (#29), Spacer (#37) and Locknut (#34). Spacer (#37) goes between Linkage and Leg. Attach other Linkage to other Leg the same way. Tighten nuts securely.

Figure 11

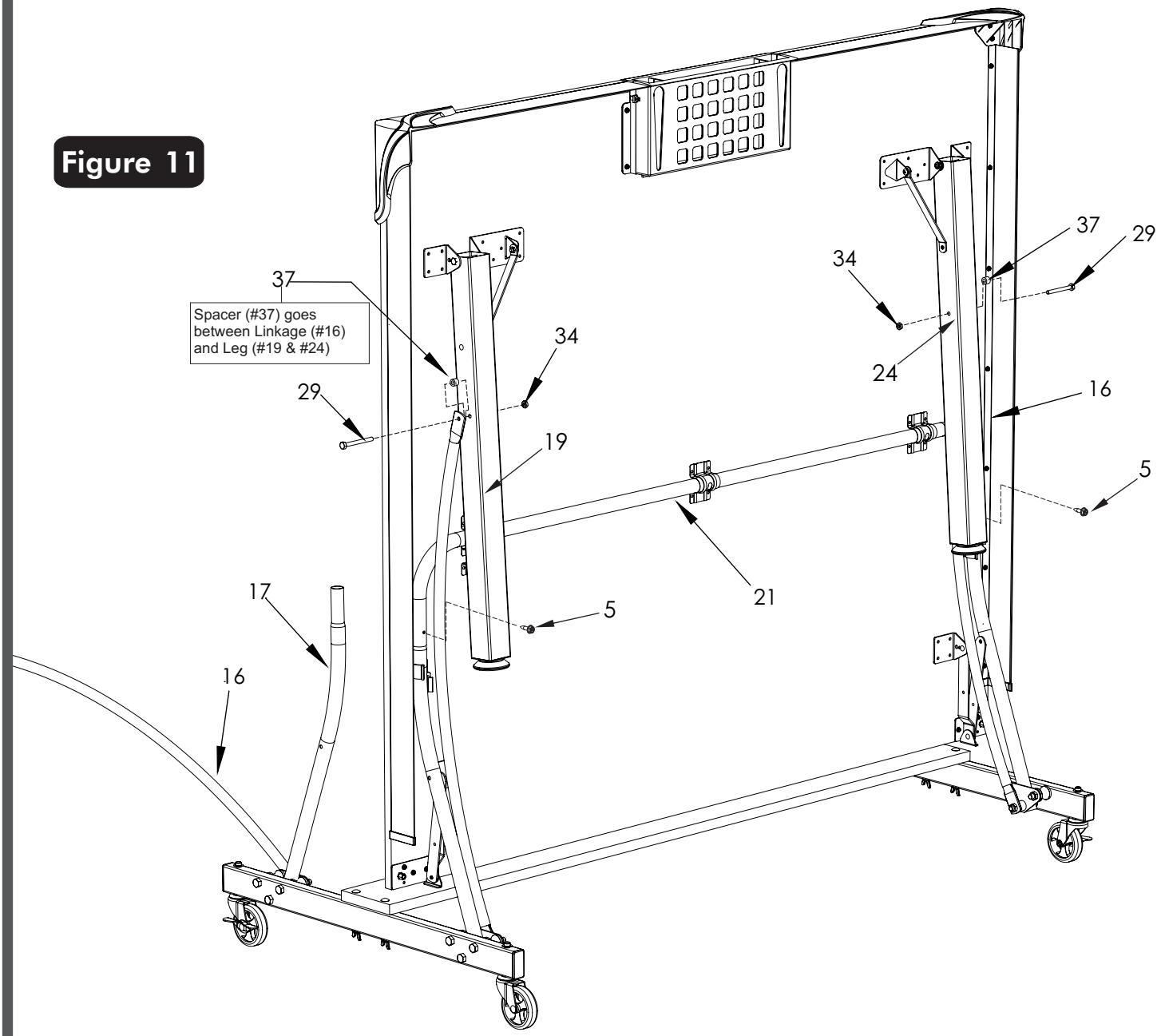

⚠ WARNING:

DO NOT OPEN THE TABLE TO PLAYING POSITION UNTIL BOTH TOPS ARE INSTALLED! DO NOT LEAVE TABLE STANDING UNATTENDED. IT COULD BE KNOCKED OVER CAUSING SERIOUS BODILY INJURY OR PROPERTY DAMAGE.

If you want to see a video on how to position hinge (#18) go to:
http://www.escaladesports.com/customer-service/videos.html
Or
Scan with your smartphone:

Note: If hinge (#18) is positioned as shown in Detail M, you will have to rotate the hinge to the position shown in Detail N. DO NOT unscrew the hinge, you can rotate the hinge without unscrewing it from the table.

21. Attach Hinges (#18) to Strut Tubes (#17) as shown in **Figure 12** & **Detail B**. With hinge positioned as shown, align hole in hinge with hole in Strut Tube and attach with ¼" Screw (#30), Plastic Washer (#38) and Locknut (#34). Plastic Washer (#38) goes between Strut Tube and Hinge. Tighten nut securely. Repeat for other Hinge. **CAUTION: Hinges must be positioned exactly as shown or table will not operate correctly and could be damaged.**

22. With at least two adults, repeat steps 18 through 21 for other table top assembly.

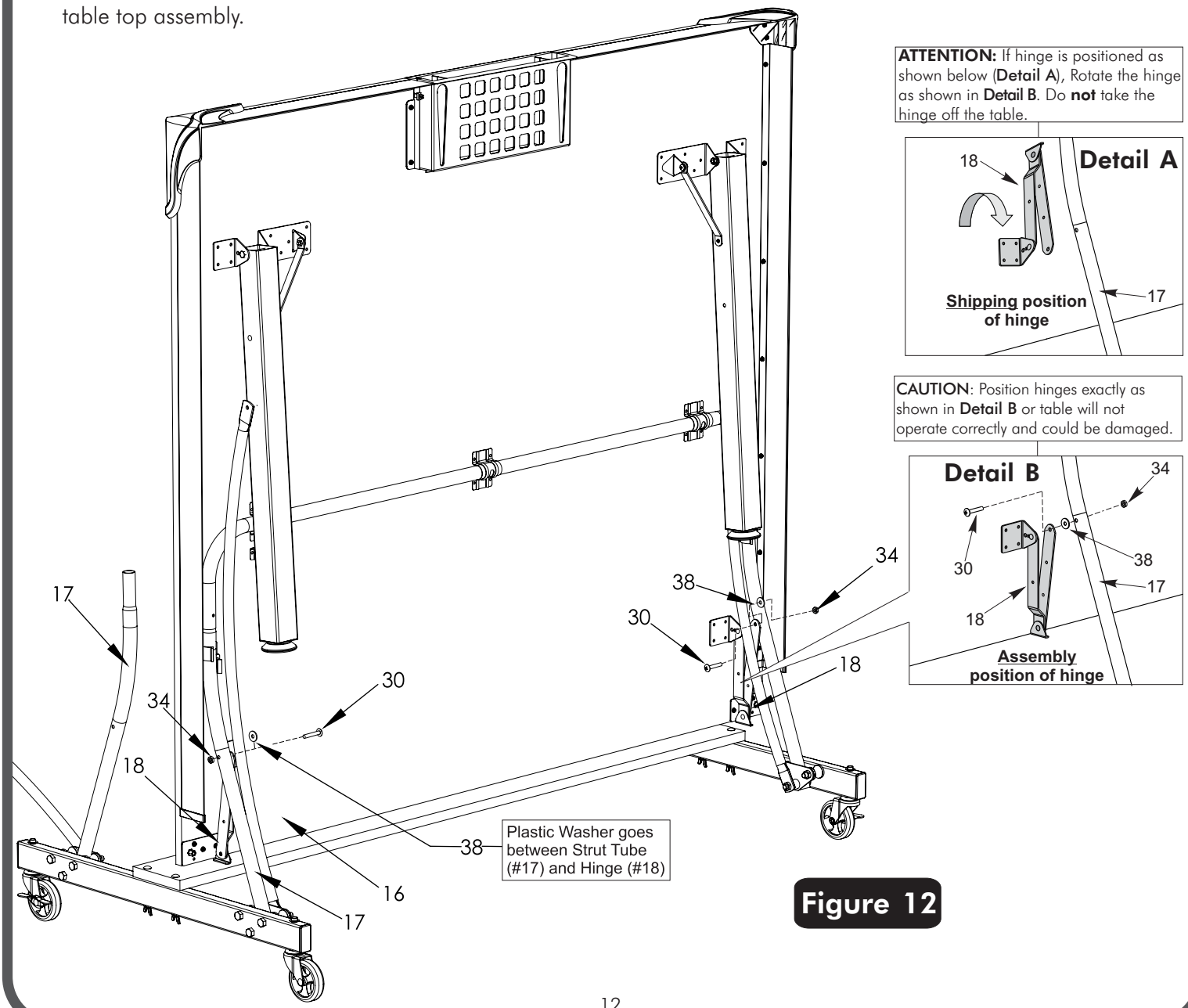

Figure 12

OPENING AND CLOSING INSTRUCTIONS

CAUTION:

EXERCISE CAUTION IN OPENING/CLOSING TABLE. SMALL CHILDREN, OR CHILDREN NOT PROPERLY INSTRUCTED IN ITS USE, MUST NOT BE ALLOWED TO OPEN/CLOSE TABLE. IMPROPER HANDLING AND MISUSE CAN RESULT IN SERIOUS INJURY OR DAMAGE. DO NOT CLIMB, STAND, OR JUMP ON TABLE. MOISTURE AND CONDENSATION WILL DAMAGE PLAYING SURFACE OF THIS TABLE. STORE IN DRY, INDOOR PLACE.

TO OPEN:

1. Hold center of top edge. Gently pull outward to midway position. Continue to pull until disengaged from plastic clips and legs rest on the floor as shown in Figure 13A and 13B. Do not leave table partially opened at midway position.
2. Lower second top as described in step 1.
3. Lock all four center hinges. See Figure 14.
4. Attach net posts and net to table as shown in the **next page**.

Caution: To prevent damage to the net system and/or table top, the post assembly must be pivoted toward side of table before lifting table tops to storage position. Loosen knob and pivot net post toward table side as far as it will go . Re-tighten knob.

TO CLOSE:

1. Pivot the net post toward side of the table.
2. Unlock all four hinges.
3. Lift one table half to midpoint until the plastic clips are engaged. Then continue lifting until closed.
4. Raise other table half in the same manner. as shown in Figure 15.

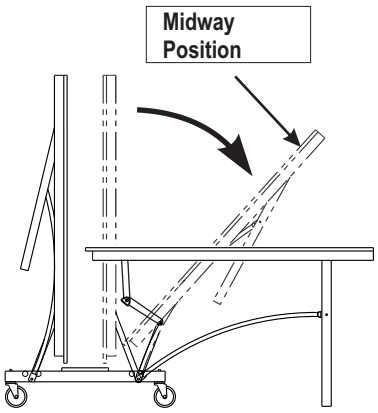

PLAYBACK POSITION

Figure 13A

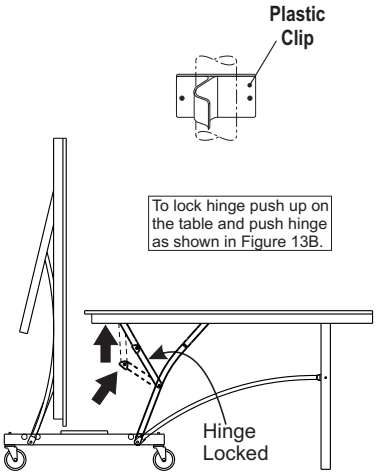

Figure 13B

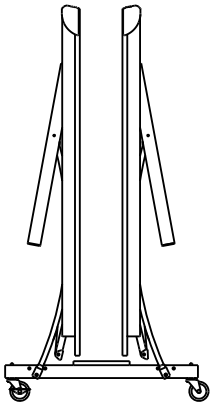

STORAGE POSITION

Figure 15

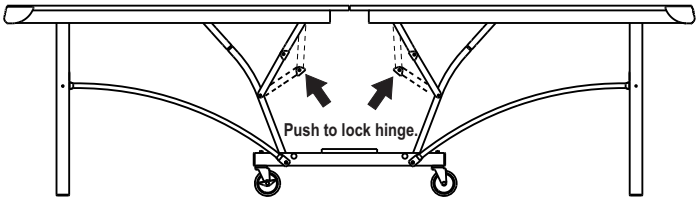

PLAYING POSITION

Figure 14

IF TABLE IS NOT ALIGNING CORRECTLY: (see Figure 16)

1. Set the table to the Playing Position and lock hinges as shown in Figure 14.
2. Loosen Wing Nuts (#32) attached to bolt (#31) in order to create enough slack to align table tops. See Figure 3.
3. With the help of two other adults, push the two table top halves so they are in line with each other and re-tighten the Wing Nuts (#32) as shown in Figure 16.

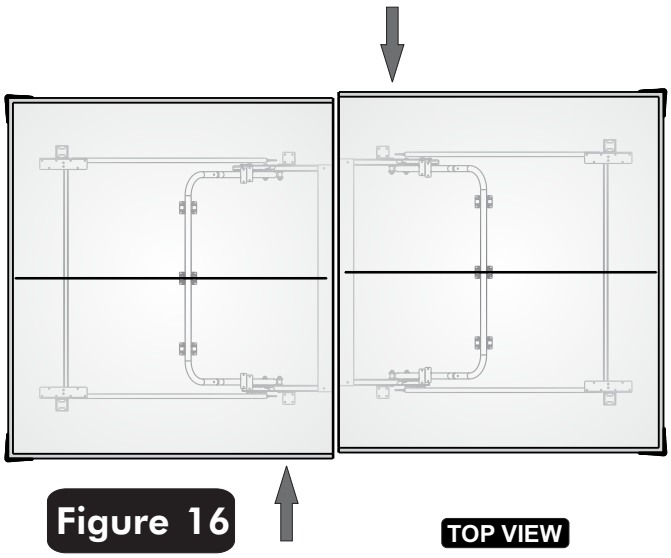

Figure 16

TOP VIEW

Net System Description

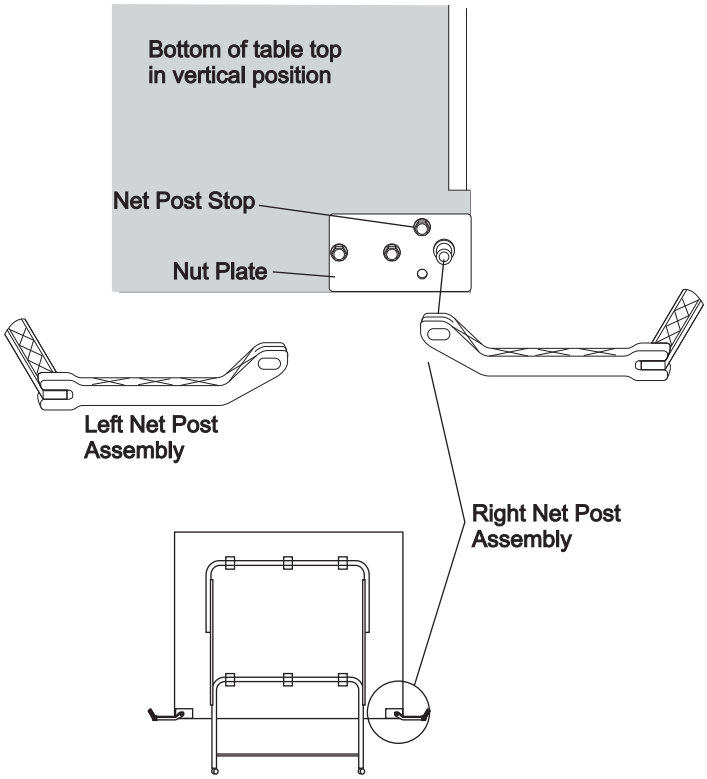

1. Net Post Assembly

Attach plastic net post as shown with washer and knob. Note: there is a left and right net post assembly (See Net System Description). Post assembly should rest flat against nut plate. Slide the net sleeve over the vertical post while the net post assembly is folded in toward the side of the table top. Fold the net post assembly out against the net post stop into the post and secure bead chain in catch.

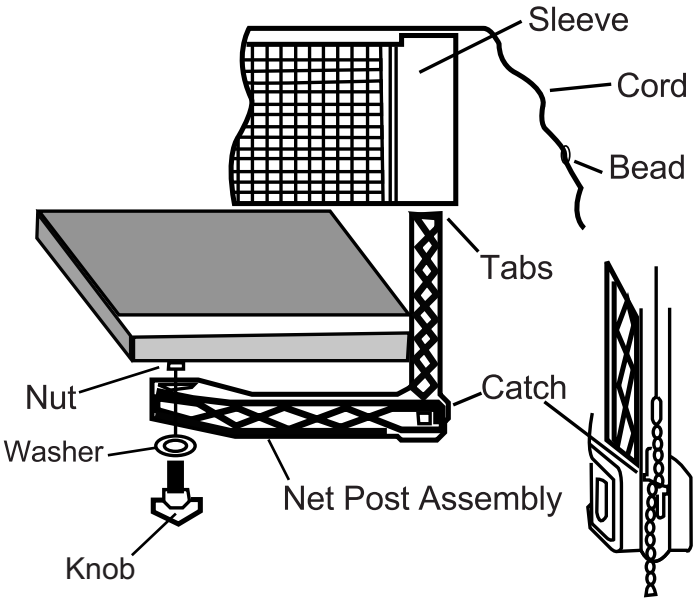

2. Adjustments

A - Adjust overall net tension by slightly lossening the knob and moving net post assembly. Moderately tighten knob. Net post assembly should be kept square with the table by the net post stop (See Net System Description).

B - Adjust tension of cord with bead chain on each side. Assure that chain is fully seated in catch.

C - Position top of net to a regulation height of 6” from the table surface by firmly gripping the vertical net post within height adjustment slot

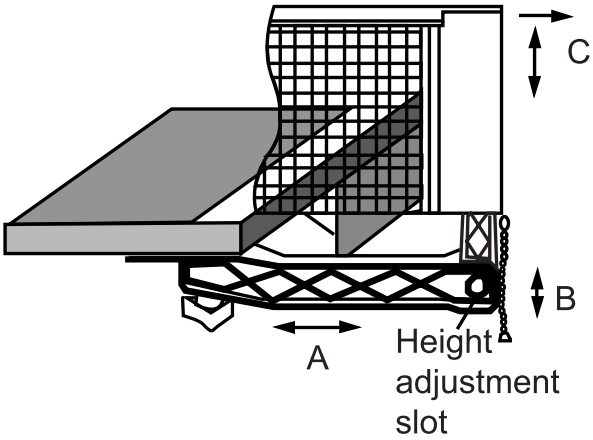

3. Storage

Caution: To prevent damage to the net system and/or table top, the post assembly must be pivoted toward side of table before lifting table tops to storage position. Loosen knob and pivot net post toward table side as far as it will go. Retighten Knob.

ONE YEAR LIMITED WARRANTY

This consumer warranty extends to the original consumer purchase of any ESCALADE® SPORTS Product (hereinafter referred as the "Product").

WARRANTY DURATION: This Product is warranted to the original consumer purchase of a period of one (1) year from the original purchase.

WARRANTY COVERAGE: ESCALADE SPORTS warrants to the original Consumer Purchaser that any Product of its manufacture is free from defects in material and workmanship when used for the intended purpose under normal use and conditions. THIS WARRANTY IS VOID IF THE PRODUCT HAS BEEN DAMAGED BY ACCIDENT, UNREASONABLE USE, NEGLIGENCE, IMPROPER SERVICE, FAILURE TO FOLLOW INSTRUCTIONS PROVIDED WITH THE PRODUCT OR OTHER CAUSES NOT ARISING OUT OF DEFECTS IN MATERIAL AND WORKMANSHIP.

WARRANTY PERFORMANCE: During the above one (1) year warranty period, ESCALADE SPORTS shall repair or replace with a comparable model, and Product, or component thereof, which may prove defective under normal use and proper care, and which our examination shall disclose to our satisfaction to be thus defective, please contact our Warranty Dept.

1-866-873-3528 / Warranty Dept.

Or Write us at:
Escalade® Sports, Inc. - P.O. Box 889, Evansville, IN 47706 - Attn: Warranty Dept.

Or E-mail us at:
customerservice@escaladesports.com

Other than shipping requirements no charge will be made for such repair or replacement of in-warranty Products. ESCALADE® SPORTS strongly recommends that the Product is insured for value prior to mailing.

WARRANTY DISCLAIMERS: ANY IMPLIED WARRANTIES ARISING OUT OF THIS SALE, INCLUDING BUT NOT LIMITED TO THE IMPLIED WARRANTIES OF MERCHANTABILITY AND FITNESS FOR A PARTICULAR PURPOSE, ARE LIMITED IN DURATION TO THE ABOVE ONE (1) YEAR WARRANTY PERIOD. ESCALADE® SPORTS SHALL NOT BE LIABLE FOR LOSS OF USE OF THE PRODUCT OR OTHER CONSEQUENTIAL OR INCIDENTAL COSTS, EXPENSES OR DAMAGES INCURRED BY THE CONSUMER OF ANY OTHER USE.

Some states do not allow the exclusion or limitation of implied warranties or consequential or incidental damages, so the above limitations or exclusions may not apply to you.

LEGAL REMEDIES: This warranty gives you specific legal rights and you may also have other rights which may vary from state to state.

CARE AND MAINTENANCE

You have purchased a quality product that will give you years of enjoyment. By following these simple maintenance steps, you will add to the life of your new table.

THE TABLE TOP
The top (playing surface) of your table is made of particle board or MDF. Like all products made of wood, it can be affected by atmospheric changes in both temperature and humidity. This may cause a slight sag or distortion as the top expands or contracts. This is normal and should not cause concern as it does not detract from the play or utility value of the table. After assembly of the table, you can minimize the effects of temperature and humidity changes by storing the table in the folded up position in a dry area when table is not in use.

STORAGE OF YOUR TABLE
This table must be stored indoors to prevent damage to the playing surface. Dampness and extreme temperature changes can cause the wood to warp, swell, crack or blister. When your table is not in use, it should be folded up in a dry area. Due to the nature of particle board, table top may bow. Damp and humid conditions will amplify this. This is normal and will not affect playability of table.

CLEANING YOUR TABLE
To clean your table use a soft, damp (NOT WET) cloth only. To prevent damage to your table's playing surface, DO NOT USE ANY CHEMICALS, ABRASIVE OR CLEANING PRODUCTS on your table's playing surface.

MAINTENANCE OF YOUR TABLE
Be sure to oil all moving parts of your table including the pivot points. This will insure the safety and ease of use of your table.

This table must be kept indoors to prevent damage to the playing surface. Dampness and extreme temperature changes which occur on patios or similar areas can cause wood to warp, swell, crack or blister.

UNLEVEL FLOORS
If table does not seem level, it is probably due to uneven or unlevel floors. Set the table in its PLAYING POSITION and move table several inches in different directions to find the best location for the table. If the floor is extremely unlevel, table may not play or operate properly. If table is high in the center, shim up under the outer U-legs.

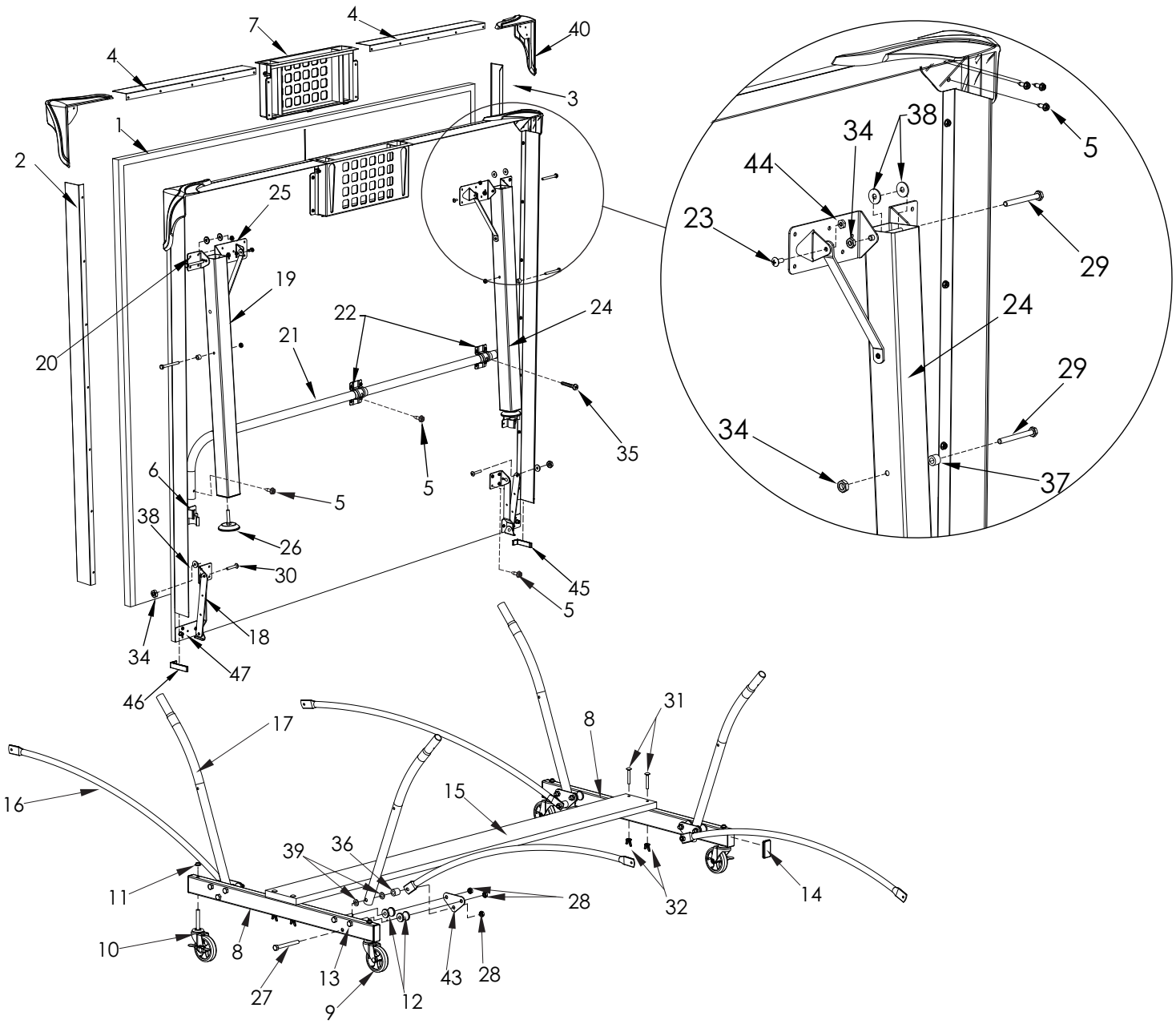

Replacement Parts List for Model Number T8674

2L-4142-01

Key#	Part #	Description	Qty.
1	4A-5536-00	1" BLACK TOP ONLY	2
2	2S-6869-22	2 1/2" SIDE RAIL - RIGHT HAND	2
3	2S-6869-23	2 1/2" SIDE RAIL - LEFT HAND	2
4	2S-4670-13	END RAIL	4
5	1B-4082-99	#8 X 9/16 SHEET METAL SCREW	180
6	3M-6273-00	U-SUPPORT CLIP (PLASTIC)	8
7	3M-4166-02	STORAGE TRAY ASSEMBLY	2
8	8S-6841-11	CASTER BEAM ONLY	2
9	2Q-6459-01	5" CASTER - NON LOCKING	2
10	2Q-6460-01	5" CASTER - WITH LOCK	2
11	2B-4043-00	3/8" PUSH NUT	4
12	3M-6884-00	STOP SPOOL	8
13	1B-6195-00	3/8-16 X 2 3/4 HEX HEAD BOLT	8
14	3M-6274-00	TUBE PLUG - 1" X 2"	4
15	2W-5045-02	BOTTOM BOARD	1
16	8S-6842-04	LINKAGE - RED	4
17	8S-6856-05	STRUT TUBE - SILVER	4
18	4A-5423-02	HINGE & MOUNTING BRACKET ASSEMBLY	4
19	1A-4132-00	LEG ASSEMBLY - LEFT HAND	2
20	2S-4597-01	MOUNTING BRACKET ONLY	8
21	8S-4160-01	U SUPPORT	2
22	2S-6879-10	1" U-CLIP	6
23	1B-4138-00	#10-24 X 1/2 PHILLIPS PAN HEAD SCREW	4

Key#	Part #	Description	Qty.
24	1A-4133-00	LEG ASSEMBLY - RIGHT HAND	2
25	2S-6343-00	LEG MOUNTING BRACKET	4
26	2Q-4028-00	5/16-18 x 1 1/2 " LEG LEVELER	4
27	1B-6495-00	3/8-16 x 3 1/2 HEX HEAD BOLT	4
28	2B-4053-00	3/8-16 NYLOC JAM NUT	12
29	1B-4135-00	1/4-20 x 2 3/4 HEX HEAD BOLT	8
30	1B-4097-01	1/4-20 x 1 1/2 PHILLIPS HEAD SCREW	4
31	1B-6459-00	1/4-20 x 3 1/4 CARRIAGE BOLT	4
32	1N-0001-00	1/4-20 WING NUT	4
33	NOT USED	NOT USED	
34	2B-4047-98	1/4-20 NYLOC JAM NUT	12
35	1B-4089-00	#8-32 x 1 1/4 SHEET METAL SCREW	4
36	7B-4061-00	3/4 OD X 13/32 ID X 3/4 LONG SPACER	4
37	7B-6161-00	1/2 OD X 9/32 ID X 3/8 LONG SPACER	4
38	2B-6087-00	1/4" PLASTIC WASHER	12
39	2B-4054-00	3/8" PLASTIC WASHER	8
40	3M-4167-00	CORNER PROTECTOR	4
41	5A-4243-00	PIVOT NET & POST SET (NOT SHOWN)	1
42	2L-4142-01	OWNERS MANUAL - T8674	1
43	2S-6875-01	SUPPORT PLATE	4
44	WB-1007-99	#10-24 LOCKNUT	4
45	3M-4150-00	RH VINYL END CAP	2
46	3M-4151-00	LH VINYL END CAP	2
47	1A-6285-00	NUT PLATE ASSEMBLY	2

ping pong® the original

MESA DE TENIS
NÚMERO DE MODELO
T8674

MANUAL DEL USUARIO

1. **Lea este manual cuidadosamente antes de empezar a ensamblar.** Lea completamente cada uno de los pasos antes de empezar cada paso.
2. **Algunas partes pequeñas pueden ser empacadas dentro de las partes grandes. Verifique en el interior de todas las partes y cartones antes de ensamblar o solicitar partes.**
3. **Para que el ensamblado le sea más fácil, utilice la lista de partes de la página 2 para la identificación y clasificación de las partes y sus componentes. Busque los juegos de tornillos en todos los cartones. Todos los tornillos y sus componentes no se encuentren en un sólo juego.**
4. **No ajuste las partes hasta que las instrucciones se lo indiquen.** Si las partes se ajustan antes de lo indicado, es posible que los orificios no queden alineados, resultando que las partes queden fuera de su lugar y fácilmente no coincidan. Deje las tuercas de seguridad levemente flojas hasta que las instrucciones le indiquen ajustarlas.
5. **Herramientas necesarias:** Desarmador Phillips, dos llaves de 9/16" y dos llaves de 7/16" (Puede utilizar una llave ajustable en vez de llaves). **Un destornillador eléctrico se puede usar para el ensamblado. Sin embargo, por favor, use baja potencia de velocidad y tenga mucho cuidado con el destornillador eléctrico, ya que podría apretar demasiado los tornillos y dañaría la mesa.**
6. **Guarde estas instrucciones y recibo de pago en el evento que el fabricador deba de ser contactado para partes de remplazo.**

Por favor NO devuelva este producto a la tienda!

Contacte el departamento de servicio al cliente de Escalade® Sports:
Teléfono: 1-866-873-3528 ¡Sin costo alguno!
Fax: 1-866-873-3533 ¡Sin costo alguno!
Correo Electronico: tabletennis@escaladesports.com
Apartado postal (sólo para correspondencia):
Escalade Sports
PO Box 889
Evansville, IN 47706

Visite nuestra página Web internacional: www.escaladesports.com

SOLUCION DE PROBLEMAS POR INTERNET **ASISTENCIA TÉCNICA**

PEDIDO DE PARTES POR INTERNET **PREGUNTAS FRECUENTES**

MÁS INFORMACIÓN SOBRE PRODUCTOS DE ESCALADE® SPORTS

2L-4142-01

ESCALADE® SPORTS

Los productos Escalade® Sports se pueden fabricar y/o producir bajo las siguientes patentes.
6120397, 5816957, 5769744, 5119741, 4911085, 4717157, D460140, D420563
Puede haber patentes en trámite. Una o más patentes mencionadas y/o en trámite pueden cubrir productos específicos.

©2013 Escalade®Sports

IDENTIFICADOR DE TORNILLOS

27

3/8-16 x 3 1/2 Tornillo de Cabeza Hexagonal
(Cant. 4)

34

1/4-20 Tuerca de Seguridad
(Cant. 12)

23

#10-24 X 1/2 Tornillo Phillips
(Cant. 4)

28

3/8-16 Tuerca de Seguridad
(Cant. 12)

29

1/4-20 X 2 3/4 Tornillo de Cabeza Hexagonal
(Cant. 8)

30

1/4-20 X 1 1/2 Tornillo Phillips
(Cant. 4)

31

1/4-20 X 3 1/4 Tornillo de Carruaje
(Cant. 4)

32

1/4-20 Tuerca de Mariposa
(Cant. 4)

5

#8 X 9/16 Tornillo
(Cant. 180)

35

#8-32 X 1 1/4 Tornillo para lamina de metal
(Cant. 4)

36

Separador de 3/4”
(Cant. 4)

37

Separador de 3/8”
(Cant. 4)

38

1/4" Rondana de Plastico
(Cant. 12)

39

3/8" Rondana de Plastico
(Cant. 8)

13

3/8-16X 2 3/4” Tornillo de Cabeza Hexagonal
(Cant. 8)

11

Contratuerca de 3/8”
(Cant. 4)

44

#10-24 Tuerca de Seguridad
(Cant. 4)

1A. Adjunte las llantas (#9 y #10) a el Carril. Deslice una llanta con seguro (#10) a través de Carril (#8) y asegurela con una Contratuerca (#11) como se muestra en la **Figura 1**. Golpe la Contratuerca (#11) **ligeramente** con un martillo para asegurarla en su lugar. En el otro extremo del carril adjunte una llanta sin seguro (#9). Asegúrese que cada carril tenga una llanta con seguro y una llanta sin seguro. Repita el paso para el segundo Carril.

⚠ ADVERTENCIA!

LEA Y SIGA TODAS LAS INSTRUCCIONES DEL ENSAMBLADO, LAS OPERACIONES Y LAS INSTRUCCIONES DE SEGURIDAD. POR LO MENOS SE REQUIERE DE DOS (2) ADULTOS PARA ENSAMBLAR LA MESA!

1B. Inserte los Tapones (#14) al Carril (#8) como se muestra en la **Figura 1**.

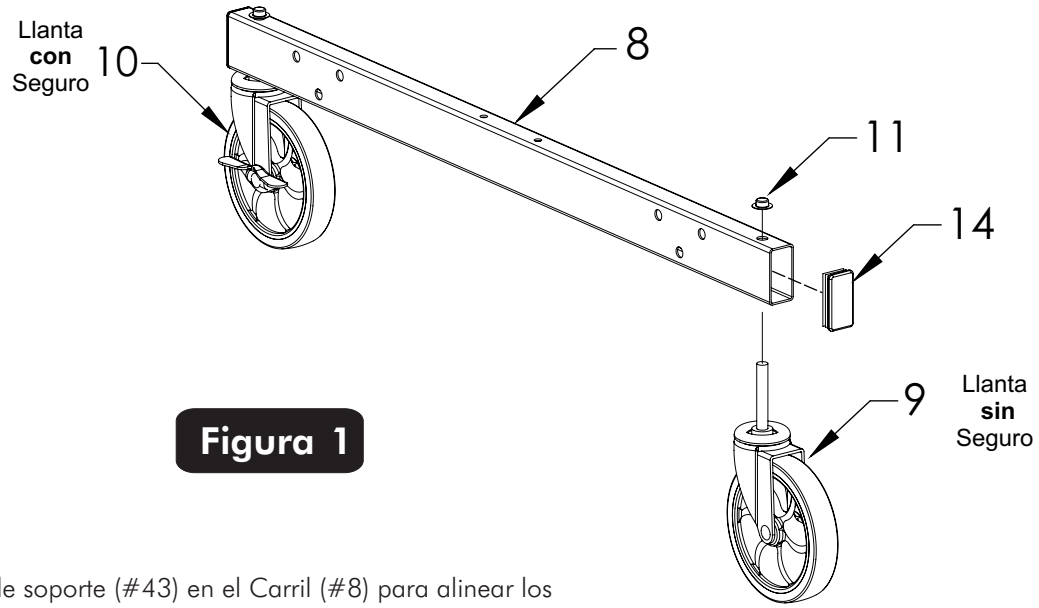

Figura 1

2. Coloque las placas de soporte (#43) en el Carril (#8) para alinear los orificios, la distancia entre los orificios centrales de los orificios laterales es diferente, vea la **Figura 2** y la **Vista Frontal**. Adjunte los Carretes (#12) y las Placas de Soporte (#43) del lado del Carril sin el logotipo, con los Tornillos (#13) y las Tuercas (#28) **pero no los apriete completamente**. Vea la **Figura 2**. Repita el paso para el segundo Carril.

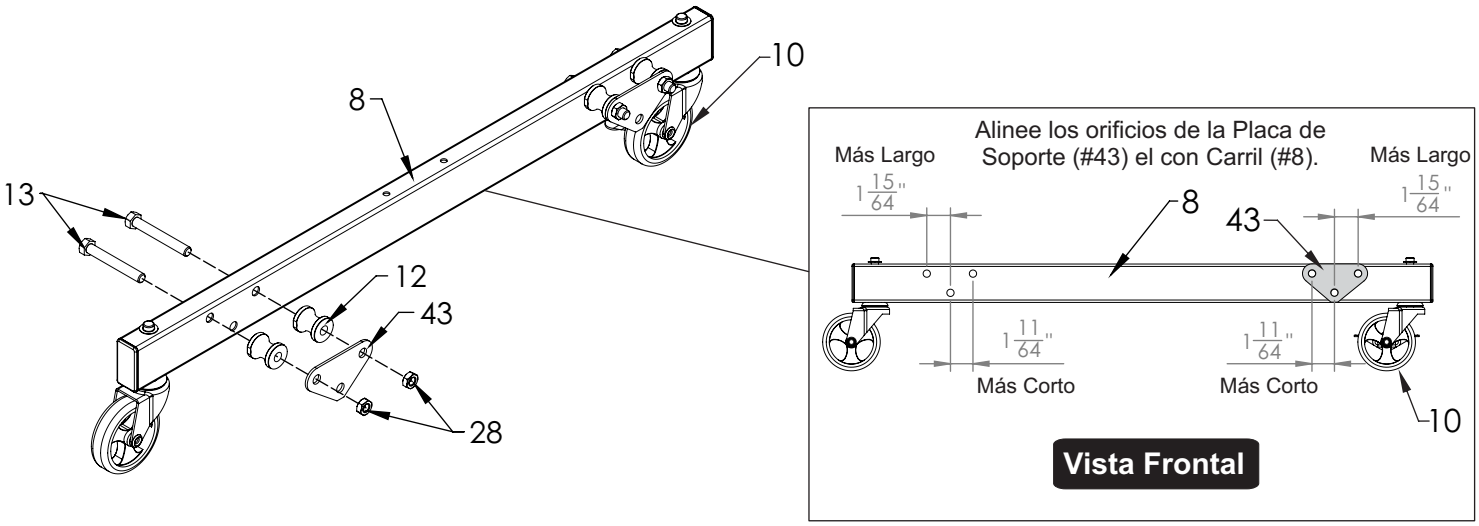

Figura 2

3. Una la Tabla Inferior (#15) a el Carril con Llantas (#8) como esta mostrado en la **Figura 3**. Voltee los Carriles como están ilustrados y una la Tabla Inferior con los cuatro Tornillos de Carruaje (#31) y las cuatro Tuercas de Mariposa (#32). Atornille tuercas asegurándose que estén apretadas y seguras.

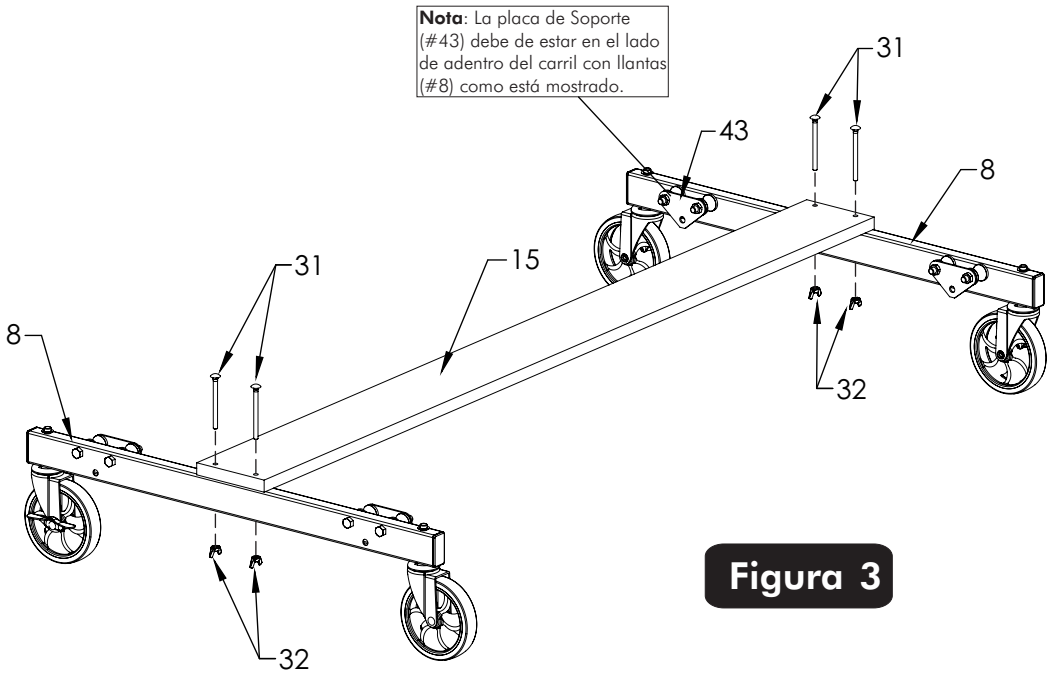

Figura 3

4. Una los Tubos Estructurales (#17) y los Tubos Conectores (#16) a los Carriles con Llantas (#8) como se muestra en la **Figura 4**.

a) Si es necesario afloje los Tornillos (#13) y Tuercas (#28) para que el Tubo Estructural (#17) pueda caber entre la Placa de Soporte (#43) y Carril con Llantas (#8) como esta mostrado en la **Vista de arriba** y la **Figura 4**.

b) Deslice un Tornillo de Cabeza Hexagonal (#27) a través del Carril con Llantas (#8), seguida por una Rondana de Plástico (#39), Tubo Estructural (#17), otra Rondana de Plástico (#39), Placa de Soporte (#43) un Separador (#36), Tubo Conector (#16), y Tuerca de Seguridad (#28). como se muestra en la **Vista de arriba** y la **Figura 4**

c) Repita en el otro lado del Carril (#8) y en el segundo Carril con Llantas.

d) Apriete Tornillos (#13) y Tuercas (#28) del **Paso 2**, hasta que queden asegurados.

e) Apriete Tuercas (#28) en los Tornillos (#27) hasta que queden asegurados **PERO NO** Los sobre apriete, los Tubos deben de girar libremente.

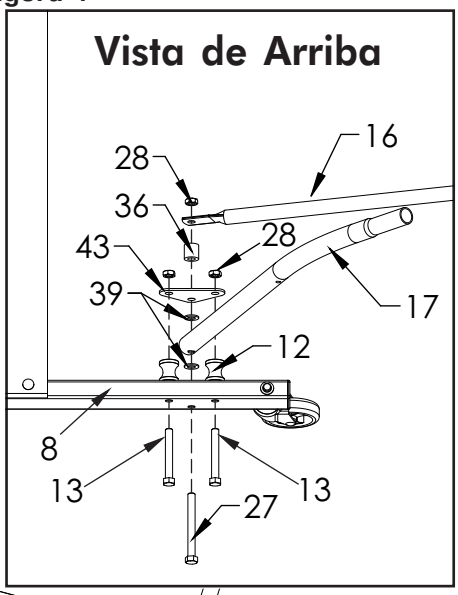

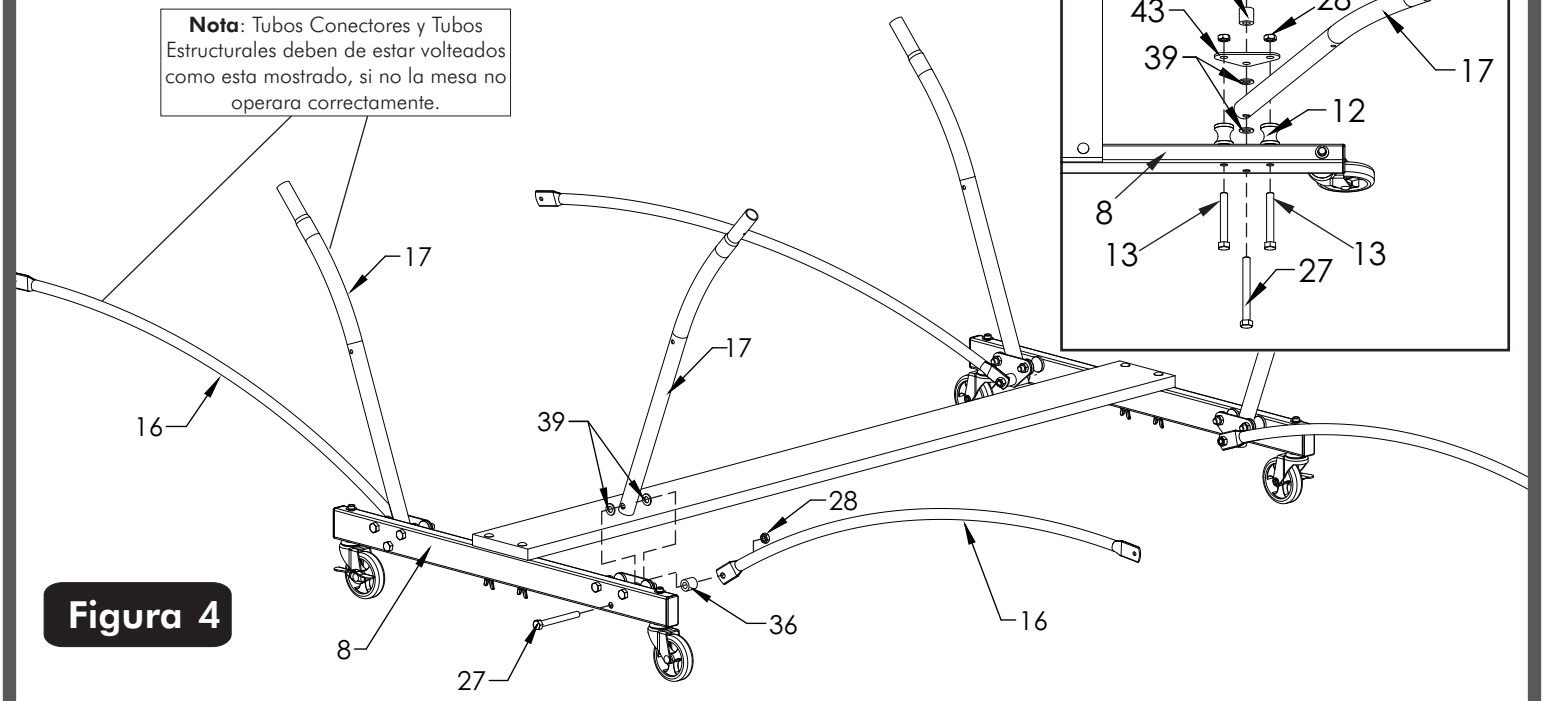

Figura 4

5. Coloque el Tablero (#1) sobre una superficie lisa y plana con el lado pintado hacia abajo. Use la caja para proteger la pintura de la superficie del tablero.

6. 6. Alinee el tubo de soporte "U" (#21) sobre el Tablero (#1) como se muestra en la **Figura 5**.

7. Alinee los cuatro orificios en cada abrazadera en "U" (#22) con los cuatro orificios en el tablero. Asegúrese de que la ranura de las abrazaderas en "U" (#22) apunten en la misma dirección hacia el extremo del tablero sin raya y sin orificios. Asegure las abrazaderas en "U" (#22) con los Tornillos (#5) como muestra en la **Figura 5** y en el **Detalle A**.

Nota: Los cuatro orificios en el la abrazadera en U (#22) deben de estar alineados con los cuatro orificios en el Tablero. Vea el **Detaille A**.

Nota: Los orificios de guía son muy pequeños ponga atención donde están los orificios.

ADVERTENCIA:

CUANDO ENSAMBLE LA MESA, ES EXTREMADAMENTE IMPORTANTE QUE TODAS LAS ABRAZADERAS EN "U" (#22) ESTÉN PUESTAS COMO ESTÁN MOSTRADAS EN LA FIGURA DE ABAJO. SI LAS ABRAZADERAS EN "U" ESTÁN COLOCADAS INCORRECTAMENTE, USTED LE OCASIONARA DAÑOS IRREPARABLES A SU MESA CUANDO TRATE DE ABRIRLA EN LA POSICIÓN DE JUEGO.

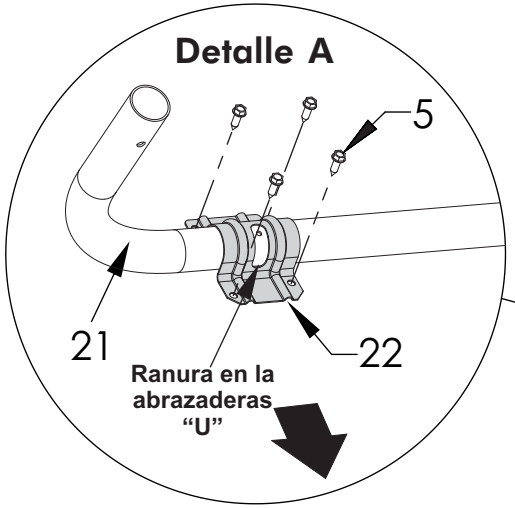

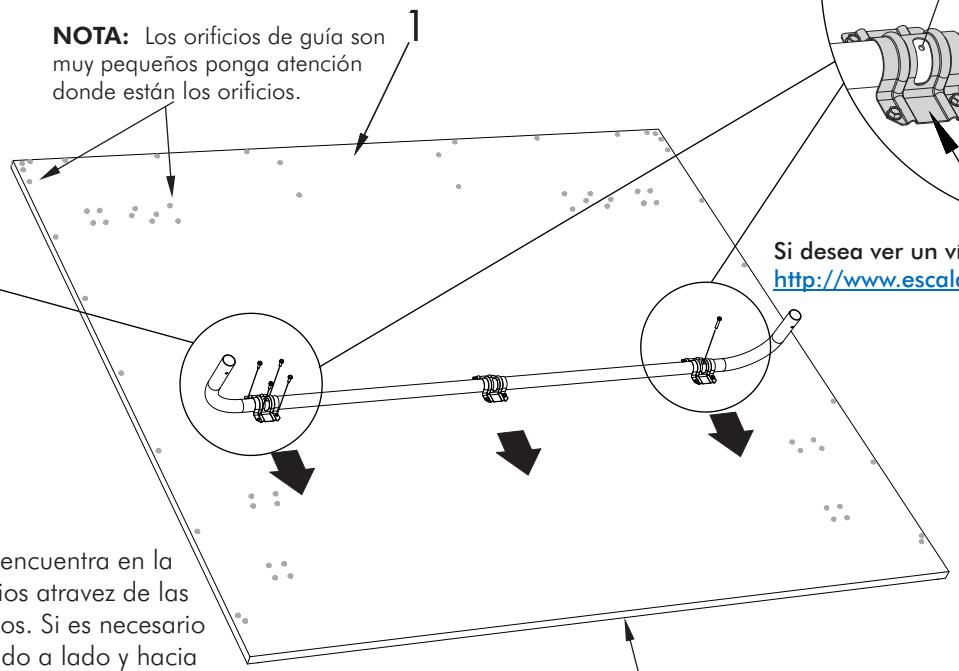

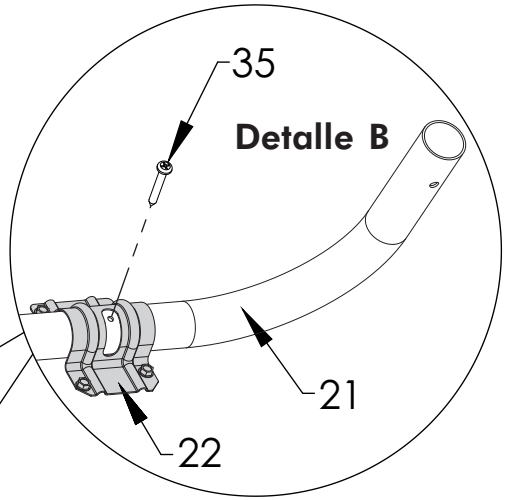

Si desea ver un vídeo de como insertar el Tornillo (#35) vaya a:
http://www.escaladesports.com/customer-service/videos.html

O escanear con su teléfono inteligente

Figura 5

Nota: Extremo sin raya y sin orificios de guía.

8. Gire el tubo de soporte "U" (#21) que se encuentra en la base del tablero, hasta que vea los orificios atravez de las abrazaderas en "U" (#22) para los tornillos. Si es necesario deslice el tubo de soporte "U" (#21) de lado a lado y hacia atrás y adelante para ver los orificios. Ver la **Figura 5** y el **Detalle B**.

Nota: Para facilitar el ensamblado se puede utilizar un taladro inalámbrico y una broca Phillips. **Use anteojos de seguridad.**

9. Inserte el tornillo (#35) por la ranura de la abrazadera en "U" (#22) y dentro del tubo de soporte "U" (#21). Vea la **Figura 5** y el **Detalle B**. Atornillelo hasta que toque el fondo del tubo de soporte. El tornillo (#35) quedará afuera acerca de 3/8". Repetir para el segundo tornillo (#35) y la abrazadera en "U" (#22).

⚠ ADVERTENCIA:

NO USE UN TALADRO ELECTRICO PARA COLOCAR LA BISAGRA (#18) PODRÍA BARRER EL TORNILLO EN LA MADERA Y PUEDE CAUSAR DAÑOS IRREPARABLE A LA MESA. NO APRIETE DEMASIADO LOS TORNILLOS POR QUE PUEDEN DAÑAR LA MADERA!

10. Ensamble las partes a la base del tablero con los Tornillos (#5) como se muestra en la **Figura 6**, **Detalle C** y **Detalle D**.

a) Alinee los orificios del Soporte de Montaje (#20) y (#25) con los orificios del tablero y sujetelo con los Tornillos (#5). **Todos los orificios** de partes (#20) y (#25) **deben de alinearse con los orificios de la mesa** como se muestra en el **Detalle C**.

b) Alinee los orificios de los dos Clips de Plástico (#6) con los orificios de guía del tablero. Asegúrese de que los dos Clips de Plástico (#6) estén puestos exactamente como se muestra en la **Figura 6** y el **Detalle D**.

NO USE UN TALADRO ELECTRICO PARA COLOCAR LA BISAGRA (#18) PODRÍA BARRER EL TORNILLO EN LA MADERA Y PUEDE CAUSAR DAÑOS IRREPARABLE A LA MESA. NO APRIETE DEMASIADO LOS TORNILLOS POR QUE PUEDEN DAÑAR LA MADERA!

c) Alinee los orificios de la Bisagra (#18) con los orificios de guía que están en el tablero. Asegúrese que la bisagra este dirigida hacia el exterior de la mesa y que se coloque exactamente como se muestra en la **Figura 6** y el **Detalle D**.

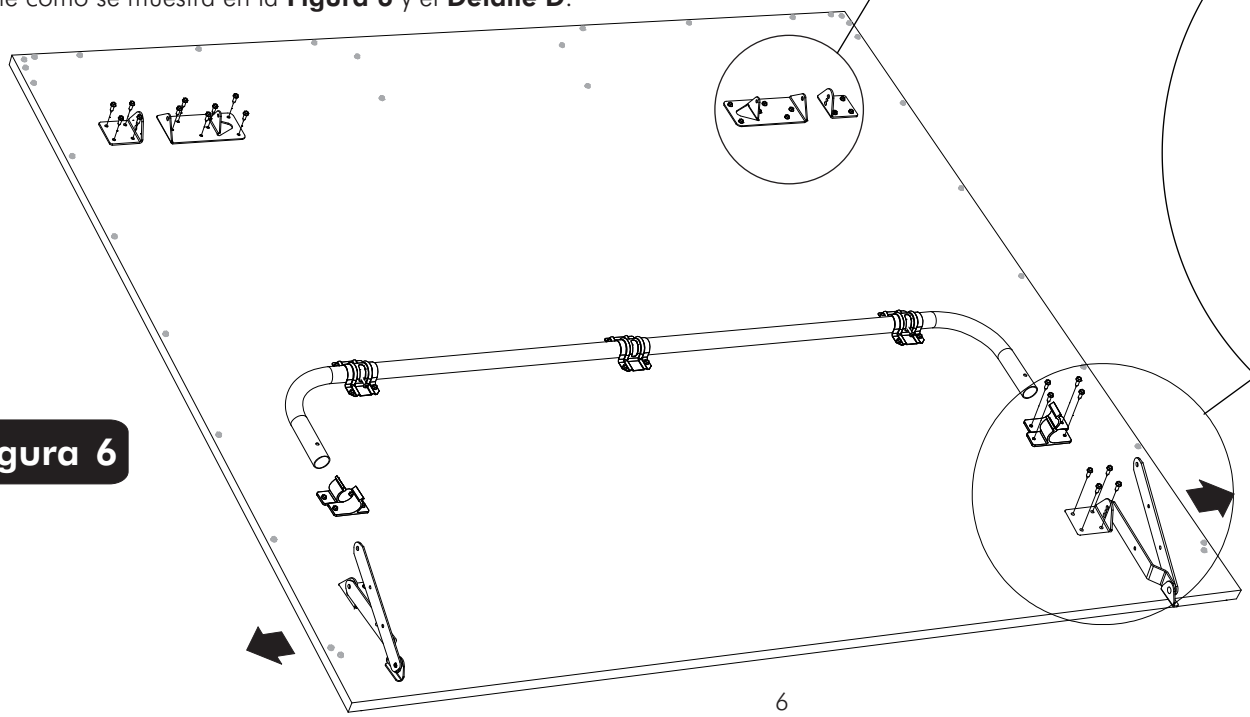

Figura 6

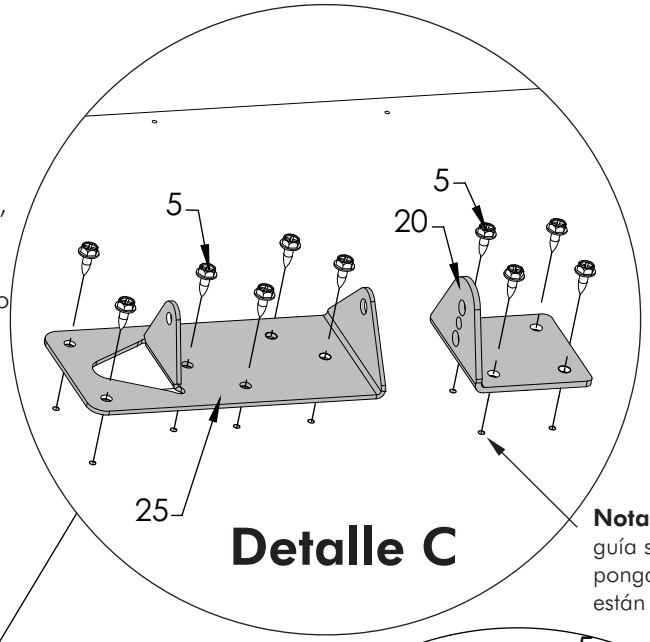

Detalle C

Nota: Los orificios de guía son muy pequeños ponga atención donde están los orificios.

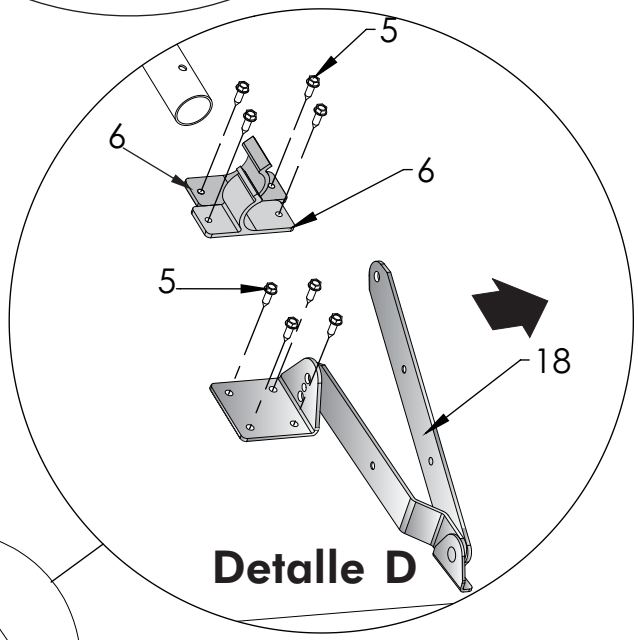

Detalle D

<u>NOTA:</u> NO USE UN TALADRO ELECTRICO PARA COLOCAR LA BISAGRA(#18).

11. Instale las patas (#19 & 24) al tablero de la mesa con los Tornillos Hexagonales (#29), dos Rondanas de Plástico (#38) y la Tuerca de Seguridad (#34). Sujete la abrazadera de la pata al soporte (#25) con los Tornillo Phillips (#23) y Tuerca de Seguridad #10-24 (#44) como está mostrado en el **Detalle 1**. Inserte los Tapones de las patas (#26) a las Patas como esta mostrado en la **Figura 7**.

12. Ponga la Placa con Tuerca (#47) como se muestra en el **Detalle 1A** y **1B**. Asegurese que la **placa este nivelada** con el rincón de la mesa, y asegurese de **usar los tres orificios superiores** en la placa. **Nota**: **Las Placas nada mas se ponen en un tablero.**

Nota: No hay orificios de guía para las placas en el tablero.

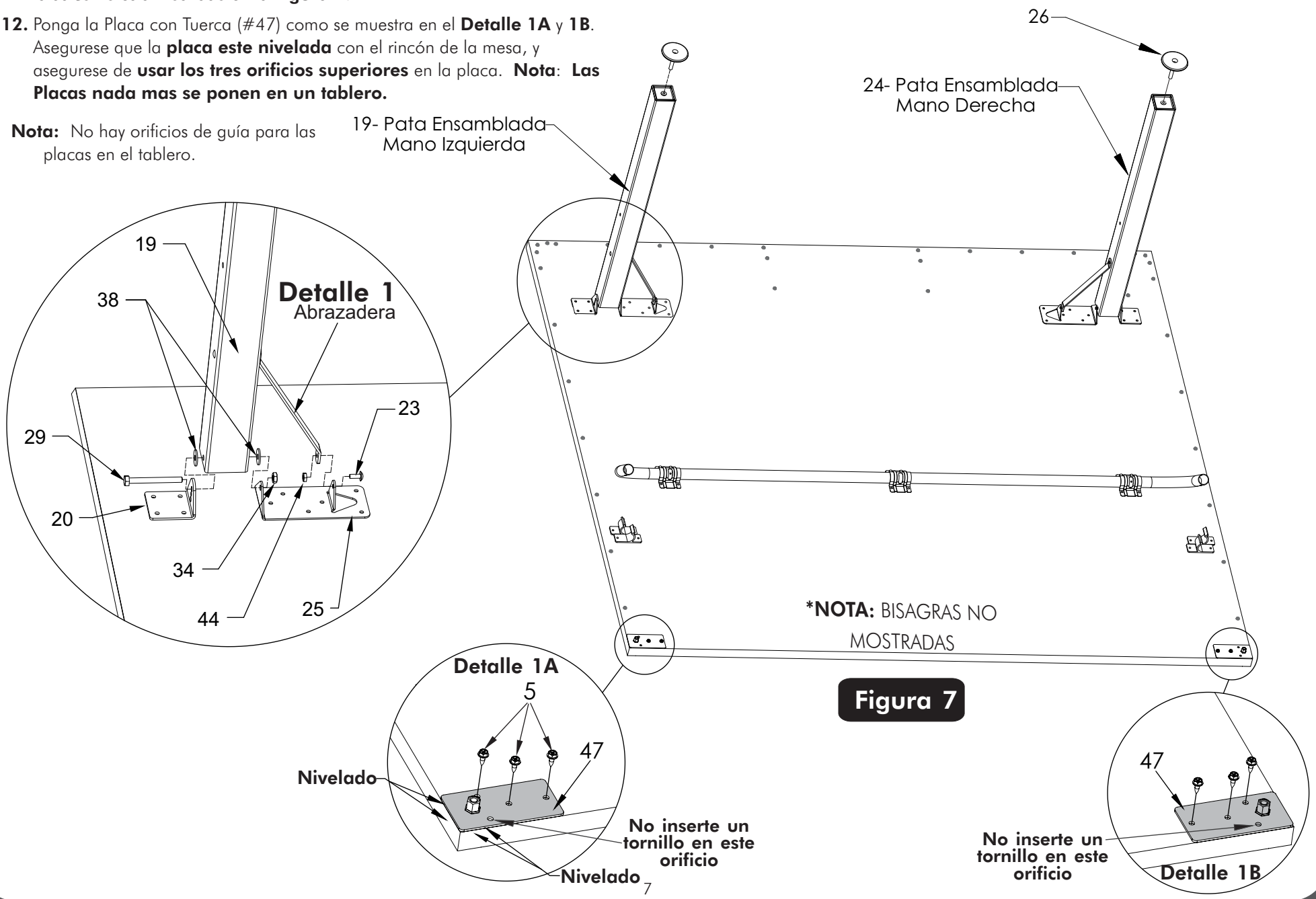

Figura 7

11. Coloque los Rieles (#2, #3, #4) en los bordes del tablero y coloque las Tapas del Riel (#45 y #46) en los extremos de los rieles (#2 y #3). Vea la **Figura 8**.

13. Alinee los orificios de los rieles con los orificios de guía de la base del tablero y asegurelos utilizando los Tornillos (#5). Ver la **Figura 8** y el **Detalle F**.

Nota: Riel de mano derecha (#2) dice "Ping Pong" y el Riel de mano izquierda (#3) dice "The Original Since 1901".

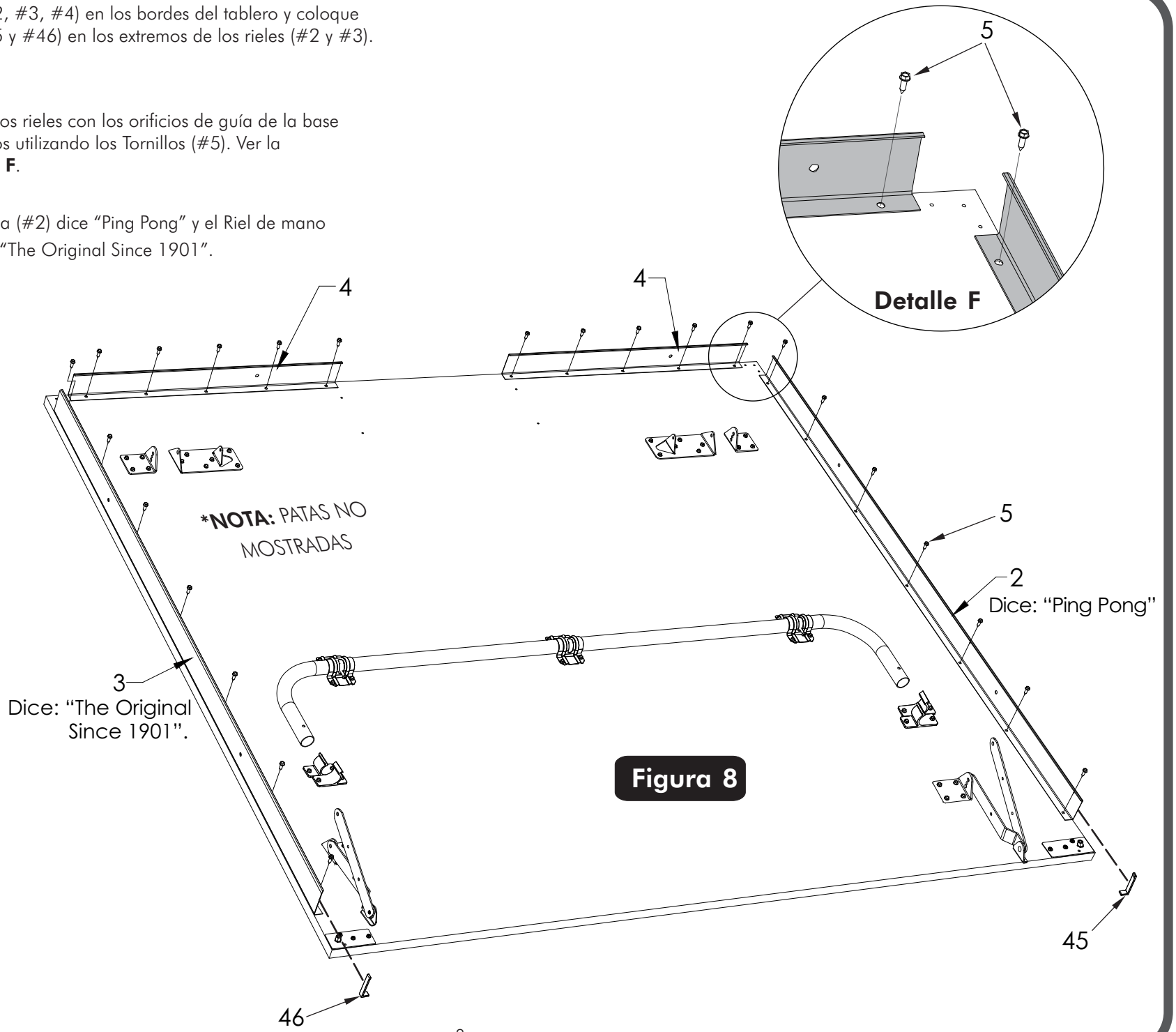

15. Alinee los orificios de la charola con los orificios de guía del tablero, atornillela con cuatro tornillos (#5). Vea la **Figura 9** y **Detalle J**.

16. Coloque los Protectores de Esquinas (#40) a la mesa usando un tornillo (#5) como se muestra en el **Detalle H** y **Detalle G**.

NOTA: Prepare una área para el ensamblado de la Segunda mitad de la mesa. Si es necesario mueva el primer tablero a un lado con la ayuda de otra persona. Asegúrese de ponerlo en una lugar donde no estorbe y no se dañe. Y si se coloca de lado, asegurese de poner el borde inferior a no menos de 12 pulgadas de distancia de la pared. También esté seguro de poner un pedazo de alfombra o la caja de la mesa abajo de los bordes de la mesa para protegerlos. Si el piso no esta alfombrado ponga un objeto pesado sosteniendo la mesa para que no se resbale.

17. Repita los pasos del 5 al 16 para completar el segundo ensamblado del tablero. A la segunda mitad de la mesa no se le ponen Las Placas (#47), ignore el paso 12 cuando ensamble la segunda mitad de la mesa.

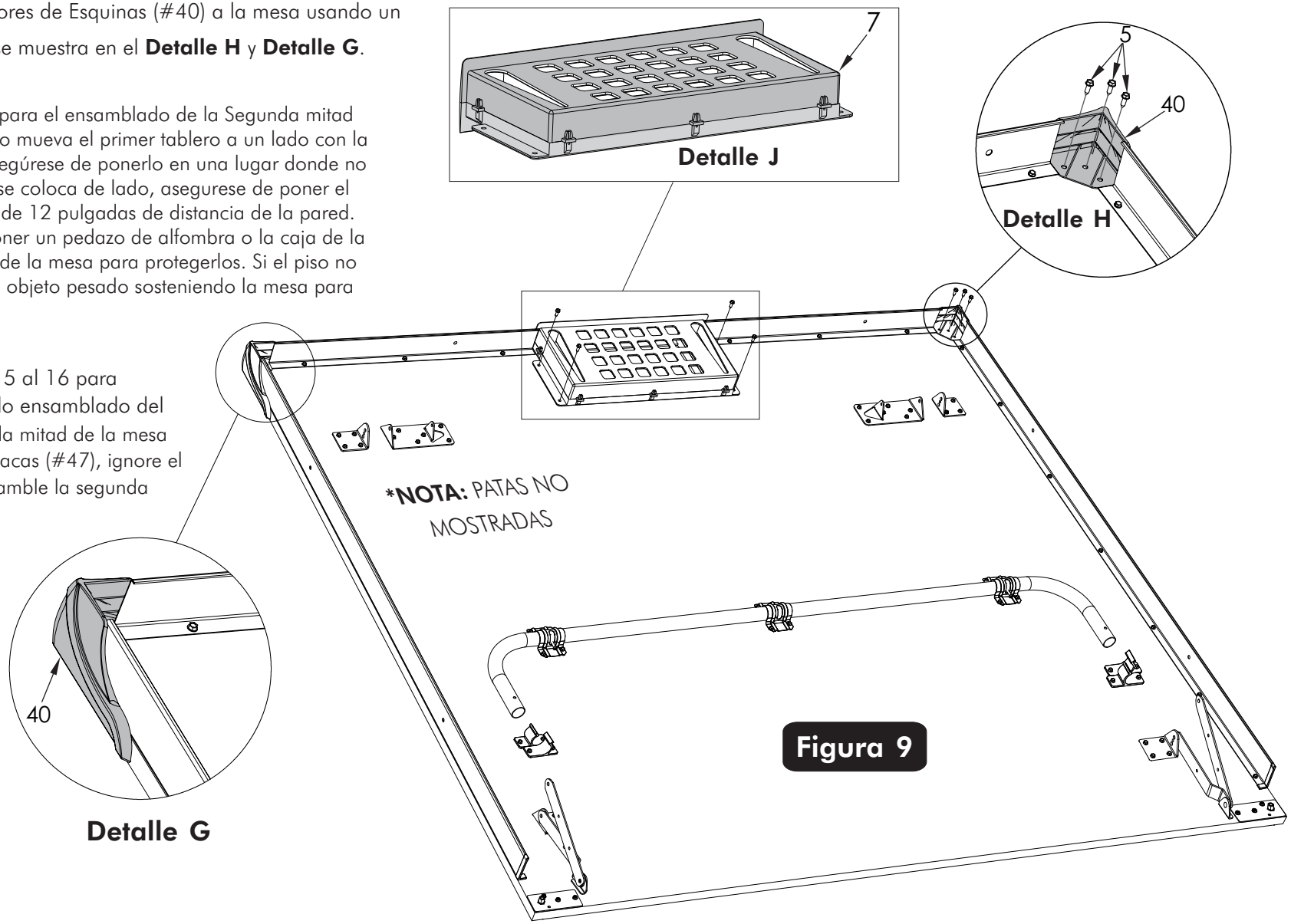

⚠ ADVERTENCIA!

POR LO MENOS SE REQUIEREN DOS (2) ADULTOS PARA TERMINAR EL RESTO DEL ENSAMBLADO! CUANDO ENSAMBLE LOS TABLEROS A LA BASE, MUEVA EL TABLERO SOSTENIENDOLO ÚNICAMENTE DE LA PARTE POSTERIOR, NO SE DETENGA DE LAS PATAS DE METAL, DEL TUBO DE SOPORTE-U, DE LOS TUBOS CONECTORES Ó DE LAS BISAGRAS. ESTAS PARTES PUEDEN MOVERSE Y PODRÍAN LASTIMAR LOS DEDOS O LAS MANOS, CAUSANDO LESIONES GRAVES. POR FAVOR ENSAMBLE LA MESA COMO SE MUESTRA, CON LAS PATAS COMPLETAMENTE CERRADAS Y EL TABLERO EN POSICIÓN VERTICAL. NO ABRA LAS PATAS Y TRATE DE ENSAMBLARLAS. LOS TABLEROS ESTÁN MUY PESADOS-NO INTENTE ENSAMBLAR (ARMAR) LA MESA SÓLO!

18. Una el Tablero Ensamblado a la base (que se ensamblo en los pasos 1-4), como lo muestra en la **Figura 10**. Mueva los Tubos Estructurales (#17) hacia arriba como esta mostrado; después con por lo menos un adulto en cada lado de la mesa, levante y alinee las orillas del Tubo de Soporte-U (#21) e insertelos en las puntas de los Tubos Estructurales (#17) en los Carriles con Llantas (#8) como están mostrados en la **Figura 10**. Junte los tubos.

⚠ ADVERTENCIA!

¡NO ABRA LA MESA EN LA POSICIÓN DE JUEGO, HASTA QUE AMBAS MITADES DE LA MESA ESTÉN INSTALADAS! NO DEJE LA MESA LEVANTADA SOLA. PODRÍA CAERSE SOBRE ALGUIEN CAUSANDO HERIDAS SERIAS Ó DAÑO DE PROPIEDAD.

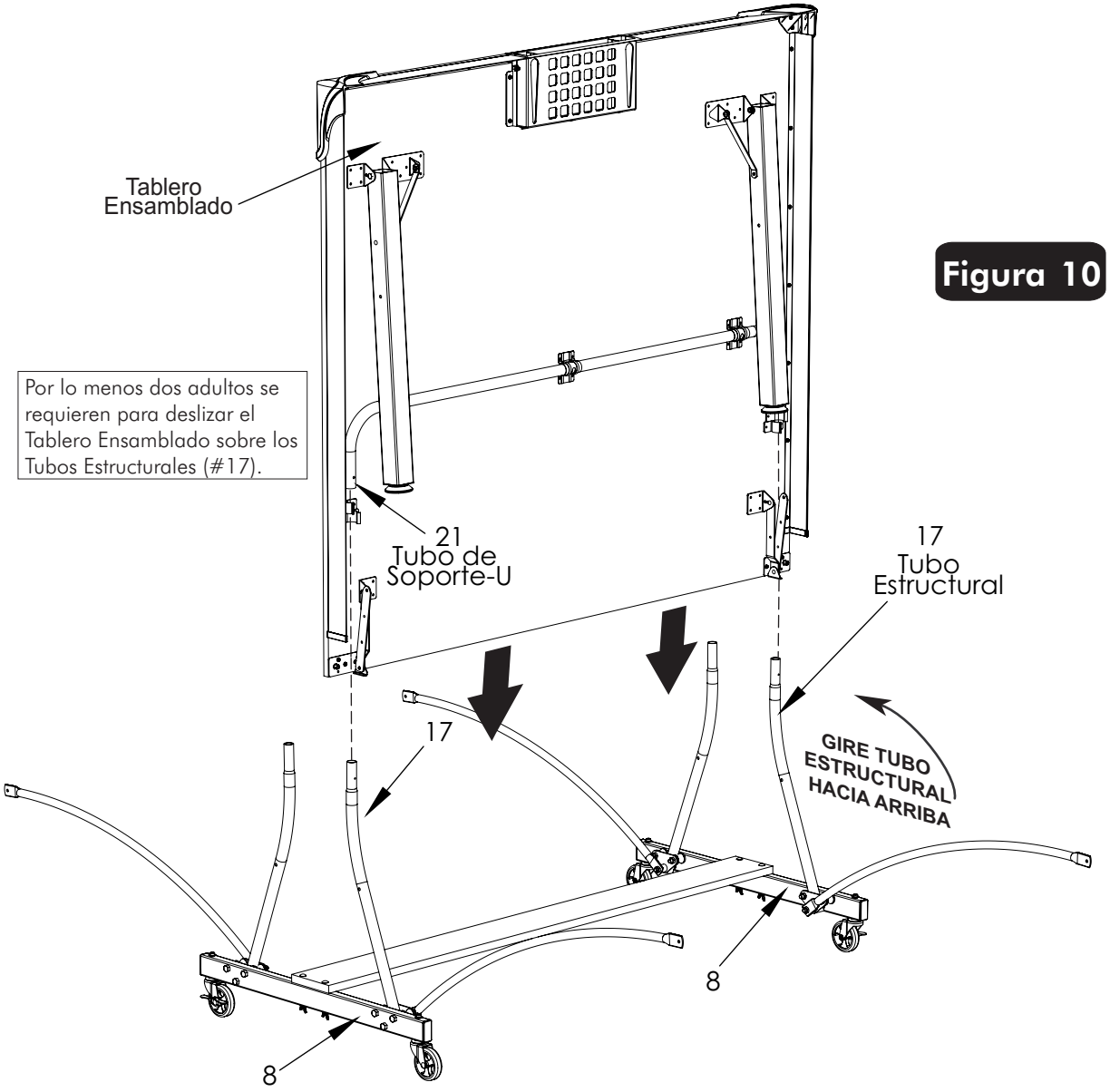

Figura 10

19. Atornille el Tubo del Soporte-U (#21) a los Tubos Estructurales (#17) con los dos Tornillos (#5) como se muestra en **Figura 11**. Alinee los orificios de los tubos de Soporte-U con los Tubos Estructurales e inserte los Tornillos (#5) en los orificios de los Tubos Estructurales (#17). Apriete los tornillos totalmente pero tenga cuidado de que no queden sobre apretados ya que podría dañar la mesa si los sobre aprieta.

⚠ ADVERTENCIA!

¡NO ABRA LA MESA EN LA POSICIÓN DE JUEGO, HASTA QUE AMBAS MITADES DE LA MESA ESTÉN INSTALADAS! NO DEJE LA MESA LEVANTADA SOLA. PODRÍA CAERSE SOBRE ALGUIEN CAUSANDO HERIDAS SERIAS Ó DAÑO DE PROPIEDAD.

20. Una el Tubo Conector (#16) a la Pata (#19) como está mostrado en la **Figura11**. Gire el Tubo Conector (#16) hacia arriba y jale la pata hacia afuera de la parte de arriba y alinee el orificio en el Tubo Conector con el orificio en la Pata (#19). Una el Tubo Conector (#16) a la Pata (#19) usando el Tornillo de Cabeza Hexagonal (#29), el Separador (#37) y la Tuerca de Seguridad (#34). Los Separadores (#37) van entre el Tubo Conector y la Pata. Una el otro Tubo Conector a la Pata de la misma manera. Asegúrese que las tuercas estén apretadas y seguras.

Figura 11

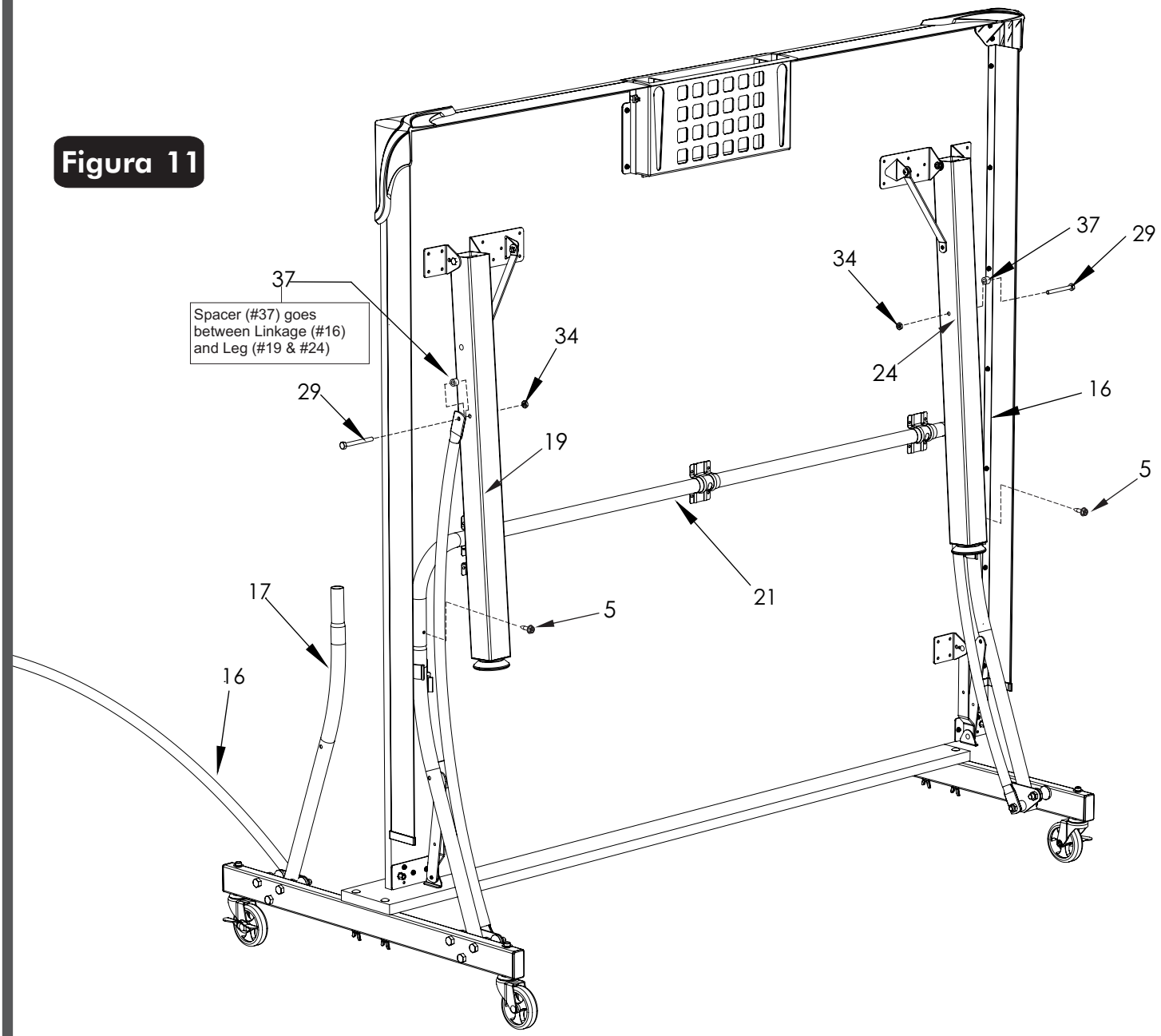

Nota: Si la bisagra (#18) esta colocada como se muestra en Detalle M, usted tendrá que girar la bisagra a la posición que se muestra en Detalle N. NO desatornille la bisagra, usted puede girar la bisagra sin desatornillarla de la mesa.

Si desea ver un vídeo para ver la posición de bisagra (# 18) vaya a: http://www.escaladesports.com/customer-service/videos.html

O escanear con su teléfono inteligente

21. Una las Bisagras (#18) a los Tubos Estructurales (#17) como está mostrado en la **Figura 12**y **Detalle B**. Coloque la bisagra en la misma posición como está mostrada; alinee el orificio de la bisagra con el orificio del Tubo Estructural y unalo con el Tornillo de ¼" (#30), la Rondana de Plástico (#38) y la Tuerca de Seguridad (#34). La Rondana de Plástico (#38) va entre el Tubo Estructural y la Bisagra. Asegurese que la tuerca esté apretada y segura. Repita el mismo procedimiento para la otra bisagra. **ADVERTENCIA: Las bisagras deben ir exactamente en la misma posición como están mostradas ó la mesa no operará correctamente y puede ser dañada.**

22. Por lo menos dos adultos se requieren para repetir los pasos del 18 al 21 para el ensamblado de la otra mitad de la mesa.

ADVERTENCIA!

NO ABRA LA MESA EN LA POSICIÓN DE JUEGO, HASTA QUE AMBAS MITADES DE LA MESA ESTÉN INSTALADAS! NO DEJE LA MESA LEVANTADA SOLA. PODRÍA CAERSE SOBRE ALGUIEN CAUSANDO HERIDAS SERIAS Ó DAÑO DE PROPIEDAD.

ADVERTENCIA: Si la bisagra está colocada como está mostrada en el **Detalle A**, gire la bisagra como está mostrada en el **Detalle B**. **No** la desatornille de la mesa.

Detalle A

18

17

Bisagra en la posición incorrecta.

PRECAUCIÓN: Las Bisagras deben de ser colocadas exactamente como están mostradas en el **Detalle B** ó la mesa no trabajará correctamente y puede ser dañada.

Detalle B

34

30

38

17

18

Bisagra en posición Correcta.

17

34

38

30

18

30

34

18

38

La Rondana de Plástico va entre el Tubo Estructural (#17) y la Bisagra (#18).

16

17

Figura 12

INSTRUCCIONES PARA ABRIR Y CERRAR

ADVERTENCIA!

PONGA ATENCIÓN AL ABRIR Y AL CERRAR LA MESA. MENORES DE EDAD QUE NO SABEN EL USO APROPIADO DE LAS INSTRUCCIONES NO SE LES DEBE PERMITIR ABRIR Y CERRAR LA MESA. EL MANEJO O USO INCORRECTO DE LA MESA PUEDE CAUSAR LESIONES GRAVES O DAÑOS MATERIALES. NO DEBEN DE PARARSE, SUBIRSE O BRINCAR SOBRE LA MESA. LA HUMEDAD Y LA CONDENSACIÓN DAÑARÍAN LA SUPERFICIE DE LA MESA. LA MESA DEBE ESTAR EN EL INTERIOR Y EN UN LUGAR SECO.

PARA ABRIR:

1. Sostenga la orilla de arriba. Suavemente jale hacia afuera hasta la posición media. Continúe jalando hasta que se desenganche de el clip de plástico y las patas se apoyen sobre el piso Ver Figura 13A y 13B. No dejar la mesa parcialmente abierta en la posición media. .
2. Baje el segundo tablero como se describe en el paso 1.
3. Asegure las cuatro bisagras. Ver Figura 14.
4. Instale la red y postes a la mesa como se muestra en la **pagina siguiente**.

Precaución: Para evitar daños en el sistema de red y / o superficie de la mesa, la red debe girar hacia el lado de la mesa antes de levantar los tableros de la mesa a la posición de almacenamiento. Afloje la perilla y el poste de pivote de la red hacia el lado de la mesa lo mas posible. Volver a apretar la perilla.

PARA CERRAR:

1. Gire los postes hacia el lado de la mesa.
2. Desenganche las cuatro bisagras.
3. Levantar una mitad del tablero al punto medio hasta que se enganchen los clips de plástico. Continúe levantando hasta cerrar.
4. Levante la otra mitad del tablero de la misma manera. Ver Figura 15.

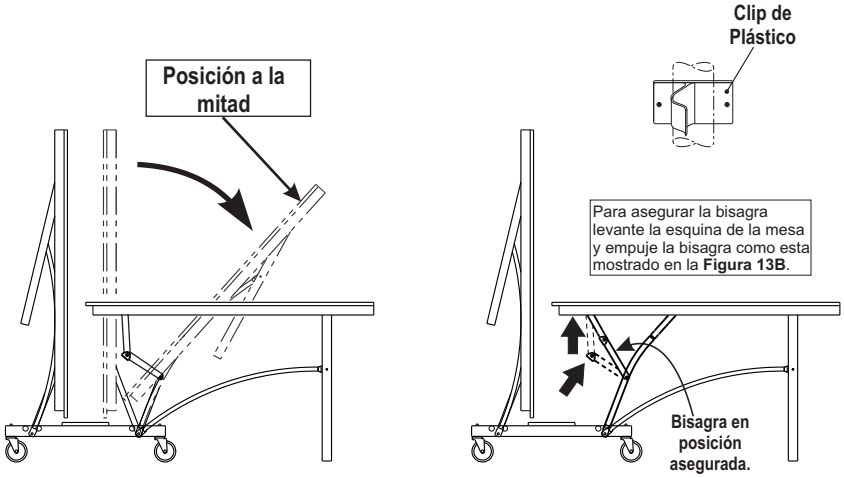

POSICION PARA JUGAR SOLO

Figura 13A

Figura 13B

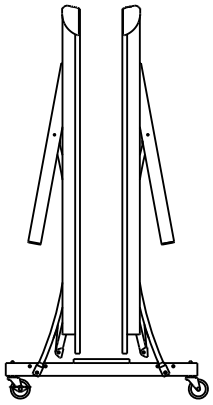

Figura 15

POSICION PARA GUARDAR

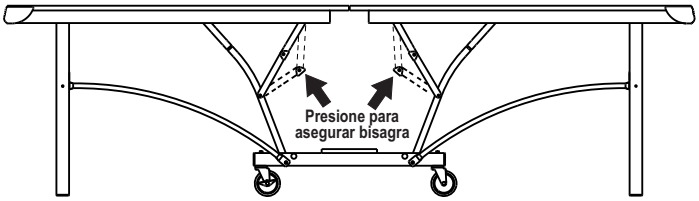

POSICION DE JUEGO

Figura 14

SI LA MESA NO ESTA ALINEADA CORRECTAMENTE: (ver Figura 16)

1. Ponga la mesa en posición para de juego y asegure las bisagras como se muestra en la Figura 14.

2. Afloje las tuercas de mariposa (#32) adjuntas a los Tornillos (#31) con el fin de crear suficiente espacio para alinear las dos mitades de la mesa. Ver Figura 3.

3. Con la ayuda de otros dos adultos, empuje las dos mitades de la mesa hasta que estén alineadas las dos mitades y volver a apretar las tuercas con alas (#32) como se muestra en la Figura 16.

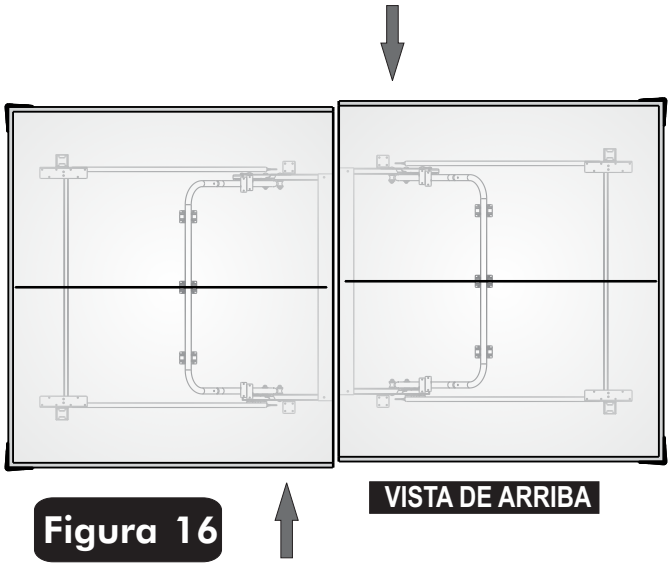

VISTA DE ARRIBA

Figura 16

DESCRIPCION DEL SISTEMA DE RED

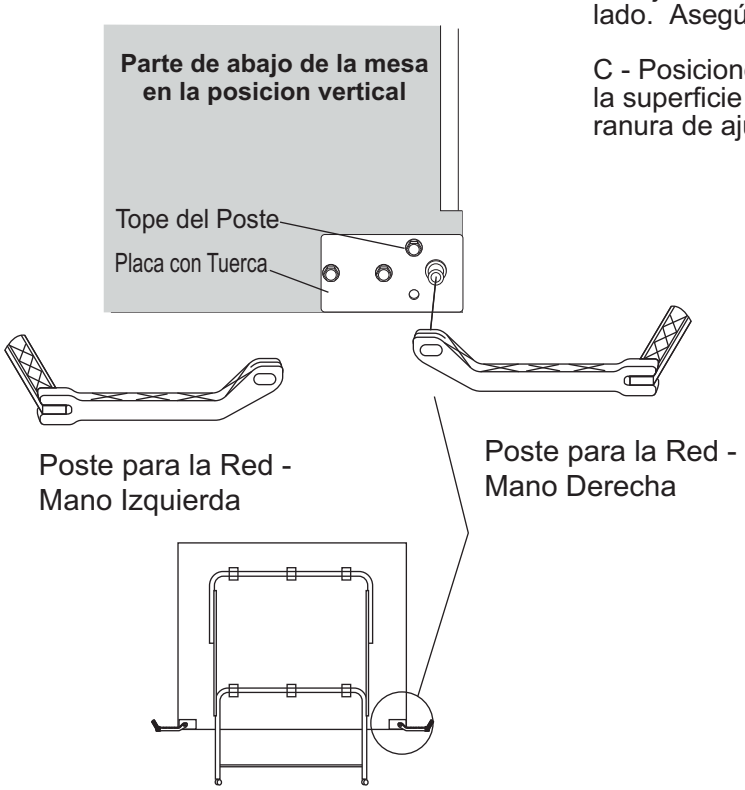

2. Ajustes

A - Ajuste la tensión general de la red aflojando levemente la manija y moviendo el soporte. Ajuste suavemente la manija. El soporte deberá estar en escuadra con la mesa cuando haya llegado al tope. (Ver Descripción del sistema de red)

B - Ajuste la tensión de la cuerda con la cadena de cuentas a cada lado. Asegúrese de que la cadena esté ajustada en el gancho.

C - Posicione la parte superior de la red a una altura de 6" (15,2 cm) de la superficie de juego asegurando firmemente el poste vertical en la ranura de ajuste de altura.

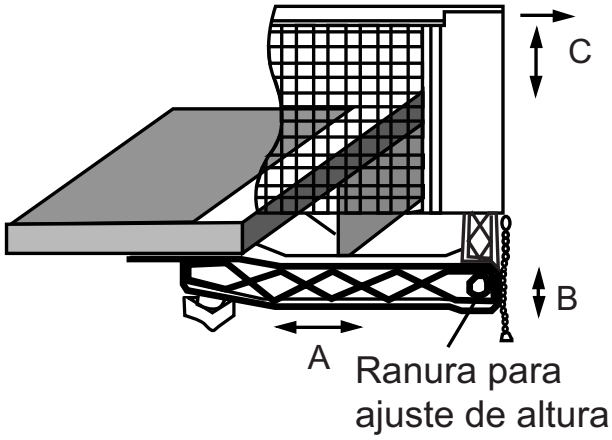

1. Ensamblado de la Red y Postes

Coloque los soportes de la red con la rondana y manija como se muestra. Nota: Hay un soporte de la red izquierdo y uno derecho (Ver descripción del sistema de red). El soporte debe apoyar perfectamente sobre la placa con tuerca. Deslice el borde de la red sobre el poste vertical mientras el soporte está plegado hacia el lado del tablero. Luego despliegue el soporte hacia afuera hasta el tope del soporte y asegure la cadena con la cuenta en el gancho.

3. Almacenaje

Precaución: Para evitar daños en el sistema de red y / o superficie de la mesa, el ensamblado de red y postes debe ser girado hacia el lado de la mesa antes de levantar las mitades (tableros) de la mesa a la posición de almacenamiento. Afloje la manija y mueva hacia el lado de la mesa lo mas posible. Vuelva a apretar manija.

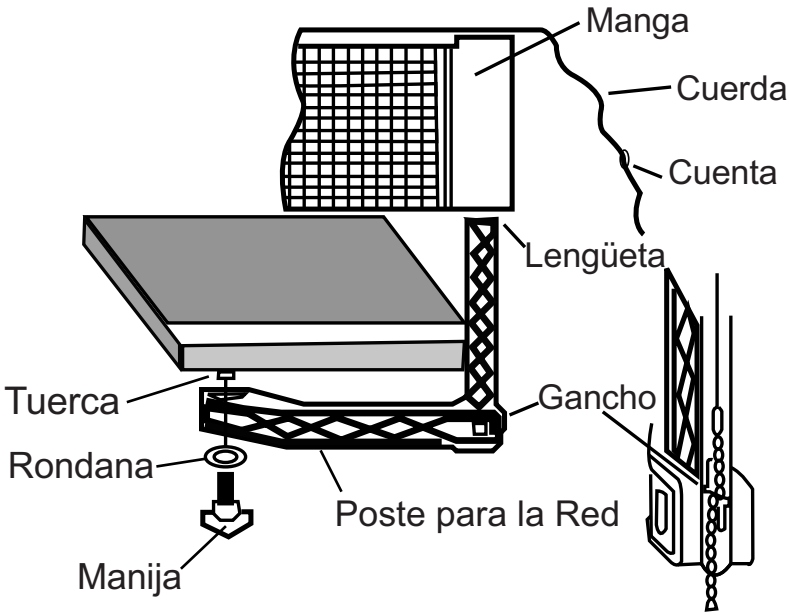

GARANTÍA LIMITADA POR UN AÑO

Esta garantía es aplicable para consumidores de la compra original de cualquier producto ESCALADE® SPORTS (en adelante denominado el "Producto").

DURACIÓN DE LA GARANTÍA: Se garantiza este Producto al comprador original por un período de un (1) año a partir de la fecha de compra.

COBERTURA DE LA GARANTÍA: ESCALADE SPORTS le garantiza al comprador original que cualquier producto de su fabricación está libre de defectos en los materiales y fabricación cuando se lo utiliza para el propósito establecido, bajo condiciones normales de uso. ESTA GARANTÍA NO TIENE VALIDEZ SI EL PRODUCTO SE HA DETERIORADO POR ACCIDENTE, USO INDEBIDO, NEGLIGENCIA, MANTENIMIENTO INCORRECTO, NO SEGUIR LAS INSTRUCCIONES QUE VIENEN CON EL PRODUCTO U OTRAS CAUSAS NO RELACIONADAS CON DEFECTOS EN LOS MATERIALES O FABRICACIÓN.

APLICACIÓN DE LA GARANTÍA: Durante el período de garantía de un (1) año, ESCALADE SPORTS reparará o reemplazará con otro similar, todo modelo o Producto o componente que resulte defectuoso bajo condiciones normales de uso y cuidado, cuando nuestra inspección demuestre que a nuestra satisfacción el mismo realmente es defectuoso; sírvase contactar a nuestro Departamento de Garantía.

1-866-873-3528 / Departamento de Garantía (Warranty Dept.)

O escríbanos a:
Escalade® Sports, Inc. - P.O. Box 889, Evansville, IN 47706 - Attn: Warranty Dept.

O por correo electrónico a:
tabletennis@escaladesports.com

Fuera de los gastos de envío, no se impondrá cargo alguno por la reparación o reemplazo de los productos en garantía. ESCALADE® SPORTS recomienda asegurar los Productos por su valor antes del envío.

LIMITACIÓN DE LA GARANTÍA: TODA GARANTÍA ORIGINADA EN ESTA VENTA, INCLUYENDO EN FORMA NO TAXATIVA, LAS GARANTÍAS IMPLÍCITAS DE COMERCIALIZACIÓN Y APTITUD PARA UN FIN ESPECÍFICO, TENDRÁ VIGENCIA POR UN PLAZO DE UN (1) AÑO. ESCALADE® SPORTS NO SERÁ RESPONSABLE POR LA IMPOSIBILIDAD DE UTILIZAR EL PRODUCTO U OTROS COSTOS INCIDENTALES O RELACIONADOS, PERJUICIOS O PERDIDAS GENERADAS POR EL CONSUMIDOR ANTE CUALQUIER OTRO USO.
Algunos estados no permiten la exclusión o limitación de las garantías implícitas o daños incidentales o conexos, de modo que las limitaciones que anteceden pueden no ser aplicabes en su caso.

RECURSOS LEGALES: Esta garantía le otorga algunos derechos específicos además de otros derechos que varían según el estado.

CUIDADO Y MANTENIMIENTO

Ud. ha comprado un producto de calidad que podrá disfrutar muchos años. Si sigue estos simples pasos de mantenimiento, alargará la vida de la mesa.

TABLERO
El tablero (superficie de juego) está construido de aglomerado. Al igual que todos los productos de madera, se puede ver afectado por cambios de temperatura y humedad causando una leve deformación por expansión o contracción. Esta situación es normal y no resta valor a la mesa ni afecta el juego. Después de armada, guardar plegada en lugar seco cuando no está en uso para minimizar los efectos de cambios de temperatura y humedad.

GUARDADO DE LA MESA
Se debe guardar la mesa en el interior para prevenir daños en la superficie de juego. La humedad y los cambios buscos de temperatura pueden provocar alabeo, hinchazón, fisuras o ampollado de la madera. Cuando la mesa no se encuentra en uso, guardar plegada en lugar seco. debido a la naturaleza del aglomerado, se puede alabear la superficie. La humedad puede aumentar este efecto que es normal y no afecta el uso de la mesa.

LIMPIEZA
Para limpiar la mesa, utilizar un trapo suave y húmedo solamente (NO MOJADO). Para evitar daños en la superficie de juego, NO UTILIZAR AGENTES QUÍMICOS, ABRASIVOS NI PRODUCTOS DE LIMPIEZA sobre el tablero.

MANTENIMIENTO
Lubricar todas las partes movibles, incluyendo los puntos de giro. Esto garantizará la seguridad y facilidad de uso.

Guardar en lugar cerrado para impedir daños en la superficie de juego. La humedad y los cambios bruscos de temperatura que se producen en patios o áreas similares pueden provocar el alabeo, hinchazón, fisuras o ampollado de la madera.

PISOS DESNIVELADOS
Si la mesa no parece estar nivelada, probablemente se deba a pisos desparejos o desnivelados. Colocar la mesa en POSICIÓN DE JUEGO y moverla algunas pulgadas en distintas direcciones hasta encontrar una mejor ubicación. Si el piso está extremadamente desnivelado, no se puede utilizar la mesa adecuadamente. Si el tablero está más alto en el medio, suplementar con una cuña las patas exteriores.

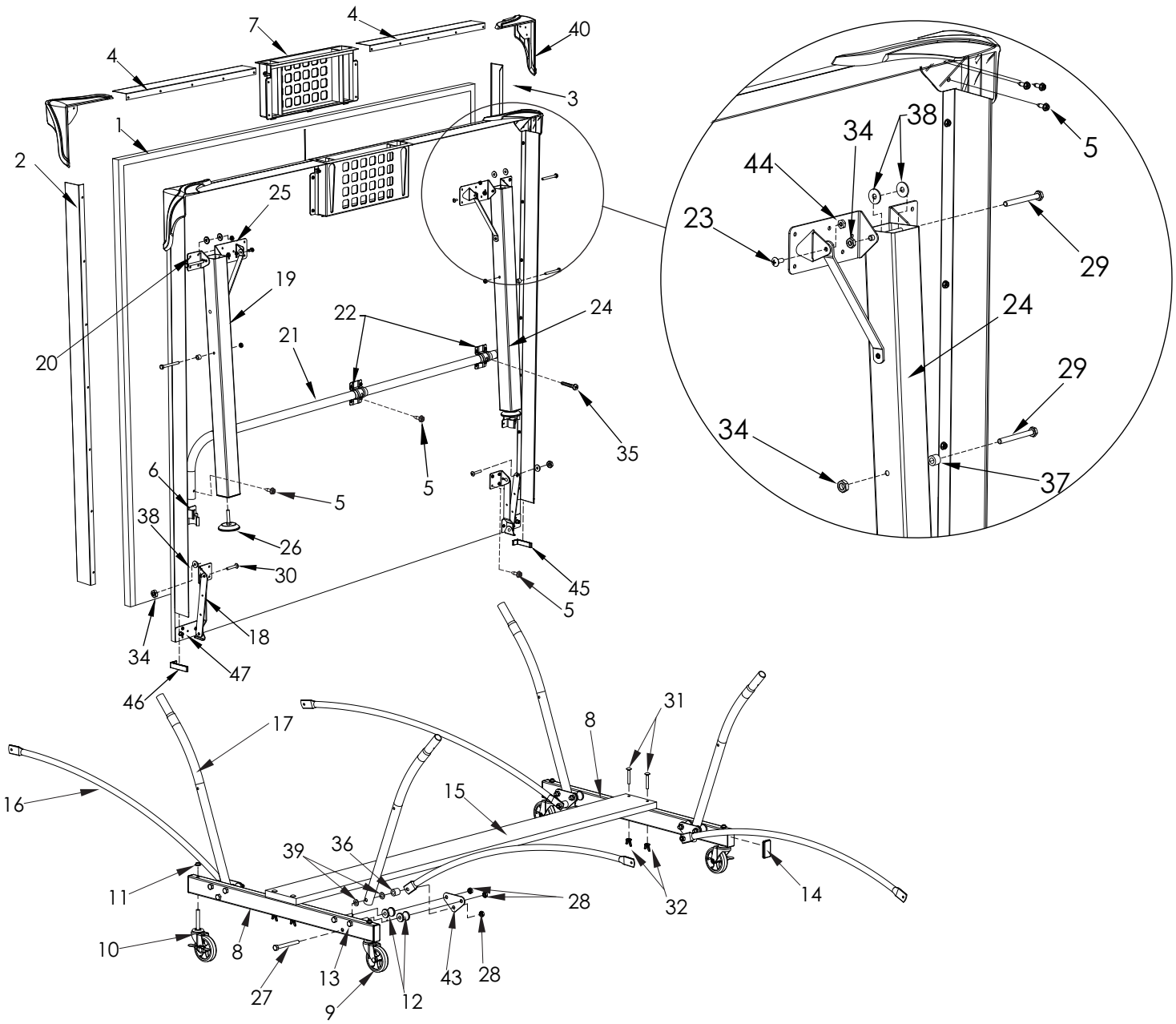

Lista de partes reemplazables para el modelo T8674

2L-4142-01

Key#	Part #	Description	Qty.
1	4A-5536-00	TABLERO NEGRO DE 1″ (SIN ENSAMBLAR)	2
2	2S-6869-22	RIEL DE 2 1/2″ - MANO DERECHA	2
3	2S-6869-23	RIEL DE 2 1/2″ - MANO IZQUIERDA	2
4	2S-4670-13	RIEL DEL EXTREMO	4
5	1B-4082-99	#8 X 9/16 TORNILLO PARA LAMINA DE METAL	180
6	3M-6273-00	CLIP DE PLÁSTICO	8
7	3M-4166-02	CHAROLA ENSAMBLADA	2
8	8S-6841-11	CARRIL DE LLANTAS (SOLAMENTE)	2
9	2Q-6459-01	LLANTA DE 5" - SIN SEGURO	2
10	2Q-6460-01	LLANTA DE 5″ - CON SEGURO	2
11	2B-4043-00	3/8" CONTRATUERCA	4
12	3M-6884-00	CARRETE	8
13	1B-6195-00	3/8-16 X 2 3/4 - TORNILLO HEXAGONAL	8
14	3M-6274-00	TAPÓN - 1" X 2"	4
15	2W-5045-02	TABLA INFERIOR	1
16	8S-6842-04	TUBO CONECTOR - ROJO	4
17	8S-6856-05	TUBO ESTRUCTURAL-PLATEADO	4
18	4A-5423-02	BISAGRA (CON SOPORTE DE MONTAJE)	4
19	1A-4132-00	PATA ENSAMBLADA - MANO IZQUIERDA	2
20	2S-4597-01	SOPORTE DE MONTAJE (SOLAMENTE)	8
21	8S-4160-01	TUBO DE SOPORTE-U	2
22	2S-6879-10	ABRAZADERA-U DE 1″	6
23	1B-4138-00	#10-24X1/2 TORNILLO PHILLIPS	4

Key#	Part #	Description	Qty.
24	1A-4133-00	PATA ENSAMBLADA - MANO DERECHA	2
25	2S-6343-00	SOPORTE DE PATA	4
26	2Q-4028-00	TAPÓN DE 2″	4
27	1B-6495-00	3/8-16 x 3 1/2 TORNILLO HEXAGONAL	4
28	2B-4053-00	3/8-16 TUERCA DE SEGURIDAD	12
29	1B-4135-00	1/4-20 x 2 3/4 TORNILLO HEXAGONAL	8
30	1B-4097-01	1/4-20 x 1 1/2 TORNILLO PHILLIPS	4
31	1B-6459-00	1/4-20 X 3 1/4 TORNILLO DE CARRUAJE	4
32	1N-0001-00	1/4-20 TUERCA DE MARIPOSA	4
33	NO USADO	NO USADO	
34	2B-4047-98	1/4-20 TUERCA DE SEGURIDAD	12
35	1B-4089-00	#8-32 x 1 1/4 TORNILLO PARA LAMINA DE METAL	4
36	7B-4061-00	SEPARADOR DE 3/4″	4
37	7B-6161-00	SEPARADOR DE 3/8″	4
38	2B-6087-00	1/4" RONDANA DE PLÁSTICO	12
39	2B-4054-00	3/8" RONDANA DE PLÁSTICO	8
40	3M-4167-00	PROTECTOR DE ESQUINAS	4
41	5A-4243-00	RED Y POSTES (NO ENSEÑADOS)	1
42	2L-4142-01	MANUAL DEL USUARIO - T8674	1
43	2S-6875-01	PLACA DE SOPORTE	4
44	WB-1007-99	#10-24 TUERCA DE SEGURIDAD	4
45	3M-4150-00	TAPA DE RIEL DE MANO DERECHA	2
46	3M-4151-00	TAPA DE RIEL DE MANO IZQUIERDA	2
47	1A-6285-00	PLACA CON TUERCA ENSAMBLADA	2