Item# 0810

DaVinci

Elizabeth II Convertible Toddler Bed
Lit pour tout-petit Elizabeth II

Assembly Instructions
Manuel d'assemblage

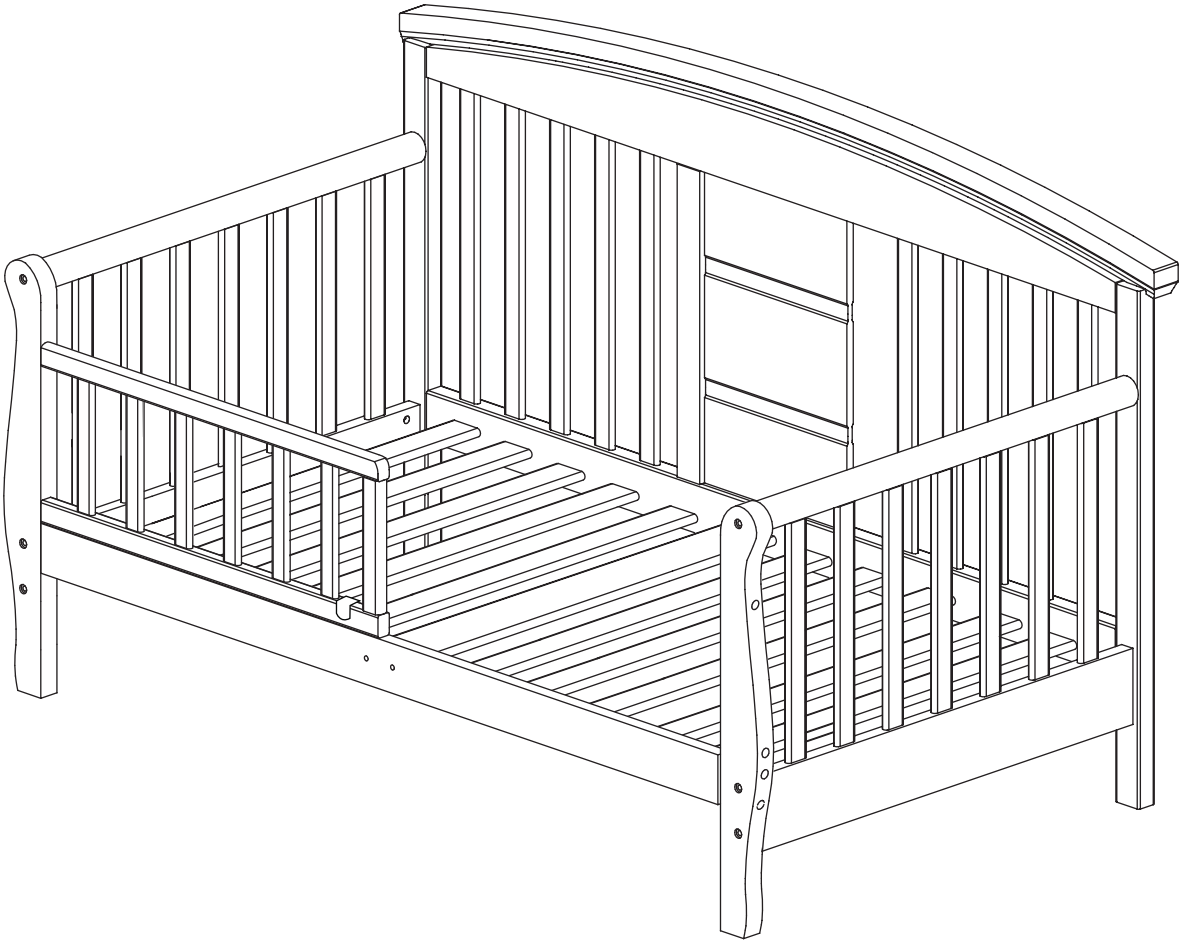

*** Please read the Caution and Warning Statements insert before using your product.**

**** Veuillez lire le feuillet de mises en garde et d'avertissements avant d'utiliser ce produit.***

Thank you for purchasing a *DaVinci* nursery product! To ensure safe use of your product, please follow these assembly instructions closely. If you are missing parts or have any questions, please visit our website at **www.themdbfamily.com/support**.

For assembly, use the Allen wrench if it is included in the hardware box. We also recommend using a Phillips head screwdriver (not included) to complete assembly. Please do not substitute parts or use power screwdrivers. Our pieces are made from natural woods. Due to the nature of wood, some variation in color, grain, or texture is to be expected.

We hope you and your growing family enjoy our product.

With thanks,
DaVinci

Nous vous remercions de votre achat d'un produit pour tout-petits DaVinci! Pour assurer une utilisation sans risque du produit, veuillez suivre attentivement ces directives d'assemblage. Si des pièces manquent ou si vous avez des questions, veuillez visiter notre site Web à l'adresse ***www.themdbfamily.com/support.***

Pour l'assemblage, utilisez la clé Allen si c'est fournie dans la boîte de quincaillerie. Nous vous recommandons aussi d'utiliser un tournevis à tête cruciforme (non fourni) pour terminer l'assemblage. Veuillez ne pas remplacer les pièces par des pièces similaires ni utiliser de tournevis électriques. Nos pièces sont faites de bois naturels. De par sa nature, le bois peut présenter des variations de couleur, de grain ou de texture.

Nous espérons que vous et votre famille grandissante aimerez notre produit.

Un grand merci,
DaVinci

*** You will need two people to assemble this toddler bed.**
** Deux personnes sont nécessaires pour assembler ce lit pour tout-petit.*

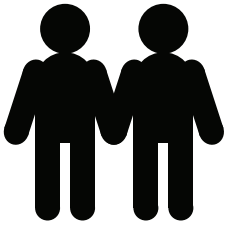

*** Tools Needed (not included)**
**** Outils requis (non inclus)***

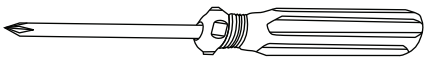

Phillips screwdriver
Tournevis cruciforme

Unpack and separate all parts, bolts, screws and clip angles. All holes for attachment have been pre-drilled. No drilling by the customer is necessary. Ask your store or call us for replacement of missing parts.

Record your model/item number, P.O. / lot number, date of purchase, store purchased from and the finish color for future reference.

Déballer et séparer les pièces, boulons, vis et équerres de fixation. Tous les trous pour l'assemblage sont déjà percés. Le client n'a aucun perçage à effectuer. Veuillez vous adresser à votre magasin ou nous appeler si des pièces sont manquantes ou vous avez besoin de pièces de rechange.

Veuillez noter à le numéro de modèle/article, numéro de lot, date d'achat, magasin et couleur de finition pour référence ultérieure.

TO AVOID DANGEROUS GAPS, ANY MATTRESS USED IN THIS BED SHALL BE A FULL-SIZE CRIB MATTRESS AT LEAST 51 5/8 IN. (1310 MM) IN LENGTH, 27 1/4 IN. (690 MM) IN WIDTH, AND A MAX THICKNESS OF 6 IN. (150 MM).

POUR ÉVITER TOUT ÉCART DANGEREUX, LE MATELAS UTILISÉ DANS CE LIT DOIT ÊTRE UN MATELAS PLEINE TAILLE D'AU MOINS 1310 MM (51 5/8 PO) DE LONGUEUR, 690 MM (27 1/4 PO) DE LARGUEUR ET D'UNE ÉPAISSEUR MAXIMALE DE 150 MM (6 PO).

THE INTENDED USER'S MINIMUM AGE MUST BE AT LEAST 15 MONTHS OLD AND MAXIMUM WEIGHT MUST NOT EXCEED 50 LBS (22.7 KG).

L'ENFANT DOIT AVOIR AU MOINS 15 MOIS ET PESER AU MAXIMUM 22,7 KG (50 LB).

PLEASE RECORD THE FOLLOWING FOR FUTURE REFERENCE:

Model/Item Number* _____

P.O./Lot Number* _____

Date of Purchase _____

Store Purchased from _____

Finish Cherry ____ Natural ____
Oak ____ White ____

* Refer to cardboard box.

VEUILLEZ NOTER LES RENSEIGNEMENTS SUIVANTS POUR RÉFÉRENCE ULTÉRIEURE:

Numéro de modèle/article* _____

Numéro de lot* _____

Date d'achat _____

Magasin _____

Fini Cerisier ____ Naturel ____
Chêne ____ Blanc ____

* Consulter le carton d'emballage.

PARTS • PIÈCES

Not to Scale/*Pas à l'échelle*

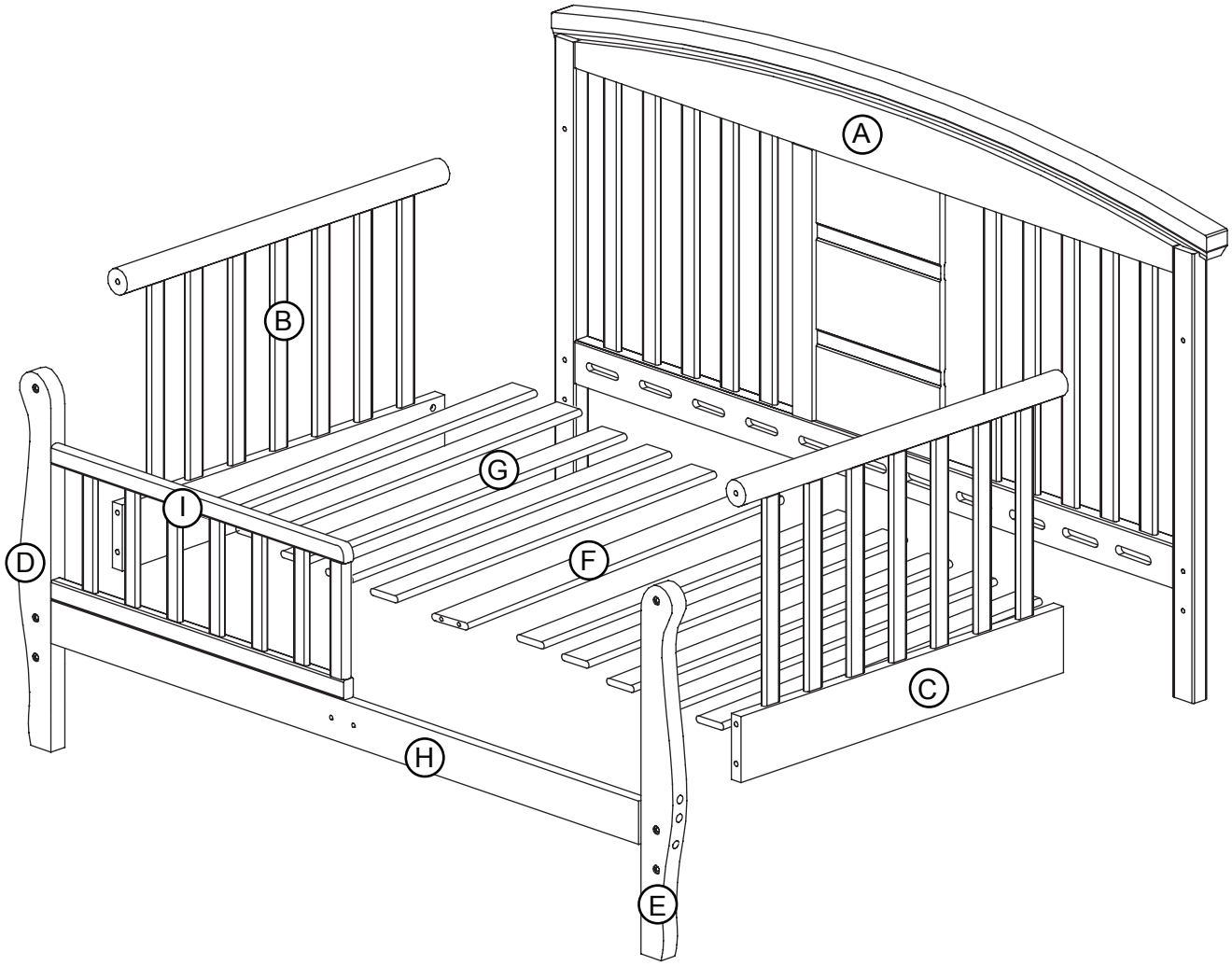

A. Headboard
A. Tête de lit

B. Left Side Rail
B. Traverse latérale gauche

C. Right Side Rail
C. *Traverse latérale droite*

D. Front Left Leg
D. Pied avant gauche

E. Front Right Leg
E. Pied avant droit

F. Center Slat
F. Latte centrale

G. Slat (10)
G. Latte (10)

H. Front Panel
H. Panneau avant

I. Guardrail (2)
I. Balustrade (2)

HARDWARE • ACCESSOIRES DE MONTAGE

Bolts in Actual Size/*Boulons (taille réelle)*

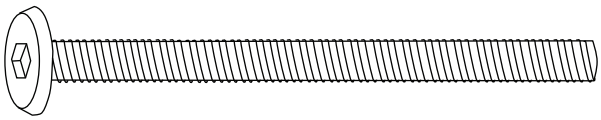

H1. 3” Allen Head Bolt (8)
H1. Boulon Allen de 7,6 cm (3 po) (8)

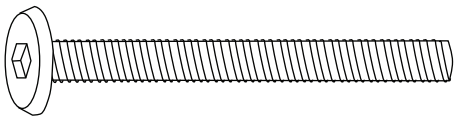

H2. 2-1/4” Allen Head Bolt (12)
H2. Boulon Allen de 5,7 cm (2-1/4 po) (12)

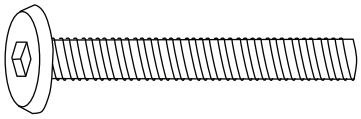

H3. 1-3/4” Allen Head Bolt (4)
H3. Boulon Allen de 4,4 cm (1-3/4 po) (4)

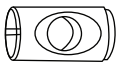

H4. Nut (24)
H4. Écrou (24)

H5. 3/4” Wood Screw (6)
H5. Vis à bois de 1,9 cm (3/4 po) (6)

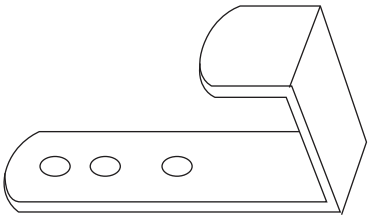

H6. Bracket (2)
H6. Attaches (2)

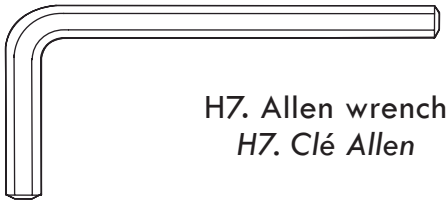

H7. Allen wrench
H7. Clé Allen

ASSEMBLY INSTRUCTIONS • INSTRUCTIONS D’ASSEMBLAGE

1

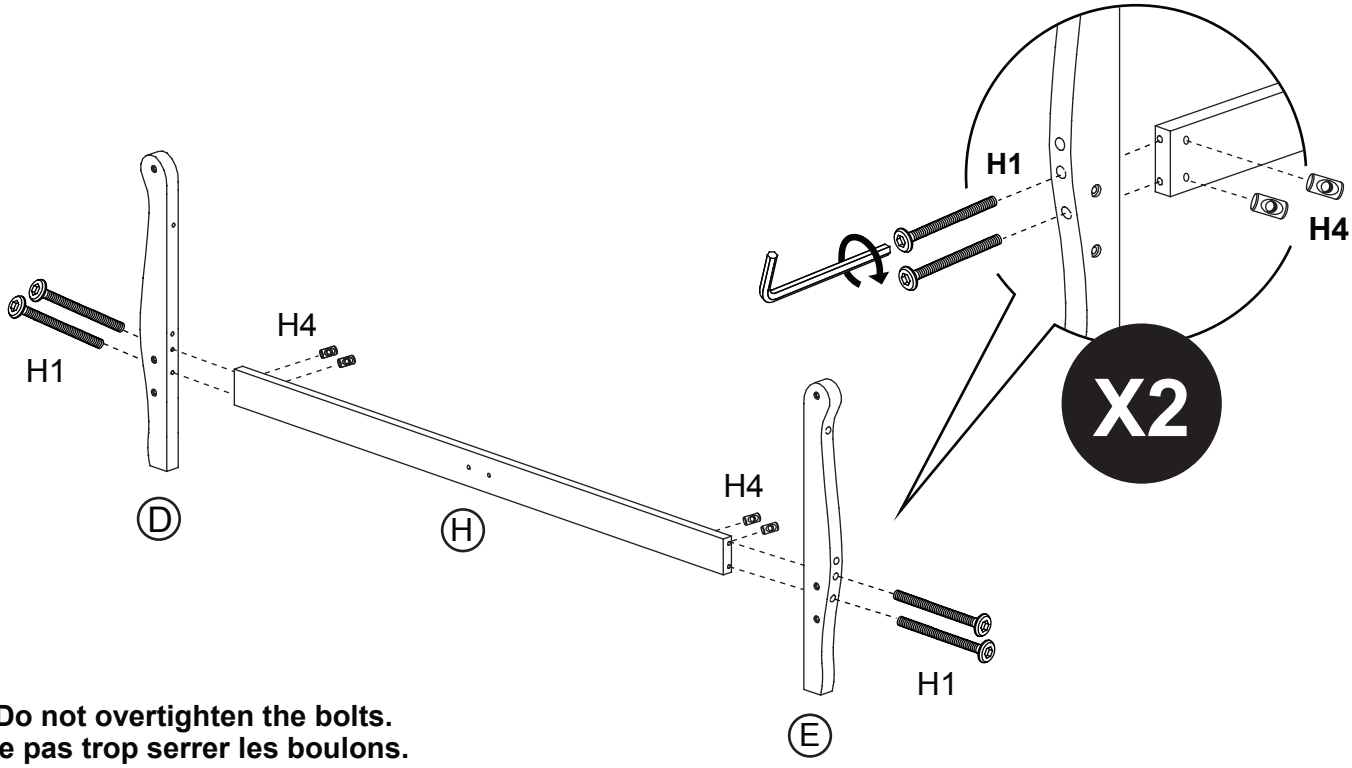

Do not overtighten the bolts.
Ne pas trop serrer les boulons.

2

Do not overtighten the bolts.
Ne pas trop serrer les boulons.

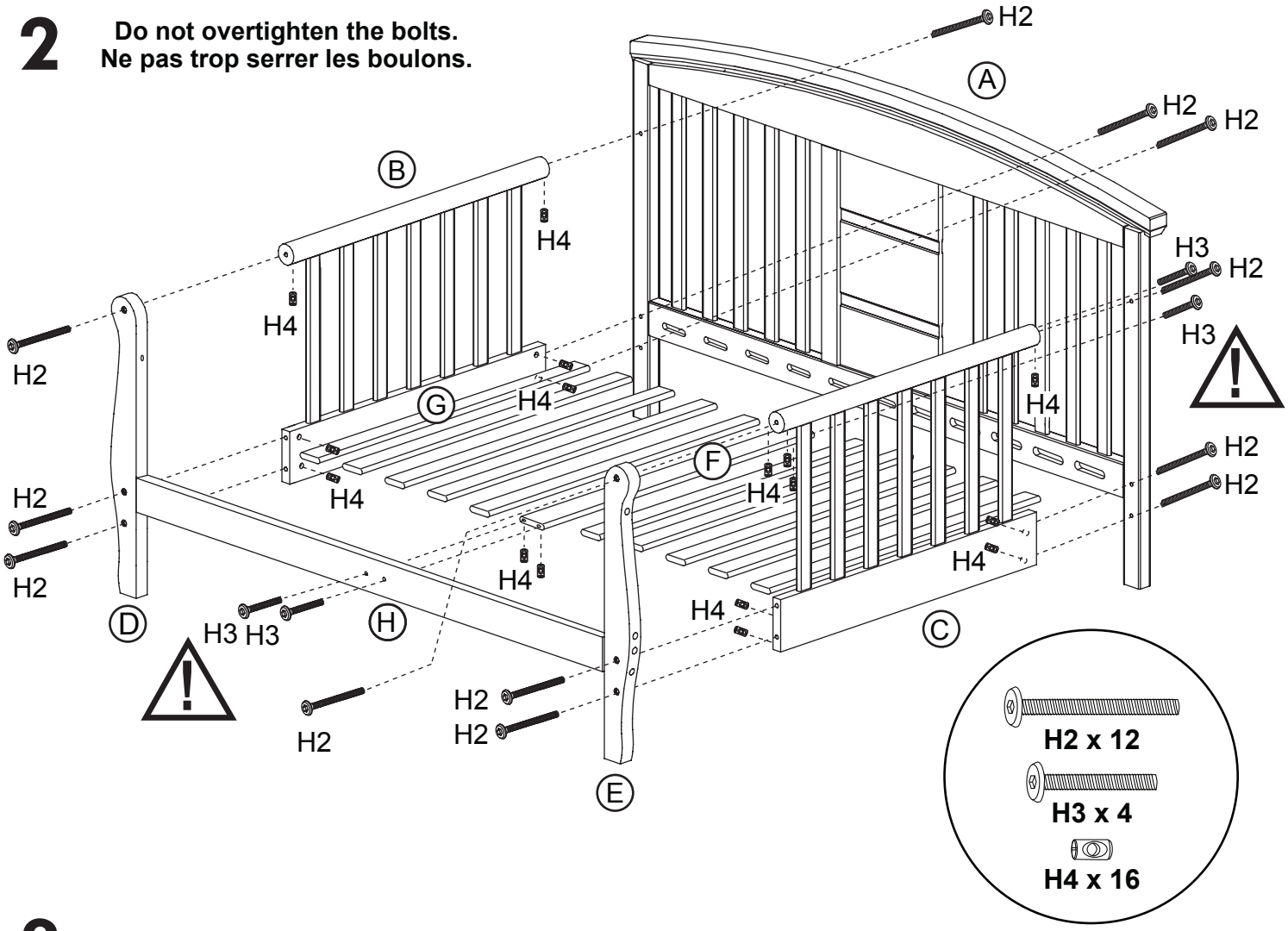

3

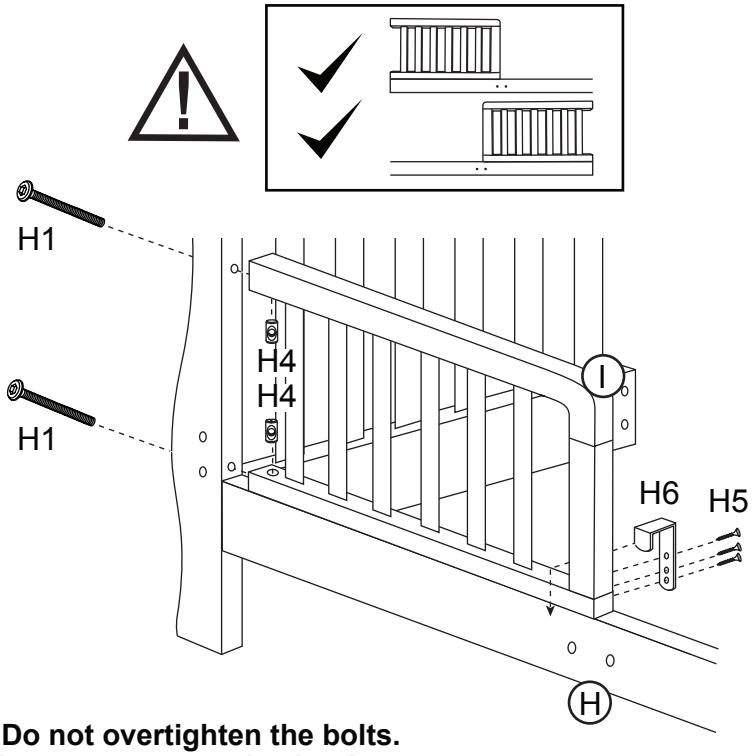

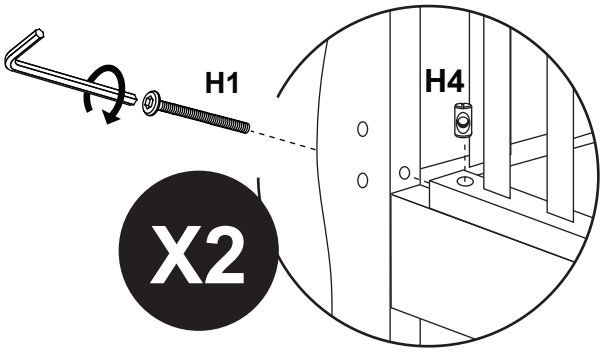

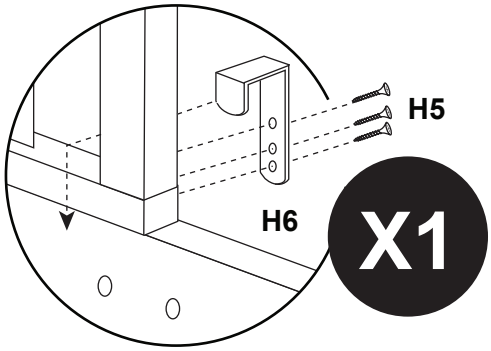

Do not overtighten the bolts.
Ne pas trop serrer les boulons.

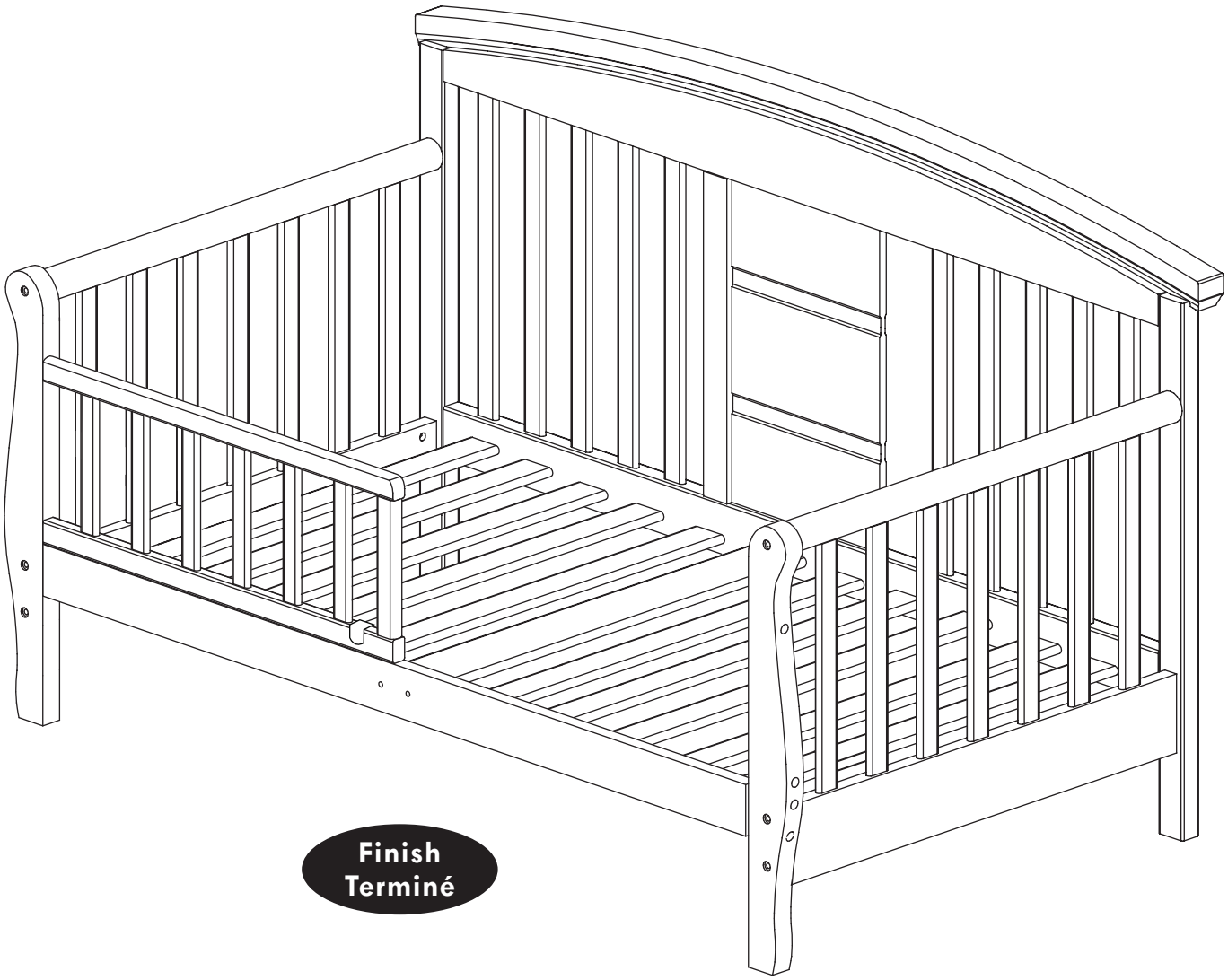

*Check to make sure that all of the bolts are fastened securely.

**Vérifier le serrage de tous les boulons et fixations.*

KEEP THE INSTRUCTIONS FOR FUTURE USE. Recheck all screws and bolts to be sure they are fastened securely. **Do not overtighten.**

CONSERVER CES INSTRUCTIONS POUR UN USAGE ULTÉRIEUR. *Procéder à une nouvelle vérification des vis et des boulons pour vous assurer qu'ils sont bien fixés.* ***Ne pas trop serrer.***

KEEP THIS MANUAL IN A SAFE PLACE FOR FUTURE REFERENCE.
GARDER CE MANUEL EN LIEU SÛR POUR UN USAGE ULTÉRIEUR.

⚠ WARNING :

ENTRAPMENT/STRANGULATION HAZARD

- Infants have died in toddler beds from entrapment and strangulation.
- Failure to follow these warnings and the assembly instructions could result in serious injury or death.
- NEVER use bed with children under 15 months.
- NEVER place bed near windows where cords from blinds or drapes may strangle a child.
- If guard rails are used as the mattress containment means, guard rails provided must be used to avoid the formation of a gap between the mattress and the bed that could cause an entrapment.
- DO NOT place bed near windows where cords from blinds or drapes may strangle a child.
- DO NOT place items with a string, cord, or ribbon, around a child's neck, such as a hood strings or pacifier cords.
- DO NOT suspend strings over a toddler bed for any reason.

⚠ WARNING :

Failure to follow these warnings and the assembly instructions could result in serious injury or death from entrapment or strangulation.

⚠ AVERTISSEMENT:

RISQUE DE PIÉGEAGE OU DE STRANGULATION

- Des nourrissons sont morts dans des lits pour tout-petits par piégeage et strangulation.
- Le non respect des avertissements et directives d'assemblage peut entraîner de graves blessures ou la mort.
- NE JAMAIS utiliser ce lit avec des enfants de moins de 15 mois.
- NE JAMAIS placer le lit près d'une fenêtre où les cordons des stores ou des rideaux pourraient étrangler l'enfant.
- Si les balustrades servent à retenir le matelas, elles doivent empêcher qu'un espace apparaisse entre le matelas et le lit, et dans lequel l'enfant pourrait se coincer.
- NE PAS placer le lit près d'une fenêtre où les cordons des stores ou des rideaux pourraient étrangler l'enfant.
- NE PAS placer un objet muni d'une ficelle, d'un cordon ou d'un ruban autour du cou de l'enfant, tels que les cordons d'un capuchon ou d'une sucette.
- NE PAS suspendre des ficelles au-dessus d'un lit d'enfant pour quelque raison que ce soit.

⚠ AVERTISSEMENT:

Négliger de suivre ces avertissements et ces instructions d'assemblage peut entraîner de graves blessures ou la mort par piégeage ou étranglement.

ONE YEAR LIMITED WARRANTY:

We will replace any missing parts at the time of purchase or any defective item within a one year period from the date of original purchase. Please keep your receipt so that we may process your warranty request. This warranty only covers new units with original packaging and ownership, and is not transferable. It does not cover any used, secondhand or demo models.

This warranty does not cover any damaged or defective parts that result from installation and assembly, normal wear and tear, abuse, negligence, improper use or alteration to the finish, design, and hardware of the product. The specific legal rights of this warranty may vary from state to state. Some states do not allow any exclusion or limitation of incidental damages. Some States do not allow limitation on how long an implied warranty lasts.

Storage:

- Pine woods exchange moisture with the air adjusting to major changes in room temperature and humidity. Therefore, it is best to place your furniture away from heating or air-conditioning vents.
- Sunlight is not friendly to solid wood furniture and prolonged direct exposure to harsh sunlight can discolor the finish. Be careful not to place your furniture in direct sunlight for extended periods of time. As with all your fine furniture, blot up spills immediately.

Care and Cleaning:

- Do not scratch or chip the finish. Do not use abrasive chemicals for cleaning. Clean with mild soap on a soft rag. Rinse and dry thoroughly. If you ever refinish this furniture, be sure to use only a non-toxic finish specified for children's products. If you choose to refinish this furniture, the warranty will be voided.

Registering your product is even easier than before. You can register your product on our website at : www.themdbfamily.com/registrations

IF YOU WOULD LIKE TO ORDER REPLACEMENT OR MISSING PARTS PLEASE VISIT US AT:
WWW.THEMDBFAMILY.COM/SUPPORT

OR YOU CAN CONTACT US BY MAIL:
THE MDB FAMILY
855 WASHINGTON BLVD.
MONTEBELLO, CA 90640

GARANTIE LIMITÉE D'UN AN :

Nous remplacerons toute pièce manquant au moment de l'achat ou tout article défectueux au cours de la période de garantie d'un an à compter de la date initiale de l'achat. Veuillez conserver votre reçu de caisse pour le traitement de votre demande de garantie. Cette garantie ne couvre que les produits neufs avec leur emballage original. Elle ne couvre que leur propriétaire initial et n'est pas transférable. Elle ne couvre pas les produits usagés, d'occasion ou de démonstration.
Cette garantie ne couvre pas les pièces endommagées ou défectueuses en raison de leur installation et leur assemblage, l'usure normale, les abus, les négligences, les utilisations incorrectes ni l'altération du fini, du style et des accessoires de quincaillerie du ce produit. Les droits particuliers rattachés à cette garantie peuvent varier d'une juridiction à une autre. Certaines juridictions interdisent l'exclusion ou la limitation des dommages indirects et ne permettent pas de limiter la durée d'une garantie implicite.

Rangement :

- Le bois de pin échange de l'humidité avec l'air en s'adaptant aux principaux changements de température et d'humidité ambiante. Il est donc préférable d'éloigner ce meuble des bouches de chaleur et de climatisation.
- Les rayons du soleil ne font pas bon ménage avec les meubles en bois massif et une exposition prolongée à la lumière directe du soleil risque de décolorer le fini. Prenez garde de ne pas laisser votre meuble directement au soleil pendant un temps prolongé. Comme pour tous les meubles précieux, épongez immédiatement toute éclaboussure.

Entretien et nettoyage :

- Évitez d'égratigner ou d'écailler le fini. N'utilisez pas des nettoyants abrasifs. Nettoyez le meuble avec du savon doux sur un chiffon non rugueux. Rincez et séchez-le complètement. Si vous devez refaire la finition de ce meuble, assurez-vous d'utiliser un fini non toxique conçu pour les meubles pour enfants. Si vous entreprenez de refinir ce meuble, sa garantie sera annulée.

L'enregistrement de votre produit est plus facile que jamais. Veuillez l'enregistrer sur notre site Web à : www.themdbfamily.com/registrations

POUR COMMANDER DES PIÈCES DE RECHANGE OU MANQUANTES, VISITEZ-NOUS À :
WWW.THEMDBFAMILY.COM/SUPPORT

OU CONTACTEZ-NOUS PAR LA POSTE :
THE MDB FAMILY
855 WASHINGTON BLVD.
MONTEBELLO, CA 90640

Item# 4799

DaVinci

Full Size Conversion Kit (4799 - Sold Separately)
Traverses de conversion (4799 - vendues séparément)

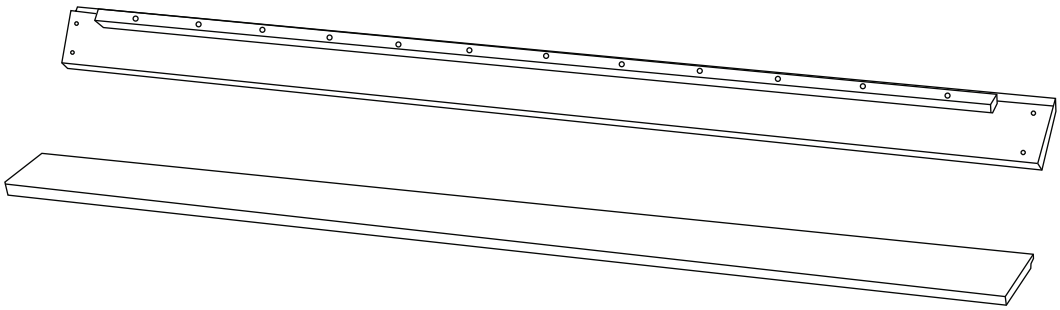

This toddler bed is convertible to a full size bed. M4799 Full Size Conversion Rail is recommended, please contact your retailer or purchase on www.themdbfamily.com

***Ce lit pour tout-petit peut être converti en lit simple. Il est recommandé d'utiliser les traverses de conversion M4799. Veuillez contacter votre détaillant ou les acheter sur* www.themdbfamily.com**

ASSEMBLY INSTRUCTIONS • INSTRUCTIONS D'ASSEMBLAGE

1

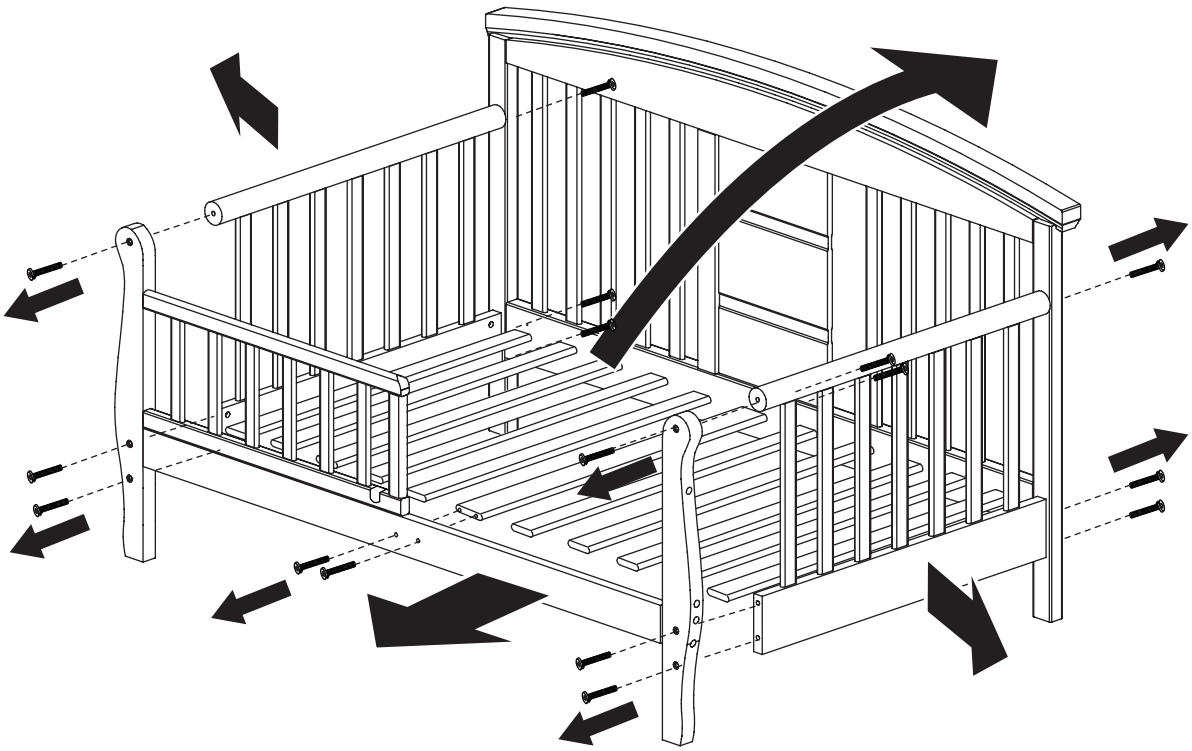

2

Do not overtighten the bolts.
Ne pas trop serrer les boulons.

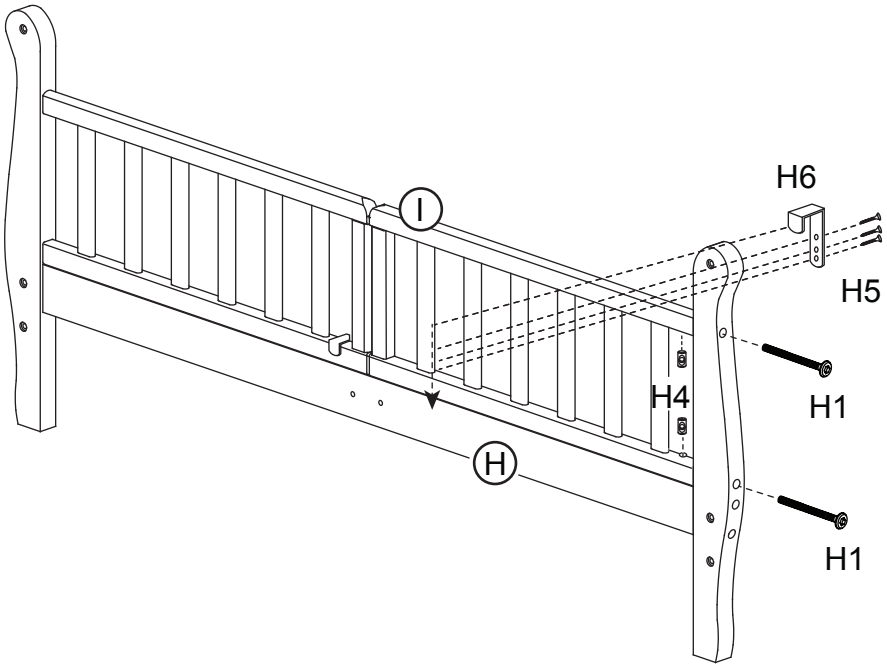

3

Do not overtighten the bolts.
Ne pas trop serrer les boulons.

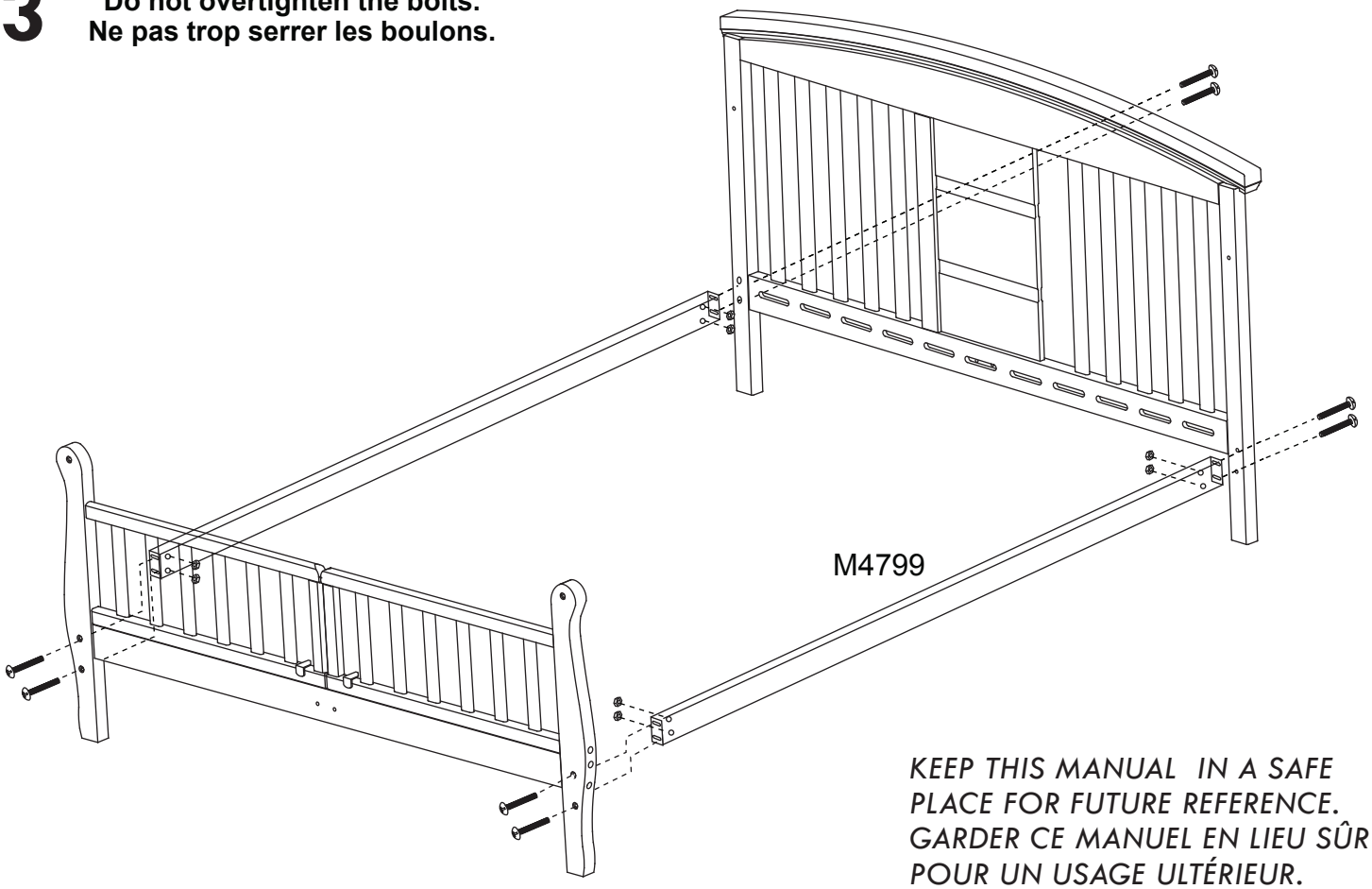

KEEP THIS MANUAL IN A SAFE PLACE FOR FUTURE REFERENCE.
GARDER CE MANUEL EN LIEU SÛR POUR UN USAGE ULTÉRIEUR.

DaVinci