Aimpoint®

Duty RDS™ MR

User manual

Manuale utente

Manuel d’utilisation

Manual de usuario

Benutzerhandbuch

Användarmanual

SCAN NOW!

Your **Duty RDS MR** journey starts here

ENGLISH 4
ITALIANO 20
FRANÇAIS 34
ESPAÑOL 48
DEUTSCH 62
SVENSKA 76

1 PRESENTATION

Aimpoint® red dot sights are designed for the ”two eyes open” method which greatly enhances situational awareness and target acquisition. Thanks to the optical design the red dot follows the movement of the user’s eye while remaining fixed on target, eliminating any need for centering. The Duty RDS MR sight is equipped with three reticle modes that the user can switch between depending on the user’s personal preferences and on the preferences of the target

1.1 Technical specification

Optical system

Magnification	1X
Eye relief	Unlimited
Clear aperture	18 mm
Reticle size	Dot: 2 MOA[1] Circle: 65 MOA
NVD[2] compatible	Yes
Optical coating	Anti-reflex (AR) coating
Adjustments	1 click = approx. 14 mm at 100 m / 0.5 in at 100 yds / 0.5 MOA per click
Adjustment range (windage and elevation)	±1 m at 100 m ±1 yds at 100 yds

Reticle intensity settings	12 settings manually adjusted with push-buttons. Setting 1-4 for use with NVD and setting 5-12 for use in daylight.
Reticle color	Red
Signature	No forward optical signature from the dot beyond 10 meters

Power source

Battery type	CR2032 (3.0 V) Lithium
Battery life[3]	30,000 h (more than 3 years) at daylight setting 7.

Size (L × W × H)

Sight only	68 mm × 37 mm × 43 mm (2.7 in × 1.5 in × 1.7 in)

Weight

Sight only	110 g (3.9 oz)

Height of optical axis

Standard mount	30 mm / 1.2 in
High mount	39 mm / 1.5 in

Materials

Sight housing	High strength aluminum, black to dark gray, non-glare finish

Environmental specification

Temperature range (operation)	-46 °C to +71 °C (-51 °F to +160 °F)
Temperature range (storage)	-46 °C to +71 °C (-51 °F to +160 °F)
Submersible	25 m (82 ft)

1 MOA: Minute Of Angle, 1 MOA ≈ 30 mm at 100 m or ≈ 1” at 100 yds

2 NVD: Night Vision Device

3 Battery life: Values valid at room temperature for a quality battery at mode 1.

1.2 Overview

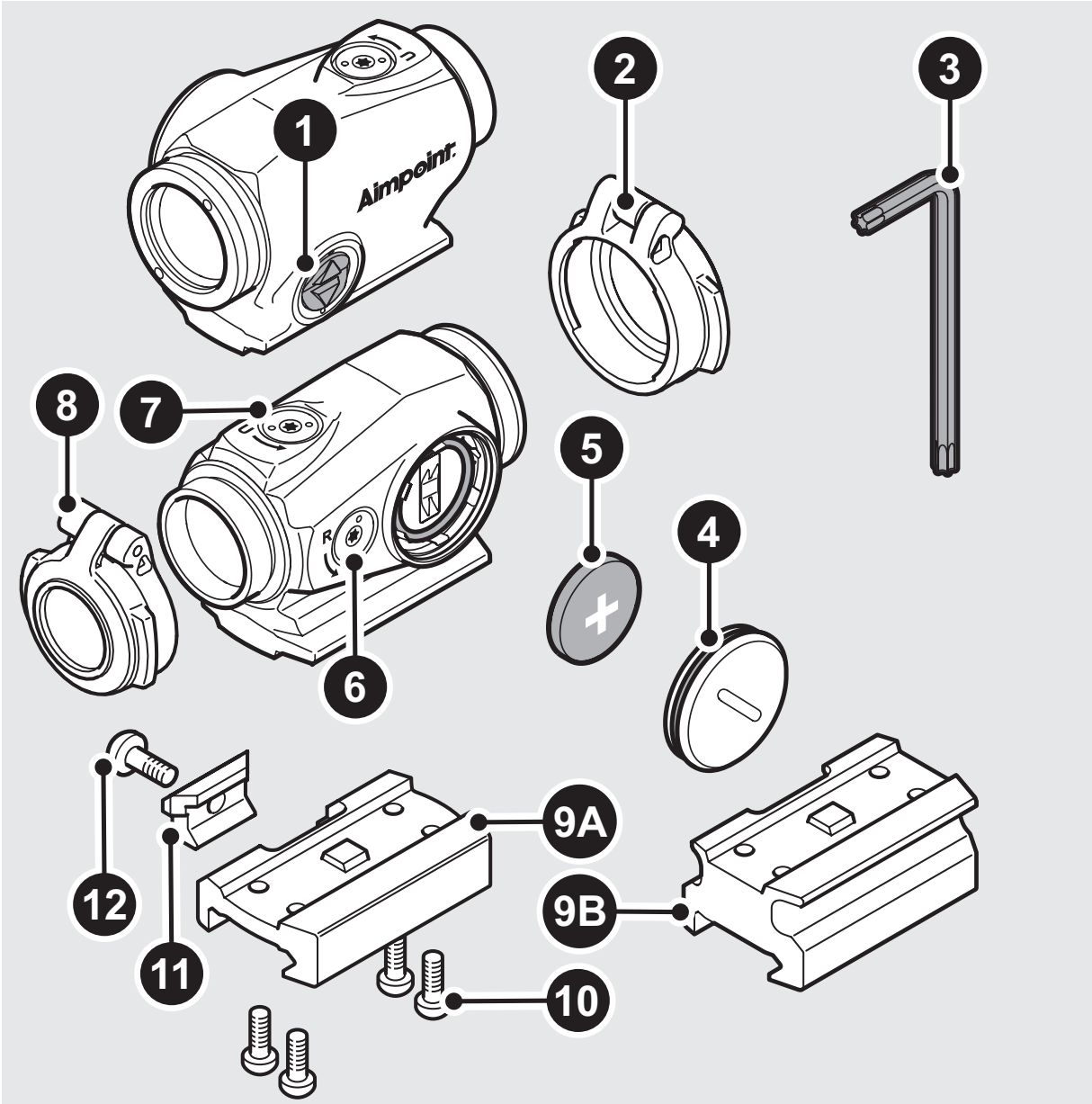

Fig. 1 Overview

1	Push-buttons	**8**	Rear flip-up lens cover
2	Front flip-up lens cover	**9**	**A** Mount base 30 mm
3	Torx T10 tool		**B** Mount base 39 mm
4	Battery cap	**10**	Screws for mount (4 pcs)
5	Battery (CR2032)	**11**	Locking bar
6	Windage adjuster	**12**	Screw for locking bar
7	Elevation adjuster		

2 OPERATION

⚠ WARNING

Ensure the weapon is not loaded and the safety selector is in the ”safe” position before attempting to install, remove or perform maintenance.

⚠ WARNING

- **INGESTION HAZARD:** This product contains a button cell or coin battery.
- **DEATH** or serious injury can occur if ingested.
- A swallowed button cell or coin battery can cause **Internal Chemical Burns** in as little as **2 hours**.
- **KEEP** new and used batteries **OUT OF REACH of CHILDREN.**
- **Seek immediate medical attention** if a battery is suspected to be swallowed or inserted inside any part of the body.

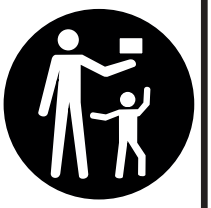

- Your device is powered by button or coin cell batteries such as CR2032 with a nominal voltage of 3 volts. Please carefully read the separate instruction manual for each battery-powered device.
- Remove and immediately recycle or dispose of used batteries according to local regulations and keep away from children. Do NOT dispose of batteries in household trash or incinerate.
- Even used batteries may cause severe injury or death.
- Call a local poison control center for treatment information.
- Non-rechargeable batteries are not to be recharged.
- Do not force discharge, recharge, disassemble, heat above +60°C / +140°F or incinerate. Doing so may result in injury due to venting, leakage or explosion resulting in chemical burns.
- Ensure the batteries are installed correctly according to polarity (+ and -).
- Do not mix old and new batteries, different brands or types of batteries, such as alkaline, carbon-zinc, or rechargeable batteries.
- Remove and immediately recycle or dispose of batteries from equipment not used for an extended period of time according to local regulations.
- Always completely secure the battery compartment. If the battery compartment does not close securely, stop using the product, remove the batteries, and keep them away from children.

2.1 Install or replace battery

a Unscrew and remove the battery cap (4).

b If replacing battery, remove depleted battery from the battery compartment by carefully pressing down on an edge as shown in Fig 2.

⚠ CAUTION
Take care not to damage the battery or the battery compartment. Do not use sharp tools (e.g. a knife) to remove the battery.

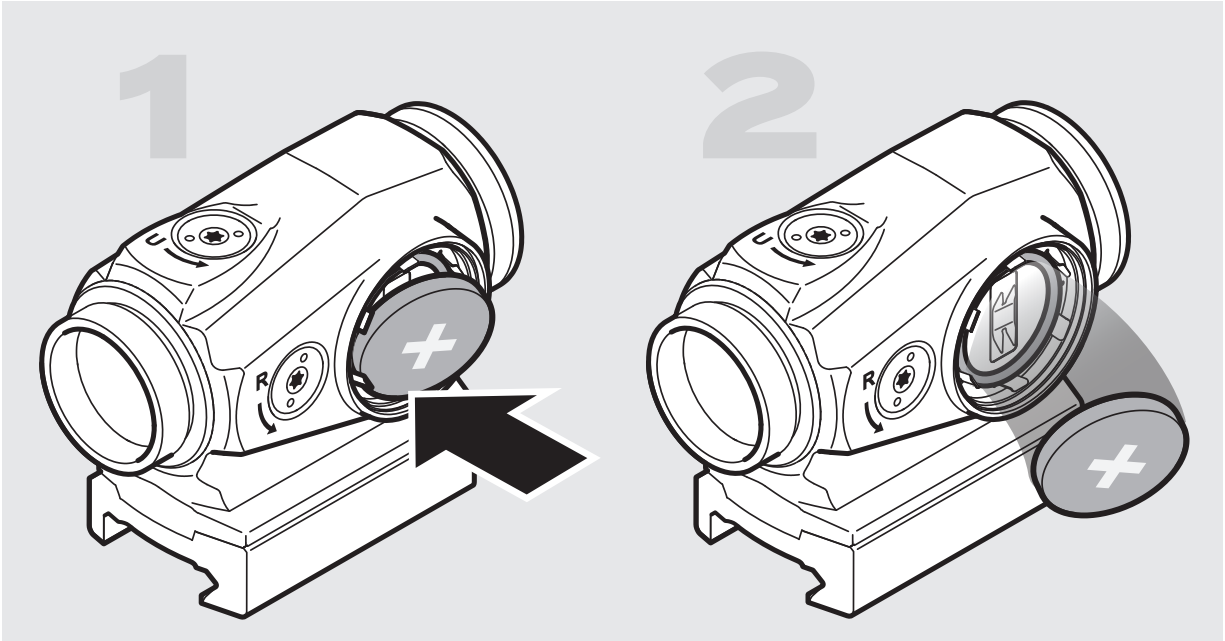

Fig. 2 Remove battery

c Insert battery (5) with the positive end (+) toward the battery cap (4) as seen in Fig. 1.

⚠ CAUTION
Check that the o-ring on the battery cap (4) is in position and in good condition to ensure there is no water leakage into the battery compartment.

d Tighten the battery cap (4). When resistance is encountered, proceed to tighten until the battery cap (4) is fully tightened.

⚠ NOTE
For long term storage of the sight, remove the battery.

2.2 Turn ON / OFF and adjust reticle intensity

- Press ▲ or ▼ to turn the sight **ON**.

⚠ NOTE
The sight will always turn **ON** at setting 8 of 12 and at same reticle mode as it was manually turned off.

- Press ▲ or ▼ for less than 1 second to adjust intensity.
- Hold ▼ for 2 seconds to turn the sight **OFF**.

⚠ NOTE
Intensity setting 1 - 4 are intended for use with NVD and intensity setting 5 - 12 for use in daylight.

2.3 Switch between reticles

The Duty RDS MR sight has three reticle modes, dot only, dot with circle and circle only as seen in Fig. 3.

- To change reticle, press and hold ▲ for 2 seconds to toggle to next reticle mode. The reticle modes are located in an endless loop.

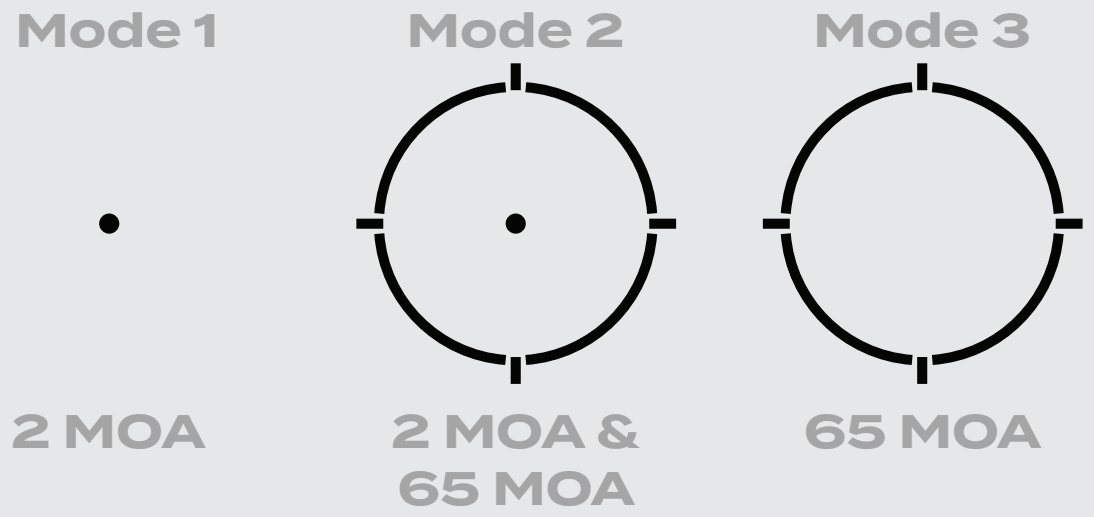

Fig. 3 Three reticle modes

2.4 Motion Activation function

The Duty RDS MR has a Motion Activation feature that will put the sight into a sleep mode after 2 hours of inactivity. When the sight is subjected to movement, it automatically starts up with the same reticle and intensity as before the sleep mode.

If the sight is left untouched for 24 hours, the sight switches off completely and must then be switched on manually by pressing a button (see chapter 2.2).

The Motion Activation feature is always activated when the sight is turned on.

⚠ NOTE
The sight will always turn **ON** with the last selected reticle.

2.5 Install the sight

a Loosen the screw (12) using the Torx T10 tool (3) and clamp the locking bar (11) around the Picatinny rail.

b With the recoil stop positioned in a groove, push the sight forward (toward muzzle) and tighten the screw (12).

c Tighten the screw (12) until a light resistance is encountered. Proceed with another 1/4 to 1/2 turn until fully tightened (MAX. 3 Nm / 2.2 ft·lb).

d Retighten the screw (12) after initial firing to ensure the sight is securely fastened.

⚠ CAUTION
Do not overtighten.

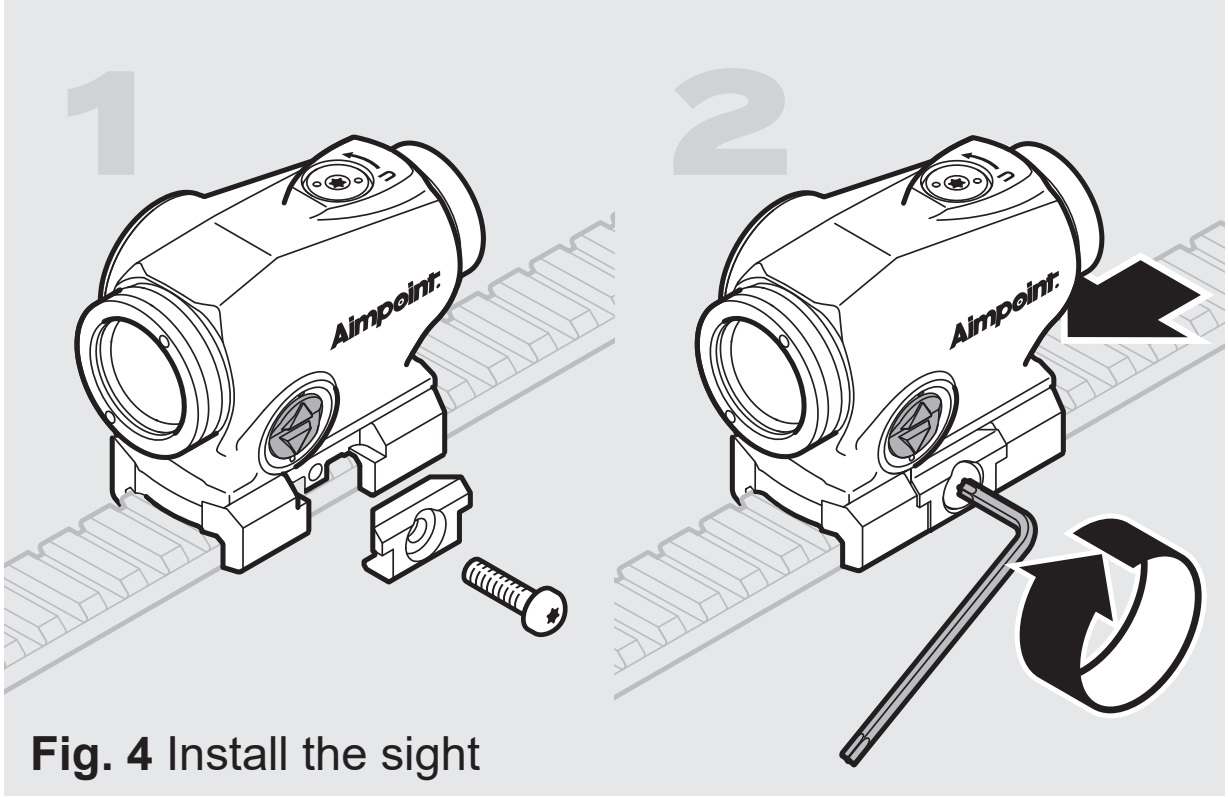

Fig. 4 Install the sight

2.6 Zeroing

⚠ CAUTION
Do not continue to adjust windage and elevation screws (6) (7) if you encounter resistance.

a Adjust the intensity to a comfortable setting for the red dot to contrast clearly against the target.

b Use the Torx T10 tool (3) to turn the adjustment screws.

c Windage adjustments (see Fig. 4):

- Turn windage adjustment screw (6) counterclockwise to move point of impact to the right (R).
- Turn windage screw (6) clockwise to move point of impact to the left.

d Elevation adjustments (see Fig. 5):

- Turn elevation adjustment screw (7) counterclockwise to move point of impact up (U).
- Turn elevation adjustment screw (7) clockwise to move point of impact down.

e Confirm zeroing by firing at least three shots at a zeroing target. Check points of impact to confirm accuracy and repeat zeroing procedure if required.

f Ensure the sight is securely installed on the weapon and retighten the screw (12) if neccessary.

⚠ CAUTION

Each click of the adjustment screws corresponds to movement of point of impact of approximately
14 mm at 100 m / 0.5 in at 100 yds / 0.5 MOA per click.

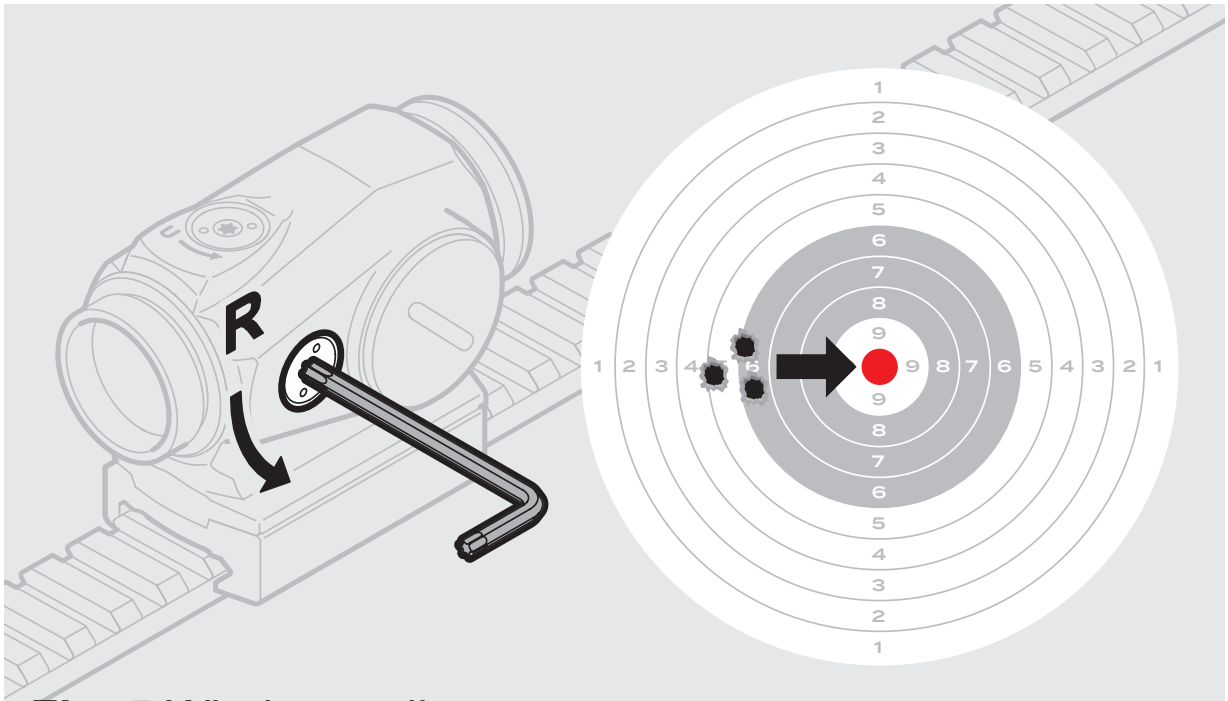

Fig. 5 Windage adjustments

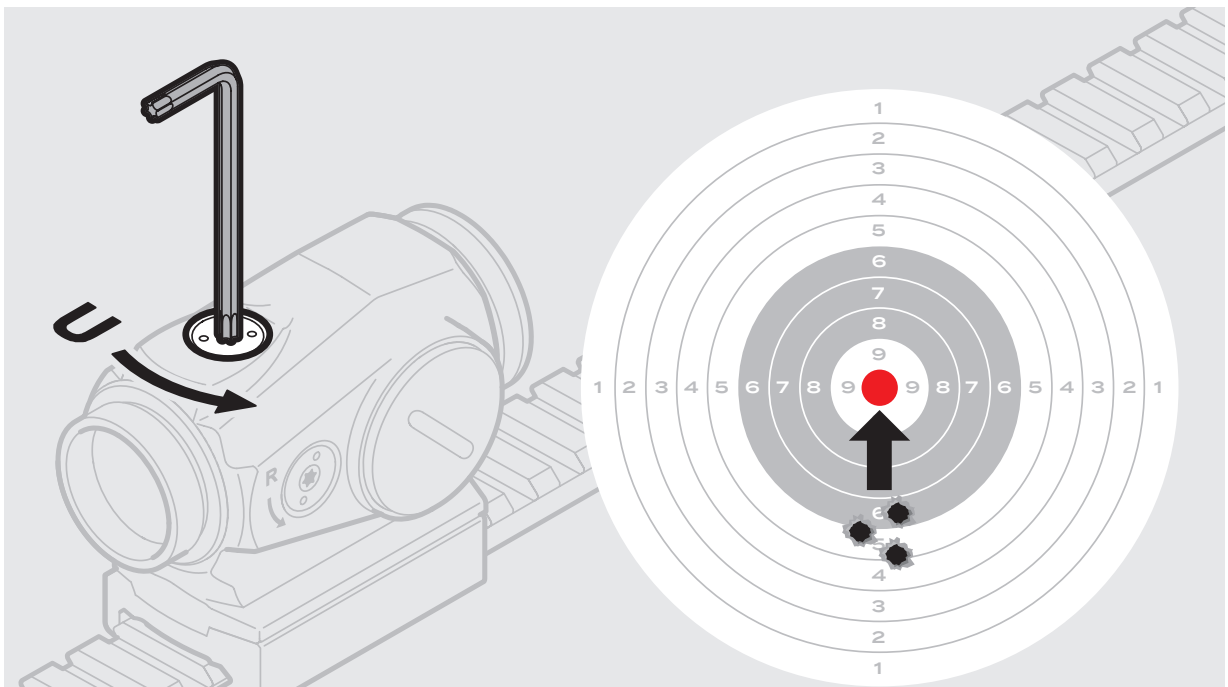

Fig. 6 Elevation adjustments

3 MAINTENANCE

- Extreme heat (moist or dry): no special procedures required.
- Extreme cold: extreme cold might shorten battery life.
- Salt air: no special procedures required.
- Sea spray, water, mud and snow: ensure the battery cap is tightened before exposing the sight to sea spray, mud, snow or before submerging the sight in water. Clean lenses with lens paper/cloth and wipe the sight dry as soon as possible after exposure to water, sea spray, mud or snow.
- Dust storms and sand storms: no special procedures required.
- High altitudes: no special procedures required.

⚠ CAUTION

Never clean the lenses with fingers. Use lens paper/cloth. If lens paper/cloth is not available:

- To clear away debris (sand, grass etc.): blow away the dirt or rinse with clear water.
- To clean lenses: fog the lenses or rinse with clear water and clean them with a soft piece of cloth.

4 TROUBLESHOOTING

The red dot does not appear or has disappeared

Make sure contact surfaces in the battery compartment are clean and verify that a working battery (CR2032) is installed correctly according to 2.1. If the sight is malfunctioning, notify local dealer/armourer.

The sight is impossible to zero

If an adjustment screw (6) or (7) is at its limit, check the alignment of mount and barrel. If point of impact is moving, check if the sight is securely installed on the weapon and check weapon rail (or carry handle) stability.

5 MOUNT INSTALLATION

To avoid damage to the sight and for proper assembly of the mount base (9) onto the sight, the original screws (10) must be tightened by hand and with the Torx T10 tool (3).

a Place the sight upside down in your hand.

b Press the mount base (9) against the sight and verify there is no gap.

c Apply thread locking fluid to the threads and install the screws (10).

d Tighten the screws (10) in a crosswise pattern. Tighten until resistance is encountered. Proceed with another 1/4 to 1/2 turn until fully tightened (1.35 Nm / 1.0 ft·lb).

⚠ CAUTION
Do not overtighten.

1 INTRODUZIONE

I mirini a punto rosso Aimpoint® sono stati progettati per l'uso "con entrambi gli occhi aperti", un metodo che aumenta notevolmente la consapevolezza della situazione e l'acquisizione del bersaglio. Il design ottico consente al punto rosso di seguire il movimento dell'occhio dell'utente mentre rimane fisso sul bersaglio, eliminando qualsiasi necessità di centratura. Il mirino Duty RDS MR ha tre modalità di reticolo che l'utente può utilizzare in base alle preferenze personali e a quelle del bersaglio

1.1 Specifiche tecniche

Sistema ottico

Ingrandimento	1X
Estrazione pupillare	Illimitata
Apertura libera	18 mm
Dimensione del reticolo	Punto: 2 MOA[1] Cechio: 65 MOA
Compatibilità con NVD[2]	Sì
Trattamento ottico	Trattamento antiriflesso (AR)
Regolazioni	1 clic = circa 14 mm a 100 m / 0,5 MOA per clic
Campo di regolazione (deviazione ed elevazione)	±1 m a 100 m

Impostazioni di intensità del reticolo	12 impostazioni regolate manualmente tramite pulsanti. Impostazione 1-4 per l'uso con NVD e impostazione 5-12 per l'uso con luce diurna.
Colore del reticolo	Rosso
Firma	Nessuna firma ottica avanzata dal punto oltre i 10 m

Alimentazione

Tipo di pila	Litio CR2032 (3.0 V)
Durata della pila[3]	30.000 ore (più di 3 anni) all'impostazione 7 della luce diurna.

Dimensioni (L × P × A)

Solo mirino	68 mm × 37 mm × 43 mm

Peso

Solo mirino	110 g

Altezza dell'asse ottico

Attacco standard	30 mm
Attacco alto	39 mm

Materiali

Alloggiamento del mirino	Alluminio ad alta resistenza, finiture anti-riflesso da nero a grigio scuro

Specifiche ambientali

Intervallo di temperatura (funzionamento)	Da -46 °C a +71 °C
Intervallo di temperatura (conservazione)	Da -46 °C a +71 °C
Impermeabile fino a	25 m

1 MOA: minuto d’angolo, 1 MOA ≈ 30 mm a 100 m

2 NVD: Night Vision Device, dispositivo per la visione notturna

3 Durata della batteria: valori validi a temperatura ambiente per una batteria di qualità in modalità 1.

1.2 Panoramica

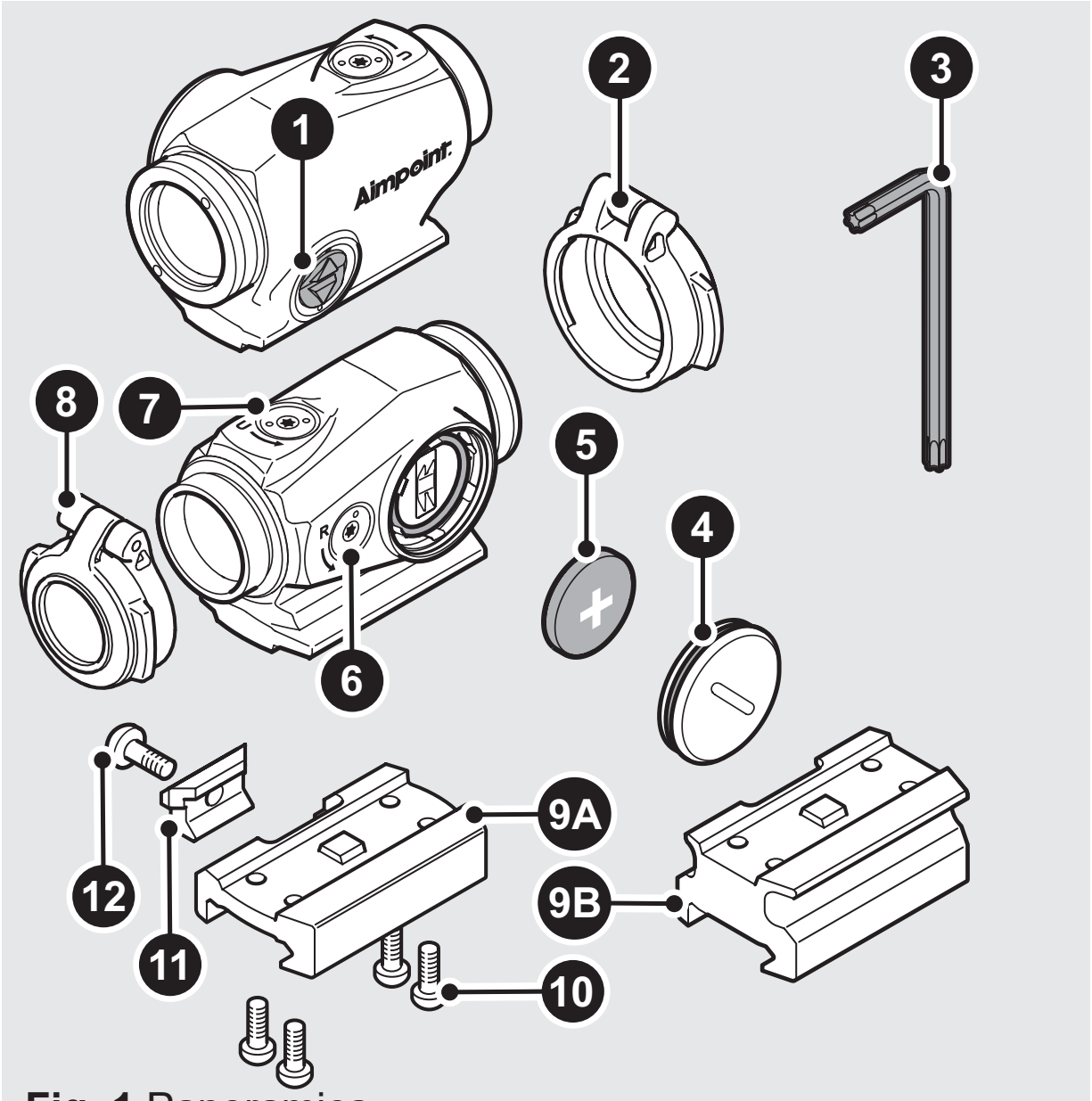

Fig. 1 Panoramica

1 Pulsanti
2 Coprilente, anteriore
3 Strumento Torx T10
4 Tappo della pila
5 Pila (CR2032)
6 Vite di regolazione della deviazione
7 Vite di regolazione dell'elevazione
8 Coprilente, posteriore
9 **A** Attacco da 30 mm
B Attacco da 39 mm
10 Vite di montaggio (4 pz)
11 Barra di bloccaggio
12 Vite per barra di bloccaggio

2 FUNZIONAMENTO

⚠ AVVERTENZA

Accertarsi che l'arma non sia carica e che il selettore di sicurezza sia in posizione "sicura" prima di eseguire operazioni di installazione, rimozione o manutenzione.

2.1 Installazione o sostituzione della pila

a Svitare e rimuovere il tappo della pila (4).

b In caso di sostituzione della pila, rimuovere la pila scarica dal vano pila premendo con attenzione verso il basso su un bordo come mostrato nella Fig. 2.

⚠ ATTENZIONE:

Prestare attenzione a non danneggiare il vano pila. Non utilizzare strumenti affilati (ad esempio un coltello) per rimuovere la pila.

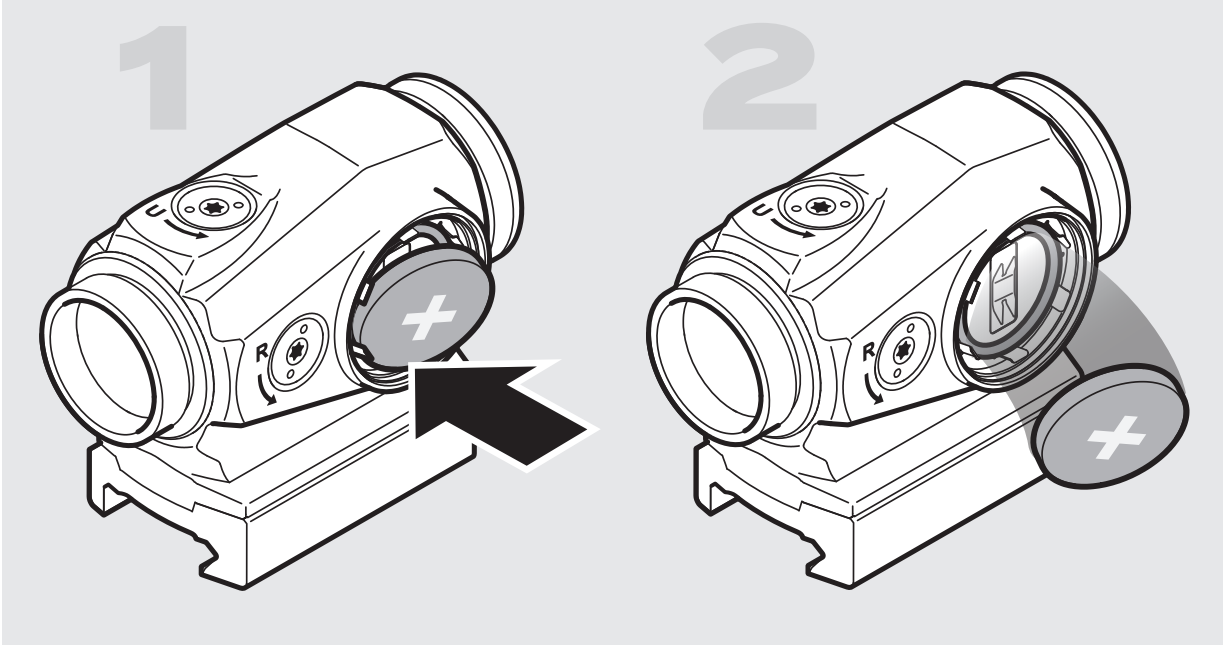

Fig. 2 Rimuovere la pila

c Inserire la pila (5) con il polo positivo (+) rivolto verso il tappo della pila (4), come indicato nella Fig. 1.

⚠ ATTENZIONE
Verificare che la guarnizione del tappo della pila (4) sia in buone condizioni e in posizione corretta, per evitare infiltrazioni di acqua nel vano della pila.

d Fissare il tappo della pila (4). Se si avverte resistenza, continuare a stringere fino a quando il coperchio della pila (4) non si blocca.

⚠ NOTA
Per conservare a lungo il mirino, rimuovere la pila.

2.2 Accensione/spegnimento e regolazione dell'intensità del reticolo

- Premere ▲ o ▼ per **accendere** il mirino.

⚠ NOTA
Il mirino **si accenderà** sempre all'impostazione 8 di 12 e alla stessa modalità del reticolo in cui è stato attivato manualmente.

- Premere ▲ o ▼ per meno di 1 secondo per regolare l'intensità.
- Tenere premuto ▼ per 2 secondi per **spegnere** il mirino.

⚠ NOTA
L'impostazione dell'intensità 1-4 è destinata all'uso con NVD e l'impostazione dell'intensità 5-12 all'uso alla luce del giorno.

2.3 Passaggio da un reticolo all’altro

Il mirino ha tre modalità di reticolo, solo punto, punto con cerchio e solo cerchio come mostrato nella Fig. 3.

- Per cambiare reticolo, tenere premuto ▲ per 2 secondi per passare alla modalità reticolo successiva. Le modalità reticolo si trovano in un loop infinito.

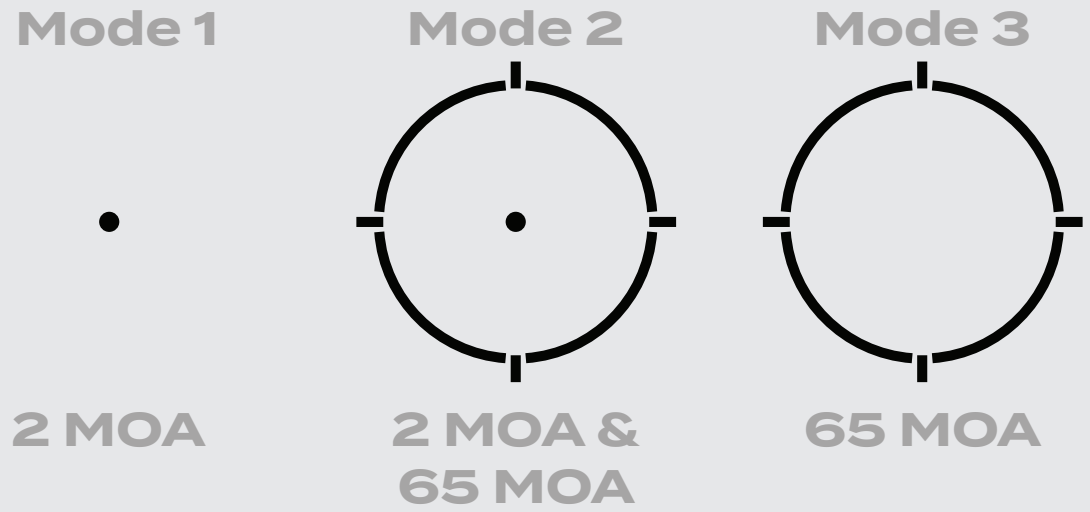

Fig. 3 Three reticle modes

2.4 Funzione Motion Activation

Il Duty RDS MR è dotato di funzione Motion Activation che metterà il mirino in modalità sleep dopo 2 ore di inattività. Quando il mirino è soggetto a movimento, si avvia automaticamente con lo stesso reticolo e intensità che aveva prima della modalità sleep.

Se il mirino rimane intatto per 24 ore, si spegne completamente e deve quindi essere acceso manualmente premendo un pulsante (vedere il capitolo 2.2).

La funzione Motion Activation viene sempre attivata quando il mirino è acceso.

⚠ NOTA
Il mirino si accenderà sempre con l'ultimo reticolo selezionato.

2.5 Installazione del mirino

a Allentare la vite (12) con il cacciavite Torx T10 (3) e stringere la barra di bloccaggio (11) intorno alla guida Picatinny.

b Con l'arresto del rinculo posizionato in una scanalatura, spingere il mirino in avanti (verso la canna) e stringere la vite (12).

c Stringere la vite (12) fino a quando si incontra una leggera resistenza. Fare ancora da 1/4 a 1/2 giro per stringere completamente (MAX. 3 Nm / 2,2 ft·lb).

d Stringere nuovamente la vite (12) dopo il colpo iniziale per accertarsi che il mirino sia saldamente fissato.

⚠ ATTENZIONE
Non stringere troppo.

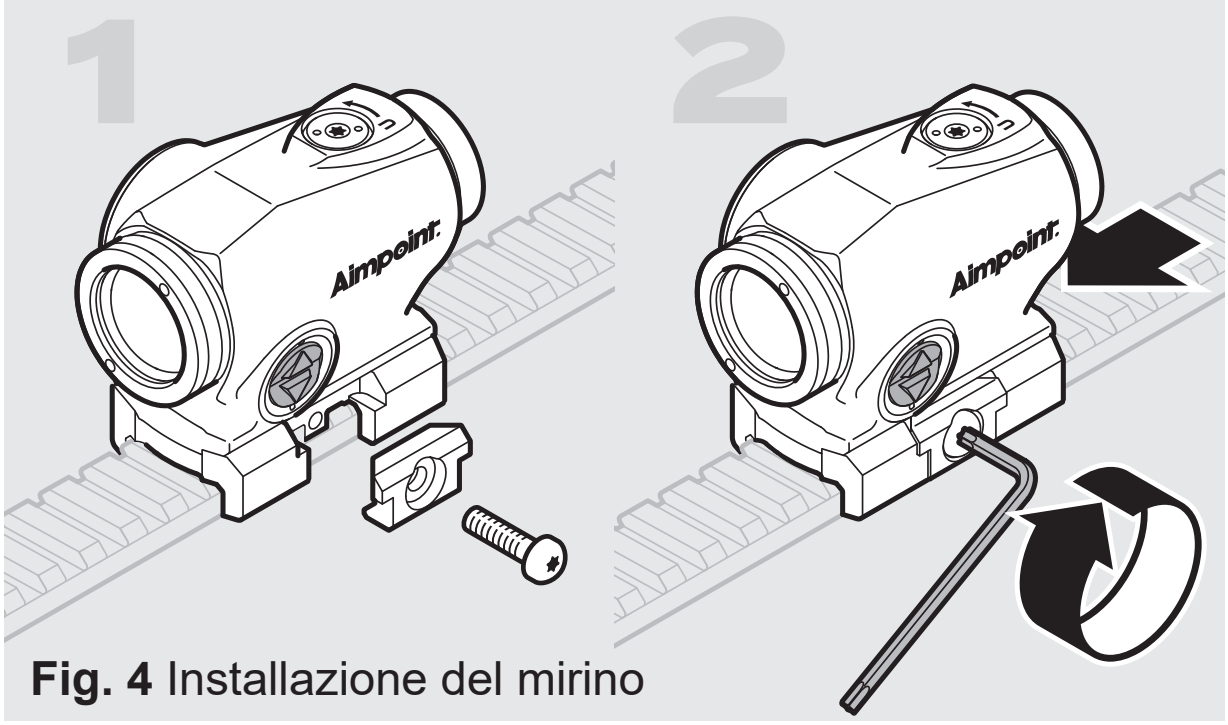

Fig. 4 Installazione del mirino

2.6 Azzeramento

⚠ ATTENZIONE
Non continuare a regolare le viti di deviazione ed elevazione (6) (7) in caso di resistenza.

a Regolare l'intensità scegliendo un'impostazione comoda in modo tale che il punto rosso contrasti contro il bersaglio.

b Utilizzare il cacciavite Torx T10 (3) per girare le viti di regolazione.

c Regolazioni della deviazione (vedere Fig. 5):

- Ruotare la vite di regolazione della deviazione (6) in senso antiorario per spostare il punto d'impatto verso destra (R).
- Ruotare la vite di deviazione (6) in senso orario per spostare il punto d'impatto verso sinistra.

d Regolazioni dell'elevazione (vedere Fig. 6):

- Ruotare la vite di regolazione dell'elevazione (7) in senso antiorario per spostare il punto d'impatto verso l'alto (U).
- Ruotare la vite di regolazione dell'elevazione (7) in senso orario per spostare il punto d'impatto verso il basso.

e Confermare l'azzeramento tirando almeno tre colpi a un bersaglio di azzeramento. Controllare i punti d'impatto per confermare la precisione e ripetere la procedura di azzeramento se necessario.

f Accertarsi che il mirino sia ben installato sull'arma e stringere nuovamente la vite (12) se necessario.

⚠ NOTA
Ogni clic delle viti di regolazione corrisponde a circa 14 mm del movimento del punto di impatto a 100 m/ 0,5 MOA per clic.

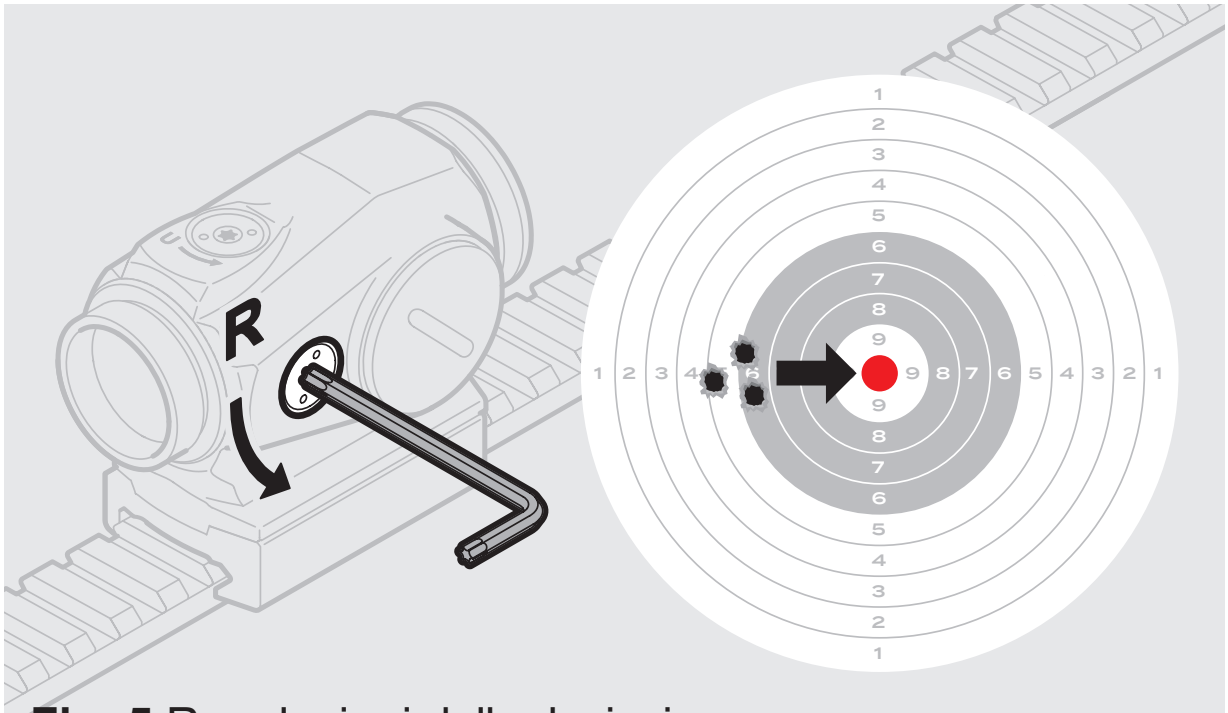

Fig. 5 Regolazioni della deviazione

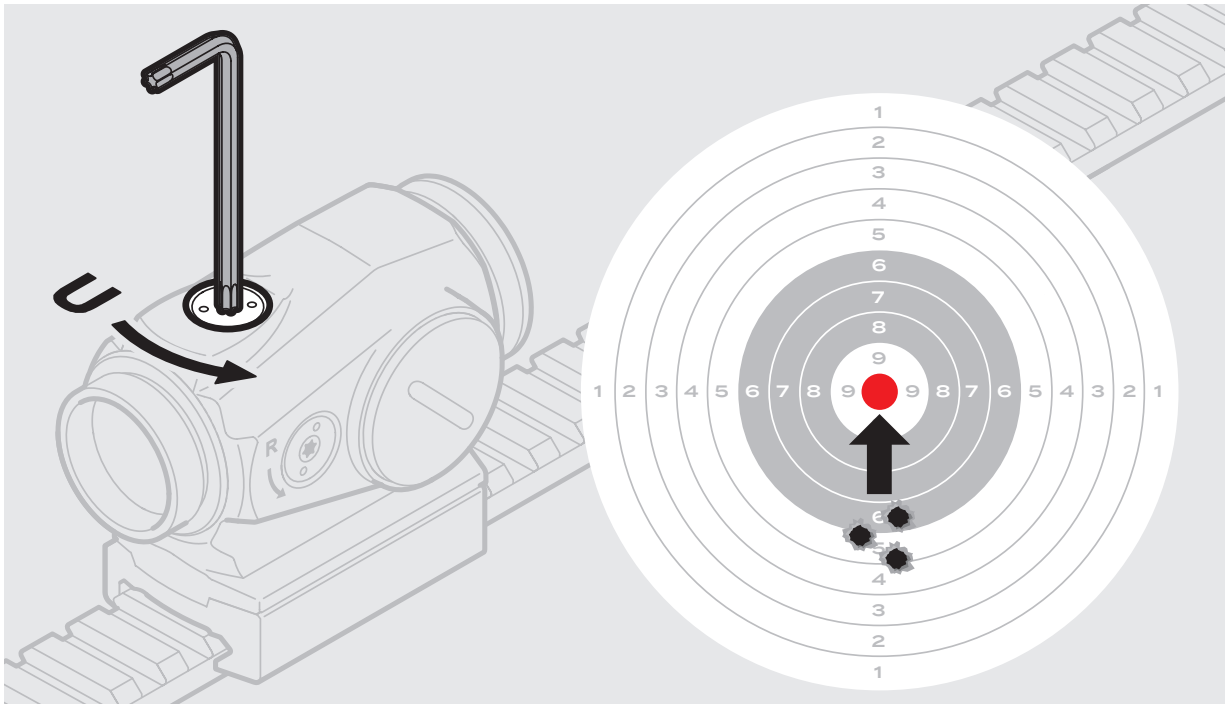

Fig. 6 Regolazioni dell’elevazione

3 MANUTENZIONE

- Caldo estremo (umido o secco): nessuna procedura particolare richiesta.
- Freddo estremo: potrebbe ridurre la durata della batteria.
- Aria salmastra: nessuna procedura particolare richiesta.
- Spruzzi di acqua di mare, acqua, fango e neve: accertarsi che il tappo della batteria sia stretto prima di esporre il mirino a spruzzi di acqua di mare, fango, neve o prima di immergerlo in acqua. Pulire le lenti con carta/panno per lenti e asciugare il mirino appena possibile dopo l'esposizione all'acqua, agli spruzzi, al fango o alla neve.
- Tempeste di polvere e di sabbia: non sono richieste procedure speciali.
- Alte quote: non sono richieste procedure speciali.

⚠ ATTENZIONE

Non pulire mai le lenti con le dita. Utilizzare panni di carta o tessuto per lenti. In assenza di panni di carta o tessuto:

- Per rimuovere i detriti (sabbia, erba, ecc.): soffiare lo sporco o sciacquare con acqua pulita.
- Per pulire le lenti: appannare le lenti o sciacquarle con acqua pulita e pulirle con un panno speciale.

4 RISOLUZIONE DEI PROBLEMI

Il punto rosso non appare o è scomparso

Accertarsi che le superfici di contatto nel vano batteria siano pulite e verificare che una batteria funzionante (CR2032) sia installata correttamente secondo il punto 2.1. Se il mirino non funziona correttamente, avvisare il concessionario/armaiolo locale.

Impossibile azzerare il mirino

Se una vite di regolazione (6) o (7) è al limite, controllare l'allineamento dell'attacco e della canna. Se il punto d'impatto si muove, verificare se il mirino è saldamente installato sull'arma e la stabilità della guida dell'arma (o della maniglia di trasporto).

5 INSTALLAZIONE DELL’ATTACCO

Per evitare danni al mirino e per un assemblaggio corretto dell’attacco (9) sul mirino, le viti originali (10) devono essere strette a mano e con il cacciavite Torx T10 (3).

a Tenere in mano il mirino capovolto.

b Premere la base di attacco (9) contro il mirino e verificare che non vi sia spazio.

c Applicare il fluido di bloccaggio alle filettature e installare le viti (10).

d Stringere le viti (10) in modo trasversale. Stringere fino ad avvertire resistenza. Fare ancora da 1/4 a 1/2 giro per stringere completamente (1.35 Nm / 1.0 ft·lb).

⚠ ATTENZIONE
Non stringere troppo.

1 PRÉSENTATION

Les viseurs Aimpoint® à point rouge sont conçus pour une utilisation les deux yeux ouverts, ce qui permet un meilleur champ de vision et une meilleure acquisition de la cible. Grâce à la conception optique, le point rouge suit les mouvements de l'œil en restant fixe sur la cible, ce qui élimine le besoin de centrage. Le viseur Duty RDS MR intègre trois modes de réticules entre lesquels l'utilisateur peut permuter selon ses préférences personnelles et les besoins de la cible.

1.1 Caractéristiques techniques

Système optique

Grossissement	1X
Distance oculaire	Illimitée
Ouverture utile	18 mm
Taille du réticule	Point: 2 MOA[1] Cercle: 65 MOA
Compatibilité avec un DVN[2]	Oui
Revêtement optique	Traitement anti-reflets (AR)
Réglages	1 clic = environ 14 mm à 100 m / 0,5 MOA par clic
Plage de réglages (en site et en azimut)	±1 m à 100 m

Réglages d’intensité du réticule	12 positions à régler manuellement à l’aide de boutons-poussoirs. Réglages 1 à 4 utilisés avec un DVN, réglages 5 à 12 utilisés à la lumière du jour.
Couleur du réticule	Rouge
Signature	Aucune signature optique à l'avant du point au-delà de 10 mètres

Alimentation

Type de piles	CR2032 (3,0 V) Lithium
Durée de vie des piles[3]	30 000 h (plus de 3 ans) sur réglage de jour 7.

Dimensions (Long. x Larg. x Haut)

Viseur seul	68 mm × 37 mm × 43 mm

Poids

Viseur seul	110 g

Hauteur de l'axe optique

Montage standard	30 mm
Montage haut	39 mm

Matériaux

Boîtier de la conduite de tir	Aluminium haute résistance, noir à gris sombre, mat

Caractéristiques environnementales

Plage de température (fonctionnement)	de –46 °C à +71 °C
Plage de température (stockage)	de -46 °C à +71 °C
Submersible	25 m

1 MOA : Minute d’angle, 1 MOA ≈ 30 mm à 100 mètres ou ≈ 1” à 100 yds

2 DVN : Dispositif de vision nocturne

3 Durée de vie générale des piles : Valeurs valides à température ambiante pour une pile de qualité sur mode 1.

1.2 Vue d’ensemble

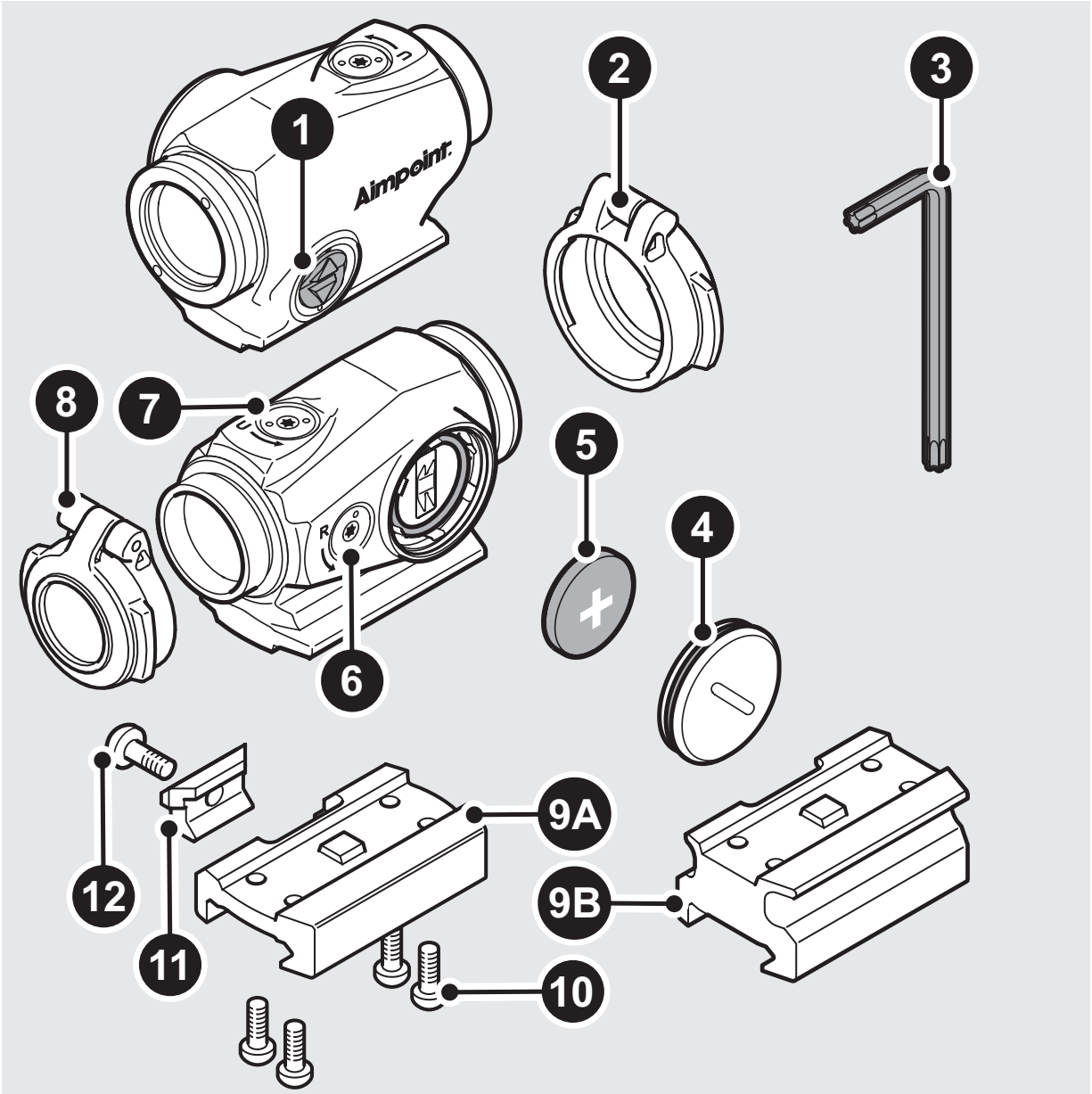

Fig. 1 Vue d’ensemble

1	Boutons-poussoirs	**7**	Réglage en site
2	Protège-lentille rabattable frontal	**8**	Protège-lentille rabattable arrière
3	Clé Torx T10	**9**	**A** Montage 30 mm **B** Montage 39 mm
4	Couvercle de logement de la pile	**10**	Vis du montage (4 pièces)
5	Pile (type CR2032)	**11**	Barre de verrouillage
6	Vis de réglage en azimut	**12**	Vis pour barre de verrouillage

2 FONCTIONNEMENT

⚠ AVERTISSEMENT

S’assurer que l’arme est déchargée et que le sélecteur se trouve en position « sûreté » avant de procéder au montage, au retrait ou à l’entretien.

2.1 Installation ou remplacement de la pile

a Dévisser et retirer le couvercle du compartiment pile (4).

b Si la pile doit être remplacée, retirer la pile déchargée du compartiment pile en appuyant soigneusement sur un bord, comme illustré sur la Fig. 2.

⚠ ATTENTION

Veiller à ne pas endommager la pile ou le compartiment pile. Ne pas utiliser d’outil tranchant (par ex., un couteau) pour extraire la pile.

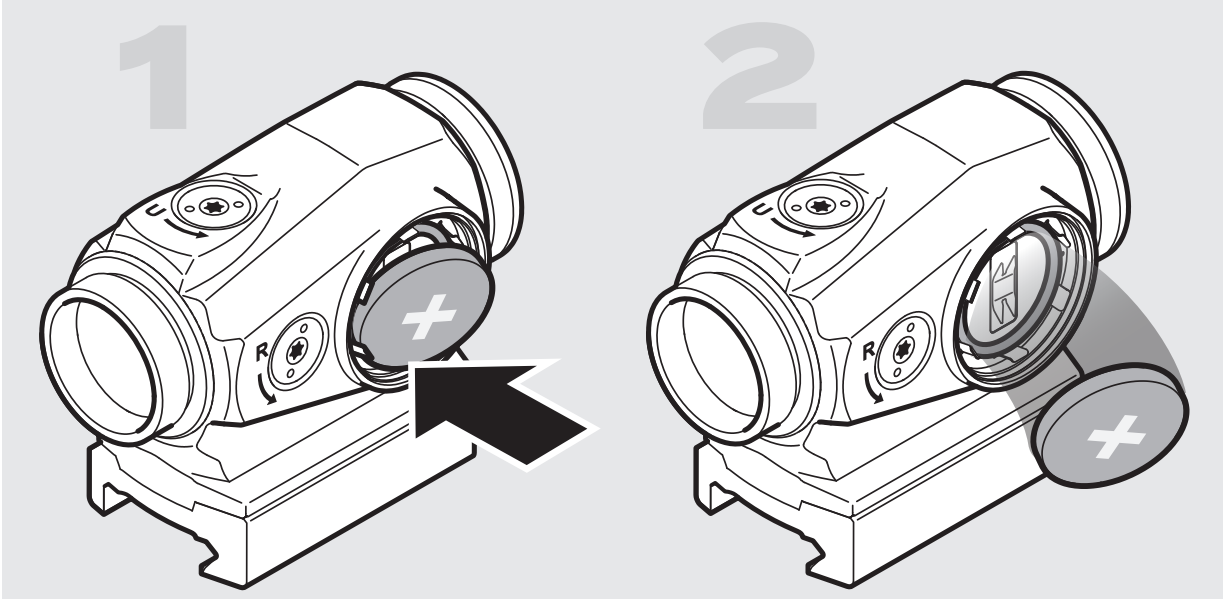

Fig. 2 Installation ou remplacement de la pile

c Introduire la pile (5) en orientant le pôle positif (+) vers le couvercle (4) comme illustré sur la Fig. 1.

⚠ ATTENTION

S’assurer que le joint torique du couvercle de la pile (4) est en place et en bon état pour empêcher l’eau de pénétrer dans le compartiment de la pile.

d Serrer le couvercle du compartiment pile (4). Si vous sentez une résistance, serrer le couvercle du compartiment de pile (4) à fond.

⚠ REMARQUE

Si le viseur doit être stocké pendant une période prolongée, retirer la pile.

2.2 Allumer / éteindre et régler l’intensité du réticule

- Appuyer sur ▲ ou ▼ pour **allumer** le viseur.

⚠ REMARQUE

Le viseur sera toujours **allumé** sur le réglage 8 sur 12 et sur le même mode de réticule que celui sur lequel il a été éteint manuellement.

- Appuyer sur ▲ ou ▼ sur pendant moins d’une seconde pour régler l’intensité.
- Maintenir ▼ appuyé pendant 2 secondes pour **éteindre** le viseur.

⚠ REMARQUE

Les positions de réglage de l’intensité 1-4 sont destinées à être utilisées avec un DVN et les positions 5 à 12 sont destinées à une utilisation de jour.

2.3 Permuter entre les différents réticules

Le viseur intègre trois modes de réticules : point seul, point avec cercle et cercle seul, comme illustré sur la Fig. 3.

- Pour changer de réticule, maintenir ▲ enfoncé pendant 2 secondes pour basculer sur le mode de réticule suivant. Les modes de réticules sont proposés dans une boucle sans fin.

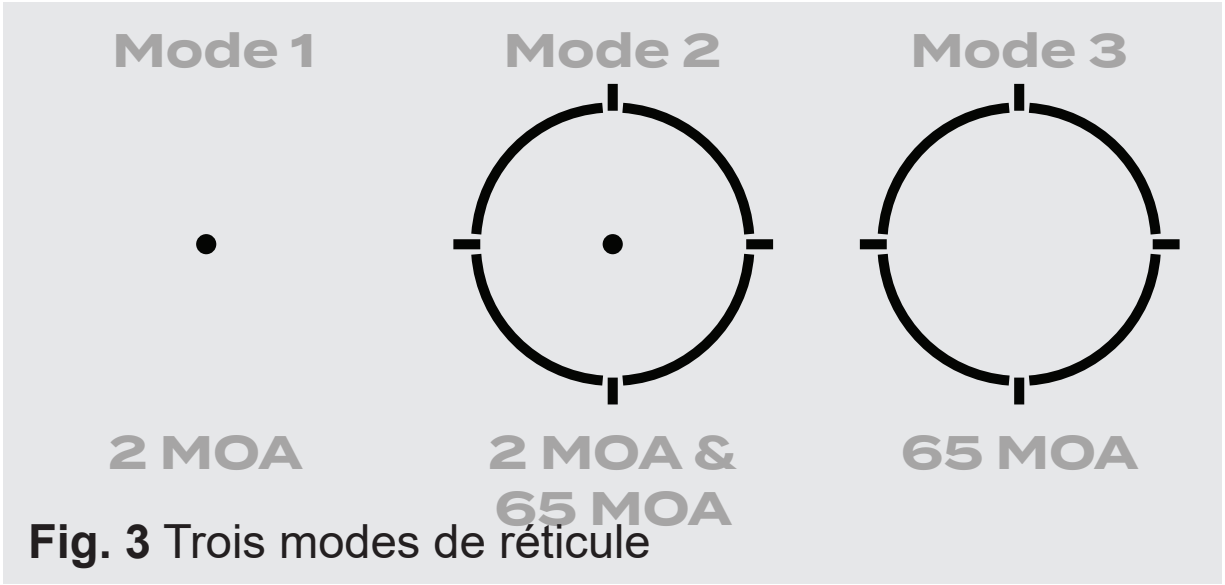

Fig. 3 Trois modes de réticule

2.4 Fonction Motion Activation

Le viseur Duty RDS MR est doté d'une fonction Motion Activation qui met le viseur en mode veille après 2 heures d'inactivité. Lorsque le viseur subit un mouvement, il s'allume automatiquement avec le même réticule et la même intensité qu'avant d'entrer en mode veille.

Si le viseur et n'est pas touché pendant 24 heures, il s'éteint complètement et doit ensuite être activé manuellement en appuyant sur un bouton (voir chapitre 2.2).

La fonction Motion Activation est toujours activée lorsque le viseur est allumé.

⚠ REMARQUE
Le viseur s'allume toujours avec le dernier réticule sélectionné.

2.5 Installation du viseur

a Desserrer la vis (12) à l'aide de la clé Torx T10 (3) et serrer la barre de verrouillage (11) autour du rail Picatinny.

b Lorsque la butée de recul est positionnée dans une rainure, pousser le viseur vers l'avant (vers le canon) et serrer la vis (12).

c Serrer la vis (12) jusqu'à ce qu'une légère résistance se fasse sentir. Effectuer 1/4 ou 1/2 tour supplémentaire jusqu'à ce que la vis soit bien serrée (MAX. 3 Nm / 2,2 ft·lb).

d Resserrer la vis (12) après le premier tir afin de s'assurer que le viseur est solidement fixé.

⚠ ATTENTION
Ne pas trop serrer.

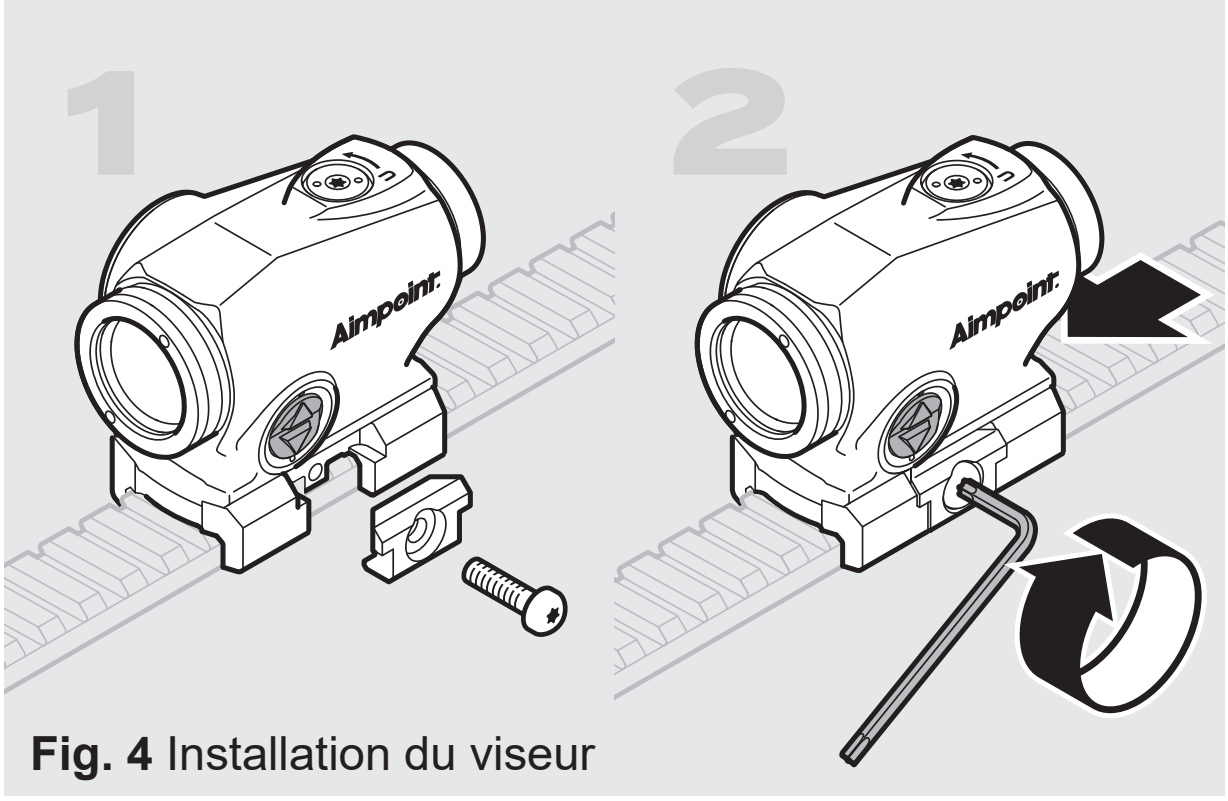

Fig. 4 Installation du viseur

2.6 Zérotage

⚠ ATTENTION
Interrompre le réglage des vis de réglage en site et en azimut (6) (7) au moindre signe de résistance.

a Régler l'intensité de façon à ce que le point rouge soit parfaitement visible sur la cible.

b Utiliser la clé Torx T10 de Aimpoint (3) pour tourner les vis de réglage.

c Réglages en azimut (voir Fig. 5) :

- Tourner la vis de réglage en azimut (6) dans le sens inverse des aiguilles d'une montre pour déplacer le point d'impact vers la droite (R).
- Tourner la vis de réglage en azimut (6) dans le sens des aiguilles d'une montre pour déplacer le point d'impact vers la gauche.

d Réglages en site (Voir Fig. 6) :

- Tourner la vis de réglage en site (7) dans le sens inverse des aiguilles d'une montre pour relever le point d'impact (U).
- Tourner la vis de réglage en site (7) dans le sens des aiguilles d'une montre pour abaisser le point d'impact.

e Valider le zérotage en effectuant au moins trois tirs sur une cible appropriée. Contrôler les points d'impact pour confirmer la précision et renouveler la procédure de zérotage si nécessaire.

f S'assurer que le viseur est solidement fixé sur l'arme et resserrer la vis (12) si nécessaire.

⚠ REMARQUE

Chaque clic des vis de réglage correspond à un mouvement d'environ 14 mm à 100 m / 0,5 po à 100 yds du point d'impact / 0,5 MOA par clic.

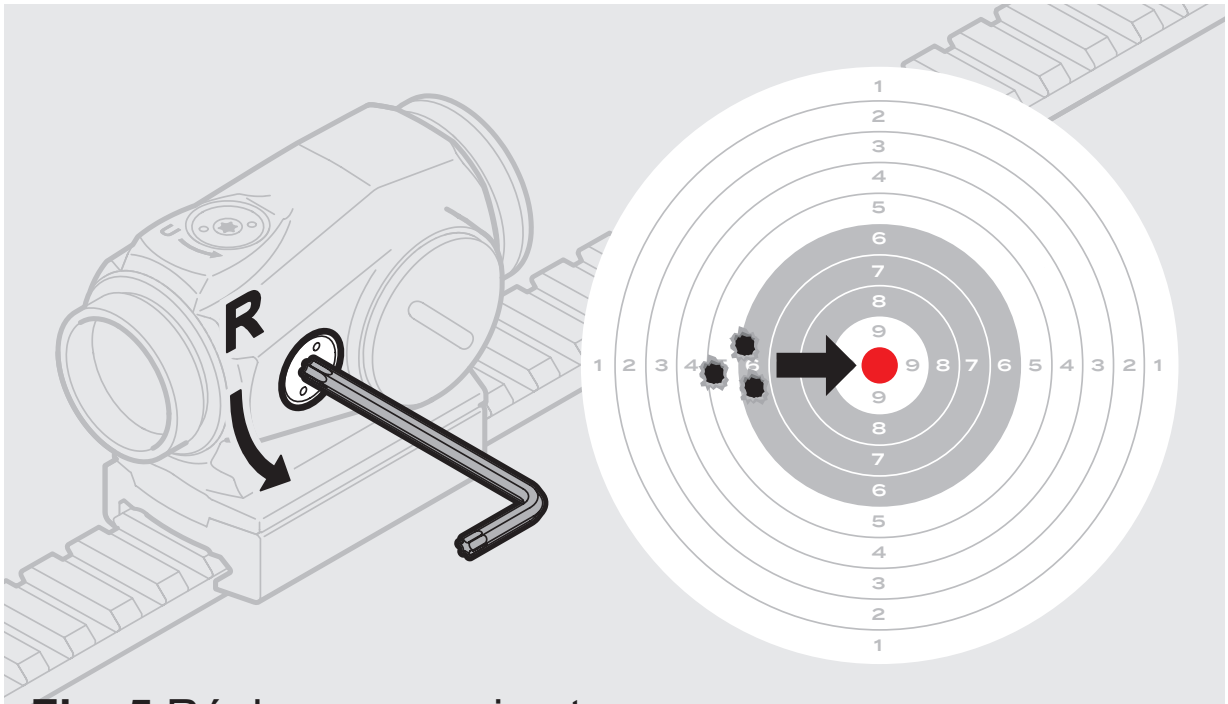

Fig. 5 Réglages en azimut

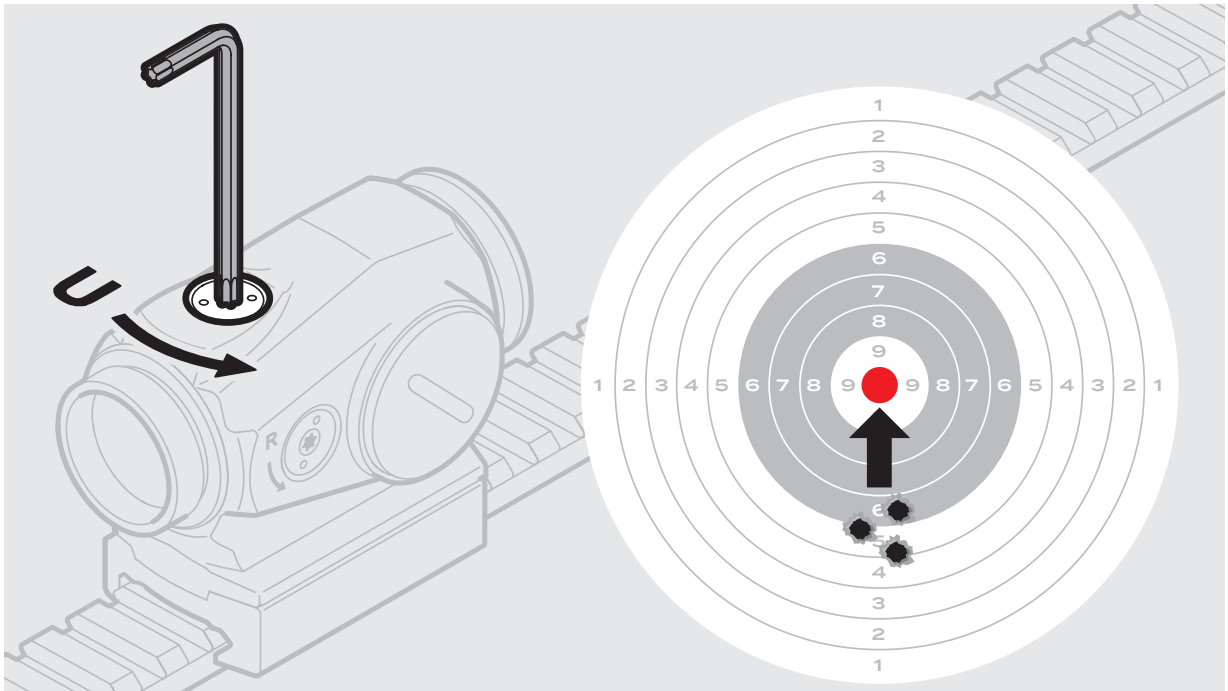

Fig. 6 Réglages en site

3 ENTRETIEN

- Chaleur extrême (humide ou sèche) : aucune mesure particulière n’est à prendre.
- Froid extrême : peut raccourcir la durée de vie des piles.
- Air salé : aucune mesure particulière n’est à observer.
- Embruns, eau, boue et neige : s’assurer que le couvercle du compartiment pile est bien serré avant d’exposer le viseur aux embruns, à la boue, à la neige ou avant de l’immerger dans l’eau. Nettoyer les lentilles avec une lingette ou un chiffon prévu à cet effet et les sécher le plus rapidement possible après les avoir exposées à l’eau, aux embruns, à la boue ou à la neige.
- Tempêtes de poussière et tempêtes de sable : aucune mesure particulière n’est à observer.
- Haute altitude : aucune mesure particulière n’est à prendre.

⚠ ATTENTION

Ne jamais nettoyer les lentilles avec les doigts. Utiliser un chiffon/papier prévu à cet effet. À défaut de chiffon/papier spécial pour les lentilles :

- Pour retirer les débris (sable, herbe etc.) : souffler dessus ou rincer à l’eau claire.
- Pour nettoyer les lentilles : embuer les lentilles ou les rincer à l’eau claire et les sécher avec un chiffon doux et propre.

4 RÉSOLUTION DE PROBLÈMES

Le point rouge ne s’allume pas ou a disparu

S’assurer que les surfaces de contact à l’intérieur du compartiment pile sont propres et qu’une pile fonctionnelle (CR2032) est correctement insérée (voir 2.1). Si le viseur ne fonctionne pas correctement, contacter le revendeur local/l’armurier.

Impossible de zéroter le viseur

Si une vis de réglage (6) ou (7) est en butée, vérifier l’ajustement du montage avec le canon de l’arme. Si le point d’impact se déplace, s’assurer que le viseur est solidement fixé sur l’arme et vérifier la stabilité du rail de l’arme (ou de la poignée de transport).

5 INSTRUCTIONS D’INSTALLATION DE L’EMBASE

Pour éviter d’endommager le viseur et garantir la bonne installation de l’embase (9) sur le viseur, les vis d’origine (10) doivent être serrées à la main et à l’aide de la clé Torx T10 (3).

a Tenir le viseur à l’envers dans la main.

b Pousser l’embase (9) contre le viseur et vérifier l’absence de jeu.

c Appliquer un frein filet sur les filetages et installer les vis (10).

d Serrer les vis (10) en croix. Serrer jusqu’à ressentir une résistance. Effectuer 1/4 ou 1/2 tour supplémentaire jusqu’à ce qu’elles soient bien serrées (1,35 Nm / 1,0 ft·lb).

⚠ ATTENTION
Ne pas trop serrer.

1 PRESENTACIÓN

Los visores de punto rojo Aimpoint® están diseñados para el método de «los dos ojos abiertos», que mejora en gran medida la conciencia situacional y la de adquisición de blancos. Gracias al diseño óptico, el punto rojo sigue el movimiento del ojo del usuario mientras permanece fijo en el blanco, poniendo fin a cualquier necesidad de centrado. El visor Duty RDS MR está equipado con tres modos de retícula entre los que el usuario puede cambiar dependiendo de las preferencias personales del usuario y de las preferencias del blanco.

1.1 Especificación técnica

Sistema óptico

Aumentos	1X
Distancia focal	Ilimitada
Apertura clara	18 mm
Tamaño de retícula	Punto: 2 MOA[1] Circulo: 65 MOA
Compatibilidad con NVD[2]	Sí
Revestimiento óptico	Recubrimiento antirreflejo (AR)
Ajustes	1 clic = aprox. 14 mm a 100 m / 0,5 MOA por clic
Rango de ajuste (viento y elevación)	±1 m a 100 m

Ajustes de intensidad de la retícula	12 ajustes configurados manualmente con pulsadores. Ajustes 1-4 para su uso con NVD y ajustes 5-12 para su uso con la luz del día.
Color de retícula	Rojo
Firma	No hay firma óptica hacia delante desde el punto más allá de 10 metros

Fuente de alimentación

Tipo de batería	CR2032 (3,0 V) Litio
Duración de la batería[3]	30 000 h (más de 3 años) en el ajuste 7 de luz diurna.

Tamaño (L × An × Al)

Solo visor	68 mm × 37 mm × 43 mm

Peso

Solo visor	110 g

Altura del eje óptico

Montura estándar	30 mm
Montura alto	39 mm

Materiales

Carcasa del visor	Aluminio de alta resistencia, de negro a gris oscuro, acabado mate

Especificaciones medioambientales

Rango de temperaturas (funcionamiento)	-46 °C a +71 °C
Rango de temperaturas (almacenamiento)	-46 °C a +71 °C
Sumergible	25 m

1 MOA: (minuto de ángulo) 1 MOA ≈ 30 mm a 100 metros

2 NVD: Equipo de visión nocturna

3 Duración de la batería: Valores válidos a temperatura ambiente para una batería de calidad en el modo 1.

1.2 Visión general

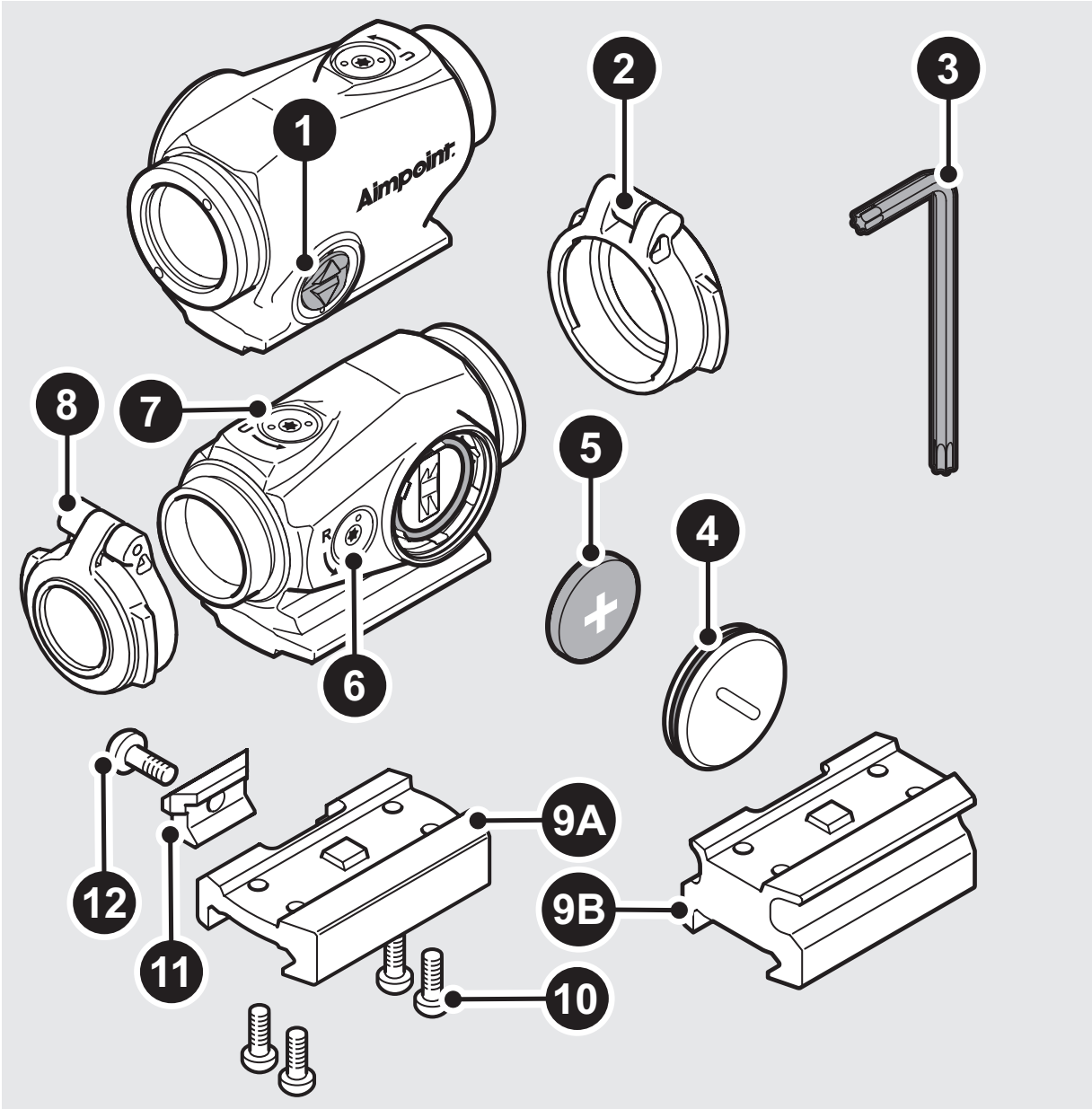

Fig. 1 Visión general

1 Pulsadores
2 Tapa del objetivo frontal abatible
3 Torx T10
4 Tapa de la batería
5 Batería (CR2032)
6 Ajustador de la deriva
7 Ajustador de la elevación
8 Tapa del objetivo trasera abatible
9 **A** Montura 30 mm
B Montura 39 mm
10 Tornillos para la montura (4 uds.)
11 Barra de bloqueo
12 Tornillo para barra de bloqueo

2 FUNCIONAMIENTO

⚠ ADVERTENCIA

Asegúrese de que el arma esté descargada y de que el selector de seguridad esté en la posición de «seguridad» antes de intentar instalar, retirar o realizar el mantenimiento.

2.1 Instalar o sustituir la batería

a Desenrosque y retire la tapa de la batería (4).

b Si va a sustituir la batería, extraiga la batería agotada del compartimento de la batería presionando con cuidado sobre un borde como se muestra en la Fig. 2.

⚠ PRECAUCIÓN

Tenga cuidado de no dañar la batería o el compartimento de la batería. No utilice herramientas afiladas (por ejemplo, un cuchillo) para extraer la batería.

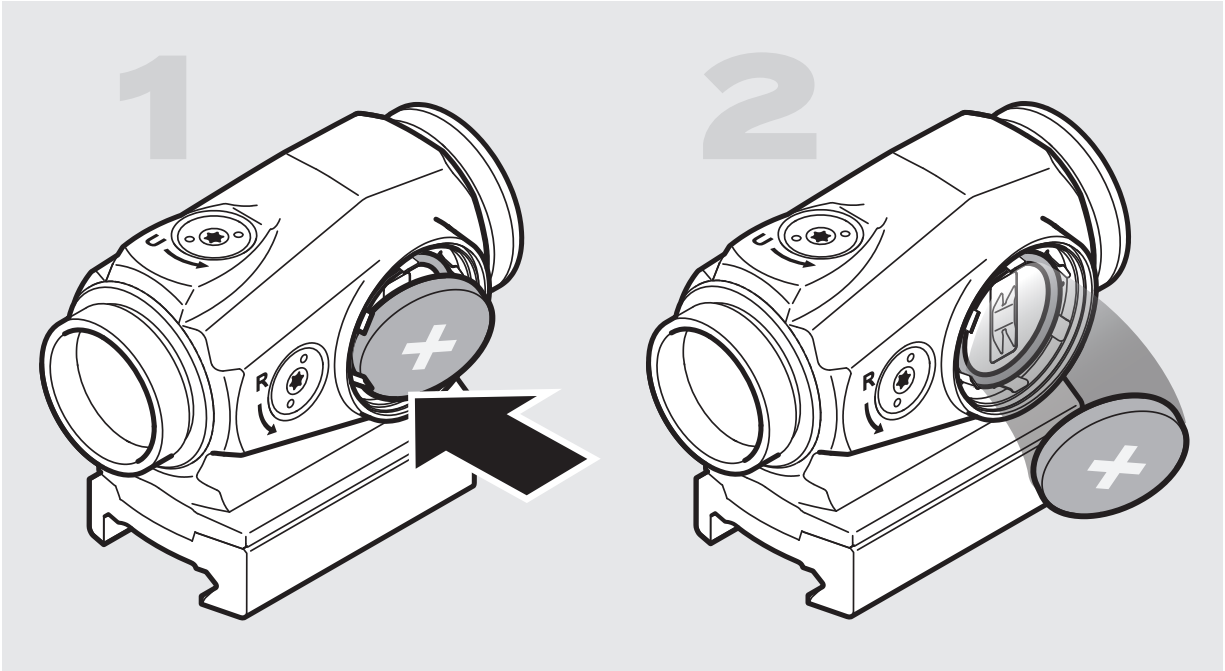

Fig. 2 Retire la batería

c Inserte la batería (5) con el polo positivo (+) en dirección a la tapa de la batería (4) como se observa en la Fig. 1.

⚠ PRECAUCIÓN
Compruebe que la junta tórica de la tapa de la batería (4) esté en buen estado y que esté en su posición para garantizar que no haya fugas de agua en el compartimento de la batería.

d Apriete la tapa de la batería (4). Cuando encuentre resistencia, siga apretando hasta que la tapa de la batería (4) esté completamente apretada.

⚠ NOTA
Para el almacenamiento a largo plazo del visor, retire la batería.

2.2 Encienda (ON)/apague (OFF) y ajuste la intensidad de la retícula

- Presione ▲ o ▼ para encender el visor **(ON)**.

⚠ NOTA
El visor siempre se encenderá **(ON)** en el ajuste 8 de 12 y en el mismo modo de retícula que se apagó manualmente en.

- Pulse ▲ o ▼ durante menos de 1 segundo para ajustar la intensidad.
- Mantenga pulsado ▼ durante 2 segundos para apagar el visor **(OFF)**.

⚠ NOTA
El ajuste de intensidad 1-4 está concebido para su uso con NVD y el ajuste de intensidad 5-12 para su uso con la luz del día.

2.3 Cambiar entre retículas

El visor tiene tres modos de retícula, solo punto, punto con círculo y solo círculo ,como se muestra en la Fig. 3.

- Para cambiar la retícula, mantenga pulsado ▲ durante 2 segundos para pasar al siguiente modo de retícula. Los modos de retícula se encuentran en un circuito interminable.

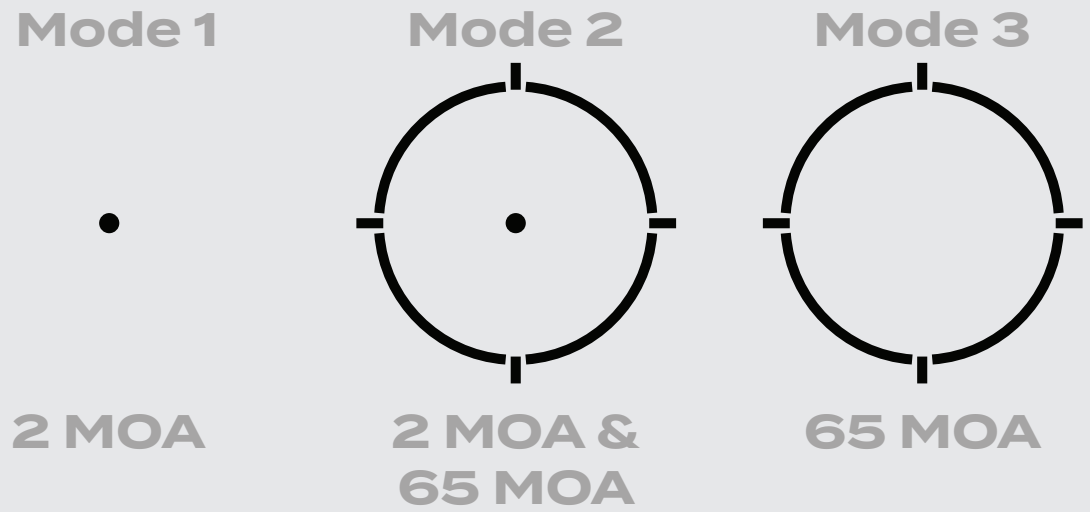

Fig. 3 Tres modos de retícula

2.4 Función de Motion Activation

El visor Duty RDS MR tiene una función de Motion Activation que pondrá el visor en modo de suspensión al cabo de 2 horas de inactividad. Cuando el visor está sujeto a movimiento, se inicia automáticamente con la misma retícula e intensidad que antes de entrar en el modo de suspensión.

Si no se toca la mira durante 24 horas, se apagará por completo y luego deberá encenderla manualmente presionando uno de los botones (ver capítulo 2.2).

La función Motion Activation siempre se activa cuando se enciende el visor.

⚠ NOTA
El visor siempre se encenderá **(ON)** con la última retícula seleccionada.

2.5 Instalar el visor

a Afloje el tornillo (12) utilizando el Torx T10 (3), y sujete la barra de bloqueo (11) alrededor del raíl Picatinny.

b Con el tope de retroceso colocado en una ranura, empuje el visor hacia adelante (hacia la boca) y apriete el tornillo (12).

c Apriete el tornillo (12) hasta que encuentre una ligera resistencia. Prosiga con otro 1/4 o 1/2 vuelta hasta que quede totalmente apretado (MÁX. 3 Nm / 2,2 ft·lb).

d Vuelva a apretar el tornillo (12) después del disparo inicial para asegurarse de que el visor esté bien sujeto.

⚠ PRECAUCIÓN
No lo apriete demasiado.

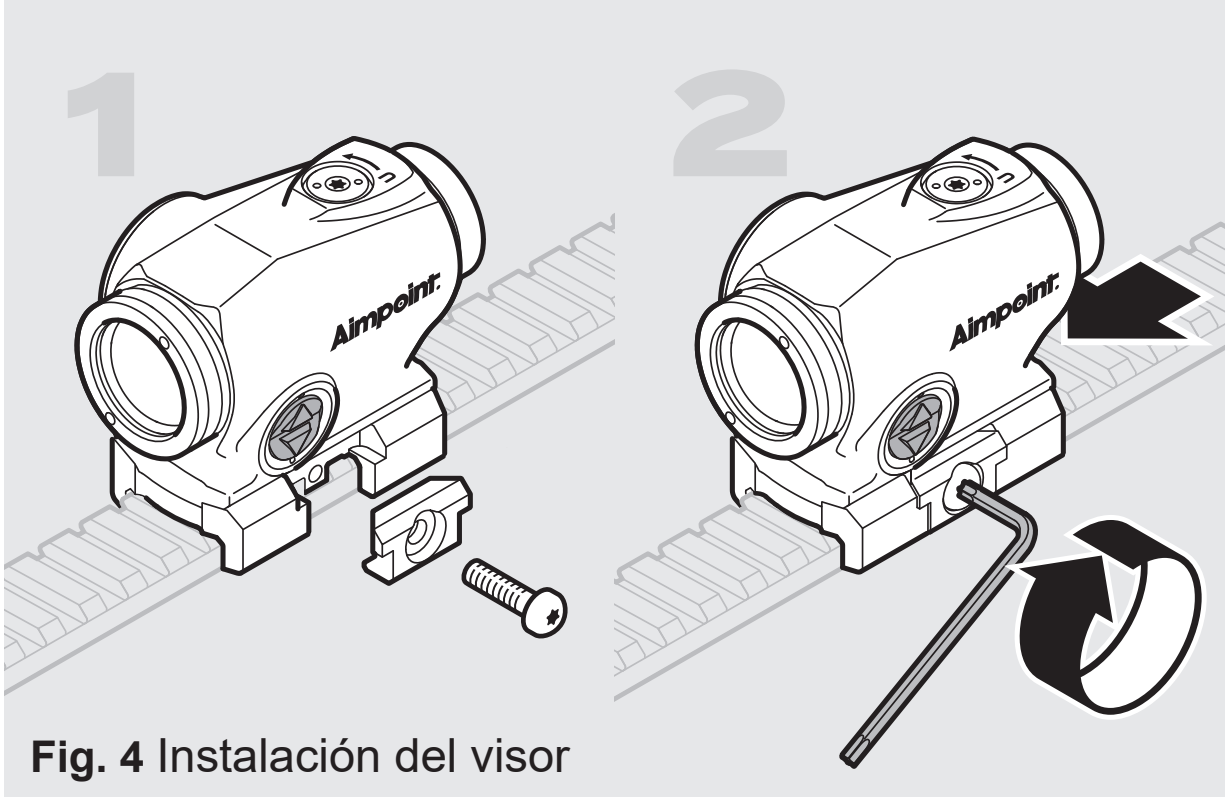

Fig. 4 Instalación del visor

2.6 Puesta a cero

⚠ PRECAUCIÓN
No siga ajustando los tornillos de elevación y deriva (6) (7) si encuentra resistencia.

a Ajuste la intensidad a un nivel cómodo para que el punto rojo contraste claramente con el objetivo.

b Utilice el Torx T10 (3) para girar los tornillos de ajuste.

c Ajustes de la deriva (consulte la Fig. 5):

- Gire el tornillo de ajuste de la deriva (6) hacia la izquierda para mover el punto de impacto hacia la derecha (R).
- Gire el tornillo de deriva (6) hacia la derecha para mover el punto de impacto hacia la izquierda.

d Ajustes de la elevación (consulte la Fig. 6):

- Gire el tornillo de ajuste de la elevación(7) hacia la izquierda para mover el punto de impacto hacia arriba (U).
- Para mover el punto de impacto hacia abajo, gire el tornillo de ajuste de la elevación (7) hacia la derecha.

e Confirme la puesta a cero efectuando por lo menos tres disparos a un blanco de reducción a cero. Compruebe los puntos de impacto para confirmar la precisión y repita el procedimiento de puesta a cero si es necesario.

f Asegúrese de que el visor esté bien instalado en el arma y vuelva a apretar el tornillo (12) si es necesario.

⚠ NOTA

Cada clic de los tornillos de ajuste corresponde a un movimiento aproximado del punto de impacto de 14 mm a 100 m / 0,5 pulgadas a 100 yardas / 0,5 MOA por clic.

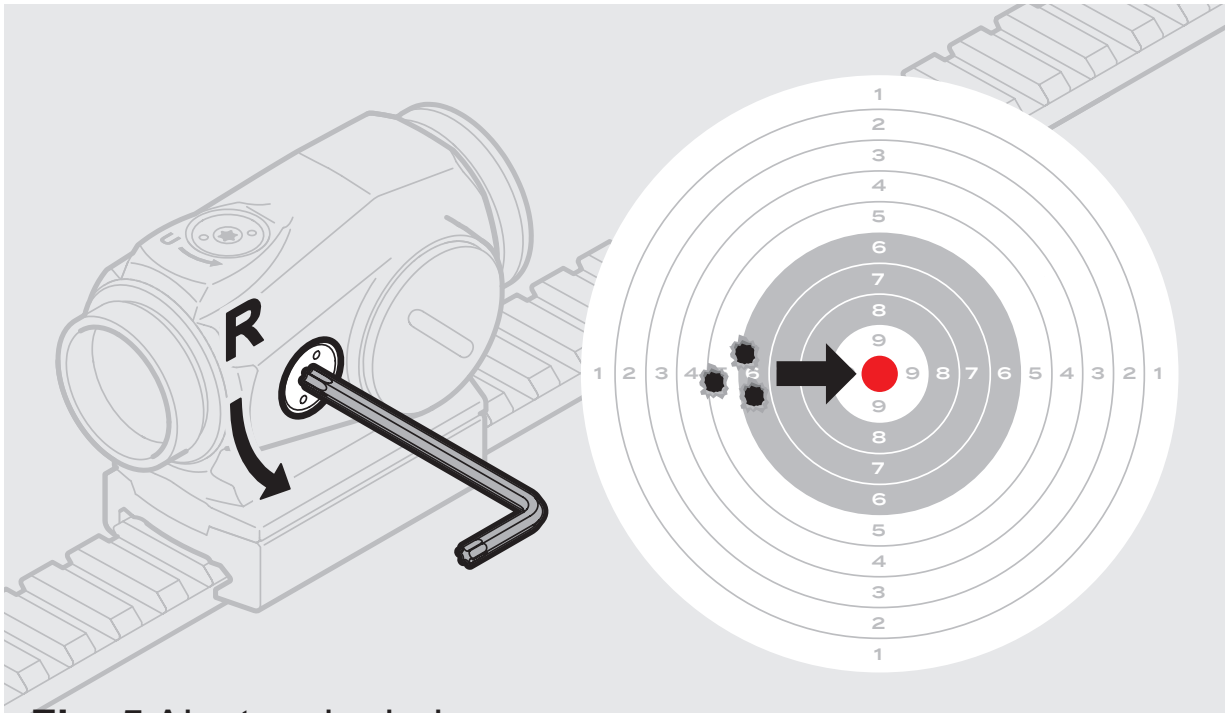

Fig. 5 Ajustes de deriva

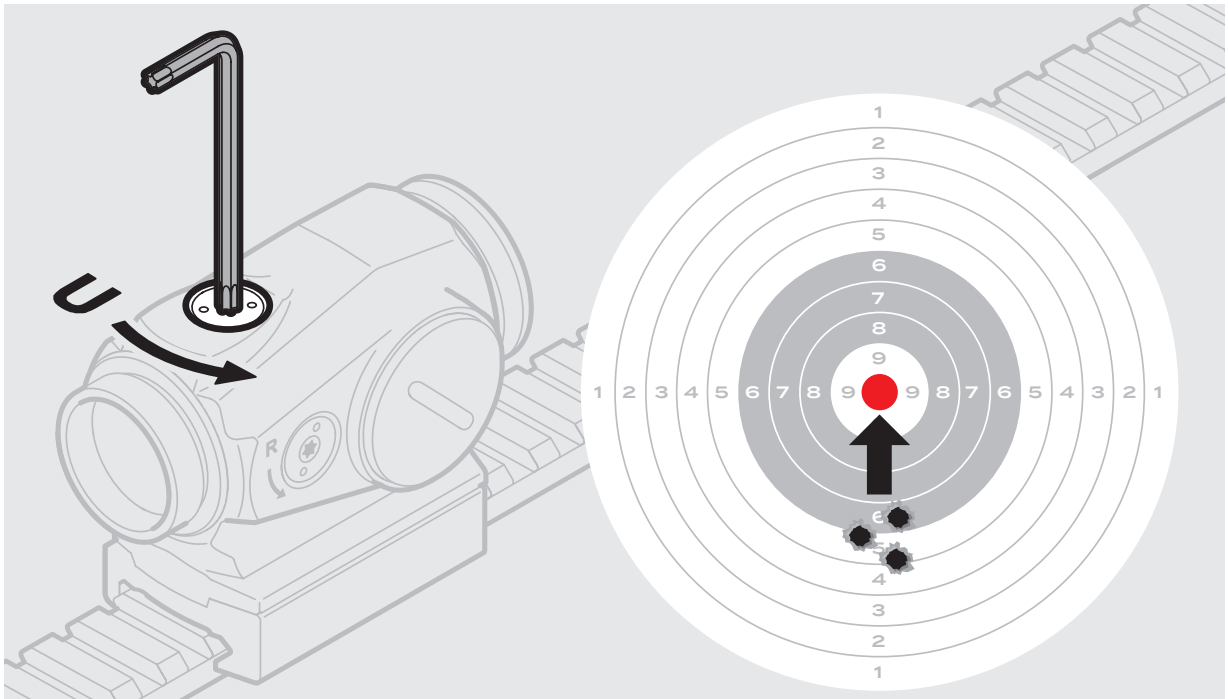

Fig. 6 Ajustes de elevación

3 MANTENIMIENTO

- Calor extremo (húmedo o seco): no se requieren procedimientos especiales.
- Frío extremo: el frío extremo puede reducir la vida útil de la batería.
- Aire salado: no se requieren procedimientos especiales.
- Espuma de mar, agua, barro y nieve: asegúrese de que la tapa de la batería esté bien cerrada antes de exponer el visor a espuma de mar, barro o nieve, o antes de sumergir el visor en el agua. Limpie los objetivos con un papel o paño para objetivos y seque el visor lo antes posible tras su exposición a agua, espuma de mar, barro o nieve.
- Tormentas de polvo y tormentas de arena: no se requieren procedimientos especiales.
- Altitudes elevadas: no se requieren procedimientos especiales.

⚠ PRECAUCIÓN

Nunca limpie los objetivos con los dedos. Utilice un papel o paño para objetivos. Si no dispone de papel o paño para objetivos:

- Para eliminar cualquier resto (arena, hierba, etc.): retire la suciedad soplando o enjuagando con agua limpia.
- Para limpiar los objetivos: empañe los objetivos o enjuáguelos con agua limpia y límpielos con un paño suave.

4 SOLUCIÓN DE PROBLEMAS

El punto rojo no aparece o ha desaparecido

Asegúrese de que las superficies de contacto del compartimento de la batería estén limpias y compruebe que la batería (CR2032) esté instalada correctamente conforme a 2.1. Si el visor no funciona correctamente, comuníquelo a su distribuidor/armero local.

Es imposible poner a cero el visor

Si un tornillo de ajuste (6) o (7) está en su límite, compruebe la alineación de la montura y el cañón. Si se mueve el punto de impacto, compruebe que el visor esté bien instalado en el arma y verifique la estabilidad del raíl del arma (o del asa de transporte).

5 INSTRUCCIONES DE INSTALACIÓN DE LA BASE

Para evitar daños en el visor y para un correcto montaje de la base de la montura (9) en el visor, los tornillos originales (10) deben apretarse a mano y con el Torx T10 (3).

a Coloque el visor boca abajo sobre la mano.

b Presione la base de la montura (9) contra el visor y compruebe que no quede nada de espacio.

c Aplique líquido de bloqueo de rosca en las roscas e instale los tornillos (10).

d Apriete los tornillos (10) en cruz. Apriete hasta que encuentre resistencia. Prosiga con otro 1/4 o 1/2 vuelta hasta que quede totalmente apretado (1,35 Nm / 1,0 ft·lb).

⚠ PRECAUCIÓN
No lo apriete demasiado.

1 PRÄSENTATION

Rotpunktvisiere von Aimpoint® sind für das „Zwei-offene-Augen“-Prinzip ausgelegt, durch welches Situationsbewusstsein und Zielerfassung deutlich verbessert werden. Dank der optischen Konstruktion folgt der Leuchtpunkt beim Anvisieren eines Ziels den Bewegungen des Auges des Nutzers. Ein Zentrieren ist somit nicht mehr erforderlich. Das Visier Duty RDS MR ist mit drei Modi für das Absehen ausgestattet. Der Nutzer kann zwischen ihnen entsprechend seinen persönlichen Präferenzen und passend zum Ziel umschalten.

1.1 Technische Daten

Optisches System

Vergrößerung	1-fach
Augenabstand	Unbegrenzt
Offene Blende	18 mm
Absehengröße	Punkt: 2 MOA[1] Kreis: 65 MOA
Kompatibel mit NSG[2]	Ja
Optische Beschichtung	Antireflexbeschichtung (AR)
Anpassungen	1 Klick = ca. 14 mm bei 100 m / 0,5 MOA pro Klick
Einstellungsbereich (Seiten- und Höheneinstellung)	±1 m auf 100 m

Einstellungen für die Absehenintensität	12 mit Tasten manuell angepasste Einstellungen Einstellung 1–4 für den Einsatz mit Nachtsichtgerät und Einstellung 5–12 für den Einsatz bei Tageslicht.
Absehenfarbe	Rot
Signatur	Keine optische Vorwärtssignatur vom Punkt jenseits von 10 m

Stromquelle

Batterietyp	CR2032 (3,0 V) Lithium
Lebensdauer der Batterie[3]	30.000 h (mehr als 3 Jahre) bei Tageslicht-Einstellung 7.

Abmessungen (L × B × H)

Nur Visier	68 mm × 37 mm × 43 mm

Gewicht

Nur Visier	110 g

Höhe der optischen Achse

Standardmontage	30 mm
Hochmontage	39 mm

Materialien

Visiergehäuse	Hochfestes Aluminium, schwarz bis dunkelgrau, nicht-reflektierendes Finish

Umgebungsbedingungen

Temperaturbereich (Betrieb)	-46 °C bis +71 °C
Temperaturbereich (Lagerung)	-46 °C bis +71 °C
Untertauchbar	25 m

1 MOA: Winkelminute (Minute of Angle), 1 MOA ≈ 30 mm auf 100 m (≈ 1″ auf 100 yd)

2 NSG: Nachtsichtgerät

3 Lebensdauer der Batterie: Werte gelten bei Raumtemperatur und hochwertiger Batterie in Modus 1.

1.2 Übersicht

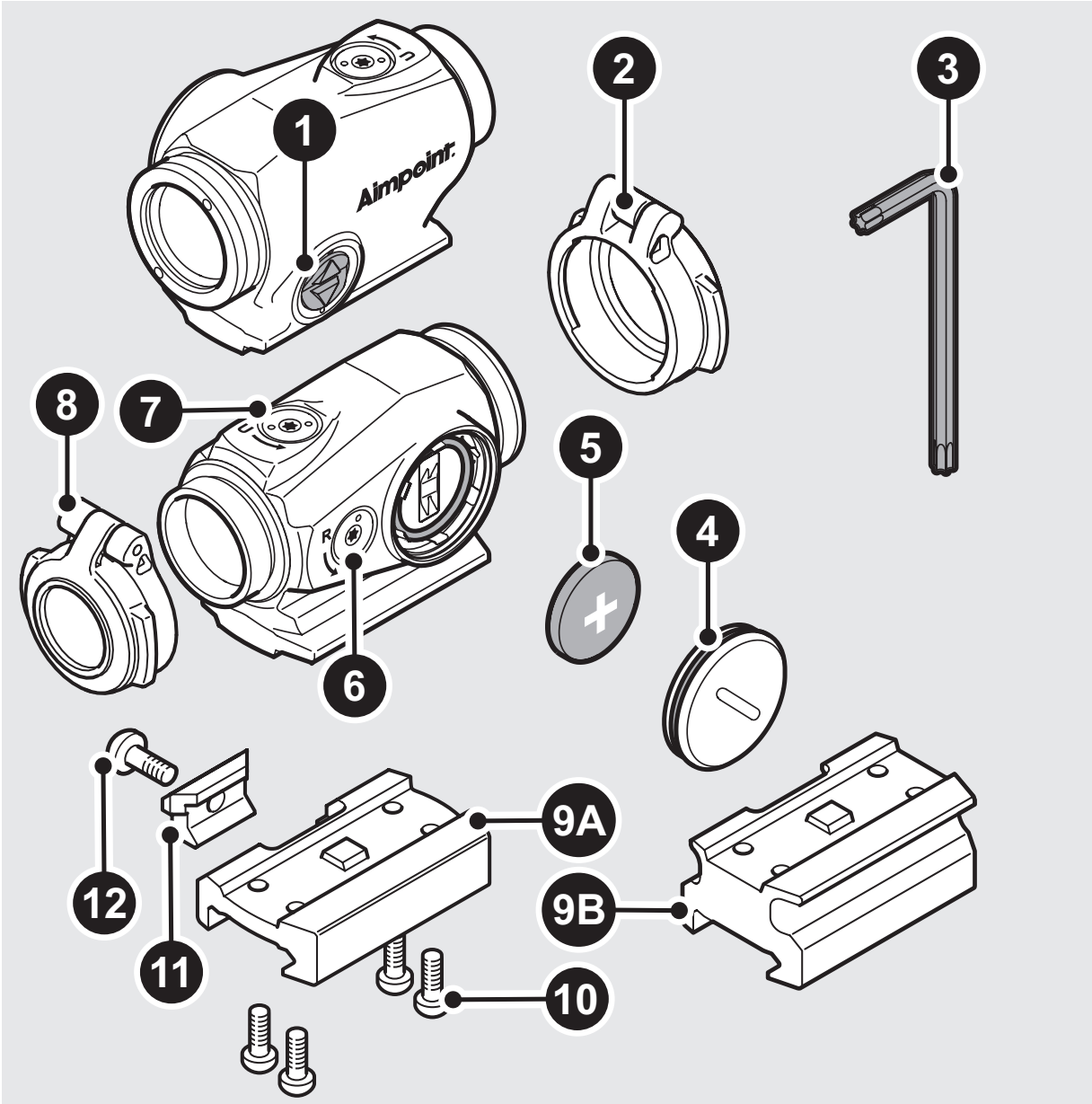

Abb. 1 Übersicht

1	Tasten	**8**	Aufklappbarer Objektivdeckel hinten
2	Aufklappbarer Objektivdeckel vorn	**9**	**A** 30 mm Montage **B** 39 mm Montage
3	Werkzeug Torx T10	**10**	Schrauben für Halterung (4 Stück)
4	Batteriedeckel	**11**	Verschlussriegel
5	Batterie (CR2032)	**12**	Schraube für Verschlussriegel
6	Seiteneinstellung		
7	Höheneinstellung		

2 BETRIEB

⚠ WARNUNG

Vergewissern Sie sich vor dem Ein- oder Ausbau von Teilen beziehungsweise vor der Wartung stets davon, dass die Waffe entladen und gesichert ist.

2.1 Einsetzen und Auswechseln der Batterie

a Schrauben Sie den Batteriedeckel (4) ab, und entfernen Sie ihn.

b Zum Entnehmen drücken Sie die leere Batterie im Batteriefach vorsichtig an einer Kante nach unten (siehe Abb. 2).

⚠ VORSICHT

Achten Sie darauf, weder die Batterie noch das Batteriefach zu beschädigen. Verwenden Sie zum Entnehmen der Batterie keine scharfen Werkzeuge (zum Beispiel Messer).

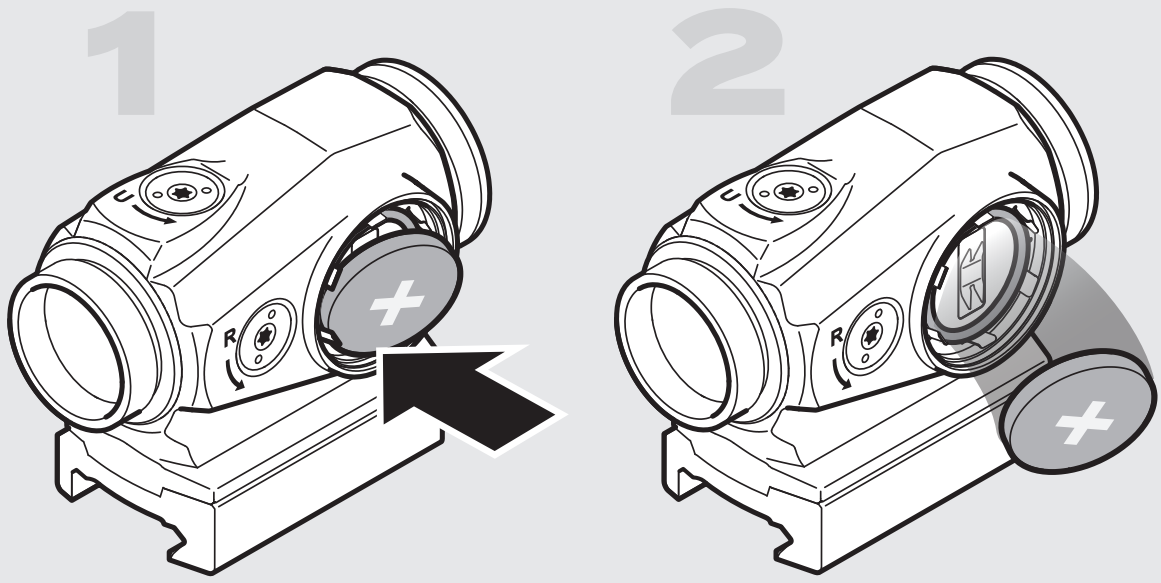

Abb. 2 – Entnahme der Batterie

c Setzen Sie die Batterie (5) mit der Plusseite (+) zum Batteriedeckel (4) gerichtet ein (siehe Abb. 1).

⚠ VORSICHT
Prüfen Sie vor dem Einsetzen des Batteriedeckels (4) den O-Ring auf richtige Positionierung, sodass kein Wasser in das Batteriefach eindringen kann.

d Ziehen Sie den Batteriedeckel (4) an. Wenn Sie einen Widerstand spüren, ziehen Sie den Batteriedeckel (4) weiter fest, bis kein weiteres Anziehen möglich ist.

⚠ HINWEIS
Entnehmen Sie die Batterie, bevor Sie das Visier längerfristig lagern.

2.2 Ein-/Ausschalten und Absehenintensität anpassen

- Zum **Einschalten** des Visiers drücken Sie ▲ oder ▼.

⚠ HINWEIS
Beim **Einschalten** des Visiers wird das Visier stets auf Modus 8 von 12 und auf denselben Absehen-Modus wie vor dem manuellen Abschalten gestellt.

- Drücken Sie ▲ oder ▼ kürzer als 1 s, wenn Sie die Intensität einstellen wollen.
- Halten Sie ▼ 2 s lang gedrückt, um das Visier **auszuschalten**.

⚠ HINWEIS
Die Intensitätseinstellungen 1–4 sind für den Einsatz mit Nachtsichtgerät, die Intensitätseinstellungen 5–12 für den Einsatz bei Tageslicht vorgesehen.

2.3 Umschalten zwischen den Absehen

Das Visier hat drei Absehen-Modi: nur Punkt, Punkt mit Kreis und nur Kreis; siehe Abb. 3.

- Zum Umschalten zwischen den Absehen-Modi halten Sie ▲ 2 s lang gedrückt. Die Absehen-Modi sind in einer Endlosschleife geschaltet.

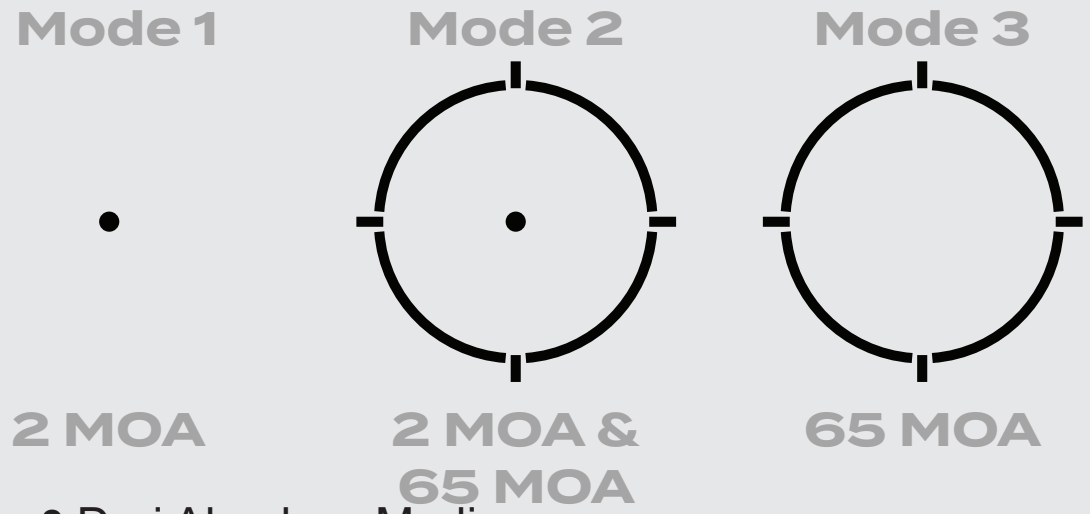

Abb. 3 Drei Absehen-Modi

2.4 Motion Activation-Funktion

Das Duty RDS MR verfügt über eine Motion Activation-Funktion, die das Visier nach 2 h Inaktivität in den Schlafmodus versetzt. Wenn das Visier bewegt wird, schaltet es sich automatisch im selben Absehen-Modus und in derselben Intensität wie vor dem Schlafmodus wieder ein.

Bleibt Visier im Schlafmodus 24 h lang unbewegt, schaltet es sich vollständig aus. Dann muss es manuell durch Drücken einer Taste eingeschaltet werden (siehe Kapitel 2.2).

Die Motion Activation-Funktion wird immer aktiviert, sobald das Visier eingeschaltet wird.

⚠ HINWEIS
Das Visier wird stets mit dem zuletzt ausgewählten Absehen-Modus **eingeschaltet**.

2.5 Installieren des Visiers

a Lösen Sie die Schraube (12) mit dem Torx-T10-Werkzeug (3), und klemmen Sie den Verschlussriegel (11) um die Picatinny-Schiene.

b Schieben Sie das Visier – mit der Rückstoßsperre in der Nut der Picatinny-Schiene – nach vorn (in Richtung der Mündung), und ziehen Sie die Schraube (12) an.

c Ziehen Sie die Schraube (12) so weit an, bis ein leichter Widerstand spürbar ist. Ziehen Sie sie anschließend um eine weitere Viertel- bis halbe Drehung (max. 3,0 Nm/ 2,2 ft lb) fest, bis die Schraube vollkommen fest sitzt.

d Stellen Sie die sichere Befestigung des Visiers sicher, indem Sie die Schraube (12) nach dem ersten Schuss erneut anziehen.

⚠ VORSICHT
Ziehen Sie die Schrauben nicht zu stark an.

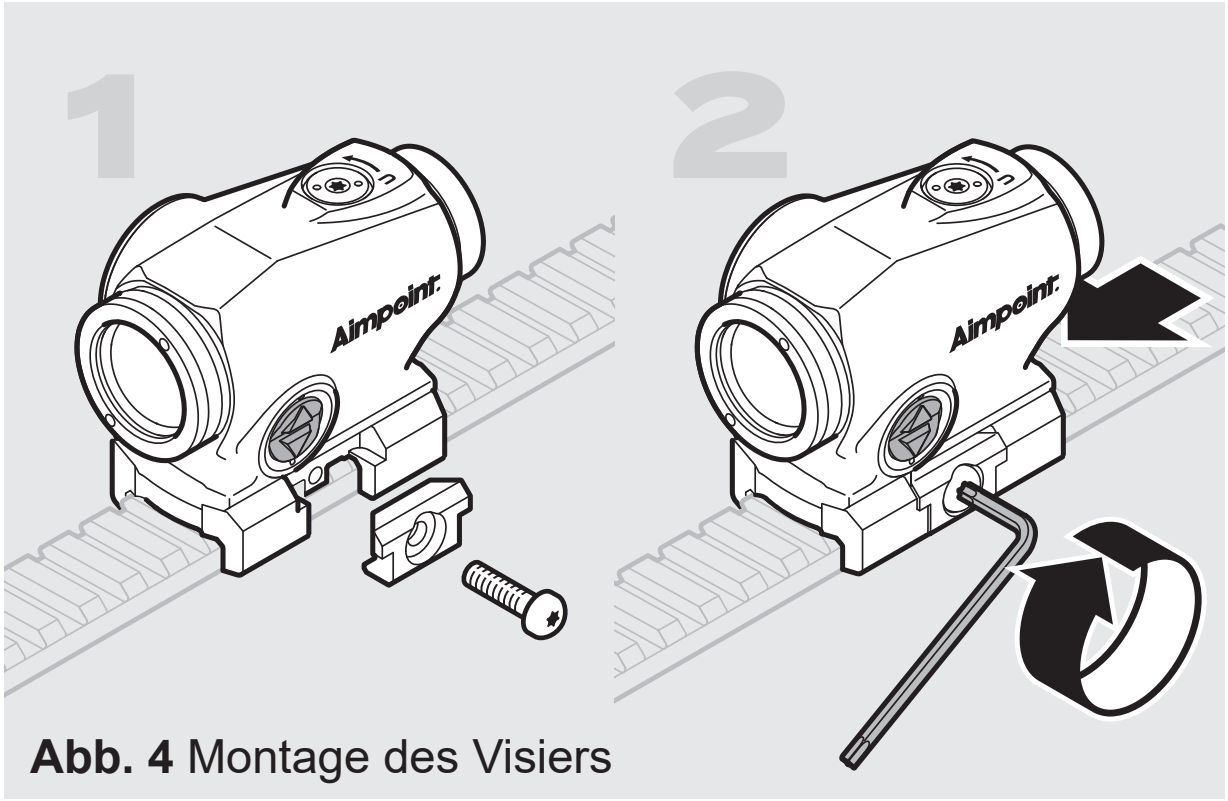

Abb. 4 Montage des Visiers

2.6 Nullstellung

⚠ VORSICHT
Ziehen Sie die Schrauben der Seiten- und Höhenstell-schrauben (6) und (7) nur so weit an, bis Sie einen leichten Widerstand wahrnehmen.

a Passen Sie die Intensität so an, dass der rote Punkt einen angenehmen Kontrast gegenüber dem Ziel hat.

b Verwenden Sie zum Drehen der Stellschrauben (6 und 7) das Torx-T10 Werkzeug (3).

c Seiteneinstellung (siehe Abb. 5):

- Drehen Sie die Seitenstellschraube (6) gegen den Uhrzeigersinn, wenn Sie den Auftreffpunkt nach rechts (R) verlagern wollen.
- Drehen Sie die Seitenstellschraube (6) im Uhrzeigersinn, wenn Sie den Auftreffpunkt nach links verlagern wollen.

d Höheneinstellung (siehe Abb. 6):

- Drehen Sie die Höhenstellschraube (7) gegen den Uhrzeigersinn, wenn Sie den Auftreffpunkt nach oben (U) verlagern wollen.
- Drehen Sie die Höhenstellschraube (7) im Uhrzeigersinn, wenn Sie den Auftreffpunkt nach unten verlagern wollen.

e Bestätigen Sie den vorgenommenen Zentriervorgang durch Abfeuerung von mindestens drei Schüssen auf ein Nullstellziel. Überprüfen Sie zur Bestätigung der Präzision die Auftreffpunkte am Nullstellziel. Bei Bedarf wiederholen Sie die Zentrierung.

f Vergewissern Sie sich, dass das Visier sicher an der Waffe montiert ist, und ziehen Sie die Schraube (12) bei Bedarf nach.

⚠ VORSICHT

Jeder Klick der Stellschrauben entspricht einer Verschiebung des Auftreffpunkts von ca. 14 mm auf 100 m (0,5″ auf 100 yd / 0,5 MOA pro Klick).

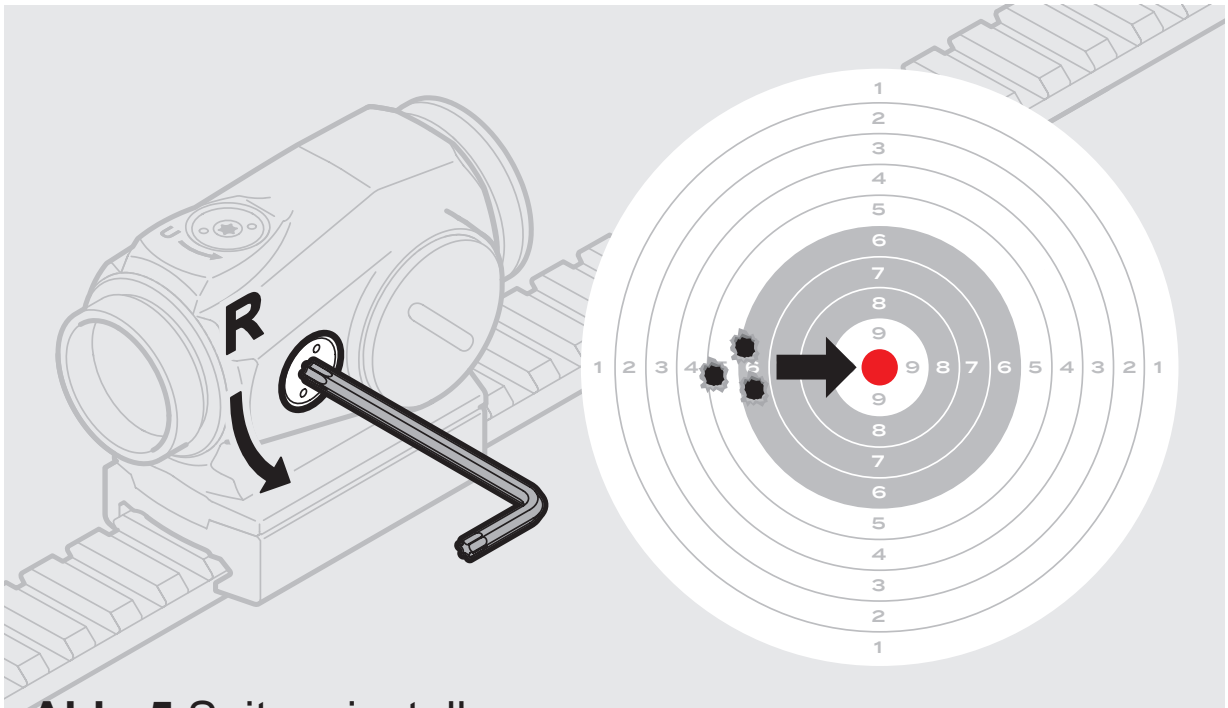

Abb. 5 Seiteneinstellung

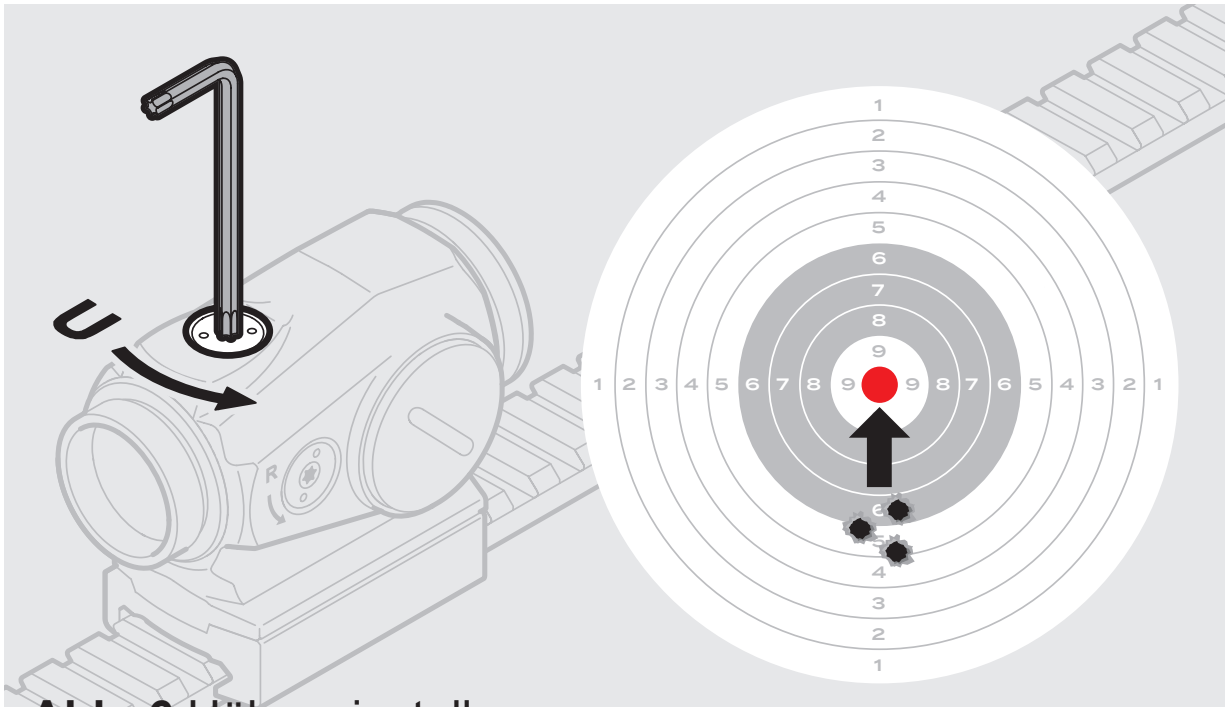

Abb. 6 Höheneinstellung

3 WARTUNG

- Extreme Hitze (feucht oder trocken): Es sind keine besonderen Vorkehrungen erforderlich.
- Extreme Kälte: Extreme Kälte kann die Batterielebensdauer verkürzen.
- Salzige Luft: Es sind keine besonderen Vorkehrungen erforderlich.
- Gischt, Wasser, Schlamm und Schnee: Überprüfen Sie den festen Sitz des Batteriedeckels, bevor Sie das Visier Gischt, Schlamm oder Schnee aussetzen oder es in Wasser eintauchen. Reinigen Sie die Linsen mit einem Speziallinsenpapier oder -tuch, und trocknen Sie das Visier nach Kontakt mit Wasser, Gischt, Schlamm und Schnee unverzüglich ab.
- Staub- und Sandstürme: Es sind keine besonderen Vorkehrungen erforderlich.
- Große Höhen: Es sind keine besonderen Vorkehrungen erforderlich.

⚠ VORSICHT

Reinigen Sie die Linsen unter keinen Umständen mit den Fingern. Verwenden Sie hierzu ein Linsenpapier/-tuch. Wenn kein Linsenpapier/-tuch zur Hand ist:

- Entfernen von grobem Schmutz (Sand, Gras usw.): Pusten Sie den Schmutz weg, oder spülen Sie die Linse mit klarem Wasser ab.
- Reinigen der Linsen: Hauchen Sie die Linsen an, oder spülen Sie sie mit klarem Wasser ab. Anschließend reinigen Sie sie mit einem weichen Tuch.

4 FEHLERBEHEBUNG

Leuchtpunkt erscheint nicht oder ist verschwunden

Stellen Sie sicher, dass die Kontaktflächen im Batteriefach sauber sind und dass die Batterie (CR2032) nicht entladen ist und gemäß 2.1 eingesetzt wurde. Wenn das Visier nicht funktioniert, wenden Sie sich bitte an Ihren Händler vor Ort.

Visier lässt sich nicht auf null stellen

Wenn eine der Stellschrauben (6) oder (7) am Anschlag ist, überprüfen Sie, dass die Haltevorrichtung richtig auf Mündung und Lauf ausgerichtet ist. Wenn sich der Auftreffpunkt bewegt, überprüfen Sie die sichere Montage des Visiers an der Waffe und die Stabilität der Waffenschiene (oder des Tragegriffs).

5 MONTAGEHINWEIS FÜR DIE BASIS

Zur Vermeidung von Schäden am Visier und zum ordnungsgemäßen Anbringen der Basis (9) auf dem Visier müssen die kleinen Originalschrauben (10) von Hand und mit dem Torx-T10-Werkzeug (3) angezogen werden.

a Nehmen Sie das Visier kopfüber in die Hand.

b Drücken Sie die Basis (9) gegen das Visier, und achten Sie darauf, dass keine Lücke vorhanden ist.

c Tragen Sie auf die Gewinde Gewindesperrflüssigkeit auf, und setzen Sie die Schrauben (10) ein.

d Ziehen Sie die Schrauben (10) über Kreuz an. Ziehen Sie die Schrauben so weit an, bis Sie einen leichten Widerstand spüren. Ziehen Sie sie anschließend um eine weitere Viertel- bis halbe Drehung (1,35 Nm/1,0 ft lb) fest, bis die Schraube vollkommen fest sitzt.

⚠ VORSICHT
Ziehen Sie die Schrauben nicht zu stark an.

1 INLEDNING

Aimpoint®-rödpunktsikten är utformade för att användas med båda ögonen öppna. Detta gör att du uppfattar omgivningen mycket bättre och snabbare hittar målet. Tack vare optikens utformning följer den röda punkten ögats rörelser samtidigt som den är fixerad vid målet, vilket gör centreringen överflödig. Duty RDS MR-siktet är utrustat med tre olika retiklar som användaren kan växla mellan beroende på personliga preferenser och målets egenskaper

1.1 Tekniska specifikationer

Optiskt system	
Optisk förstoring	1 x
Ögonavstånd	Obegränsat
Aperture med fritt synfält	18 mm
Retikelstorlek	Punkt: 2 MOA[1] Cirkel: 65 MOA
NVD[2]-kompatibel	Ja
Optisk beläggning	Antireflexbeläggning (AR)
Justering	1 klick = ca 14 mm på 100 m / 0,5 MOA per klick
Justeringsområde (sid- och höjdläge)	±1 m på 100 m

Inställning av retikelintensitet	12 lägen som ställs in manuellt med tryckknappar. Läge 1–4 för användning med mörkerutrustning och läge 5–12 för användning i dagsljus.
Retikelfärg	Röd
Signatur	Ingen optisk signatur från punkten utöver 10 meter

Spänningskälla

Batterityp	CR2032 (3,0 V) litium
Batteriets drifttid[3]	30 000 timmar (mer än 3 år) vid dagsljusinställning 7.

Mått (L × B × H)

Endast sikte	63 mm × 37 mm × 43 mm

Vikt

Endast sikte	110 g

Höjd för optisk axel

Standardfäste	30 mm
Högt fäste	39 mm

Material

Sikteshus	Höghållfast aluminium, svart till mörkgrå, matt ytbehandling

Miljöspecifikationer

Temperaturintervall (drift)	-46 °C till +71 °C
Temperaturintervall (förvaring)	-46 °C till +71 °C
Nedsänkbar	25 m

1 MOA: vinkelminut, 1 MOA ≈ 30 mm på 100 m

2 NVD: mörkersikte

3 Batteriets drifttid: värdena gäller för ett kvalitetsbatteri i mode 1 i rumstemperatur.

1.2 Översikt

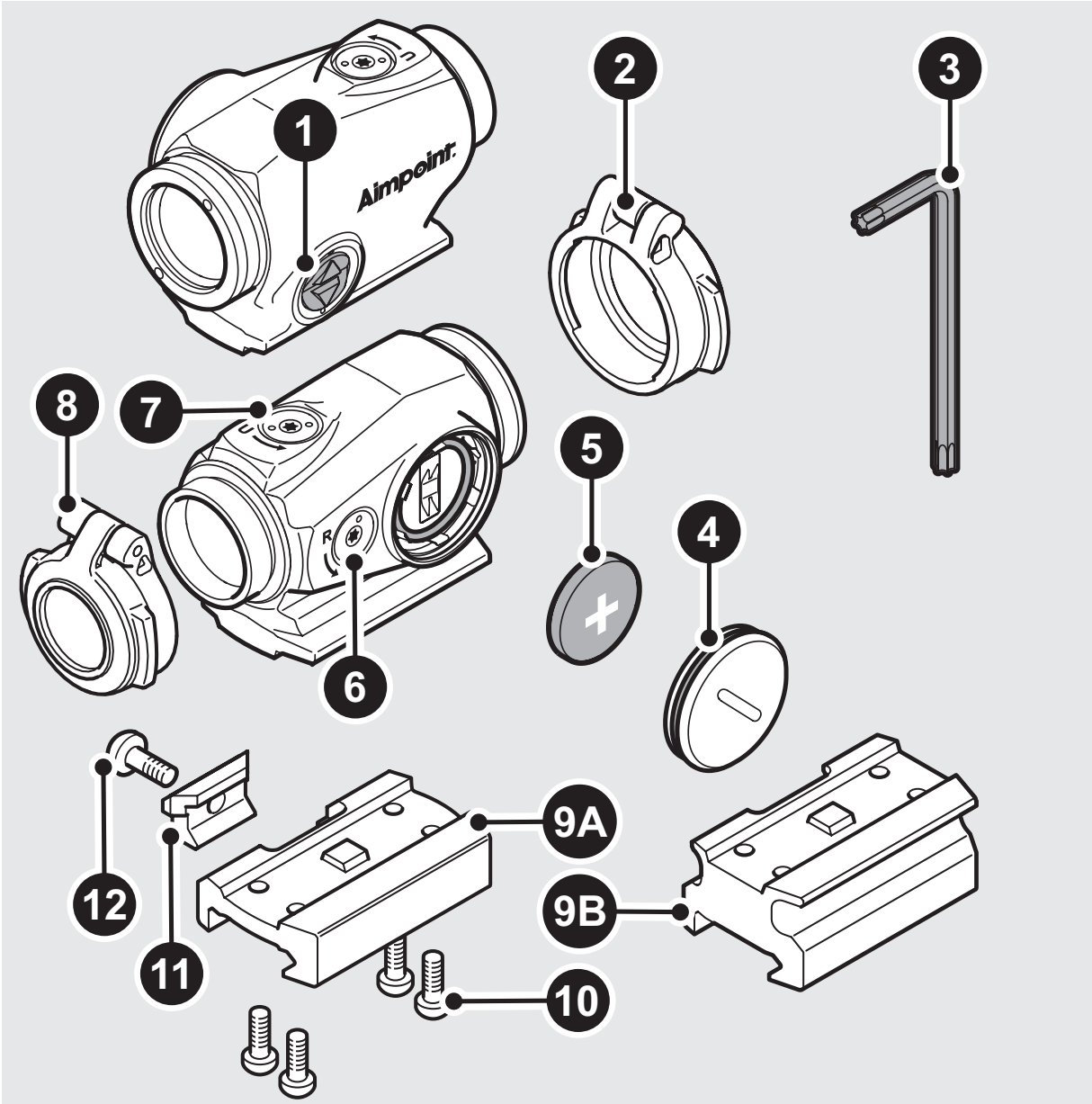

Fig. 1 Översikt

1	Tryckknappar	**8**	Bakre flip-up-linsskydd
2	Främre flip-up-linsskydd	**9**	**A** Fäste 30 mm
3	Torx T10-verktyg		**B** Fäste 39 mm
4	Batterilock	**10**	Skruvar för fästet (4 st)
5	Batteri (CR2032)	**11**	Anhåll
6	Sidjustering	**12**	Skruv för anhåll
7	Höjdjustering		

2 ANVÄNDNING

⚠ VARNING

Se till att vapnet inte är laddat och att säkringen är i ”säkrat” läge innan du påbörjar något monterings-, demonterings- eller underhållsarbete.

2.1 Installera eller byta batteri

a Skruva loss och ta bort batterilocket (4).

b När du byter batteri tar du bort det tomma batteriet från batterifacket genom att försiktigt trycka nedåt mot en kant enligt Fig. 2.

⚠ FÖRSIKTIGHET

Var försiktig så att du inte skadar batteriet eller batterifacket. Använd inte vassa verktyg (t.ex. en kniv) när du tar bort batteriet.

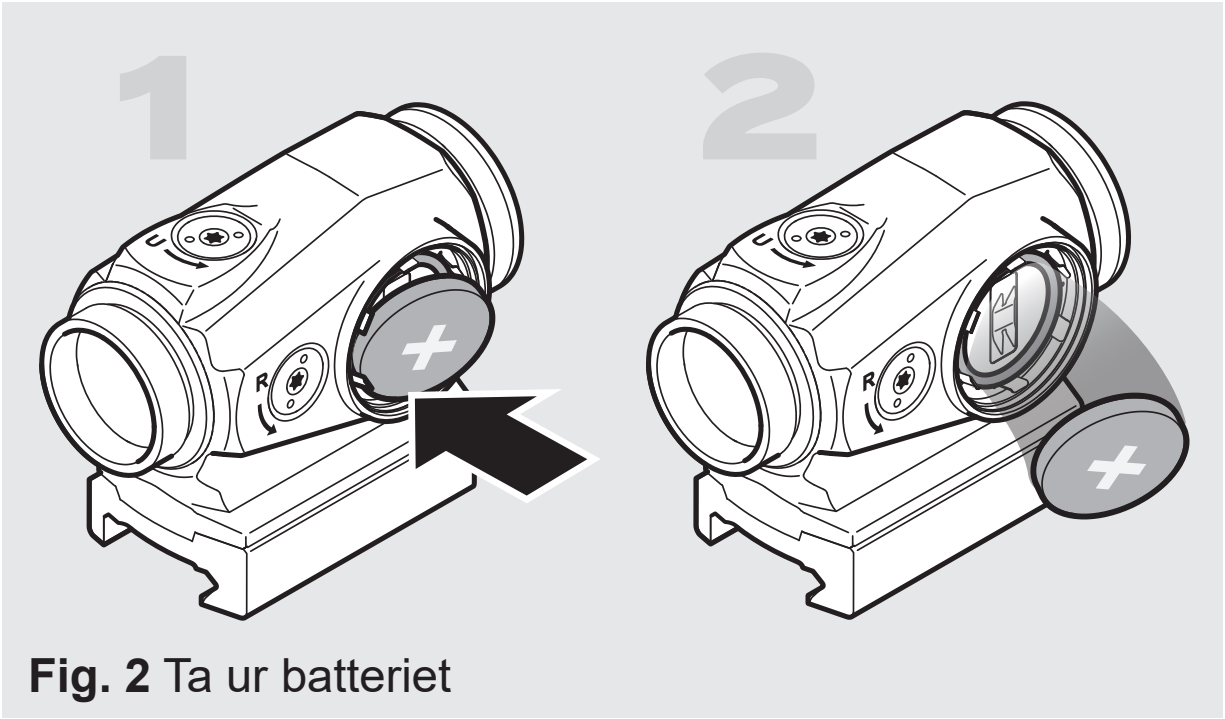

Fig. 2 Ta ur batteriet

c Sätt i batteriet (5) med den positiva polen (+) mot batterilocket (4) enligt Fig. 1.

⚠ FÖRSIKTIGHET
Kontrollera att O-ringen på batterilocket (4) sitter på plats och är i gott skick för att förhindra att vatten tränger in i batterifacket.

d Dra åt batterilocket (4). När du känner motstånd fortsätter du att dra åt tills batterilocket (4) är helt åtdraget.

⚠ OBSERVERA
Ta bort batteriet om siktet ska förvaras under längre tid.

2.2 Slå PÅ/AV och justera intensiteten för retikeln

- Tryck på ▲ eller ▼ för att slå **PÅ** siktet.

⚠ OBSERVERA
Siktet slås alltid **PÅ** vid inställning 8 av 12 och med samma retikel som användes då det stängdes av manuellt.

- Tryck på ▲ eller ▼ i mindre än 1 sekund för att justera intensiteten.

- Håll ned ▼ i 2 sekunder för att stänga **AV** siktet.

⚠ OBSERVERA
Intensitetsinställning 1–4 är avsedd för användning med NVD och intensitetsinställning 5–12 för användning i dagsljus.

2.3 Växla mellan retiklar

Siktet har tre retiklar, endast punkt, punkt med cirkel och endast cirkel enligt Fig. 3.

- Byt retikel genom att trycka och hålla ▲ in i 2 sekunder för att växla till nästa retikelläge. Retiklarna återkommer i en oändlig slinga.

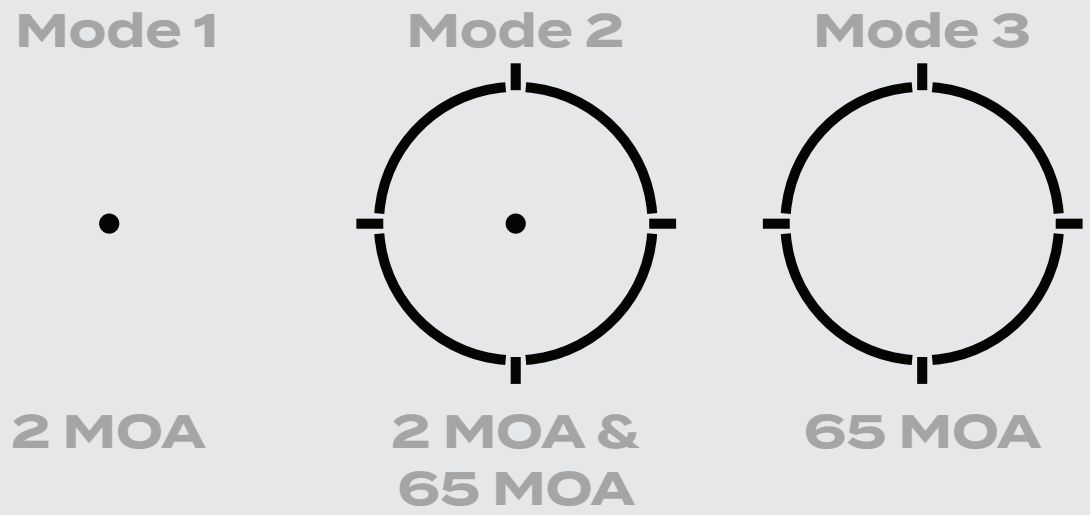

Fig. 3 De tre retiklarna

2.4 Motion Activation-funktion

Duty RDS MR har en Motion Activation-funktion som försätter siktet i viloläge efter två timmars inaktivitet. När siktet utsätts för rörelse startar det automatiskt med samma retikel och intensitet som före viloläget.

Om siktet inte vidrörs under 24 timmar i viloläge stängs siktet av helt och måste sedan startas manuellt genom att trycka på en knapp (se kapitel 2.2).

Motion Activation-funktionen är alltid aktiverad när siktet är på.

⚠ OBSERVERA
Siktet slås alltid **PÅ** med den senast valda retikeln.

2.5 Montera siktet

a Lossa skruven (12) med Torx T10-verktyget (3) och fäst anhållet (11) runt Picatinny-skenan.

b Med rekylstoppet placerat i ett spår trycker du siktet framåt (mot mynningen) och drar åt skruven (12).

c Dra åt skruven (12) tills du känner ett lätt motstånd. Fortsätt ytterligare 1/4 till 1/2 varv tills skruven är helt åtdragen (max 3,0 Nm/ 2,2 ft lb)

d Dra åt skruven (12) efter den första avfyrningen för att säkerställa att siktet sitter fast ordentligt.

⚠ FÖRSIKTIGHET
Dra inte åt för hårt.

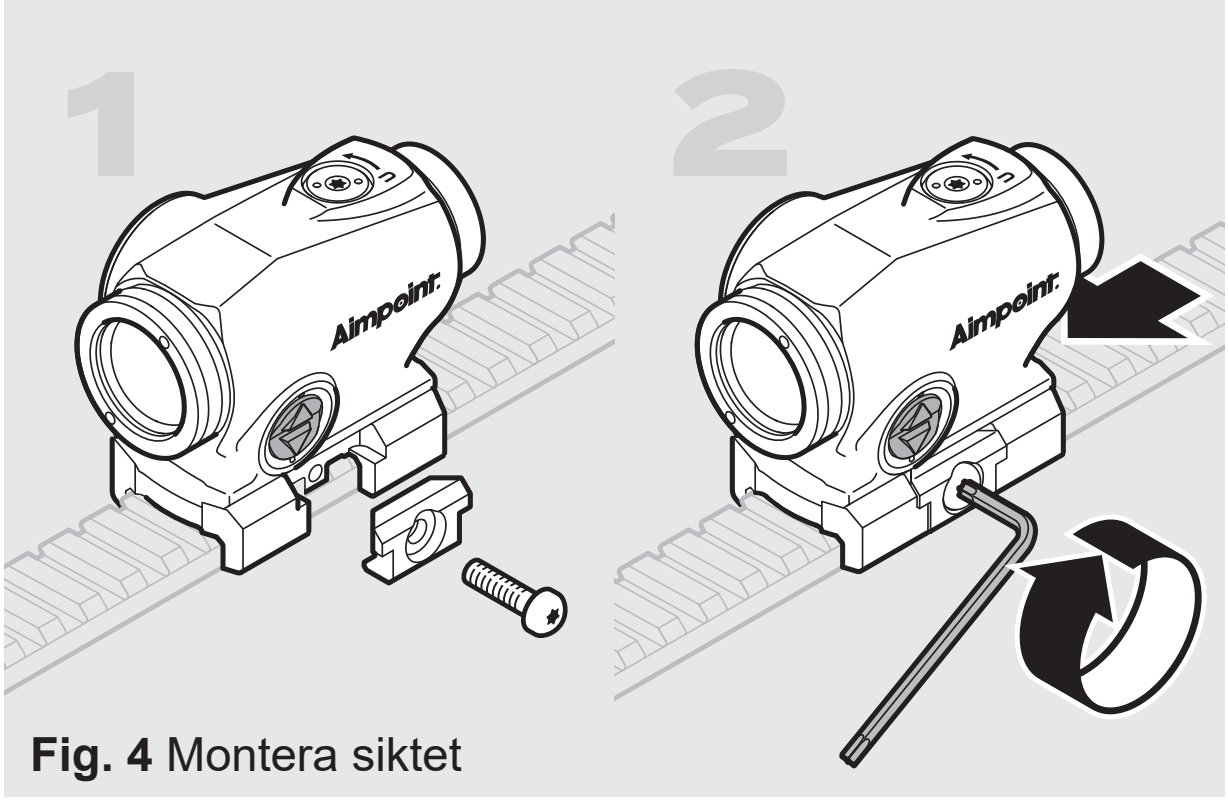

Fig. 4 Montera siktet

2.6 Nollställning

⚠ FÖRSIKTIGHET
Fortsätt inte att justera sid- och höjdlägesskruvarna (6) och (7) om du känner motstånd.

a Justera intensiteten till en bekväm nivå så att den röda punkten kontrasterar tydligt mot målet.

b Använd Torx T10-verktyget (3) när du vrider på justeringsskruvarna.

c Sidjusteringar (se Fig. 5):

- Vrid sidinställningsskruven (6) moturs för att flytta träffpunkten åt höger (R).
- Vrid sidinställningsskruven (6) medurs för att flytta träffpunkten åt vänster.

d Höjdjustering (se Fig. 6):

- Vrid höjdjusteringsskruven (7) moturs för att höja träffpunkten (U).
- Vrid höjdjusteringsskruven (7) medurs för att sänka träffpunkten.

e Kontrollera nollställningen genom att skjuta minst tre skott mot ett nollställningsmål. Bekräfta precisionen genom att kontrollera träffarna och upprepa nollställningsproceduren vid behov.

f Se till att siktet är ordentligt monterat på vapnet och dra åt skruven (12) på nytt vid behov.

⚠ FÖRSIKTIGHET

Varje klick på justeringsskruvarna motsvarar ungefär 14 mm förflyttning av träffpunkten på 100 m/0,5 tum på 100 yds / 0,5 MOA per klick.

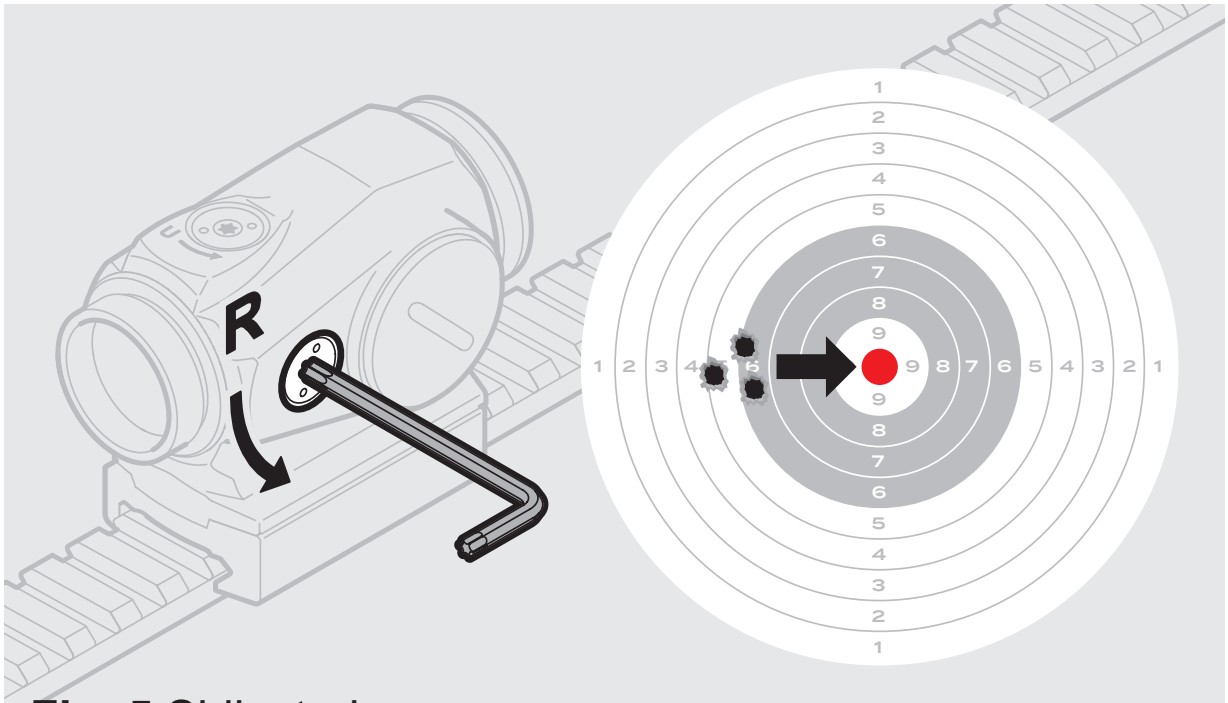

Fig. 5 Sidjustering

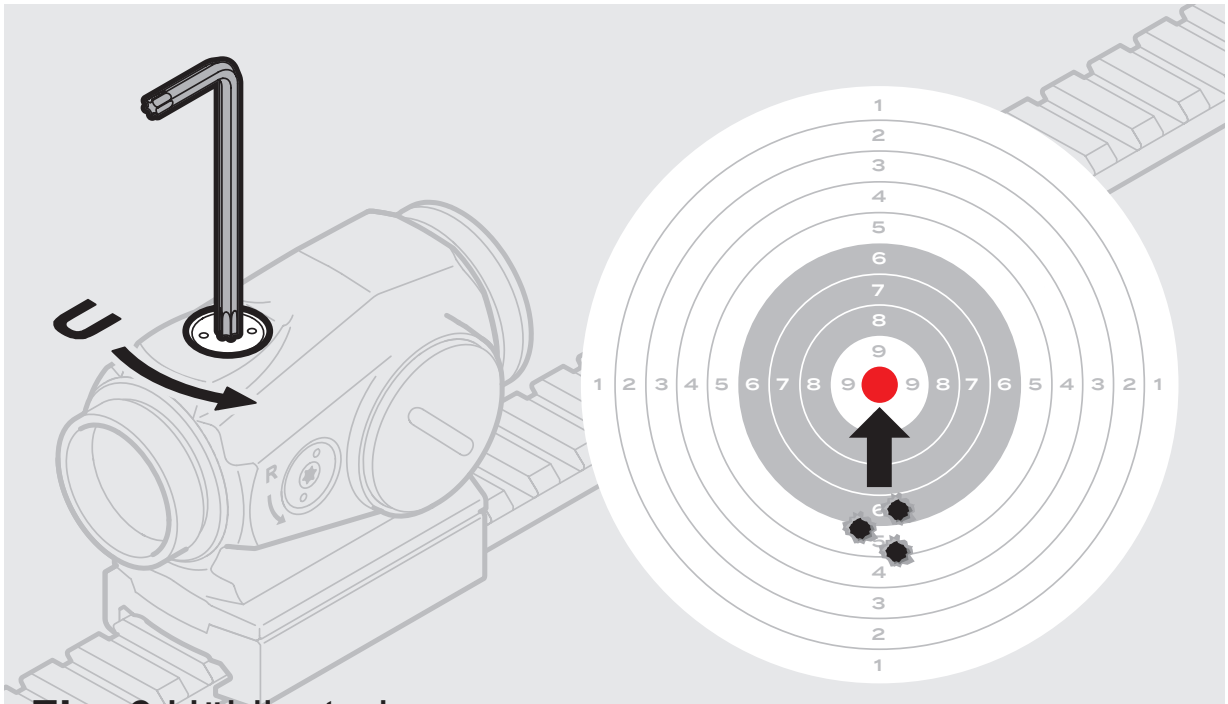

Fig. 6 Höjdjustering

3 UNDERHÅLL

- Extrem värme (fuktighet eller torka): inga särskilda åtgärder krävs.
- Extrem kyla: extrem kyla kan förkorta batteriets drifttid.
- Salt luft: inga särskilda åtgärder krävs.
- Havsvattenstänk, vatten, lera och snö: kontrollera att batterilocket är ordentligt förslutet innan du utsätter siktet för havsvattenstänk, lera och snö eller innan siktet sänks ned i vatten. Rengör linserna med linspapper/duk och torka av siktet så snart som möjligt efter exponering för vatten, havsvattenstänk, lera eller snö.
- Dammstormar och sandstormar: inga särskilda åtgärder krävs.
- Höga höjder: inga särskilda åtgärder krävs.

⚠ FÖRSIKTIGHET

Rengör aldrig linserna med fingrarna. Använd papper/rengöringsduk. Om du inte har tillgång till papper/rengöringsduk:

- För att rensa bort skräp (sand, gräs osv.): blås rent linsen eller tvätta den med rent vatten.
- För att rengöra linserna: imma linserna eller tvätta med rent vatten och torka av dem med en mjuk duk.

4 FELSÖKNING

Den röda punkten visas inte eller har försvunnit

Kontrollera att kontaktytorna i batterifacket är rena och att ett fungerande batteri (CR2032) är korrekt installerat enligt 2.1. Om siktet inte fungerar meddelar du den lokala återförsäljaren/vapenavdelningen.

Det går inte att nollställa siktet

Om en justeringsskruv (6) eller (7) är vid gränsläget kontrollerar du anpassningen av fäste och pipa. Om träffpunkten rör sig kontrollerar du att siktet är ordentligt monterat på vapnet och kontrollerar vapenskenans (eller bärhandtagets) stabilitet.

5 MONTERING AV FÄSTE

För att undvika skador på siktet och för korrekt montering av fästets bas (9) på siktet, måste originalskruvarna (10) dras åt för hand och med verktyget Torx T10 (3).

a Placera siktet upp och ned i handen.

b Tryck fästets bas (9) mot siktet och kontrollera att det inte finns något glapp.

c Applicera låsvätska på gängorna och skruva i skruvarna (10).

d Dra åt skruvarna (10) korsvis. Dra åt tills du möter motstånd. Fortsätt ytterligare 1/4 till 1/2 varv tills skruven är helt åtdragen (1,35 Nm/1,0 ft lb)

⚠ FÖRSIKTIGHET
Dra inte åt för hårt.

Aimpoint AB
Jägershillgatan 15
SE- 213 75 Malmö, Sweden
Phone: +46 (0)40 671 50 20
Fax: +46 (0)40 21 92 38
e-mail: info@aimpoint.se

Aimpoint Inc.
7309 Gateway Court
Manassas, VA 20109, USA
Phone: +1 703-263-9795
Fax: +1 703-263-9463
e-mail: info@aimpoint.com

WWW.AIMPOINT.COM

© 2024, 2025 Aimpoint AB. [17426-4]